УДК 621.643.4.063 Группа Г18

ОТРАСЛЕВОЙ СТАНДАРТ

КРЕСТОВИНЫ ПЕРЕХОДНЫЕ
Конструкция и размеры

ОСТ 1 10329-72

На 16 страницах

Введен впервые

ОКП 75 9510

Проверено в 1989 г.
Проверено в 1984 г.

Распоряжением Министерства от 22 декабря 1972 г. № 087-16

срок введения установлен с 1 января 1974 г.

Несоблюдение стандарта преследуется по закону

1. Настоящий стандарт распространяется на переходные крестовины, предназначенные для соединений трубопроводов по наружному конусу.

Издание официальное ГР 2113 от 04.05.73 Перепечатка воспрещена

gost.e-ecolog.ru

2 Переходные крестовины могут изготовляться в трех исполнениях

3 Конструкция и размеры переходных крестовин исполнения 1 должны соответствовать указанным на черт 1 и в табл 1

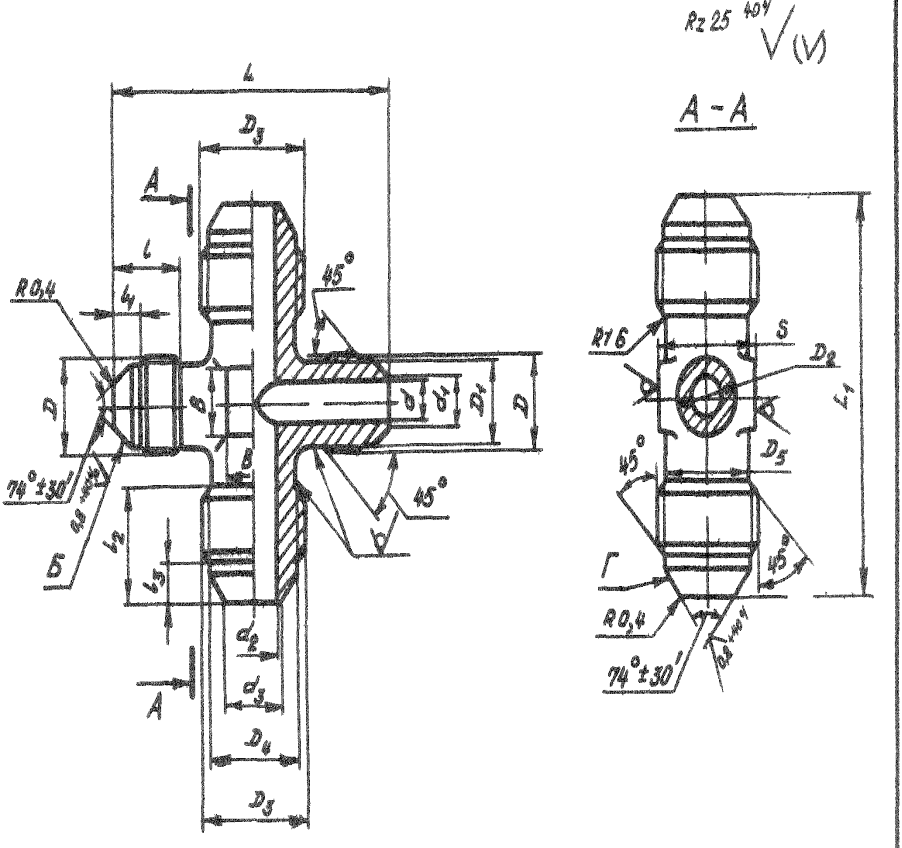

Черт 1

Инв № дубликата
Инв № подлинника
1121
Взам инв №
Инв № подл
8206
2

Таблица 1

Размеры, мм

Наружный диаметр трубы D_N	d	d_1	D	D_1	D_2	l	l_1	Наружный диаметр трубы D_{N1}	d_2	d_3	D_3	D_4	D_5	S	l_2	l_3	L	L_1	B	Масса 100 шт., кг
4	2,7	3,6	MR10x1	8,5	8	12	4,5	6	3,7	4,6	MR12x1	10,5	10	12	13	5,5	44	44	6	1,71
								8	5,5	6,6	MR14x1	12,5	12	14			46		7	2,06
6	3,7	4,6	MR12x1	10,5	10	13	5,5										48	48		2,99
								10	7,5	8,8	MR16x1	14,5	14	17	14	5,0	50		9	3,17
8	5,5	6,6	MR14x1	12,5	12													50		3,73
								12	9,5	10,8	MR20x1,5	17,8	16	19	17	6,5	54	58	10	5,20
								14	11,5	12,8	MR22x1,5	19,8	18	22		6,0	56		13	6,00
10	7,5	8,8	MR16x1	14,5	14	14	5,0	12	9,5	10,8	MR20x1,5	17,8	16	19		6,5		60	10	5,90
								14	11,5	12,8	MR22x1,5	19,8	18	22		6,0	58		13	6,54
								16	13,5	14,8	MR24x1,5	21,8	20		18	6,5	60	62	15	7,66
12	9,5	10,8	MR20x1,5	17,8	16	17	6,5	14	11,5	12,8	MR22x1,5	19,8	18		17	6,0	64		13	8,46
								16	13,5	14,8	MR24x1,5	21,8	20		18	6,5	66	64	15	9,09
								18	15,5	16,8	MR27x1,5	24,8	22	24		7,0	68		17	10,64
14	11,5	12,8	MR22x1,5	19,8	18		6,0	16	13,5	14,8	MR24x1,5	21,8	20	22		6,5	66	68	15	10,10
								18	15,5	16,8	MR27x1,5	24,8	22	24		7,0	70		17	11,63
								20	17,0	18,5	MR30x1,5	27,8	24	27	19	8,0		70	18	13,50
16	13,5	14,8	MR24x1,5	21,8	20	18	6,5	18	15,5	16,8	MR27x1,5	24,8	22	24	18	7,0	72		17	12,21
								20	17,0	18,5	MR30x1,5	27,8	24	27	19	8,0	74	72	18	14,19
18	15,5	16,8	MR27x1,5	24,8	22		7,0										76	76		14,26
								22	19,0	20,5	MR33x2	30,0	27		22	8,5	78	80	21	16,72
20	17,0	18,5	MR30x1,5	27,8	24	19	8,0										82	82		18,33
								25	22,0	23,5			28	30		7,5		84	22	19,68
22	19,0	20,5	MR33x2	30,0	27	22	8,5	28	25,0	26,5	MR39x2	36,0	34	36	23	9,5	92	90	26	25,46
								34	30,0	31,5	MR45x2	42,0	38	41	24		100		30	26,45

Инв. № дубликата		1121
Инв. № подлинника		
№ изм.	3	
№ изв.	11179	

4. Конструкция и размеры переходных крестовин исполнения 2 должны соответствовать указанным на черт. 2 и в табл. 2.

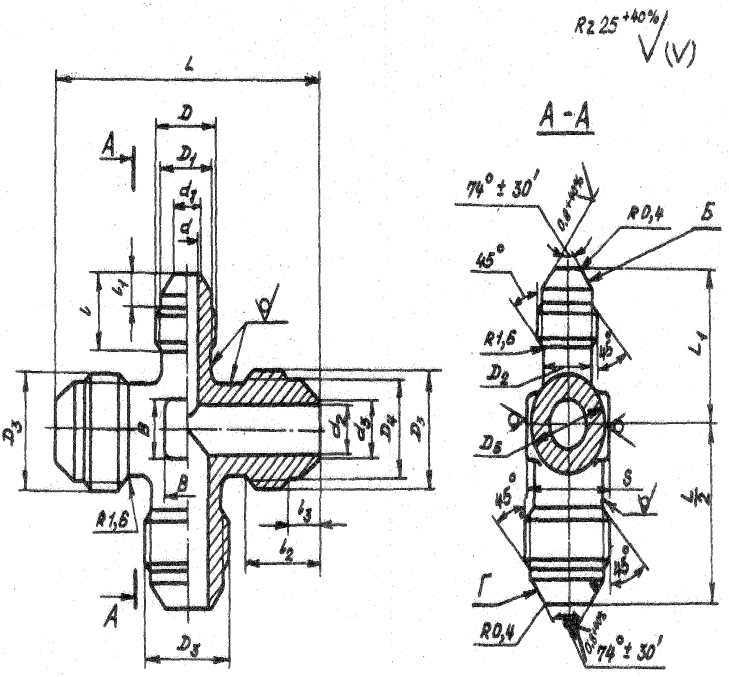

Черт. 2

Лит. изм. 1 2
№ изв. 6614 9206
Инв. № дубликата 1121
Инв. № подлинника

Таблица 2

Наружный диаметр труб D_H	d	d_1	D	D_1	D_2	l	l_1	Наружный диаметр труб D_H	d_2	d_3	D_3	D_4	D_5	S	l_2	l_3	L	L_1	B	Масса 100 шт., кг
4	2,7	3,6	MR10x1	8,5	8	12	4,5	6	3,7	4,6	MR12x1	10,5	10	12	13	5,5	46	22	6	2,14
								8	5,5	6,6	MR14x1	12,5	12	14			48	23	7	3,02
6	3,7	4,6	MR12x1	10,5	10	13	5,5											24		3,24
								10	7,5	8,8	MR16x1	14,5	14	17	14	5,0	52	25	9	4,11
8	5,5	6,6	MR14x1	12,5	12			6	3,7	4,6	MR12x1	10,5	10	14	13	5,5	48	24	6	3,34
								10	7,5	8,8	MR16x1	14,5	14	17	14	5,0	52	25	9	4,30
								12	9,5	10,8	MR20x1,5	17,8	16	19	17	6,5	62	27	10	6,60
								14	11,5	12,8	MR22x1,5	19,8	18	22		6,0	66	28	13	8,19
								16	13,5	14,8	MR24x1,5	21,8	20		18	6,5	70	29	15	9,55
								18	15,5	16,8	MR27x1,5	24,8	22	24		7,0	74	32	17	12,10
10	7,5	8,8	MR16x1	14,5	14	14	5,0	6	3,7	4,6	MR12x1	10,5	10	17	13	5,5	50	30	6	4,91
								12	9,5	10,8	MR20x1,5	17,8	16	19	17	6,5	62	28	10	6,82
								14	11,5	12,8	MR22x1,5	19,8	18	22		6,0	66	29	13	8,40
								16	13,5	14,8	MR24x1,5	21,8	20		18	6,5	70	30	15	9,84
								18	15,5	16,8	MR27x1,5	24,8	22	24		7,0	74	33	17	12,35
12	9,5	10,8	MR20x1,5	17,8	16	17	6,5	10	7,5	8,8	MR16x1	14,5	14	19	14	5,0	60	30	9	6,81
								14	11,5	12,8	MR22x1,5	19,8	18	22	17	6,0	66	32	13	9,07
								16	13,5	14,8	MR24x1,5	21,8	20		18	6,5	70	33	15	10,44
								18	15,5	16,8	MR27x1,5	24,8	22	24		7,0	74	34	17	12,98
								20	17,0	18,5	MR30x1,5	27,8	24	27	19	8,0	78	35	18	15,20
								22	19,0	20,5	MR33x2	30,0	27		22	8,5	86	37	21	16,80
								25	22,0	23,5			28	30		7,5	88		22	17,03
								28	25,0	26,5	MR39x2	36,0	34	36	23	9,5	96	41	28	26,91
14	11,5	12,8	MR22x1,5	19,8	18		6,0	6	3,7	4,6	MR12x1	10,5	10	22	13	5,5	56	28	6	4,49
								8	5,5	6,6	MR14x1	12,5	12				60	30	7	8,51
								10	7,5	8,8	MR16x1	14,5	14		14	5,[illegible]	64	32	9	8,96
								12	9,5	10,8	MR20x1,5	17,8	16		17	6,[illegible]	66	33	10	9,30
								16	13,5	14,8	MR24x1,5	21,8	20		18		70		15	10,74
								18	15,5	16,8	MR27x1,5	24,8	22	24		7,[illegible]	74	35	17	13,40
								20	17,0	18,5	MR30x1,5	27,8	24	27	19	8,[illegible]	78		18	16,38
								22	19,0	20,5	MR33x2	30,0	27		22	8,[illegible]	86	38	21	18,40
								25	22,0	23,5			28	30		7,[illegible]	88		22	20,11
								28	25,0	26,5	MR39x2	36,0	34	36	23	9,[illegible]	96	42	28	27,86

Инв. № дубликата | Инв. № подлинника | 1121 | № изм. 3 | № изв. 11179

Продолжение табл. 2

Размеры, мм

Наружный диаметр труб $D_н$	d	d_1	D	D_1	D_2	b	l_1	Наружный диаметр трубки $D_{тр}$	d_2	d_3	D_3	D_4	D_5	B	l_2	l_3	L	L_1	B	Масса 100 шт., кг
16	13,5	14,8	MR24x1,5	21,8	20	18	6,5	6	3,7	4,6	MR12x1	10,5	10	22	13	5,5	58	30	6	8,16
								8	5,5	6,6	MR14x1	12,5	12				60	31	7	8,65
								12	9,5	10,8	MR20x1,5	17,8	16		17	6,5	68	34	10	9,74
								14	11,5	12,8	MR22x1,5	19,8	18			6,0		35	13	10,20
								18	15,5	16,8	MR27x1,5	24,8	22	24	18	7,0	74	36	17	13,74
								20	17,0	18,5	MR30x1,5	27,8	24	27	19	8,0	78	37	18	13,76
								22	19,0	20,5	MR33x2	30,0	27		22	8,5	86	39	21	20,00
								25	22,0	23,5			28	30		7,5	88		22	21,94
								28	25,0	26,5	MR39x2	36,0	34	36	23	9,5	96	43	28	29,13
18	15,5	16,8	MR27x1,5	24,8	22		7,0	12	9,5	10,8	MR20x1,5	17,8	16	24	17	6,5	68	34	10	13,14
								14	11,5	12,8	MR22x1,5	19,8	18			6,0			13	13,31
								20	17,0	18,5	MR30x1,5	27,8	24	27	19	8,0	78	38	18	17,50
								22	19,0	20,5	MR33x2	30,0	27		22	8,5	86	39	21	19,70
20	17,0	18,5	MR30x1,5	27,8	24	19	8,0											41		20,39
								25	22,0	23,5			28	30		7,5	88		22	20,68
22	19,0	20,5	MR33x2	30,0	27	22	8,5	28	25,0	26,5	MR39x2	36,0	34	36	23	9,5	96	46	28	28,76
								34	30,0	31,5	MR45x2	42,0	38	41	24		104	50	30	37,17
25	22,0	23,5			28		7,5	16	13,5	14,8	MR24x1,5	21,8	20	30	18	6,5	80	40	15	13,21

Инв. № дубликата
Инв. № подлинника
1121
№ изм. 3
№ изв. 11179

5. Конструкция и размеры переходных крестовин исполнения 3 должны соответствовать указанным на черт. 3 и в табл. 3.

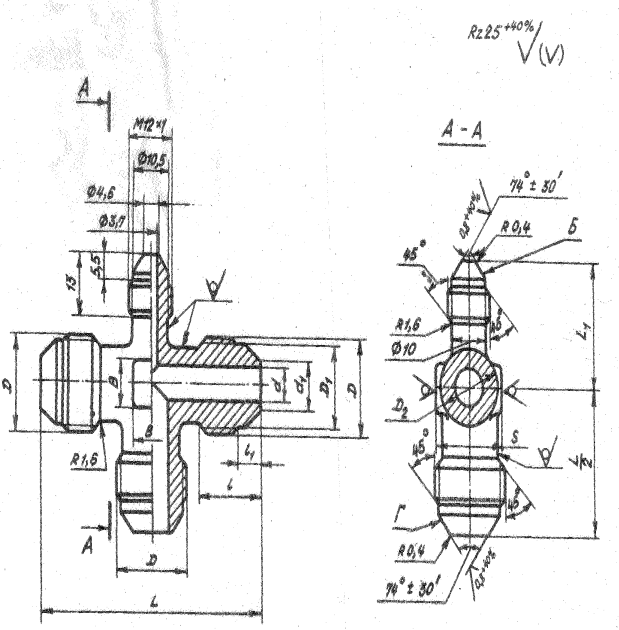

Черт. 3

Инв. № дубликата
Инв. № подлинника
1121
Лист изм.
№ изв.
2
9206

Инв. № дубликата		Лит.изм.	3										
Инв. № подлинника	1121	№ изв.	11179										

Таблица 3

Размеры, мм

Наружный диаметр труб $D_н$	d	d_1	D	D_1	D_2	S	l	l_1	L	L_1	B	Масса 100 шт., кг
4	2,7	3,6	MR 10x1	8,5	8	10	12	4,5	44	22	6	1,57
12	9,5	10,8	MR 20x1,5	17,8	16	19	17	6,5	62	27	10	5,54
14	11,5	12,8	MR 22x1,5	19,8	18	22		6,0	66	28	13	7,38
16	13,5	14,8	MR 24x1,5	21,8	20		18	6,5	70	30	15	9,07
18	15,5	16,8	MR 27x1,5	24,8	22	24		7,0	74	31	17	11,80
20	17,0	18,5	MR 30x1,5	27,8	24	27	19	8,0	78	32	18	14,40
22	19,0	20,5	MR 33x2	30,0	27		22	8,5	86	34	21	18,80
25	22,0	23,5			28	30		7,5	88		22	23,80
28	25,0	26,5	MR 39x2	36,0	34	36	23	9,5	98	38	28	24,48
30	27,0	28,5						7,5				24,80
32	28,0	29,5	MR 42x2	39,0	38	41		8,0	104	40	30	28,24
34	30,0	31,5	MR 45x2	42,0			24	9,5				34,40
36	32,0	33,5	MR 48x2	45,0	43	46	25		110	41		38,80
38	34,0	35,8						8,0				40,32

6. Материал: штамповка из титановых сплавов ВТ3-1, ВТ6.

7. Термическая обработка: отжечь, группа контроля 5 ОСТ 1 00021-78.

8. Резьба - по ОСТ 1 00105-83, поле допуска - 6е.

9. Неуказанные предельные отклонения размеров, формы и расположения поверхностей - по ОСТ 1 00022-80.

10. Предельные отклонения размеров необрабатываемых поверхностей - по ОСТ 1 41187-78, класс точности 5.

11. Допуск радиального биения поверхностей Б и Г относительно оси соответствующих резьб для крестовин:

- с резьбой до М*Р*24х1,5 - не более 0,05 мм;
- с резьбой свыше М*Р*24х1,5 - не более 0,07 мм.

12. Покрытие: Ан.Окс 2-3*.

13. Маркировать и клеймить - по ОСТ 1 00537-72.

14. Технические условия - по ОСТ 1 00537-72.

15. Для обозначения переходных крестовин из сплава ВТ6 принят код "1".

Пример наименования и обозначения переходной крестовины исполнения 1 к трубопроводам D_H =8 мм и D_{H_1} =12 мм из сплава ВТ3-1:

Крестовина переходная 1-8-12-ОСТ 1 10329-72

То же исполнения 3 к трубопроводу D_H =12 мм:

Крестовина переходная 3-12-ОСТ 1 10329-72

То же из сплава ВТ6:

Крестовина переходная 1-8-12-1-ОСТ 1 10329-72

Крестовина переходная 3-12-1-ОСТ 1 10329-72

*По действующему в отрасли документу.

№ изм. 1 2 3
№ изв. 6614 9206 11179
Инв. № подлинника 1121
Инв. № дубликата

ЛИСТ РЕГИСТРАЦИИ ИЗМЕНЕНИЙ

№ изм.	Номера страниц				Номер "Изв. об изм."	Подпись	Дата	Срок введения изменения
	измененных	замененных	новых	аннулированных				
1.	1,4,9	–	–	–	6614	Карасев	30.04.77г.	01.07.77г.
2.	1,2,4,6,7,9	–	10	–	9206	Карасев	28.02.85г.	01.01.86г.

Инв. № дубликата | 1121

Инв. № подл. | ка

gost.e-ecolog.ru