УДК 621.643.4.063

Группа Г18

ОТРАСЛЕВОЙ СТАНДАРТ

ТРОЙНИКИ ФЛАНЦЕВЫЕ ПЕРЕХОДНЫЕ
Конструкция и размеры

ОСТ 1 10327-72

На 7 страницах

Введен впервые

Проверено в 1989 г.
Проверено в 1984 г.

ОКП 75 9510

Распоряжением Министерства от 22 декабря 1972 г. № 087-16

срок введения установлен с 1 января 1974 г.

Несоблюдение стандарта преследуется по закону

1. Настоящий стандарт распространяется на фланцевые переходные тройники, предназначенные для соединений трубопроводов по наружному конусу.

Инв. № подлинника 1119 | Инв. № дубликата | Изм. 1 6614 | 2 9206 | 3 11179

Издание официальное ГР 2111 от 08.05.73 Перепечатка воспрещена

gost.e-ecolog.ru

2 Фланцевые переходные тройники могут изготовляться в двух исполнениях

3 Конструкция и размеры фланцевых переходных тройников исполнения 1 должнь соответствовать указаннь м на черт 1 и в табл 1

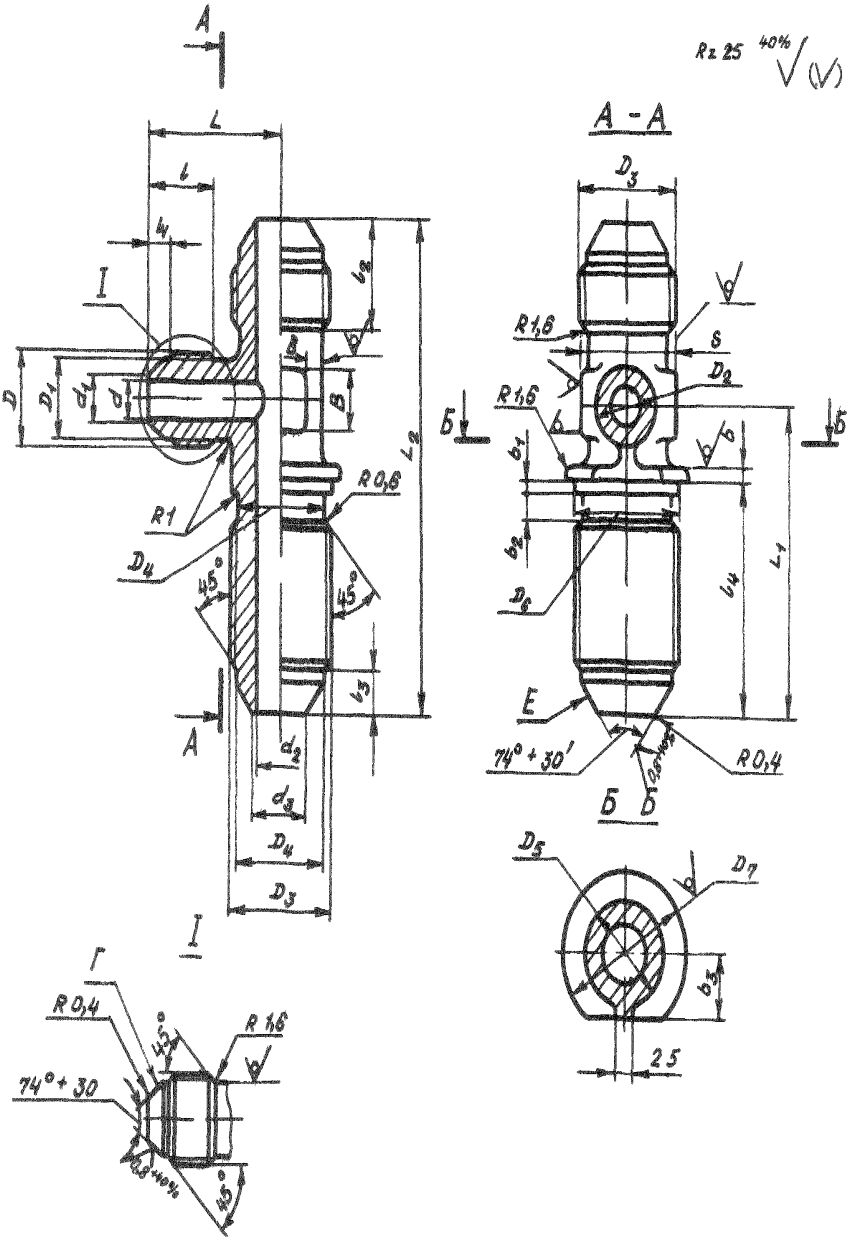

Черт 1

Лит изм 2
№ изв 9206
1119
Инв № дубликата
Инв № подлинника

Размеры, мм

Таблица 1

Наружный диаметр трубы D_N	d	d_1	D	D_1	D_2	l	l_1	Наружный диаметр трубы D_{N_1}	d_2	d_3	D_3	D_4	D_5	D_6	D_7	S	l_2	l_3	l_4	L	L_1	L_2	b	b_1	b_2	b_3	β	Масса 100 шт., кг
6	3,7	4,6	MR12x1	10,5	10	13	5,5	8	5,5	6,6	MR14x1	12,5	12	14,2	18	14	13	5,5	30,5	23	43	66	2,0	2,0	3,5	7,1	7	3,82
								10	7,5	8,8	MR16x1	14,5	14	16,2	20	17	14	5,0	32,5	25	45	69				8,1	9	4,64
								12	9,5	10,8	MR20x1,5	17,8	16	20,2	24	19	17	6,5	35,5	27	48	78			4,5	10,1	10	5,27
								14	11,5	12,8	MR22x1,5	19,8	18	22,2	27	22		6,0		29	49	77				11,1	13	7,88
								16	13,5	14,8	MR24x1,5	21,8	20	24,2	29		18	6,5	38,0	30	50	79	2,5	2,5		12,1	15	9,42
								18	15,5	16,8	MR27x1,5	24,8	22	27,2	32	24		7,0	39,0	32	51	81				13,6	17	11,64
								20	17,0	18,5	MR30x1,5	27,8	24	30,2	35	27	19	8,0	40,0	33	52	82				15,1	18	13,95
								22	19,0	20,5	MR33x2	30,0	27	33,2	38		22	8,5	44,0	34	57	90			5,5	16,6	21	16,40
								25	22,0	23,5			28			30		7,5		35		91					22	19,39
								28	25,0	26,5	MR39x2	36,0	34	39,2	44	36	23	9,5	46,0	38	62	97				19,6	26	22,10
8	5,5	6,6	MR14x1	12,5	12			10	7,5	8,8	MR16x1	14,5	14	16,2	20	17	14	5,0	32,5	25	46	71	2,0	2,0	3,5	8,1	9	5,02
								12	9,5	10,8	MR20x1,5	17,8	16	20,2	24	19	17	6,5	35,5	27	47	75			4,5	10,1	10	5,75
								14	11,5	12,8	MR22x1,5	19,8	18	22,2	27	22		6,0		29	50	79				11,1	13	8,00
10	7,5	8,8	MR16x1	14,5	14	14	5,0	12	9,5	10,8	MR20x1,5	17,8	16	20,2	24	19		6,5		28	48	77				10,1	10	6,14
								14	11,5	12,8	MR22x1,5	19,8	18	22,2	27			6,0		30	51	81				11,1	13	8,48
								16	13,5	14,8	MR24x1,5	21,8	20	24,2	29	22	18	6,5	38,0	31	52	83	2,5	2,5	4,5	12,1	15	10,27
12	9,5	10,8	MR20x1,5	17,8	16	17	6,5	14	11,5	12,8	MR22x1,5	19,8	18	22,2	27		17	6,0	35,5		53	85	2,0	2,0		11,1	13	8,74
								16	13,5	14,8	MR24x1,5	21,8	20	24,2	29		18	6,5	38,0	34	54	87				12,1	15	10,91
								18	15,5	16,8	MR27x1,5	24,8	22	27,2	32	24		7,0	39,0	36	55	89				13,6	17	13,10
								20	17,0	18,5	MR30x1,5	27,8	24	30,2	35	27	19	8,0	40,0	37	56	90				15,1	18	14,98
								22	19,0	20,5	MR33x2	30,0	27	33,2	38		22	8,5	44,0	38	61	98			5,5	16,6	21	17,90
								25	22,0	23,5			28			30		7,5		39		99					24	18,79
								28	25,0	26,5	MR39x2	36,0	34	39,2	44	36	23	9,5	46,0	42	66	104				19,6	26	23,38
14	11,5	12,8	MR22x1,5	19,8	18		6,0	16	13,5	14,8	MR24x1,5	21,8	20	24,2	29	22	18	6,5	38,0	34	55	89	3,5	2,5	4,5	12,1	15	11,50
								18	15,5	16,8	MR27x1,5	24,8	22	27,2	32	24		7,0	39,0	36	56	91				13,6	17	13,85
								20	17,0	18,5	MR30x1,5	27,8	24	30,2	35	27	19	8,0	40,0	37	57	92				15,1	18	15,91
								22	19,0	20,5	MR33x2	30,0	27	33,2	38		22	8,5	44,0	38	62	100			5,5	16,6	21	18,50
								28	25,0	26,5	MR39x2	36,0	34	39,2	44	36	23	9,5	46,0	42	67	107				19,6	27	23,80
16	13,5	14,8	MR24x1,5	21,8	20	18	6,5	18	15,5	16,8	MR27x1,5	24,8	22	27,2	32	24	18	7,0	39,0	35	57	93			4,5	13,6	17	14,09
								20	17,0	18,5	MR30x1,5	27,8	24	30,2	35	27	19	8,0	40,0	36	58	94				15,1	18	16,35
								22	19,0	20,5	MR33x2	30,0	27	33,2	38		22	8,5	44,0	39	63	101			5,5	16,6	21	19,34
18	15,5	16,8	MR27x1,5	24,8	22		7,0	20	17,0	18,5	MR30x1,5	27,8	24	30,2	35		19	8,0	40,0	38	60	98			4,5	15,1	18	17,40
								22	19,0	20,5	MR33x2	30,0	27	33,2	38		22	8,5	44,0	39	64	104			5,5	16,6	21	19,82

Инв. № дубликата | Инв. № подлинника | 1119

Инв. № подл. | 11179 | 3 | Взам. инв. №

4 Конструкция и размерь фланцевьх переходньх тройников исполнения 2 должнь соответствовать указаннь м на черт 2 и в табл 2

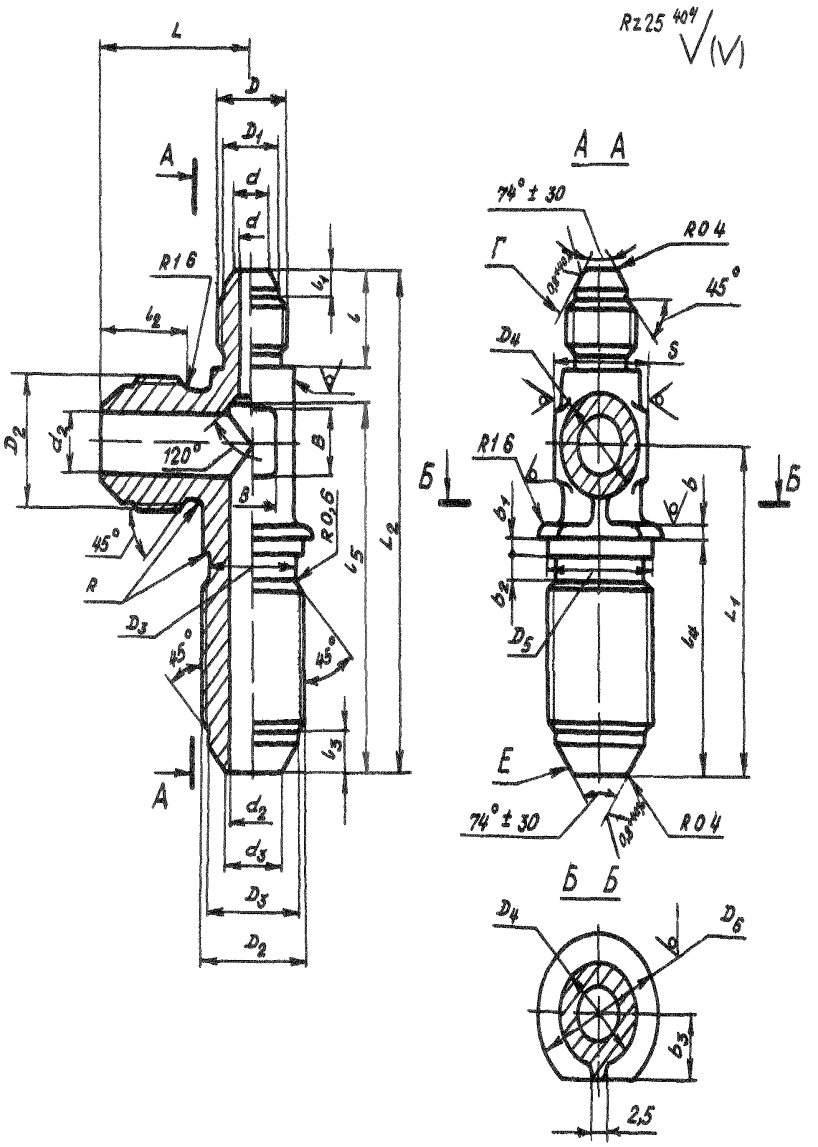

Черт 2

Инв № дубликата
Инв № подлинника
Ли изм 2
№ изв 9206
1 9

Таблица 2

Размеры, мм

Наружный диаметр трубы $D_н$	d	d_1	D	D_1	l	l_1	Наружный диаметр трубы $D_н$	d_2	d_3	D_2	D_3	D_4	D_5	D_6	S	l_2	l_3	l_4	l_5	L	L_1	L_4	b	b_1	b_2	b_3	B	Масса 100 шт., кг
6	3,7	4,6	MR12x1	10,5	15	5,5	8	5,5	6,6	MR 14x1	12,5	12	14,2	18	14	13	6,5	30,5	48	24	44	68	2,0	2,0	3,5	7,1	7	3,66
							10	7,5	8,8	MR 16x1	14,5	14	16,2	20	17	14	5,0	32,5	52	26	47	72				8,1	9	4,53
							12	9,5	10,8	MR 20x1,5	17,8	16	20,2	24	19	17	6,5	35,5	56	31	50	76			4,5	10,1	10	5,50
							14	11,5	12,8	MR 22x1,5	19,8	18	22,2	27	22		6,0		61	33	54	81				11,1	13	8,10
							16	13,5	14,8	MR 24x1,5	21,8	20	24,2	29		18	6,5	38,0	64	35	56	84	2,5	2,5		12,1	15	10,37
							18	15,5	16,8	MR 27x1,5	24,8	22	27,2	32	24		7,0	39,0	67	37	58	87				13,6	17	13,11
							20	17,0	18,5	MR 30x1 5	27,8	24	30,2	35	27	19	8,0	40,0	71	39	61	91				15,1	18	16,06
							22	19,0	20,5	MR 33x1	30,0	27	33,2	38		22	8,5	44,0	78	43	67	99			5,5	16,6	21	19,44
							25	22,0	23,5			28			30		7,5		79	44							22	21,33
							28	25,0	26,5	MR 39x2	36,0	34	39,2	44	36	23	9,5	46,0	89	48	75	109				19,6	26	26,87
8	5,5	6,6	MR14x1	12,5			10	7,5	8,8	MR 16x1	14,5	14	16,2	20	17	14	5,0	32,5	52	26	47	72	2,0	2,0	3,5	8,1	9	4,70
							12	9,5	10,8	MR 20x1,5	17,8	16	20,2	24	19	17	6,5	35,5	56	31	50	76			4,5	10,1	10	5,67
							14	11,5	12,8	MR 22x1,5	19,8	18	22,2	27	22		6,0		61	33	54	81				11,1	13	8,26
							16	13,5	14,8	MR 24x1,5	21,8	20	24,2	29		18	6,5	38,0	64	35	56	84	2,5	2,5		12,1	15	10,52
							18	15,5	16,8	MR 27x1,5	24,8	22	27,2	32	24		7,0	39,0	67	37	58	87				13,6	17	13,92
							20	17,0	18,5	MR 30x1,5	27,8	24	30,2	35	27	19	8,0	40,0	71	39	61	91				15,1	18	16,32
10	7,5	8,8	MR16x1	14,5	16	5,0	12	9,5	10,8	MR 20x1,5	17,8	16	20,2	24	19	17	6,5	35,5	56	31	50	77	2,0	2,0	4,5	10,1	10	5,82
							14	11,5	12,8	MR 22x1 5	19,8	18	22,2	27	22		6,0		61	33	54	82				11,1	13	8,40
							16	13,5	14,8	MR 24x1,5	21,8	20	24,2	29		18	6,5	38,0	64	35	56	83	2,5	2,5		12,1	15	10,68
							18	15,5	16,8	MR 27x1,5	24,8	22	27,2	32	24		7,0	39,0	67	37	58	88				13,6	17	13,44
							20	17,0	18,5	MR 30x1,5	27,8	24	30,2	35	27	19	8,0	40,0	71	39	61	92				15,1	18	16,66
12	9,5	10,8	MR20x1,5	17,8	20	6,5	14	11,5	12,8	MR 22x1,5	19,8	18	22,2	27	22	17	6,0	35,5	61	33	54	86	2,0	2,0	4,5	11,1	13	8,74
							16	13,5	14,8	MR 24x1,5	21,8	20	24,2	29		18	6,5	38,0	64	35	56	89	2,5	2,5		12,1	15	11,00
							18	15,5	16,8	MR 27x1,5	24,8	22	27,2	32	24		7,0	39,0	67	37	58	92				13,6	17	13,75
							20	17,0	18,5	MR30x1,5	27,8	24	30,2	35	27	19	8,0	40,0	71	39	61	96				15,1	18	16,90
							22	19,0	20,5	MR 33x2	30,0	27	33,2	38		22	8,5	44,0	78	43	67	104			5,5	16,6	21	20,80
							25	22,0	23,5			28			30		7,5		79	44							22	21,95
							28	25,0	26,5	MR 39x2	36,0	34	39,2	44	36	23	9,5	46,0	89	48	75	114				19,6	26	27,62
14	11,5	12,8	MR22x1,5	19,8		6,0	16	13,5	14,8	MR 24x1,5	21,8	20	24,2	29	22	18	6,5	38,0	64	35	56	89	2,5	2,5	4,5	12,1	15	11,32
							18	15,5	16,8	MR 27x1,5	24,8	22	27,2	32	24		7,0	39,0	67	37	58	93				13,6	17	14,50
							20	17,0	18,5	MR30x1,5	27,8	24	30,2	35	27	19	8,0	40,0	71	39	61	96				15,1	18	17,15
							22	19,0	20,5	MR 33x2	30,0	27	33,2	38		22	8,5	44,0	78	43	67	104			5,5	16,6	21	20,58
16	13,5	14,8	MR24x1,5	21,8	21	6,5	18	15,5	16,8	MR27x1,5	24,8	22	27,2	32	24	18	7,0	39,0	67	37	58	93			4,5	13,6	17	14,41
							20	17,0	18,5	MR 30x1,5	27,8	24	30,2	35		19	8,0	40,0	71	39	61	97				15,1	18	17,80
							22	19,0	20,5	MR 33x2	30,0	27	33,2	38	27	22	8,5	44,0	78	43	67	105			5,5	16,6	21	20,74
18	15,5	16,8	MR27x1,5	24,8		7,0	20	17,0	18,5	MR 30x1,5	27,8	24	30,2	35		19	8,0	40,0	71	39	61	97			4,5	15,1	18	18,14
							22	19,0	20,5	MR 33x2	30,0	27	33,2	38		22	8,5	44,0	78	43	67	105			5,5	16,6	21	21,02

Инв. № дубликата
Инв. № подлинника 1119
№ изм. 3
№ изв. 11179

5 Материал штамповка из титановых сплавов ВТ3-1 ВТ6

6 Термическая обработка отжечь группа контроля 5 ОСТ 1 00021 78

7 Резьба - по ОСТ 1 00105-83 поле допуска - 6е

8 Проточки резьбы для тройников исполнения 2 - по ОСТ 1 00010-81

9 Неуказанные предельные отклонения размеров формы и расположения поверхностей - по ОСТ 1 00022-80

10 Предельные отклонения размеров необрабатываемых поверхностей - по ОСТ 1 41187 78 класс точности 5

11 Допуск радиального биения поверхностей Г и I относительно оси соответствующих резьб для тройников

с резьбой до MR 24 x 1 5 не более 0 05 мм

- с резьбой свыше MR 24 x 1 5 не более 0 07 мм

12 Покрытие Ан Окс 2-3*

13 Маркировать и клеймить по ОСТ 1 00537-72

14 Технические условия - по ОСТ 1 00537-72

15 Для обозначения фланцевых переходных тройников из сплава ВТ6 принят код "1"

Пример наименования и обозначения фланцевого переходного тройника исполнения 1 к трубопроводам D_H =8 мм и D_{H_1} =12 мм из сплава ВТ3-1

Тройник фланцевый переходной 1 8-12 ОСТ 1 10327-72

То же из сплава ВТ6

Тройник фланцевый переходной 1 8-12-1-ОСТ 1 10327-72

* По действующему в отрасли документу

Инв № дубликата	Инв № подлинника	N изм	N изв	1	2	3
	1119			6614	9206	11179

ЛИСТ РЕГИСТРАЦИИ ИЗМЕНЕНИЙ

№ изм	Номера страниц				Номер "Изв. об изм	Подпись	Дата	Срок введения изменения
	изме-ненных	заме-ненных	новых	анну-лиро-ванных				
1	16	-	-	-	6614	Карамышев	30.01.74	01.07.77г
2	1,2,4 6	-	7	-	9206	Карамышев	26.02.86	01.01.86г

Инв. № дубл. 1119
Инв. № подл.
gost.e-ecolog.ru