УДК 621.643.4.063 Группа Г18

ОТРАСЛЕВОЙ СТАНДАРТ

ОСТ 1 10325-72

ТРОЙНИКИ ФЛАНЦЕВЫЕ
Конструкция и размеры

На 7 страницах

Введен впервые

Проверено в 1989 г.

Проверено в 1984 г.

ОКП 75 9510

Распоряжением Министерства от 22 декабря 1972 г. № 087-16

срок введения установлен с 1 января 1974 г.

Несоблюдение стандарта преследуется по закону

1. Настоящий стандарт распространяется на фланцевые тройники, предназначенные для соединений трубопроводов по наружному конусу.

Издание официальное ГР 2109 от 08.05.73

Перепечатка воспрещена

Лит.изм. 1 2 3
№ изв. 6614 9206 11179
1117
ив. № дубликата
ив. № подлинника
gost.e-ecolog.ru

2. Фланцевые тройники могут изготовляться в двух исполнениях.

3. Конструкция и размеры фланцевых тройников исполнения 1 должны соответствовать указанным на черт. 1 и в табл. 1.

Rz 25 +40% V (V)

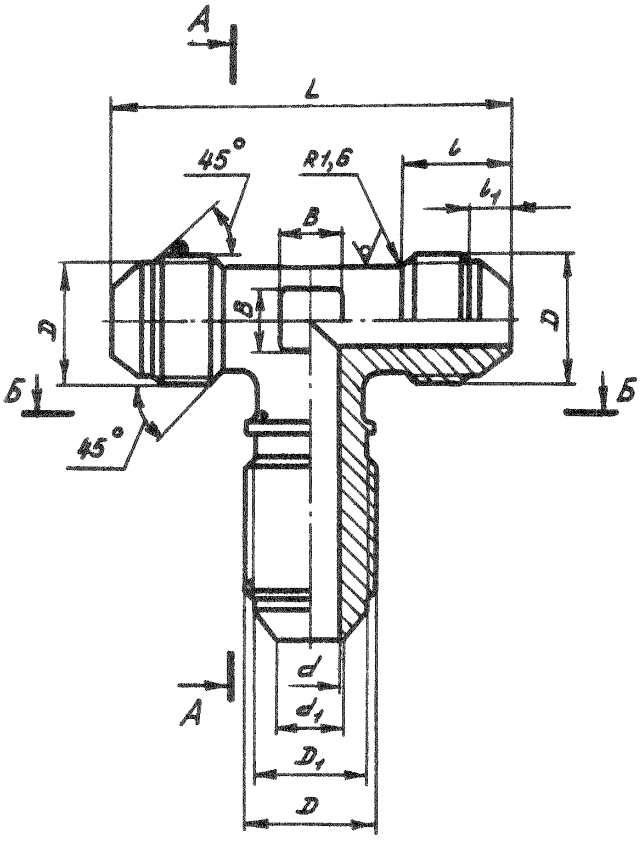

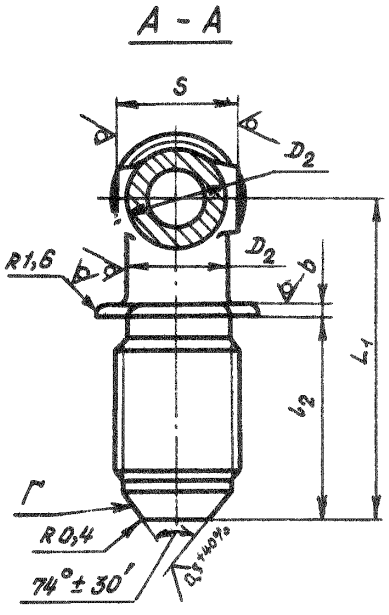

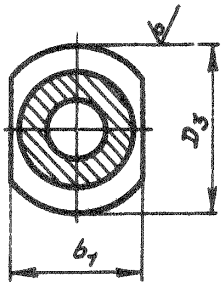

Черт. 1

Инв. № дубликата | 1117
Инв. № подлинника
Лит.изм. | 2
№ изв. | 9206

Таблица 1

Размеры, мм

Наружный диаметр труб $D_н$	d	d_1	D	D_1	D_2	D_3	S	l	l_1	l_2	L	L_1	b Пред. откл. ±0,2	b_1	B	Масса 100 шт., кг
4	2,7	3,6	MR10x1	8,5	8	18	10	12	4,5	25	42	39	2	12	6	1,76
6	3,7	4,6	MR12x1	10,5	10	20	12	13	5,5	26	46	40		14		2,16
8	5,5	6,6	MR14x1	12,5	12		14			27	48	43		16	7	3,73
10	7,5	8,8	MR16x1	14,5	14	22	17	14	5,0	29	52	46		18	9	4,78
12	9,5	10,8	MR20x1,5	17,8	16	26	19	17	6,5	32	62	49		20	10	7,52
14	11,5	12,8	MR22x1,5	19,8	18	30	22		6,0		66	53		24	13	9,31
16	13,5	14,8	MR24x1,5	21,8	20	35		18	6,5	34	70	55		26	15	11,28
18	15,5	16,8	MR27x1,5	24,8	22	42	24		7,0	35	74	57		30	17	13,84
20	17,0	18,5	MR30x1,5	27,8	24	45	27	19	8,0	36	78	60		32	18	18,56
22	19,0	20,5	MR33x2	30,0	27	50		22	8,5	40	86	66	3	33	21	20,72
25	22,0	23,5			28		30		7,5		88			34	22	28,51
28	25,0	26,5	MR39x2	36,0	34	60	36	23	9,5	42	98	74		42	28	34,64
30	27,0	28,5							7,5							35,22
32	28,0	29,5	MR42x2	39,0	38		41		8,0		104			46	30	37,60
34	30,0	31,5	MR45x2	42,0				24	9,5	43		76				44,40
36	32,0	33,5	MR48x2	45,0	43	70		25		44	110	81		50		50,48
38	34,0	35,8					46		8,0							52,16

4. Конструкция и размеры фланцевых тройников исполнения 2 должны соответствовать указанным на черт. 2 и в табл. 2.

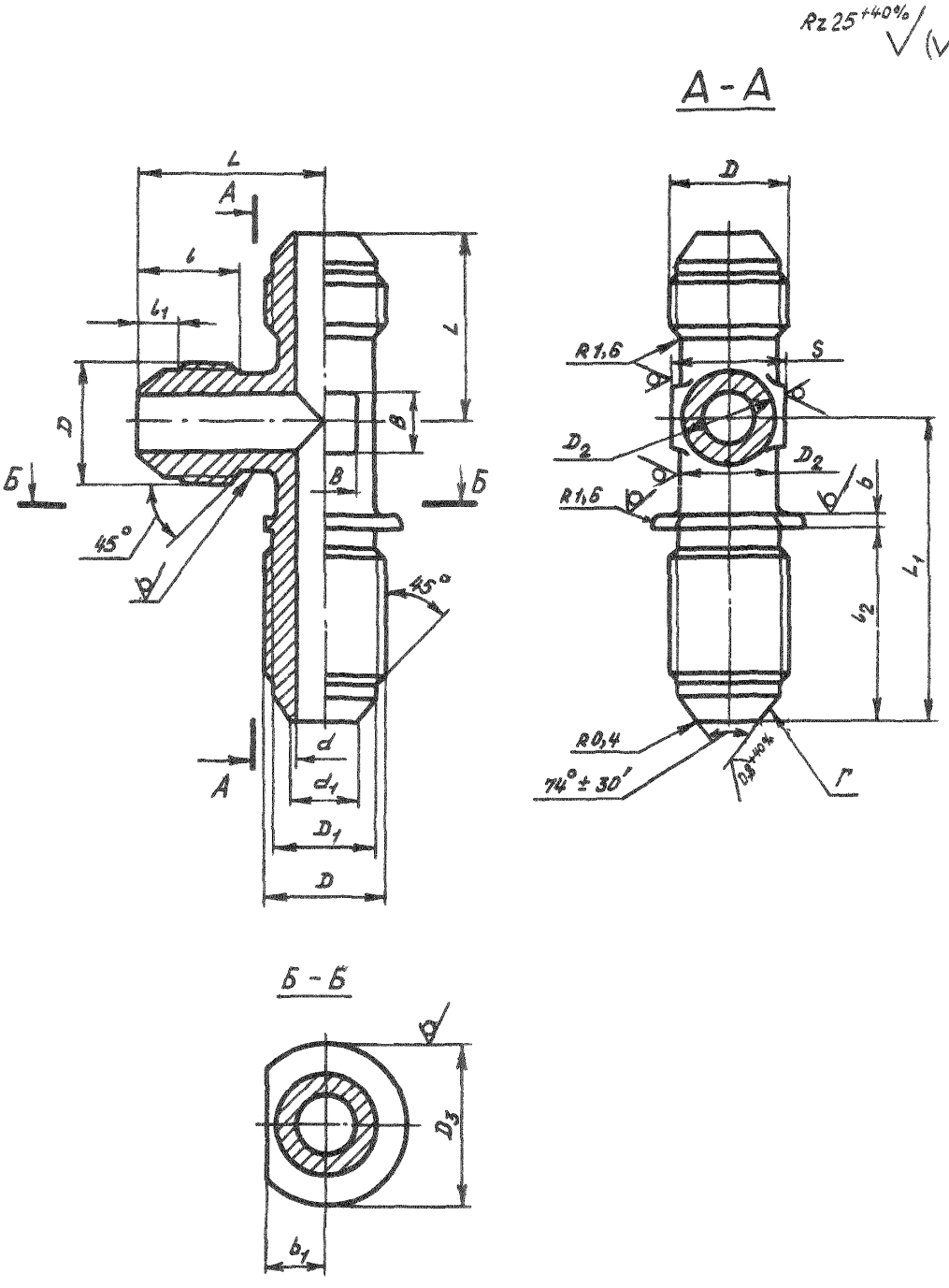

Черт. 2

Инв. № дубликата
Инв. № подлинника
1117
Лит.изм. 2
№ изв. 9206

Таблица 2

Размеры, мм

Наружный диаметр труб $D_н$	d	d_1	D	D_1	D_2	D_3	S	l	l_1	l_2	L	L_1	b Пред. откл. $\pm 0,2$	b_1	B	Масса 100 шт., кг
4	2,7	3,6	MR10x1	8,5	8	18	10	12	4,5	25	21	39	2	6,0	6	1,76
6	3,7	4,6	MR12x1	10,5	10	20	12	13	5,5	26	23	40		7,0		2,14
8	5,5	6,6	MR14x1	12,5	12		14			27	24	43		8,0	7	3,74
10	7,5	8,8	MR16x1	14,5	14	22	17	14	5,0	29	26	46		9,0	9	4,62
12	9,5	10,8	MR20x1,5	17,8	16	26	19	17	6,5	32	31	49		10,0	10	7,66
14	11,5	12,8	MR22x1,5	19,8	18	30	22		6,0		33	53		12,0	13	9,33
16	13,5	14,8	MR24x1,5	21,8	20	35		18	6,5	34	35	55		13,0	15	11,28
18	15,5	16,8	MR27x1,5	24,8	22	42	24		7,0	35	37	57		15,0	17	15,80
20	17,0	18,5	MR30x1,5	27,8	24	45	27	19	8,0	36	39	60		16,0	18	18,62
22	19,0	20,5	MR33x2	30,0	27	50		22	8,5	40	43	66	3	16,5	21	20,80
25	22,0	23,5			28		30		7,5		44			17,0	22	28,43
28	25,0	26,5	MR39x2	36,0	34	60	36	23	9,5	42	49	74		21,0	28	34,43
30	27,0	28,5							7,5							34,91
32	28,0	29,5	MR42x2	39,0	38		41		8,0		52			23,0	30	37,57
34	30,0	31,5	MR45x2	42,0				24	9,5	43		76				43,36
36	32,0	33,5	MR48x2	45,0	43	70	46	25		44	55	81		25,0		49,28
38	34,0	35,8							8,0							52,08

5. Материал: штамповка из титановых сплавов ВТ3-1, ВТ6.

6. Термическая обработка: отжечь, группа контроля 5 ОСТ 1 00021-78.

7. Резьба - по ОСТ 1 00105-83, поле допуска - 6е.

8. Проточки резьбы - по ОСТ 1 00010-81.

9. Неуказанные предельные отклонения размеров, формы и расположения поверхностей - по ОСТ 1 00022-80.

10. Предельные отклонения размеров необрабатываемых поверхностей - по ОСТ 1 41187-78, класс точности 5.

11. Допуск радиального биения поверхности Г относительно оси резьбы для тройников:

- с резьбой до М$\mathcal{R}$24 х 1,5 - не более 0,05 мм;
- с резьбой свыше М$\mathcal{R}$24 х 1,5 - не более 0,07 мм.

12. Покрытие: Ан.Окс 2-3*.

13. Маркировать и клеймить - по ОСТ 1 00537-72.

14. Технические условия - по ОСТ 1 00537-72.

15. Для обозначения фланцевых тройников из сплава ВТ6 принят код "1".

Пример наименования и обозначения фланцевого тройника исполнения 1 к трубопроводу $D_н$ =12 мм из сплава ВТ3-1:

Тройник фланцевый 1-12-ОСТ 1 10325-72

То же из сплава ВТ6:

Тройник фланцевый 1-12-1-ОСТ 1 10325-72

---

*По действующему в отрасли документу.

Инв. № дубликата 1117
Инв. № подлинника
№ изм 1 2 3
№ изв 6614 9206 11179

ЛИСТ РЕГИСТРАЦИИ ИЗМЕНЕНИЙ

№ изм.	Номера страниц				Номер "Изв. об изм."	Подпись	Дата	Срок введения изменения
	изме-ненных	заме-ненных	новых	анну-лиро-ванных				
1.	1,6	–	–	–	6614	Караськов	30.01.77.	01.07.77 г.
2.	1,2,4, 5,6	–	7	–	9206	Караськов	26.02.85 г.	01.01.86 г.

Инв. № дубл. ата

Инв. № подл. ника 1117

gost.e-ecolog.ru