УДК 621.643.4.063 Группа Г18

ОТРАСЛЕВОЙ СТАНДАРТ

ОСТ 1 10324-72

ТРОЙНИКИ ПЕРЕХОДНЫЕ
Конструкция и размеры

На 14 страницах

Введен впервые

Проверено в 1989 г.
Проверено в 1984 г.

ОКП 75 9510

Распоряжением Министерства от 22 декабря 1972 г. № 087-16
срок введения установлен с 1 января 1974 г.

Несоблюдение стандарта преследуется по закону

1. Настоящий стандарт распространяется на переходные тройники, предназначенные для соединений трубопроводов по наружному конусу.

Инв. № подлинника 1118 | Инв. № дубликата | Изм. № изв. 6614 9206 11179 | Лит. изм. 1 2 3

Издание официальное ГР 2108 от 08.05.73 Перепечатка воспрещена

gost.e-ecolog.ru

2 Переходные тройники могут изготовляться в пяти исполнениях

3 Конструкция и размеры переходных тройников исполнения 1 должны соответствовать указанным на черт 1 и в табл 1

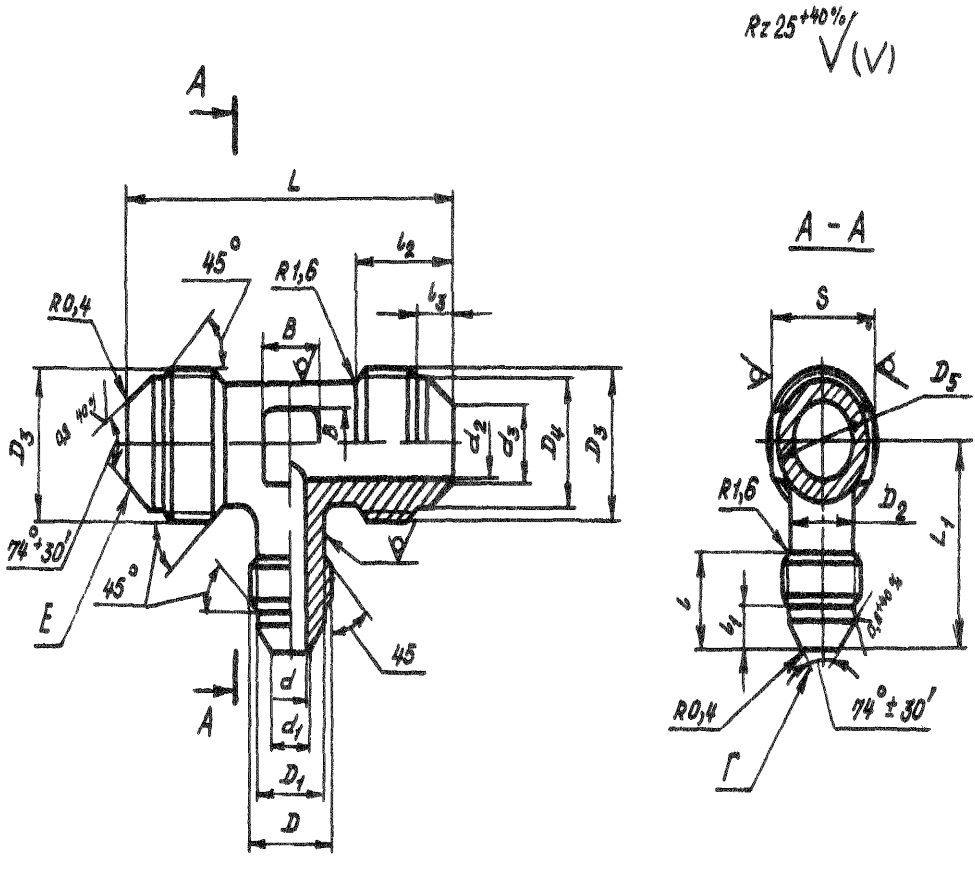

Черт 1

Инв № дубликата
Инв № подлинника
1116
Изм
Лист
№ изв
2
9206

Таблица 1

Размеры, мм

Наружный диаметр труб $D_н$	d	d_1	D	D_1	D_2	l	l_1	Наружный диаметр труб $D_{н1}$	d_2	d_3	D_3	D_4	D_5	S	l_2	l_3	L	L_1	B	Масса 100 шт., кг
4	2,7	3,6	MR 10x1	8,5	8	12	4,5	6	3,7	4,6	MR 12x1	10,5	10	12	13	5,5	44	22	6	1,82
								8	5,5	6,6	MR 14x1	12,5	12	14				23	7	2,13
6	3,7	4,6	MR 12x1	10,5	10												46	24		2,37
								10	7,5	8,8	MR 16x1	14,5	14	17	14	5,0	48	25	9	2,85
8	5,5	6,6	MR 14x1	12,5	12	13	5,5	6	3,7	4,6	MR 12x1	10,5	10	14	13	5,5		23	6	2,21
								10	7,5	8,8	MR 16x1	14,5	14	17	14	5,0	50	25	9	3,14
								12	9,5	10,8	MR 20x1,5	17,8	16	19	17	6,5	58	27	10	4,74
								14	11,5	12,8	MR 22x1,5	19,8	18	22		6,0		28	13	5,62
								16	13,5	14,8	MR 24x1,5	21,8	20		18	6,5	62	29	15	6,13
10	7,5	8,8	MR 16x1	14,5	14	14	5,0	6	3,7	4,6	MR 12x1	10,5	10	17	13	5,5	50	25	6	2,26
								8	5,5	6,6	MR 14x1	12,5	12					26	7	2,64
								12	9,5	10,8	MR 20x1,5	17,8	16	19	17	6,5	60	28	10	5,09
								14	11,5	12,8	MR 22x1,5	19,8	18	22		6,0		29	13	6,00
								16	13,5	14,8	MR 24x1,5	21,8	20		18	6,5	62	30	15	6,69
12	9,5	10,8	MR 20x1,5	17,8	16	17	6,5	6	3,7	4,6	MR 12x1	10,5	10	19	13	5,5	52	28	6	3,34
								8	5,5	6,6	MR 14x1	12,5	12					29	7	3,95
								10	7,5	8,8	MR 16x1	14,5	14		14	5,0	54	30	9	6,44
								14	11,5	12,8	MR 22x1,5	19,8	18	22	17	6,0	62	32	13	6,63
								16	13,5	14,8	MR 24x1,5	21,8	20		18	6,5	64	33	15	7,47
								18	15,5	16,8	MR 27x1,5	24,8	22	24		7,0		34	17	8,83
								20	17,0	18,5	MR 30x1,5	27,8	24	27	19	8,0	70	37	18	11,20
								22	19,0	20,5	MR 33x2	30,0	27		22	8,5	75	39	21	12,96
								25	22,0	23,5			28	30		7,5	76		22	13,57
								28	25,0	26,5	MR 39x2	36,0	34	36	23	9,5	80	43	26	15,24
								30	27,0	28,5						7,5			28	19,52
								36	32,0	33,5	MR 48x2	45,0	40	41	25	9,5	84	47	30	22,35
								38	34,0	35,8			43	46		8,0				25,60
14	11,5	12,8	MR 22x1,5	19,8	18		6,0	8	5,5	6,6	MR 14x1	12,5	12	22	13	5,5	56	29	7	4,48
								10	7,5	8,8	MR 16x1	14,5	14		14	5,0	60	31	9	4,96
								12	9,5	10,8	MR 20x1,5	17,8	16		17	6,5	68	33	10	7,68
								16	13,5	14,8	MR 24x1,5	21,8	20		18				15	8,86
								18	15,5	16,8	MR 27x1,5	24,8	22	24		7,0		35	17	9,44
								20	17,0	18,5	MR 30x1,5	27,8	24	27	19	8,0	70		18	11,28
								22	19,0	20,5	MR 33x2	30,0	27		22	8,5	77	39	21	14,24

Инв. № дубликата
Инв. № подлинника
1116
№ изм. 3
№ изв. 11179

Продолжение табл. 1

Размеры, мм

Наружный диаметр трубы $D_н$	d	d_1	D	D_1	D_2	l	l_1	Наружный диаметр трубы $D_{н_1}$	d_2	d_3	D_3	D_4	D_5	S	l_2	l_3	L	L_1	B	Масса 100 шт., кг
16	13,5	14,8	MR24x1,5	21,8	20	18	6,5	8	5,8	6,6	MR 14x1	12,5	12	22	13	5,5	60	31	7	4,00
								10	7,8	8,8	MR 16x1	14,5	14		14	5,0	62	32	9	4,64
								12	9,8	10,8	MR 20x1,5	17,8	16		17	6,5	70	34	10	7,52
								14	11,8	12,8	MR 22x1,5	19,8	18			6,0		35	13	8,52
								18	15,8	16,8	MR 27x1,5	24,8	22	24	18	7,0		36	17	10,03
								20	17,8	18,5	MR 30x1,5	27,8	24	27	19	8,0	72	37	18	11,88
								22	19,8	20,5	MR 33x2	30,0	27		22	8,5	79	40	21	15,20
18	15,5	16,8	MR27x1,5	24,8	22		7,0	10	7,8	8,8	MR 16x1	14,5	14	24	14	5,0	65	32	9	6,24
								12	9,8	10,8	MR 20x1,5	17,8	16		17	6,5	73	34	10	8,80
								14	11,8	12,8	MR 22x1,5	19,8	18			6,0		35	13	9,76
								16	13,8	14,8	MR 24x1,5	21,8	20		18	6,5	75	36	15	10,88
								20	17,8	18,5	MR 30x1,5	27,8	24	27	19	8,0	76	38	18	12,98
								22	19,8	20,5	MR 33x2	30,0	27		22	8,5	80	39	21	14,35
20	17,0	18,5	MR30x1,5	27,8	24	19	8,0	12	9,8	10,8	MR 20x1,5	17,8	16	27	17	6,5	76	35	10	8,47
								14	11,8	12,8	MR 22x1,5	19,8	18			6,0		36	13	10,89
								16	13,8	14,8	MR 24x1,5	21,8	20		18	6,5	78	37	15	12,16
								18	15,8	16,8	MR 27x1,5	24,8	22			7,0		39	17	13,60
								22	19,8	20,5	MR 33x2	30 0	27		22	8,5	82	41	21	15,06
								25	22,8	23,5			28	30		7,5	84		22	14,78
22	19,0	20,5	MR33x2	30,0	27	22	8 5	14	11,8	12,8	MR 22x1,5	19,8	18	27	17	6,0	79	40	13	12,64
								16	13,8	14,8	MR 24x1,5	21 8	20		18	6,5	81	41	15	13,12
								18	15,8	16,8	MR 27x1,5	24,8	22			7,0		43	17	14 88
								20	17,8	18,5	MR 30x1,5	27,8	24		19	8,0	83	46	18	17,42
								28	25,8	26,5	MR 39x2	36,0	34	36	23	9,5			26	18,78
								32	28,8	29,5	MR 42x2	39,0	38	41		8,0	90	50	30	29,71
								34	30,8	31,5	MR 45x2	42,0			24	9,5				26,01
25	22,0	23,5			28		7,5	16	13,8	14,8	MR 24x1,5	21,8	20	30	18	6,5	81	41	15	12,66
								18	15,8	16 8	MR 27x1,5	24,8	22			7,0		43	17	13,59
								20	17,8	18,5	MR 30x1,5	27,8	24		19	8,0	83	44	18	14,67
28	25,0	26,5	MR39x2	36,0	32	23	9,5	18	15,8	16,8	MR 27x1,5	24,8	22	36	18	7,0	87		17	16,52
								20	17,8	18,5	MR 30x1,5	27,8	24		19	8,0	89	45	18	17,94
								22	19,8	20,5	MR 33x2	30,0	27		22	8,5	97	47	21	21,91
38	34,0	35,8	MR48x2	45,0	43	25	8,0	28	25,8	26,5	MR 39x2	36,0	34	46	23	9,5	112	56	26	31,33

Инв. № дубликата
Инв. № подлинника
1116
№ изм. 2 9208
№ изв. 3 11179

4. Конструкция и размеры переходных тройников исполнения 2 должны соответствовать указанным на черт 2 и в табл. 2.

Rz 25 +40 %

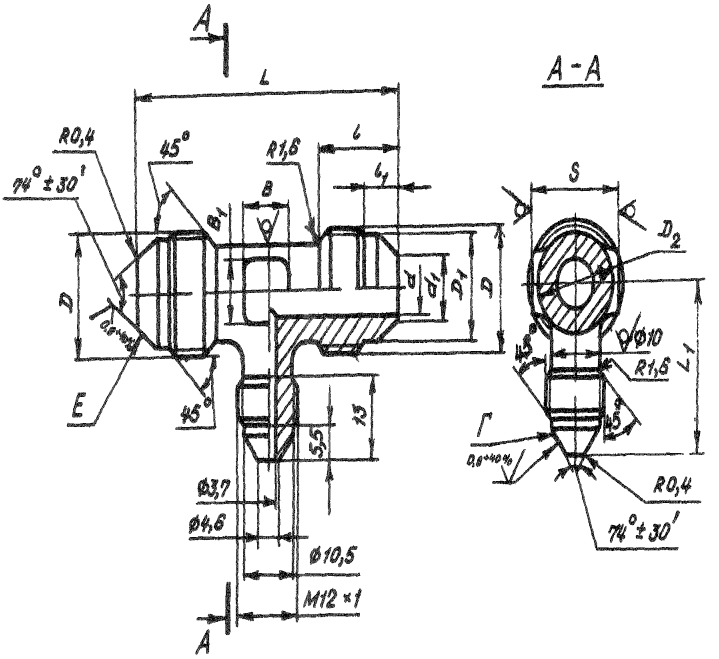

Черт 2

Инв. № дубликата
Инв. № подлинника
1116
Лит изм 2
№ изв 9206

Таблица 2

Размеры, мм

Наружный диаметр труб $D_н$	d	d_1	D	D_1	D_2	S	l	l_1	L	L_1	B	B_1	Масса 100 шт., кг
4	2,7	3,6	M R 10x1	8,5	8	10	12	4,5	44	22	6	6	1,31
12	9,5	10,8	M R 20x1,5	17,8	16	19	17	6,5	56	27	10	10	4,08
14	11,5	12,8	M R 22x1,5	19,8	18	22		6,0		28		13	5,44
16	13,5	14,8	M R 24x1,5	21,8	20		18	6,5	58	30	12	15	5,22
18	15,5	16,8	M R 27x1,5	24,8	22	24		7,0		31		17	6,86
20	17,0	18,5	M R 30x1,5	27,8	24	27	19	8,0	60	32	13	18	7,65
22	19,0	20,5	M R 33x2	30,0	27		22	8,5	68	34	14	21	9,63
25	22,0	23,5			28	30		7,5				22	12,21
28	25,0	26,5	M R 39x2	36,0	34	36	23	9,5	70	38	15	28	13,78
30	27,0	28,5						7,5					14,51
32	28,0	29,5	M R 42x2	39,0	38	41		8,0	72	40	16	30	16,08
34	30,0	31,5	M R 45x2	42,0			24	9,5					19,12
36	32,0	33,5	M R 48x2	45,0	43	46	25		76	41			21,76
38	34,0	35,8						8,0					22,94

5. Конструкция и размеры переходных тройников исполнения 3 должны соответствовать указанным на черт. 3 и в табл. 3.

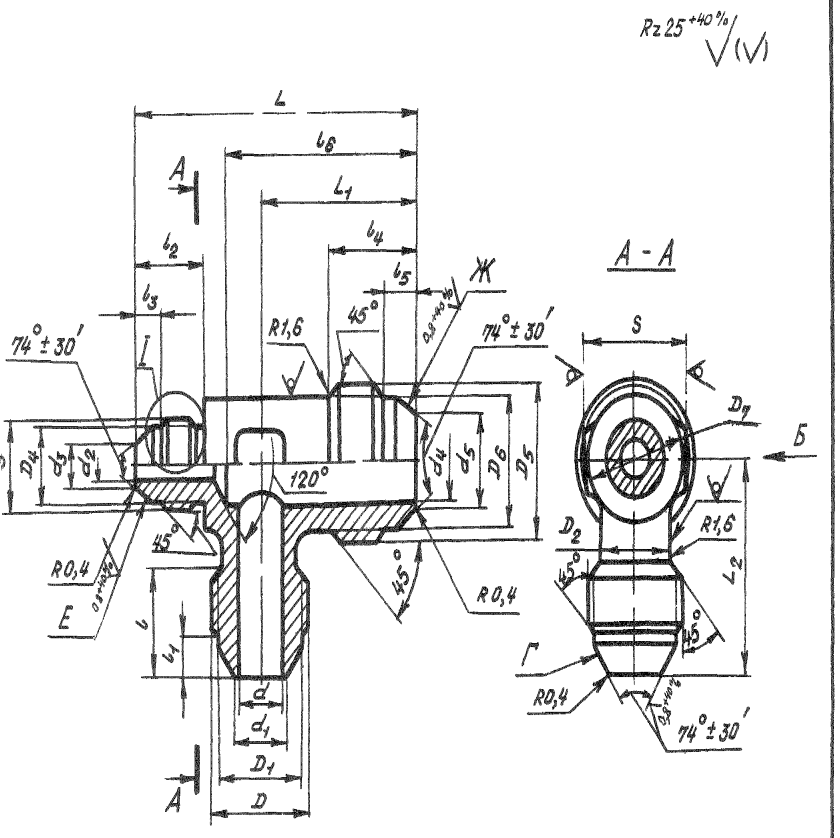

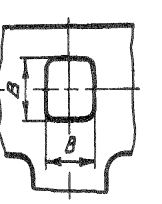

I

Вариант для $D_{н_1}$ 28, $D_{н_2}$ 30

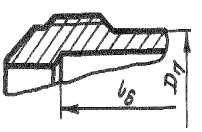

Черт. 3

Инв № дубликата
Инв № подлинника
1116
№ изв
Лит изм
2
9206

Таблица 3

Размеры, мм

Наружный диаметр труб D_N	d	d_1	D	D_1	D_2	l	l_1	Наружный диаметр труб D_{N_1}	d_2	d_3	D_3	D_4	l_2	l_3	Наружный диаметр труб D_{N_2}	d_4	d_5	D_5	D_6	D_7	S	l_4	l_5	l_6	L	L_1	L_2	B	Масса 100 шт., кг
6	3,7	4,6	MR12x1	10,5	10	13	5,5	10	7,5	8,8	MR16x1	14,5	16	5,0	14	11,5	12,8	MR22x1,5	19,8	18	22	17	6,0	31	52	28	28	7	4 08
															16	13,5	14,8	MR24x1,5	21,8	20		18	6,5	32	53	29	29		4,74
															18	15,5	16,8	MR27x1,5	24,8	22	24		7,0				31		5,54
								18	15,5	16,8	MR27x1,5	24,8	21	7,0	22	19,0	20,5	MR33x2	30,0	27	27	22	8,5		59	30	32		8,91
								25	22,0	23,5	MR33x2	30,0	26	7,5	28	25,0	26,5	MR39x2	36,0	34	36	23	9,5	37	68	34	35		12,76
								28	25,0	26,5	MR39x2	36,0	27	9,5	30	27,0	28,5						7,5	57	69	35	37		13,12
8	5,5	6,6	MR14x1	12,5	12			25	22,0	23,5	MR33x2	30,0	26	7,5	28	25,0	26,5						9,5	39	70		35		14,74
								28	25,0	26,5	MR39x2	36,0	27	9,5	30	27,0	28,5						7,5	59	71	36	37		15,63
10	7,5	8,8	MR16x1	14,5	14	14	5,0	6	3,7	4,6	MR12x1	10,5	15	5,5	14	11,5	12,8	MR22x1,5	19,8	18	22	17	6,0	35	55	30	29		4,16
															16	13,5	14,8	MR24x1,5	21,8	20		18	6,5	36	56	31	30		4,47
								14	11,5	12,8	MR22x1,5	19,8	20	6,0	18	15,5	16,8	MR27x1,5	24,8	22	24		7,0		61		32		7,44
								22	19,0	20,5	MR33x2	30,0	26	8,5	28	25,0	26,5	MR39x2	36,0	34	36	23	9,5	42	73	36	36		13 79
								25	22,0	23,5				7,5															
								28	25,0	26,5	MR39x2	36,0	27	9,5	30	27,0	28,5						7,5	61		37	38	10	15,86
12	9,5	10,8	MR20x1,5	17,8	16	17	6,5	6	3,7	4,6	MR12x1	10,5	15	5,5	16	13,5	14,8	MR24x1,5	21,8	20	22	18	6,5	40	60	33	34		5,68
								8	5,5	6,6	MR14x1	12,5																	6,26
								25	22,0	23,5	MR33x2	30,0	26	7,5	28	25,0	26,5	MR39x2	36,0	34	36	23	9,5	45	76	38	40		16,95
								28	25,0	26,5	MR39x2	36,0	27	9,5	30	27,0	28,5						7,5	65	77	39	42		20,13
14	11,5	12,8	MR22x1,5	19,8	20		6,0	25	22,0	23,5	MR33x2	30,0	26	7,5	28	25,0	26,5						9,5	47	78		41	13	19,98
16	13,5	14,8	MR24x1,5	21,8		18	6,5	6	3,7	4,6	MR12x1	10,5	15	5,5	10	7,5	8,8	MR16x1	14,5	14	22	14	5,0	42	62	30	31	9	3,89
																								43	63				5,70
								8	5,5	6 6	MR14x1	12,5			12	9,5	10,8	MR20x1,5	17,8	16		17	6,5	44	64	34	33	10	5,08
								10	7,5	8,8	MR16x1	14,5	16	5,0										43					5,60
								25	22,0	23,5	MR33x2	30,0	26	7,5	28	25,0	26,5	MR39x2	36,0	34	36	23	9,5	49	80	40	41	15	18,89
18	15,5	16,8	MR27x1,5	24,8	22		7,0	6	3,7	4,6	MR12x1	10,5	15	5,5	10	7,5	8,8	MR16x1	14,5	14	24	14	5,0	42	62	30	31	9	5,47
															12	9,5	10,8	MR20x1,5	17,8	16			6,5				33	10	6,93
															14	11,5	12,8	MR22x1,5	19,8	18			6,0		66		34	13	7,28
								8	5,5	6,6	MR14x1	12,5			12	9,5	10,8	MR20x1,5	17,8	16		17	6,5	46		36	33	10	6,74
															14	11,5	12,8	MR22x1,5	19,8	18			6,0				34	13	7,24
								10	7,5	8,8	MR16x1	14,5	16	5,0											67				8,05
								25	22,0	23,5	MR33x2	30,0	26	7,5	28	25,0	26,5	MR39x2	36,0	34	36	23	9,5	49	81	41	42		18 63
20	17,0	18,5	MR30x1,5	27,8	24	19	8,0																	52	85	43	43	17	22,85
22	19,0	20,5	MR33x2	30,0	27	22	8,5																	55	88	45	46		24,50

Инв. № дубликата
Инв. № подлинника
1116
№ изм
№ изв
3
11179

6. Конструкция и размеры переходных тройников исполнения 4 должны соответствовать указанным на черт. 4 и в табл. 4.

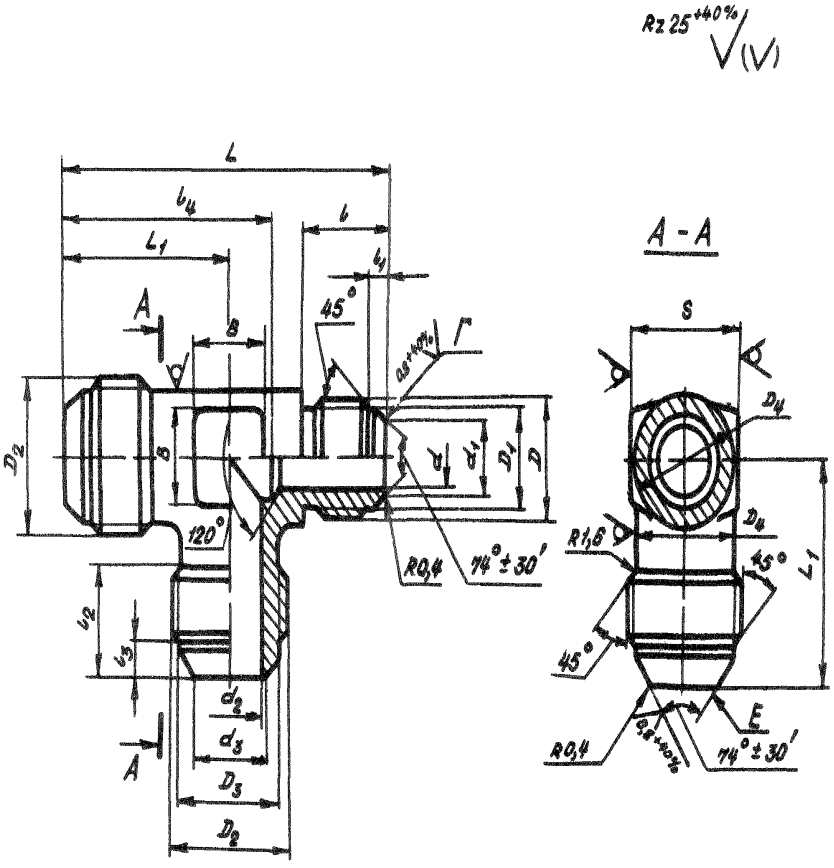

Черт. 4

Инв № дубликата
Инв № подлинника
1116
2
9206
Авт изм
№ изв

Таблица 4

Размеры, мм

Наружный диаметр труб $D_н$	d	d_1	D	D_1	l	l_1	Наружный диаметр труб $D_{н_1}$	d_2	d_3	D_2	D_3	D_4	S	l_2	l_3	l_4	L	L_1	B	Масса 100 шт., кг
6	3,7	4,6	MR12x1	10,5	15	5,5	8	5,5	6,6	MR14x1	12,5	12	14	13	5,5	28	47	24	7	2,56
							10	7,5	8,8	MR16x1	14,5	14	17	14	5,0	31	51	26	9	3,10
							12	9,5	10,8	MR20x1,5	17,8	16	19	17	6,5	37	57	31	10	4,16
							14	11,5	12,8	MR22x1,5	19,8	18	22		6,0	40	62	33	13	5,92
							16	13,5	14,8	MR24x1,5	21,8	20		18	6,5	43	63	35	15	7,52
							18	15,5	16,8	MR27x1,5	24,8	22	24		7,0	46	66	37	17	9,68
							20	17,0	18,5	MR30x1,5	27,8	24	27	19	8,0	49	69	39	18	11,76
							22	19,0	20,5	MR33x2	30,0	27		22	8,5	54	75	43	21	14,40
							25	22,0	23,5			28	30		7,5	56	76	44	22	13,86
							28	25,0	26,5	MR39x2	36,0	34	36	23	9,5	61	82	48	28	21,14
8	5,5	6,6	MR14x1	12,5			10	7,5	8,8	MR16x1	14,5	14	17	14	5,0	31	51	26	9	3,26
							12	9,5	10,8	MR20x1,5	17,8	16	19	17	6,5	37	57	31	10	4,33
							14	11,5	12,8	MR22x1,5	19,8	18	22		6,0	40	60	33	13	6,00
							16	13,5	14,8	MR24x1,5	21,8	20		18	6,5	43	63	35	15	7,68
							18	15,5	16,8	MR27x1,5	24,8	22	24		7,0	46	66	37	17	9,84
							20	17,0	18,5	MR30x1,5	27,8	24	27	19	8,0	49	69	39	18	12,16
							22	19,0	20,5	MR33x2	30,0	27		22	8,5	54	75	43	21	14,58
10	7,5	8,8	MR16x1	14,5	16	5,0	12	9,5	10,8	MR20x1,5	17,8	16	19	17	6,5	37	58	31	10	4,48
							14	11,5	12,8	MR22x1,5	19,8	18	22		6,0	40	61	33	13	6,16
							16	13,5	14,8	MR24x1,5	21,8	20		18	6,5	43	64	35	15	7,84
							18	15,5	16,8	MR27x1,5	24,8	22	24		7,0	46	67	37	17	10,16
12	9,5	10,8	MR20x1,5	17,8	20	6,5	14	11,5	12,8	MR22x1,5	19,8	18	22	17	6,0	40	65	33	13	6,40
							16	13,5	14,8	MR24x1,5	21,8	20		18	6,5	43	68	35	15	8,08
							18	15,5	16,8	MR27x1,5	24,8	22	24		7,0	46	71	37	17	10,24
14	11,5	12,8	MR22x1,5	19,8		6,0	16	13,5	14,8	MR24x1,5	21,8	20	22		6,5	43	68	35	15	8,40
							18	15,5	16,8	MR27x1,5	24,8	22	24		7,0	46	71	37	17	10,40
							20	17,0	18,5	MR30x1,5	27,8	24	27	19	8,0	49	74	39	18	12,48
							22	19,0	20,5	MR33x2	30,0	27		22	8,5	54	77	43	21	15,12
							28	25,0	26,5	MR39x2	36,0	34	36	23	9,5	61	87	48	28	21,78
16	13,5	14,8	MR24x1,5	21,8	21	6,5	18	15,5	16,8	MR27x1,5	24,8	22	24	18	7,0	46	72	37	17	10,88
							20	17,0	18,5	MR30x1,5	27,8	24	27	19	8,0	49	75	39	18	12,80
							22	19,0	20,5	MR33x2	30,0	27		22	8,5	54	81	43	21	15,36
18	15,5	16,8	MR27x1,5	24,8		7,0	20	17,0	18,5	MR30x1,5	27,8	24	27	19	8,0	49	75	39	18	13,04
20	17,0	18,5	MR30x1,5	27,8	22	8,0	22	19,0	20,5	MR33x2	30,0	27		22	8,5	54	81	43	21	15,68
																	82			15,84

№ изм | 3 | 11179
№ изв
Инв. № дубликата | 1116
Инв. № подлинника

7. Конструкция и размеры переходных тройников исполнения 5 должны соответствовать указанным на черт. 5 и в табл. 5

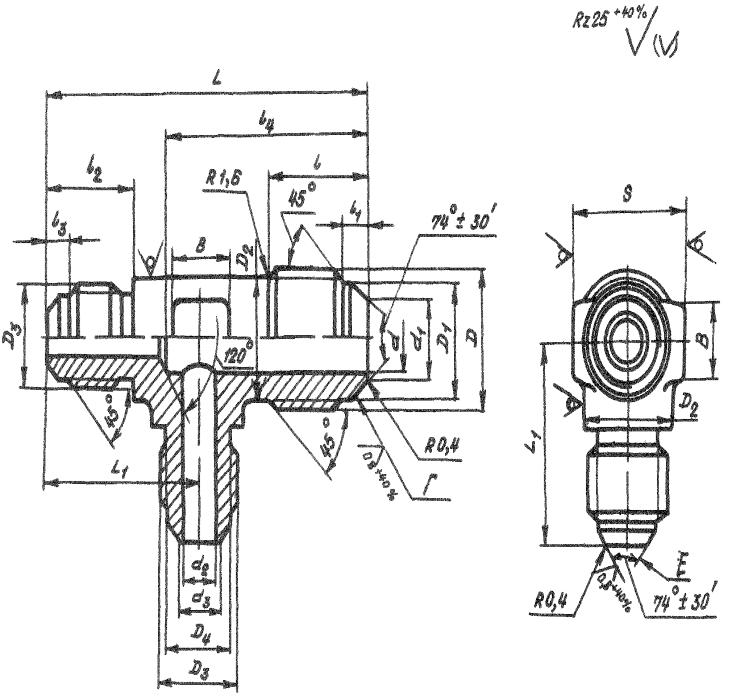

Черт. 5

Инв. № дубликата
Инв. № подлинника
1118
Лист изм. 2
№ изв. 9206

Таблица 5

Размеры мм

Наружный диаметр труб $D_н$	d	d_1	D	D_1	D_2	l	l_1	Наружный диаметр труб $D_{н1}$	d_2	d_3	D_3	D_4	S	l_2	l_3	l_4	L	L_1	B	Масса 100 шт., кг
8	5,5	6,6	MR14x1	12,5	12	13	5,5	6	3,7	4,6	MR12x1	10,5	14	15	5,5	27	48	24	7	2,36
10	7,5	8,8	MR16x1	14,5	14	14	5,0						17			29	51	25	9	2,45
								8	5,5	6,6	MR14x1	12,5				30				3,17
12	9,5	10,8	MR20x1,5	17,8	16	17	6,5	6	3,7	4,6	MR12x1	10,5	19			34	57	26	10	3,39
								8	5,5	6,6	MR14x1	12,5				35				4,16
								10	7,5	8,8	MR16x1	14,5		16	5,0	36	58	27		4,37
14	11,5	12,8	MR22x1,5	19,8	18		6,0	6	3,7	4,6	MR12x1	10,5	22	15	5,5		60		13	3,95
								8	5,5	6,6	MR14x1	12,5				37				4,58
								12	9,5	10,8	MR20x1,5	17,8		20	6,5	39	65	32		6,64
16	13,5	14,8	MR24x1,5	21,8	20	18	6,5	6	3,7	4,6	MR12x1	10,5		15	5,5	38	63	28	15	4,19
								8	5,5	6,6	MR14x1	12,5				39				5,03
								10	7,5	8,8	MR16x1	14,5		16	5,0	40	64	29		5,49
								12	9,5	10,8	MR20x1,5	17,8		20	6,5	41	68	33		7,44
								14	11,5	12,8	MR22x1,5	19,8			6,0	42				7,78
18	15,5	16,8	MR27x1,5	24,8	22		7,0						24			44	71	34	17	8,56
								16	13,5	14,8	MR24x1,5	21,8		21	6,5	45	72	35		9,41
20	17,0	18,5	MR30x1,5	27,8	24	19	8,0	18	15,5	16,8	MR27x1,5	24,8	27		7,0	48	75	36	18	13,55
22	19,0	20,5	MR33x2	30,0	27	22	8,5	20	17,0	18,5	MR30x1,5	27,8		22	8,0	53	82	39	21	17,34
25	22,0	23,5			28		7,5	14	11,5	12,8	MR22x1,5	19,8	30	20	6,0	52	81	37	22	10,48
								16	13,5	14,8	MR24x1,5	21,8		21	6,5	53	82	38		11,20
28	25,0	26,5	MR39x2	36,0	34	23	9,5	22	19,0	20,5	MR33x2	30,0	36	26	8,5	60	93	45	28	23,36

№ изм | 3 | 11179
№ изв
Инв № дубликата | 1116
Инв № подлинника

8 Материал штамповка из титановых сплавов ВТ3-1 ВТ6

9 Термическая обработка отжечь группа контроля 5 ОСТ 1 00021-78

10 Резьба - по ОСТ 1 00105-83 поле допуска - 6е

11 Проточки резьбы для тройников исполнений 3 4 и 5 - по ОСТ 1 00010-81

12 Неуказанные предельные отклонения размеров формы и расположения поверхностей - по ОСТ 1 00022-80

13 Предельные отклонения размеров необрабатываемых поверхностей - по ОСТ 1 41187-78 класс точности 5

14 Допуск радиального биения поверхностей Г и Е для исполнений 1 2 4 5 и поверхностей Г Е Ж для исполнения 3 относительно оси соответствующих резьб для тройников

- с резьбой до М24х1 5 - не более 0 05 мм
- с резьбой свыше М24х1 5 - не более 0 07 мм

15 Покрытие Ан Окс 2-3*

16 Маркировать и клеймить - по ОСТ 1 00537-72

17 Технические условия - по ОСТ 1 00537-72

18 Для обозначения переходных тройников из сплава ВТ6 принят код "1"

Пример наименования и обозначения переходного тройника исполнения 1 к трубопроводам D_N =8 мм и D_{N_1} =12 мм из сплава ВТ3-1

Тройник переходной 1-8-12-ОСТ 1 10324-72

То же исполнения 2 к трубопроводу D_N =12 мм

Тройник переходной 2-12-ОСТ 1 10324-72

То же исполнения 3 к трубопроводам D_N =12 мм D_{N_1} =8 мм и D_{N_2} =16 мм

Тройник переходной 3-12-8-16-ОСТ 1 10324-72

То же из сплава ВТ6

Тройник переходной 1-8-12-1-ОСТ 1 10324-72

Тройник переходной 2-12-1-ОСТ 1 10324-72

Тройник переходной 3-12-8-16-1-ОСТ 1 10324-72

Изм	№ изв	1	2	3
		6614	9206	11179

Инв № дубликата

Инв № подлинника 1116

* По действующему в отрасли документу

ЛИСТ РЕГИСТРАЦИИ ИЗМЕНЕНИЙ

№ изм	Номера страниц				Номер "Изв. об изм"	Подпись	Дата	Срок введения изменения
	измененных	замененных	новых	аннулированных				
1	1, 13	-	-	-	6614	Карасько	30 07 77	01 07 77
2	1,2,4, 5,7,9,11, 13	-	14	-	9206	Карасько	25.02.85	01 01 86

Инв. № подл. | Подпись и дата | Взам. инв. № | 1116

gost.e-ecolog.ru