УДК 621.643.4.062

Группа Г18

ОТРАСЛЕВОЙ СТАНДАРТ

УГОЛЬНИКИ ФЛАНЦЕВЫЕ
Конструкция и размеры

ОСТ 1 10322-72

На 13 страницах

Введен впервые

ОКП 75 9510

Проверено в 1989 г.
Проверено в 1984 г.

Распоряжением Министерства от 22 декабря 1972 г. № 087-16

срок введения установлен с 1 января 1974 г.

Несоблюдение стандарта преследуется по закону

1. Настоящий стандарт распространяется на фланцевые угольники, предназначенные для соединений трубопроводов по наружному конусу.

Издание официальное

ГР 2106 от 08.05.73

Перепечатка воспрещена

Инв. № дубликата | 1114
Инв. № подлинника
Лит.изм. | 1 | 2 | 3
№ изв. | 6614 | 9206 | 11179

gost.e-ecolog.ru

2 Фланцевые угольники могут изготовляться в пяти исполнениях

3 Конструкция и размеры фланцевых угольников исполнения 1 должны соответствовать указанным на черт 1 и в табл 1

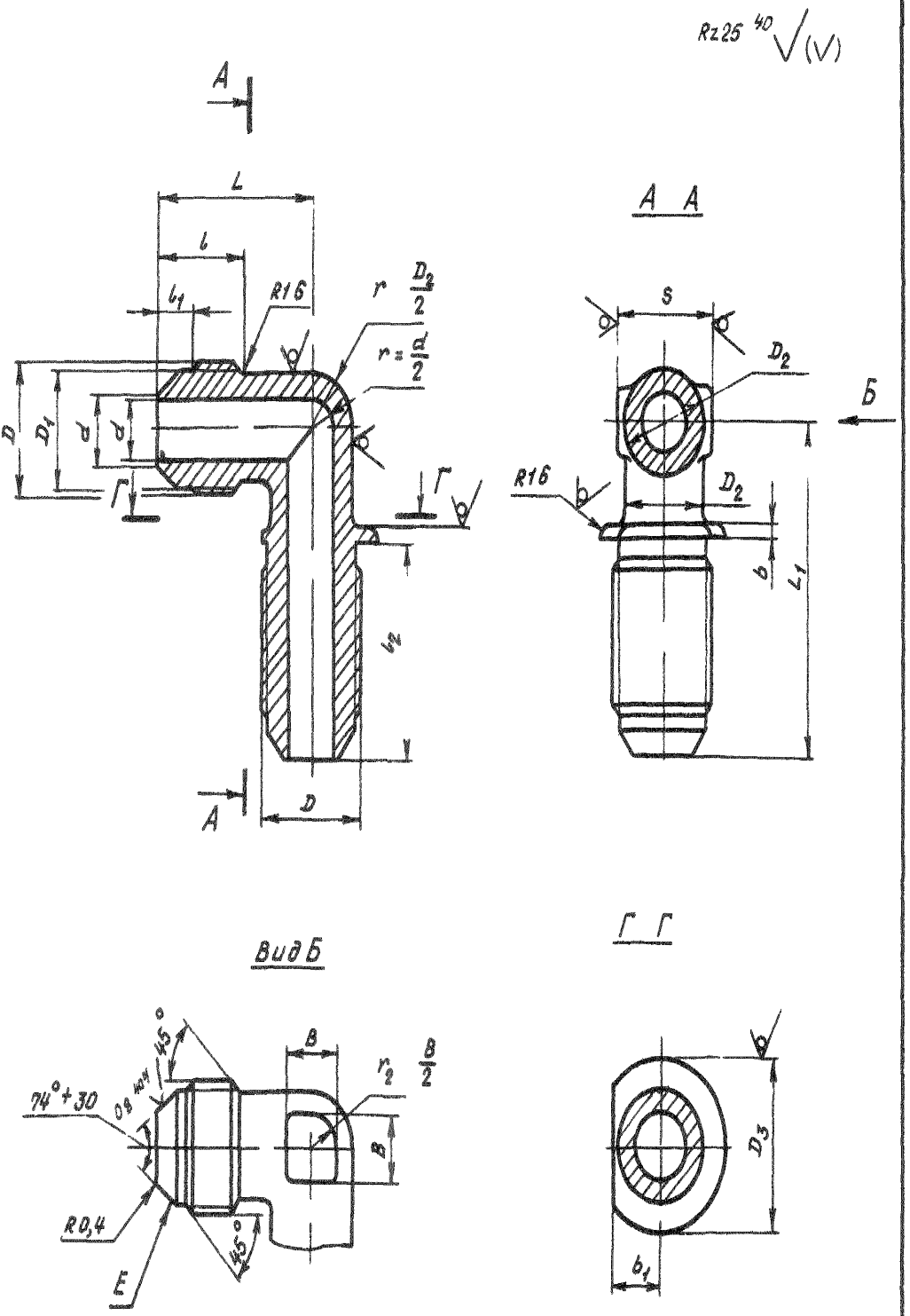

Черт 1

Инв № дубликата
Инв № подлинника
1114
9206
2
Лист изм
№ изв

Инв № дубликата		Лит изм	3											
Инв № подлинника	1114	№ изв	11179											

Таблица 1

Размеры мм

Наружный диаметр труб $D_н$	d	d_1	D	D_1	D_2	D_3	S	l	l_1	l_2	L	L_1	b Пред откл ±0,2	b_1	B	Масса 100 шт., кг
4	2,7	3,6	MR10x1	8,5	8	18	10	12	4,5	25	21	39	2	6 0	6	1,42
6	3,7	4 6	MR12x1	10,5	10	20	12	13	5,5	26	23	40		7,0		1,66
8	5,5	6 6	MR14x1	12,5	12		14			27	24	43		8,0	7	2,94
10	7,5	8,8	MR16x1	14,5	14	22	17	14	5,0	29	26	46		9,0	9	3,88
12	9,5	10,8	MR20x1,5	17,8	16	26	19	17	6,5	32	31	49		10 0	10	5,88
14	11 5	12 8	MR22x1 5	19,8	18	30	22		6,0		33	53		12,0	13	7,54
16	13,5	14 8	MR24x1,5	21,8	20	35		18	6,5	34	35	55		13 0	15	9 14
18	15,5	16,8	MR27x1,5	24,8	22	42	24		7,0	35	37	57		15,0	17	10,90
20	17,0	18,5	MR30x1,5	27,8	24	45	27	19	8,0	36	39	60		16,0	18	14,70
22	19,0	20,5	MR33x2	30,0	27	50		22	8,5	40	43	66	3	16,5	21	16,58
25	22,0	23,5			28		30		7,5		44			17,0	22	23,95
28	25,0	26,5	MR39x2	36,0	32	60	32	23	9,5	42	48	74		21,0	26	29,46
30	27,0	28,5			34		36		7,5		49				28	29,60
32	28,0	29,5	MR42x2	39,0	38		41		8,0	43	52	76		23,0	30	31,53
34	30,0	31,5	MR45x2	42,0				24	9,5							39,19
36	32,0	33,5	MR48x2	45,0	40	70		25		44	55	81		25,0		41,88
38	34,0	35,8			43		46		8,0							42,89

4 Конструкция и размеры фланцевых угольников исполнения 2 должны соответствовать указанным на черт 2 и в та л 2

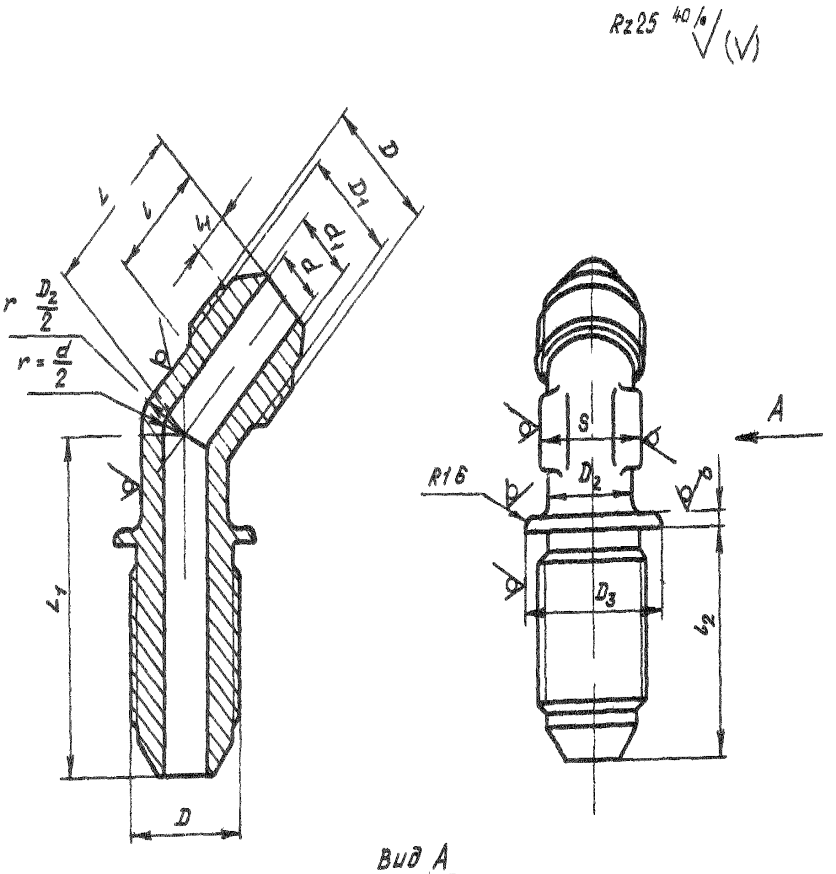

Вид А

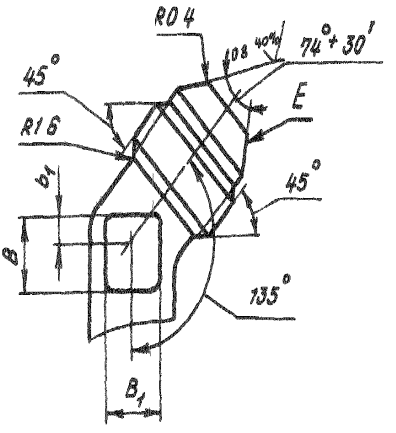

Черт

Инв № дубликата
Инв № подлинника
1114
Лист изм 2
№ изв 9206

Инв № дубликата	
Инв № подлинника	1114

Лит изм	3											
№ изв	11179											

Таблица 2

Размеры мм

Наружный диаметр труб $D_н$	d	d_1	D	D_1	D_2	D_3	S	l	l_1	l_2	L	L_1	b Пред откл $\pm 0{,}2$	b_1	B	B_1	Масса 100 шт, кг
4	2,7	3,6	MR 10x1	8 5	8	18	10	12	4,5	25	18	37	2	2	6	6	1,14
6	3,7	4,6	MR12x1	10 5	10	20	12	13	5,5	26	21	38					1,73
8	5,5	6,6	MR14x1	12,5	12		14			27		41			7	7	2,40
10	7,5	8,8	MR16x1	14,5	14	22	17	14	5,0	29	22	44		3	9	9	3 59
12	9,5	10,8	MR20x1,5	17,8	16	26	19	17	6,5	32	26	47		4	10	10	4 83
14	11 5	12,8	MR22x1,5	19,8	18	30	22		6 0		28	50			13	13	6 56
16	13,5	14,8	MR 24x1,5	21 8	20	35		18	6 5	34	30	53		5	15	15	7 91
18	15,5	16 8	MR 27x1 5	24,8	22	42	24		7,0	35	31	58			16	17	10 14
20	17,0	18,5	MR 30x1,5	27,8	24	45	27	19	8,0	36	33			6	18	18	12,58
22	19 0	20,5	MR33x2	30,0	27	50		22	8,5	40	36	62	3		20	21	14,25
25	22,0	23,5			28		30		7,5		39			7	21	22	18,78
28	25,0	26,5	MR39x2	36,0	32	60	32	23	9,5	42	43	72		9	25	28	22,75
30	27,0	28,5			34		36		7,5								24,08
32	28,0	29,5	MR42x2	39,0	38		41		8,0	43	44	74				30	26 75
34	30,0	31,5	MR45x2	42 0				24	9,5								32,16
36	32,0	33,5	MR48x2	45,0	40	70		25		44	48	78		10	28		37,04
38	34,0	35,8			43		46		8,0								39 20

5 Конструкция и размерь фланцевь х угольников исполнения 3 должнь со ответствовать указаннь м на черт и в табл 3

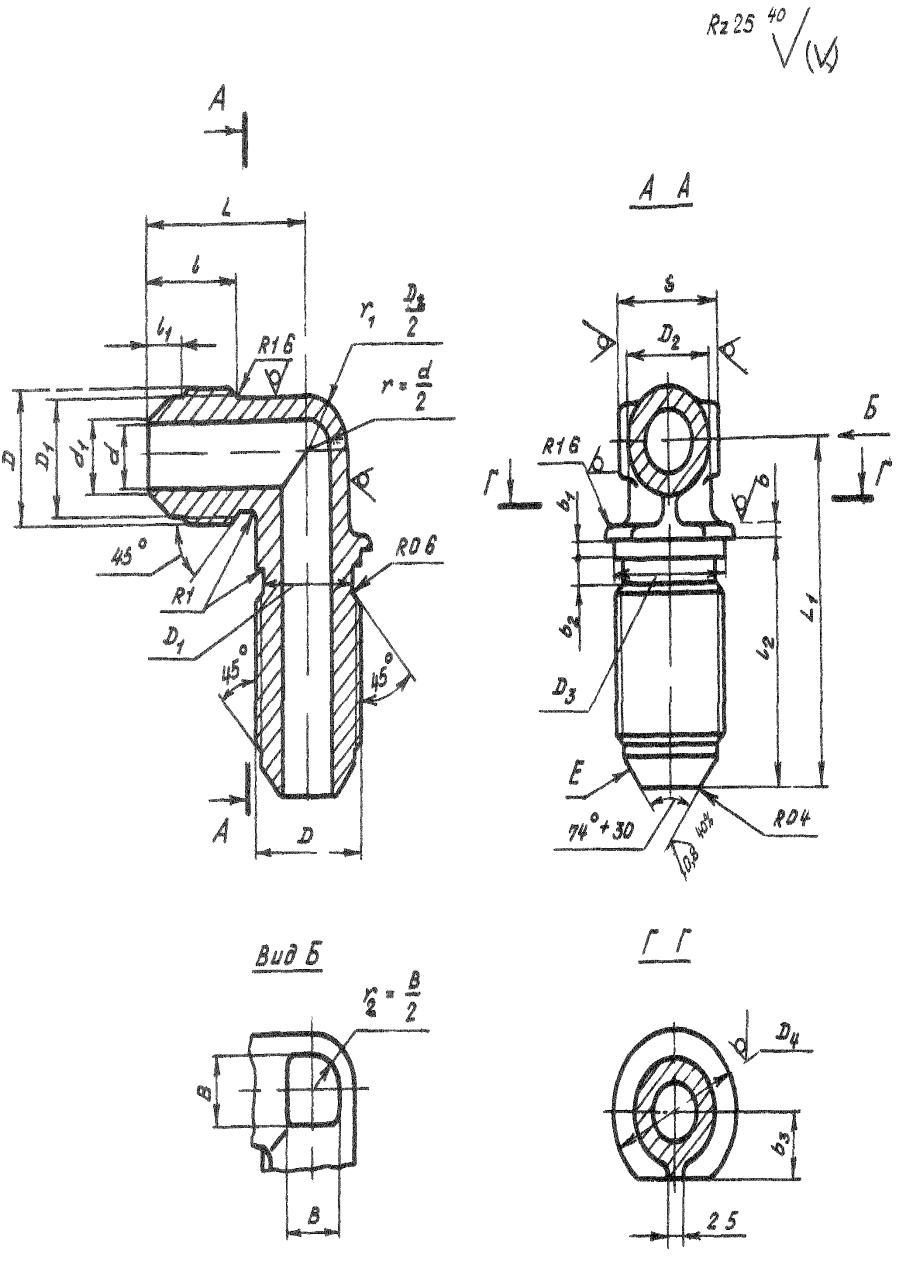

Черт 3

Инв № дубликата
Инв № подлинника
1114
Лит изм 2
№ изв 9°06

Таблица 3

Размеры мм

Наружный диаметр труб $D_н$	d	d_1	D	D_1	D_2	D_3	D_4	S	l	l_1	l_2	L	L_1	b	b_1	b_2	b_3	B	Масса 100 шт., кг
4	2,7	3,6	MR10x1	8,5	8	10,2	14	10	12	4,5	28,0	21	40	1,5	1,5	3,5	5,1	6	1,49
6	3,7	4,6	MR12x1	10,5	10	12,2	16	12	13	5,5	29,0	23	41				6,1		1,78
8	5,5	6,6	MR14x1	12,5	12	14,2	18	14			30,5	24	44	2,0	2,0		7,1	7	3,09
10	7,5	8,8	MR16x1	14,5	14	16,2	20	17	14	5,0	32,5	26	47				8,1	9	4,06
12	9,5	10 8	MR20x1,5	17,8	16	20,2	24	19	17	6,5	35,5	31	50			4,5	10,1	10	6,13
14	11,5	12,8	MR22x1,5	19,8	18	22,2	27	22		6,0		33	54				11,1	13	7,80
16	13,5	14,8	MR24x1,5	21,8	20	24,2	29		18	6,5	38,0	35	56	2,5	2,5		12,1	15	9,51
18	15,5	16,8	MR27x1,5	24,8	22	27,2	32	24		7,0	39,0	37	58				13,6	17	11,38
20	17,0	18,5	MR30x1,5	27,8	24	30,2	35	27	19	8,0	40,0	39	61				15,1	18	15,42
22	19,0	20,5	MR33x2	30,0	27	33,2	38		22	8,5	44,0	43	67			5,5	16,6	21	17,28
25	22,0	23,5			28			30		7,5		44						22	17 53
28	25,0	26,5	MR39x2	36,0	32	39,2	44	32	23	9,5	46,0	48	75				19,6	26	28,40
30	27,0	28,5			34			36		7,5		49						28	30,38
32	28,0	29,5	MR42x2	39,0	38	42,2	48	41		8,0	47,5	52	77	3,0	3,0		21,1	30	37,01
34	30,0	31,5	MR45x2	42,0		45,2	52		24	9,5							22,6		31,70
36	32,0	33,5	MR48x2	45,0	40	48,2	55		25		48,5	54	82				24,1		36,36
38	34,0	35,8			43			46		8,0		55							44,50

№ изм 3 11179
№ изв
Инв № дубликата 1114
Инв № подлинника

6 Конструкция и размерь фланцевьх угольников исполнения 4 должнь со ответствовать указаниьм на черт 4 и в табл 4

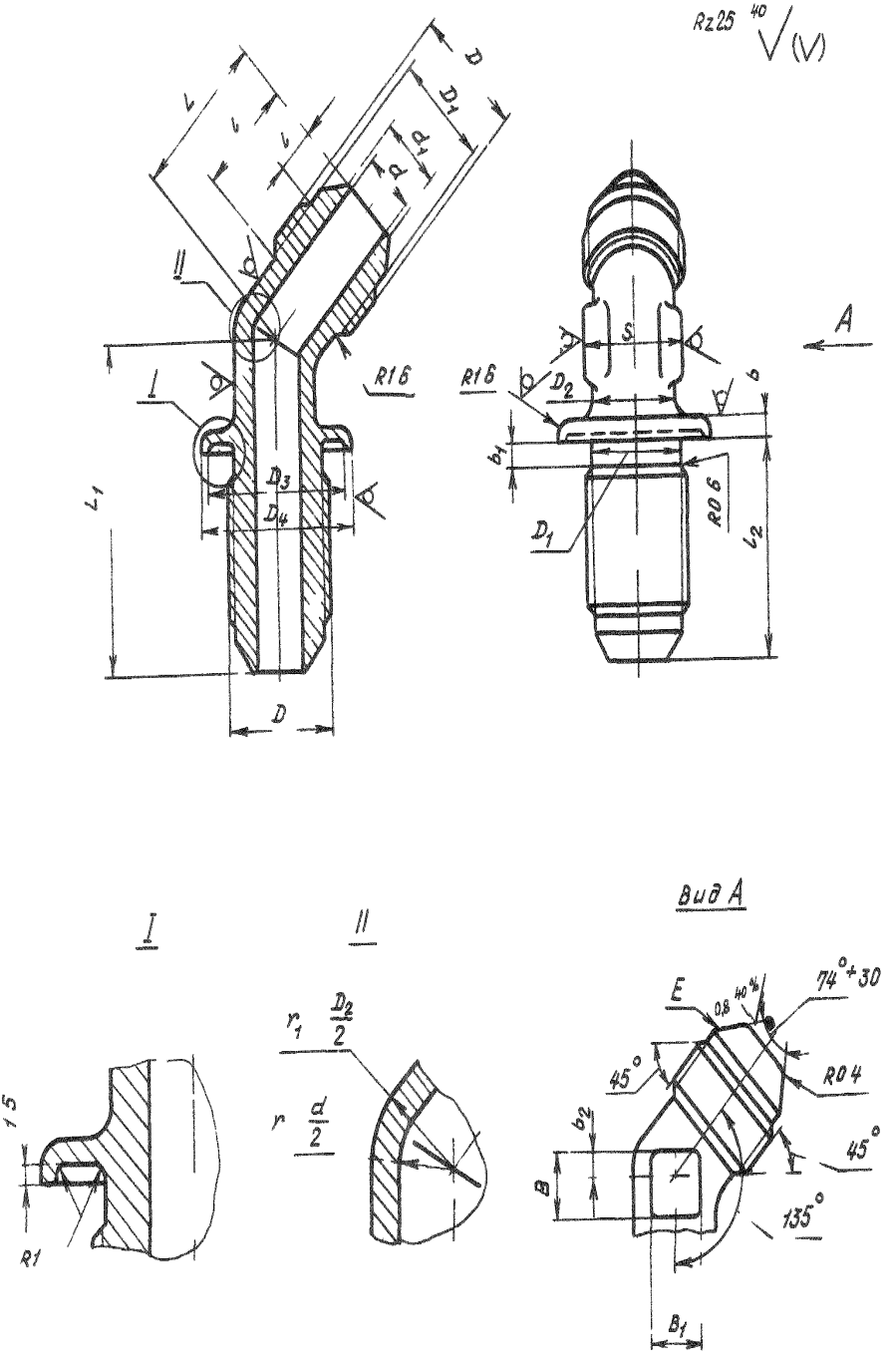

Черт 4

Таблица 4

Размеры, мм

Наружный диаметр труб $D_н$	d	d_1	D	D_1	D_2	D_3	D_4	S	l	l_1	l_2	L	L_1	b Пред откл $^{+0,2}_{-}$	b_1	b_2	B	B_1	Масса 100 шт., кг
4	2,7	3,6	MR10x1	8,5	8	15	18	10	12	4,5	25	18	38	3	3	2	6	6	1,17
6	3,7	4,6	MR12x1	10,5	10	18	21	12	13	5,5	26	21	39						1,82
8	5,5	6,6	MR14x1	12,5	12	20	23	14			27		42				7	7	2,52
10	7,5	8,8	MR16x1	14,5	14	22	25	17	14	5,0	29	22	45			3	9	9	3,63
12	9,5	10,8	MR20x1,5	17,8	16	27	30	19	17	6,5	32	26	48	3	4	4	10	10	5,03
14	11,5	12,8	MR22x1,5	19,8	18	30	33	22		6,0		28	51				13	13	6,77
16	13,5	14,8	MR24x1,5	21,8	20	32	35		18	6,5	34	30	54			5	15	15	8,21
18	15,5	16,8	MR27x1,5	24,8	22	35	38	24		7,0	35	31	59				16	17	10,43
20	17,0	18,5	MR30x1,5	27,8	24	37	40	27	19	8,0	36	33				6	18	18	12,97
22	19,0	20,5	MR33x2	30,0	27	40	48		22	8,5	40	36	63	4	5		20	21	14,75
25	22,0	23,5			28			30		7,5		39				7	21	22	15,00
28	25,0	26,5	MR39x2	36,0	32	45	49	32	23	9,5	42	43	73			9	25	28	19,97
30	27,0	28,5			34			36		7,5									24,70
32	28,0	29,5	MR42x2	39,0	38	55	59	41		8,0	43	44	75					30	32,40
34	30,0	31,5	MR45x2	42,0		60	64		24	9,5									27,52
36	32,0	33,5	MR48x2	45,0	40				25		44	48	79			10	28		31,20
38	34,0	35,8			43			46		8,0									40,00

Инв. № дубликата
Инв. № подлинника 1114
Лит изм 3
№ изв 11179

7 Конструкция и размерь флан евьх угольников исполнения 5 должнь соответствовать указанньм на черт 5 и в табл 5

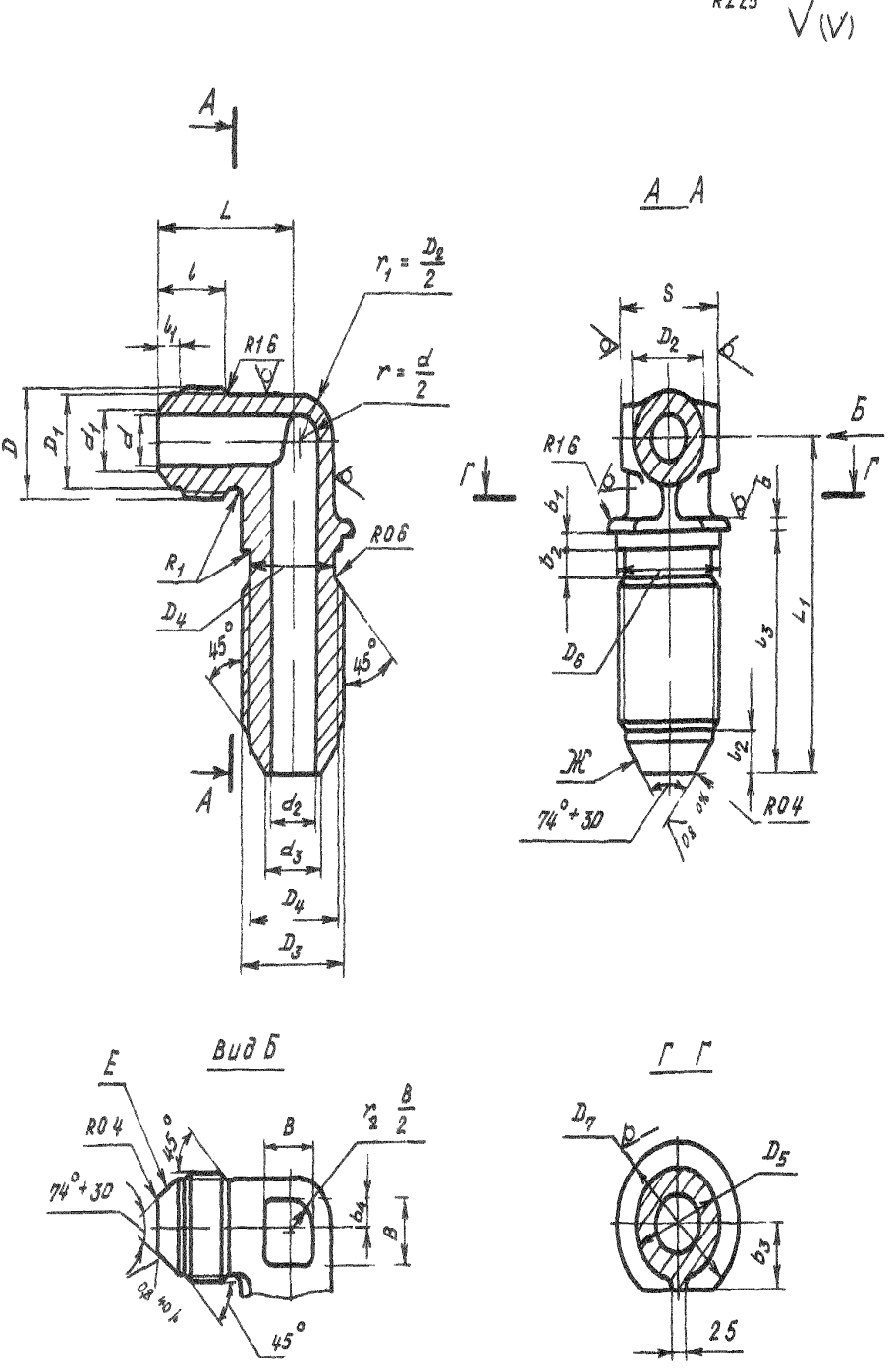

Черт 5

Лит изм 2 3
N изв 9206 11179
1114
Инв № дубликата
Инв № подлинника

Таблица 5

Размеры, мм

Наружный диаметр труб D_H	d	d_1	D	D_1	D_2	l	l_1	Наружный диаметр труб D_{H_1}	d_2	d_3	D_3	D_4	D_5	D_6	D_7	S	l_2	l_3	L	L_1	b	b_1	b_2	b_3	b_4	B	Масса 100 шт., кг
6	3,7	4,6	MR12x1	10,5	10	13	5,5	8	5,5	6,6	MR14x1	12,5	12	14,2	18	14	5,5	30,5	24	43	2,0	2,0	3,5	7,1	3,0	7	2,92
								10	7,5	8,8	MR16x1	14,5	14	16,2	20	17	5,0	32,5	25	45				8,1		9	3,56
8	5,5	6,6	MR14x1	12,5	12															46							3,81
								12	9,5	10,8	MR20x1,5	17,8	16	20,2	24	19	6,5		26	48				10,1	3,5	10	4,54
10	7,5	8,8	MR16x1	14,5	14	14	5,0											35,5	27	49					4,5		4,86
								14	11,5	12,8	MR22x1,5	19,8	18	22,2	27	22	6,0		28	52				11,1		13	6,80
12	9,5	10,8	MR20x1,5	17,8	16	17	6,5												32	53							7,13
								16	13,5	14,8	MR 24x1,5	21,8	20	24,2	29		6,5	38,0	33	54	2,5	2,5	4,5	12,1	5,0	15	7,85
								18	15,5	16,8	MR 27x1,5	24,8	22	27,2	32	24	7,0	39,0	34	55				13,6		17	9,95
								20	17,0	18,5	MR30x1,5	27,8	24	30,2	35	27	8,0	40,0	35	57				15,1		18	11,65
14	11,5	12,8	MR22x1,5	19,8	18		6,0	16	13,5	14,8	MR24x1,5	21,8	20	24,2	29	22	6,5	38,0	34	55				12,1	6,5	15	8,96
								18	15,5	16,8	MR27x1,5	24,8	22	27,2	32	24	7,0	39,0	35	56				13,6		17	10,68
								20	17,0	18,5	MR30x1,5	27,8	24	30,2	35	27	8,0	40,0	36	58				15,1		18	12,70
								22	19,0	20,5	MR33x2	30,0	27	33,2	38		8,5	44,0	38	63			5,5	16,6		21	14,96
16	13,5	14,8	MR24x1,5	21,8	20	18	6,5	18	15,5	16,8	MR27x1,5	24,8	22	27,2	32	24	7,0	39,0	36	57			4,5	13,6	7,5	17	11,48
								20	17,0	18,5	MR30x1,5	27,8	24	30,2	35	27	8,0	40,0	37	59				15,1		18	13,66
								22	19,0	20,5	MR33x2	30,0	27	33,2	38		8,5	44,0	39	63			5,5	16,6		21	16,01
								25	22,0	23,5			28			30	7,5									22	16,83
18	15,5	16,8	MR27x1,5	24,8			7,0	20	17,0	18,5	MR30x1,5	27,8	24	30,2	35	27	8,0	40,0	38	60			4,5	15,1	8,5	18	14,58
								22	19,0	20,5	MR33x2	30,0	27	33,2	38		8,5	44,0	40	64			5,5	16,6		21	17,50
								25	22,0	23,5			28			30	7,5									22	18,38
								28	25,0	26,5	MR39x2	36,0	34	39,2	44	36	9,5	46,0	42	70				19,6	9,0	28	20,29
20	17,0	18,5	MR30x1,5	27,8	24	19	8,0	25	22,0	23,5	MR33x2	30,0	28	33,2	38	30	7,5	44,0	41	65				16,6		22	20,05
								28	25,0	26,5	MR39x2	36,0	34	39,2	44	36	9,5	46,0	46	75				19,6		26	25,35
22	19,0	20,5	MR33x2	30,0	27	22	8,5																		10,0	28	26,75

№ изм 3 11179
№ изв
Инв. № дубликата 1114
Инв. № подлинника

8 Материал штамповка из титановых сплавов ВТ3-1 ВТ6

9 Термическая обработка отжечь группа контроля 5 ОСТ 1 00021-78

10 Резьба - по ОСТ 1 00105-83 поле допуска - 6е

11 Проточки резьбы для угольников исполнений 1 и 2 - по ОСТ 1 00010-81

12 Неуказанные предельные отклонения размеров формы и расположения поверхностей - по ОСТ 1 00022-80

13 Предельные отклонения размеров необрабатываемых поверхностей - по ОСТ 1 41187-78 класс точности 5

14 Допуск радиального биения поверхности Е для исполнений 1-4 и поверхностей Е и Ж для исполнения 5 относительно оси соответствующих резьб для угольников

- с резьбой до М*Р*24х1 5 не более 0 05 мм
- с резьбой свыше М*Р*24х1 5 - не более 0 07 мм

15 Покрытие Ан Окс 2-3*

16 Маркировать и клеймить - по ОСТ 1 00537-72

17 Технические условия - по ОСТ 1 00537-72

18 Для обозначения фланцевых угольников из сплава ВТ6 принят код "1"

Пример наименования и обозначения фланцевого угольника исполнения 1 к трубопроводу $D_н$ =12 мм из сплава ВТ3-1

Угольник фланцевый 1-12-ОСТ 1 10322-72

То же исполнения 5 к трубопроводам $D_н$ =12 мм и $D_{н_1}$ =16 мм

Угольник фланцевый 5-12-16-ОСТ 1 10322-72

То же из сплава ВТ6

Угольник фланцевый 1-12-1-ОСТ 1 10322-72

Угольник фланцевый 5-12-16-1-ОСТ 1 10322-72

* По действующему в отрасли документу

Инв № дубликата | Инв № подлинника | 1114 | N изм | 1 | 6614 | 2 | 9206 | 3 | 11179 | N изв

ЛИСТ РЕГИСТРАЦИИ ИЗМЕНЕНИЙ

№ изм	Номера страниц				Номер "Изв. об изм."	Подпись	Дата	Срок введения изменения
	измененных	замененных	новых	аннулированных				
1	1,12	-	-	-	6614	Харасько	30.07.77	01.07.77г.
2	1,2,4,6,8,10,12	-	13	-	9206	Харасько	26.02.86	01.01.86г.

Инв. № дубликата
Инв. № подл. 1114

gost.e-ecolog.ru