УДК 621.643.4.062

Группа Г18

ОТРАСЛЕВОЙ СТАНДАРТ

УГОЛЬНИКИ ПРОХОДНЫЕ
Конструкция и размеры

ОСТ 1 10321-72

На 5 страницах

Введен впервые

Проверено в 1989 г.

Проверено в 1984 г.

ОКП 75 9510

Распоряжением Министерства от 22 декабря 1972 г. № 087-16

срок введения установлен с 1 января 1974 г.

Несоблюдение стандарта преследуется по закону

1. Настоящий стандарт распространяется на проходные угольники, предназначенные для соединений трубопроводов по наружному конусу.

Издание официальное

ГР 2105 от 08.05.73

Перепечатка воспрещена

Инв. № дубликата 1113
Инв. № подлинника
Изм. № изв. 6614 9206 11179
Лит. изм. 1 2 3
gost.e-ecolog.ru

2. Конструкция и размеры проходных угольников должны соответствовать указанным на чертеже и в таблице

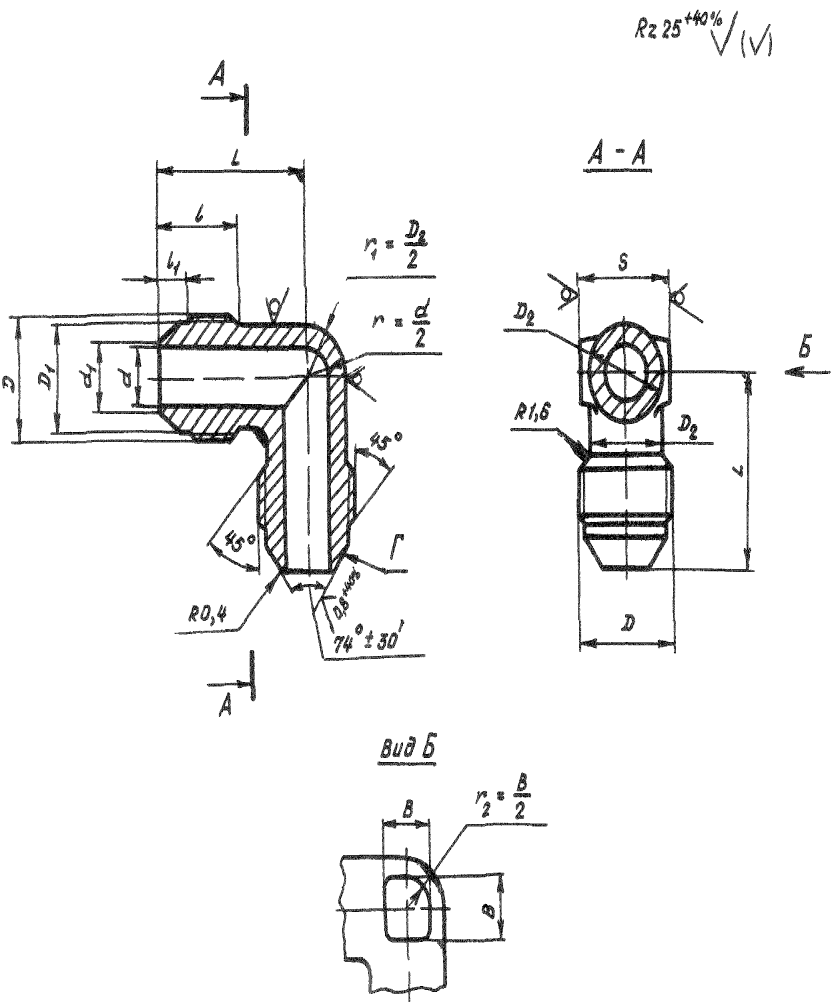

Инв. № дубликата
Инв. № подлинника
1113
Лит изм
№ изв
2
9206

Инв № дубликата		Лит изм	2	3									
Инв № подлинника	1113	№ изв	9206	11179									

Размеры мм

Наружный диаметр труб $D_н$	d	d_1	D	D_1	D_2	S	l	l_1	L	B	Масса 100 шт., кг
4	2,7	3,6	M R 10x1	8,5	8	10	12	4,5	21	6	0,81
6	3,7	4,6	M R 12x1	10,5	10	12	13	5,5	23		1 31
8	5,5	6,6	M R 14x1	12 5	12	14			24	7	1 94
10	7 5	8,8	M R 16x1	14 5	14	17	14	5,0	26	9	2,49
12	9 5	10 8	M R 20x1,5	17 8	16	19	17	6,5	31	10	4,02
14	11 5	12 8	M R 22x1 5	19,8	18	22		6 0	33	13	5 17
16	13 5	14 8	M R 24x1,5	21 8	20		18	6,5	35	15	6,38
18	15,5	16 8	M R 27x1,5	24,8	22	24		7,0	37	17	8 21
20	17 0	18 5	M R 30x1 5	27 8	24	27	19	8 0	39	18	10,19
22	19,0	20 5	M R 33x2	30 0	27		22	8,5	43	21	11 01
25	22 0	23,5			28	30		7,5	44	22	13,52
28	25,0	26,5	M R 39x2	36,0	32	32	23	9,5	49	26	16 18
30	27,0	28,5			34	36		7,5		28	17,15
32	28,0	29 5	M R 42x2	39,0	38	41		8,0	52		19,80
34	30,0	31,5	M R 45x2	42 0			24	9,5		30	24 05
36	32,0	33 5	M R 48x2	45 0	40		25		55		26 96
38	34 0	35,8			43	46		8,0			28,30

ОСТ 1 10321-72 Стр. 3

3 Материал штамповка из титановых сплавов ВТ3-1 ВТ6

4 Термическая обработка отжечь группа контроля 5 ОСТ 1 00021-78

5 Резьба - по ОСТ 1 00105-83 поле допуска - 6е

6 Неуказанные предельные отклонения размеров формы и расположения поверхностей - по ОСТ 1 00022-80

7 Предельные отклонения размеров необрабатываемых поверхностей - по ОСТ 1 41187-78 класс точности 5

8 Допуск радиального биения поверхности Г относительно оси резьбы для угольников

- с резьбой до $MR24 \times 1\ 5$ - не более 0 05 мм,
- с резьбой свыше $MR24 \times 1\ 5$ - не более 0 07 мм

9 Покрытие Ан Окс 2-3*

10 Маркировать и клеймить - по ОСТ 1 00537-72

11 Технические условия - по ОСТ 1 00537-72

12 Для обозначения проходных угольников из сплава ВТ6 принят код "1"

Пример наименования и обозначения проходного угольника к трубопроводу D_H =12 мм из сплава ВТ3-1

Угольник проходной 12-ОСТ 1 10321-72

То же из сплава ВТ6

Угольник проходной 12-1-ОСТ 1 10321-72

*По действующему в отрасли документу

N изм	1	2	3	
N изв	6614	9206	11179	

Инв № дубликата	1113
Инв № подлинника	

ЛИСТ РЕГИСТРАЦИИ ИЗМЕНЕНИЙ

№ изм	Номера страниц				Номер "Изв об изм	Подпись	Дата	Срок введения изменения
	измененных	замененных	новых	аннулированных				
1	1 4		-	-	6614	Караськов	20 01 77	01 07 77г
2	1-4	-	5	-	9206	Караськов	26.02.85г	01 01 86г

1113

Инв. № подл. | Подпись и дата | Взам. инв. №

gost.e-ecolog.ru