УДК 621.643.4.065

Группа Г18

ОТРАСЛЕВОЙ СТАНДАРТ

ПЕРЕХОДНИКИ ПРЯМЫЕ
Конструкция и размеры

ОСТ 1 10320-72

На 5 страницах

Введен впервые

Проверено в 1989 г.

Проверено в 1984 г.

ОКП 75 9510

Распоряжением Министерства от 22 декабря 1972 г. № 087-16

срок введения установлен с января 1974 г.

Несоблюдение стандарта преследуется по закону

1. Настоящий стандарт распространяется на прямые переходники, предназначенные для соединений трубопроводов по наружному конусу.

Издание официальное

ГР 2104 от 08.05.73

Перепечатка воспрещена

Инв. № подлинника 1112

Инв. № дубликата

Инв. № изм. 1 6614 2 9206 3 11179

gost.e-ecolog.ru

2 Конструкция и размеры прямых переходников должны соответствовать указаниям на чертеже и в таблице

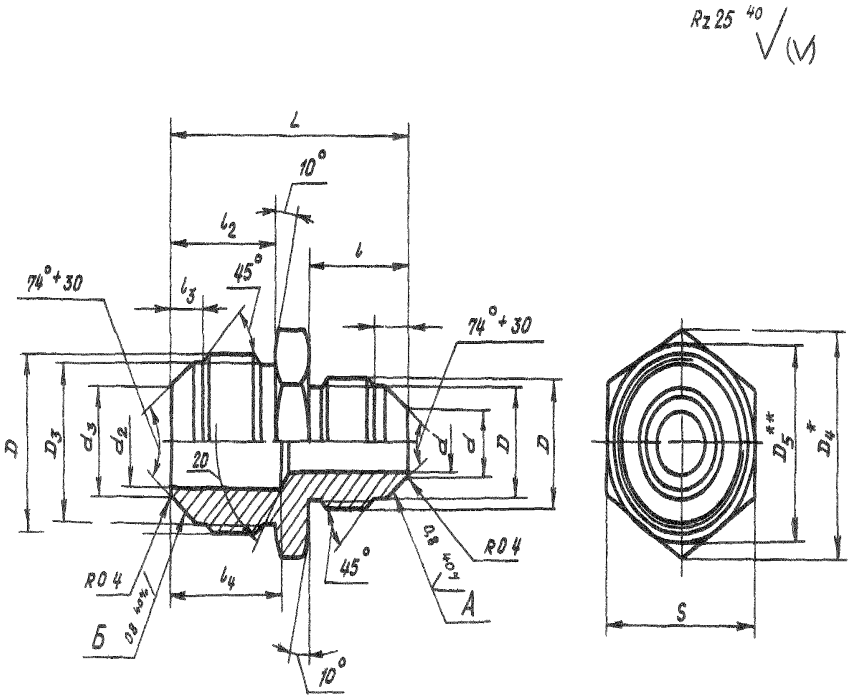

* Размер для справок

** $D_5 \sim S$

Инв № дубликата
Инв № подлинника
2
Вх изм
№ изв
9 06
2

Размеры, мм

Наружный диаметр труб $D_н$	d	d_1	D	D_1	l	l_1	Наружный диаметр труб $D_{н_1}$	d_2	d_3	D_2	D_3	D_4	S	l_2	l_3	l_4	L	Масса 100 шт., кг
4	2,7	3,6	MR10x1	8,5	14	4,5	6	3,7	4,6	MR12x1	10,5	16,2	14	15	5,5	18	35	1,18
							8	5,5	6,6	MR14x1	12,5	19,6	17			17		1,60
6	3,7	4,6	MR12x1	10,5	15	5,5										18	36	1,73
							10	7,5	8,8	MR16x1	14,5			16	5,0		37	1,89
							12	9,5	10,8	MR20x1,5	17,8	25,4	22	20	6,5	22	41	2,75
8	5,5	6,6	MR14x1	12,5			10	7,5	8,8	MR16x1	14,5	19,6	17	16	5,0	19	37	2,05
							12	9,5	10,8	MR20x1,5	17,8	25,4	22	20	6,5	22	41	2,91
							14	11,5	12,8	MR22x1,5	19,8	27,7	24		6,0			3,62
10	7,5	8,8	MR16x1	14,5	16	5,0	12	9,5	10,8	MR20x1,5	17,8	25,4	22		6,5	23	42	3,08
							14	11,5	12,8	MR22x1,5	19,8	27,7	24		6,0	22		3,79
							16	13,5	14,8	MR24x1,5	21,8	31,2	27	21	6,5	23	44	4,75
12	9,5	10,8	MR20x1,5	17,8	20	6,5	14	11,5	12,8	MR22x1,5	19,8	27,7	24	20	6,0		46	4,48
							16	13,5	14,8	MR24x1,5	21,8	31,2	27	21	6,5	24	48	5,20
							18	15,5	16,8	MR27x1,5	24,8	34,6	30		7,0	23		6,42
14	11,5	12,8	MR22x1,5	19,8		6,0	16	13,5	14,8	MR24x1,5	21,8	31,2	27		6,5	24		5,62
							18	15,5	16,8	MR27x1,5	24,8	34,6	30		7,0			6,66
							20	17,0	18,5	MR30x1,5	27,8	36,9	32	22	8,0		50	8,30
16	13,5	14,8	MR24x1,5	21,8	21	6,5	18	15,5	16,8	MR27x1,5	24,8	34,6	30	21	7,0		49	6,66
							20	17,0	18,5	MR30x1,5	27,8	36,9	32	22	8,0	26	51	8,34
18	15,5	16,8	MR27x1,5	24,8		7,0												9,04
							22	19,0	20,5	MR33x2	30,0	41,6	36	26	8,5	30	56	10,41
20	17,0	18,5	MR30x1,5	27,8	22	8,0											57	10,88
							25	22,0	23,5						7,5			11,21
22	19,0	20,5	MR33x2	30,0	26	8,5											61	12,40
							28	25,0	26,5	MR39x2	36,0	47,4	41	27	9,5	31	62	14,08
25	22,0	23,5				7,5												14,22
							30	27,0	28,5						7,5			13,90
28	25,0	26,5	MR39x2	36,0	27	9,5											63	16,01
							34	30,0	31,5	MR45x2	42,0	53,1	46	28	9,5	32	64	17,28

Инв. № дубликата	1112	№ изм	2	3
Инв. № подлинника		№ изв	9206	11179

3 Материал титановые сплавы ВТ3-1 ВТ6

4 Термическая обработка отжечь группа контроля 5 ОСТ 1 00021-78

5 Резьба - по ОСТ 1 00105-83 поле допуска - 6е

6 Проточки резьбы - по ОСТ 1 00010 81

7 Неуказанные предельные отклонения размеров формы и расположения поверхностей - по ОСТ 1 00022-80

8 Допуск радиального биения поверхностей А и Б относительно оси соответствующих резьб для переходников

- с резьбой до М24х1 5 - не более 0 05 мм
- с резьбой свыше М24х1 5 - не более 0 07 мм

9 Покрытие Ан Окс 2-3*

10 Маркировать и клеймить - по ОСТ 1 00537-72

11 Технические условия - по ОСТ 1 00537-72

12 Для обозначения прямых переходников из сплава ВТ6 принят код "1"

Пример наименования и обозначения прямого переходника к трубопроводам $D_н$ 12 мм и $D_{н_1}$ -18 мм из сплава ВТ3-1

Переходник прямой 12-18-ОСТ 1 10320-72

То же из сплава ВТ6

Переходник прямой 12-18-1-ОСТ 1 10320-72

Изм	№ изв	1	2	3
		6614	9206	11179

Инв № дубликата

Инв № подлинника 1111

*По действующему в отрасли документу

ЛИСТ РЕГИСТРАЦИИ ИЗМЕНЕНИЙ

№ изм	Номера страниц				Номер "Изв об к. м	Подпись	Дата	Срок введения изменения
	измененных	замененных	новых	аннулированных				
1	1 4	-	-		6614	Карачков	30 01 77	01 07 77 г
2	1-4	-	5	-	9206	Карачков	26.02.81	01 01 86 г

Инв. № дубликата
Инв. № подлинника
1112

gost.e-ecolog.ru