УДК 621.643.4.065 Группа Г18

ОТРАСЛЕВОЙ СТАНДАРТ

ПРОХОДНИКИ ФЛАНЦЕВЫЕ
Конструкция и размеры

ОСТ 1 10319-72

На 5 страницах

Введен впервые

Проверено в 1989 г.
Проверено в 1984 г.

ОКП 75 9510

Распоряжением Министерства от 22 декабря 1972 г. № 087-16

срок введения установлен с 1 января 1974 г.

Несоблюдение стандарта преследуется по закону

1. Настоящий стандарт распространяется на фланцевые проходники, предназначенные для соединений трубопроводов по наружному конусу.

Издание официальное ГР 2103 от 08.05.73 Перепечатка воспрещена

gost.e-ecolog.ru

Лит.изм. 1 2 3
№ изв. 614 9200 11179
№ дубликата 1111
№ подлинника

2. Конструкция и размеры фланцевых проходников должны соответствовать указанным на чертеже и в таблице.

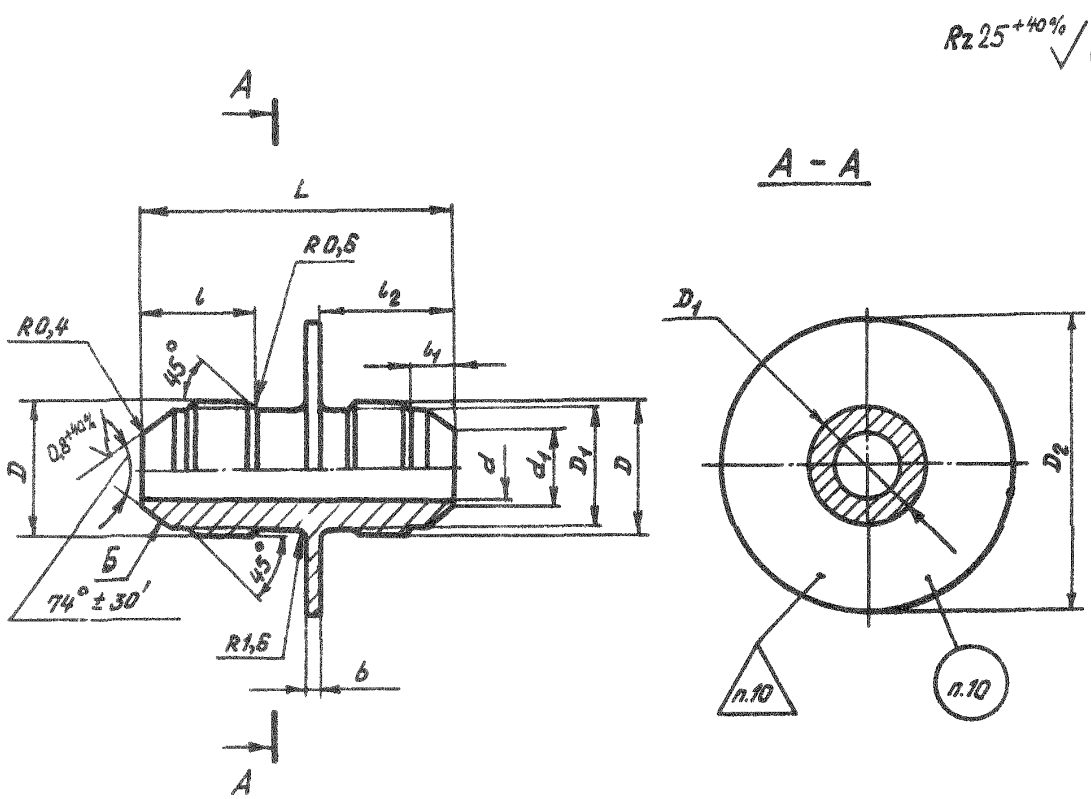

Инв. № дубликата
Инв. № подлинника
1111
Лит. изм.
№ изв.
2
3
9206
11179

Размеры, мм

Наружный диаметр труб $D_н$	d	d_1	D	D_1	D_2	l	l_1	l_2	L	b	Масса 100 шт., кг
6	3,7	4,6	M R 12x1	10,5	32	13	5,5	15	36	2	1,76
8	5,5	6,6	M R 14x1	12,5	34						2,28
10	7,5	8,8	M R 16x1	14,5	40	14	5,0	16	38		3,02
12	9,5	10,8	M R 20x1,5	17,8	44	17	6,5	20	47		4,80
14	11,5	12,8	M R 22x1,5	19,8	46		6,0				5,57
16	13,5	14,8	M R 24x1,5	21,8	48	18	6,5	21	49		6,40
18	15,5	16,8	M R 27x1,5	24,8	51		7,0				8,00
20	17,0	18,5	M R 30x1,5	27,8	54	19	8,0	22	51		10,20
22	19,0	20,5	M R 33x2	30,0	60	22	8,5	26	61	3	14,40
25	22,0	23,5					7,5				19,09
28	25,0	26,5	M R 39x2	36,0	67	23	9,5	27	63		18,59
30	27,0	28,5					7,5				18,00
32	28,0	29,5	M R 42x2	39,0	70		8,0				20,90
34	30,0	31,5	M R 45x2	42,0	73	24	9,5	28	65		24,81
36	32,0	33,5	M R 48x2	45,0	76	25		29	67		26,56
38	34,0	35,8					8,0				27,52

3. Материал: титановые сплавы ВТ3-1, ВТ6.

4. Термическая обработка: отжечь, группа контроля 5 ОСТ 1 00021-78.

5. Резьба по ОСТ 1 00105-83, поле допуска - 6е.

6. Проточки резьбы - по ОСТ 1 00010-81.

7. Неуказанные предельные отклонения размеров, формы и расположения поверхностей - по ОСТ 1 00022-80.

8. Допуск радиального биения поверхности Б относительно оси резьбы для проходников:

- с резьбой до МR24х1,5 - не более 0,05 мм;
- с резьбой свыше МR24х1,5 - не более 0,07 мм.

9. Покрытие: Ан.Окс 2-3*.

10. Маркировать и клеймить - по ОСТ 1 00537-72.

11. Технические условия - по ОСТ 1 00537-72.

12. Для обозначения фланцевых проходников из сплава ВТ6 принят код "1".

Пример наименования и обозначения фланцевого проходника к трубопроводу $D_н$ =12 мм из сплава ВТ3-1:

Проходник фланцевый 12-ОСТ 1 10319-72

То же из сплава ВТ6:

Проходник фланцевый 12-1-ОСТ 1 10319-72

Инв. № дубликата | Инв. № подлинника | 1111 | № изм | 3 | № изв | 11179

* По действующему в отрасли документу.

ЛИСТ РЕГИСТРАЦИИ ИЗМЕНЕНИЙ

№ изм.	Номера страниц				Номер "Изв. об изм."	Подпись	Дата	Срок введения изменения
	измененных	замененных	новых	аннулированных				
1.	1,4	–	–	–	6614	Караськов	30.01.77.	01.07.77г.
2.	1÷4	–	5	–	9206	Караськов	26.02.85г.	01.01.86г.

Инв. № подл. | Подпись и дата | Взам. инв. № 1111

gost.e-ecolog.ru