УДК 621.643.4.065 Группа Г18

ОТРАСЛЕВОЙ СТАНДАРТ

ОСТ 1 10318-72

ПРОХОДНИКИ ПРЯМЫЕ
Конструкция и размеры

На 7 страницах

Введен впервые

Проверено в 1989 г.

Проверено в 1984 г.

ОКП 75 9510

Распоряжением Министерства от 22 декабря 1972 г. № 087-16

срок введения установлен с 1 января 1974 г.

Несоблюдение стандарта преследуется по закону

1. Настоящий стандарт распространяется на прямые проходники, предназначенные для соединений трубопроводов по наружному конусу.

Издание официальное ГР 2102 от 08.05.73

Перепечатка воспрещена

Лит изм. 1 2 3
№ изв. 6614 9206 11179
нв № дубликата 1110
нв № подлинника

gost.e-ecolog.ru

2. Прямые проходники могут изготовляться в двух исполнениях.

3. Конструкция и размеры прямых проходников исполнения 1 должны соответствовать указанным на черт. 1 и в табл. 1.

$R_z 25^{+40\%}$ √(V)

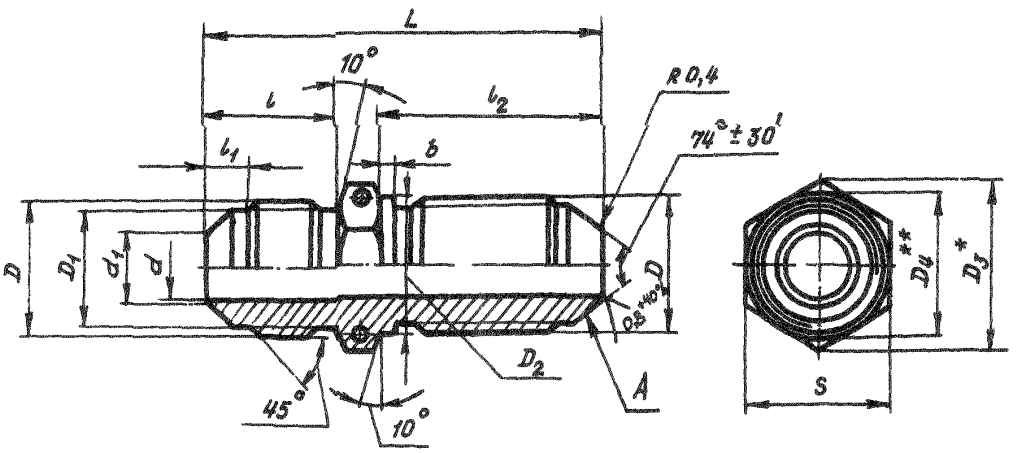

Черт. 1

* Размер для справок.

** $D_4 \approx S$

Инв. № дубликата | 1110
Инв. № подлинника
Лит.изм. | 1 | 2
№ изв. | 6614 | 920Э

Таблица 1

Размеры, мм

Наружный диаметр труб $D_н$	d	d_1	D	D_1	D_2	D_3	S	l	l_1	l_2	L	b	Масса 100 шт., кг
4	2,7	3,6	MR10x1	8,5	10,2	16,2	14	14	4,5	26,5	46	1,5	1,49
6	3,7	4,6	MR12x1	10,5	12,2			15	5,5	27,5	48		1,85
8	5,5	6,6	MR14x1	12,5	14,2	19,6	17			29,0	50	2,0	2,43
10	7,5	8,8	MR16x1	14,5	16,2	21,9	19	16	5,0	31,0	53		3,34
12	9,5	10,8	MR20x1,5	17,8	20,2	25,4	22	20	6,5	34,0	60		5,18
14	11,5	12,8	MR22x1,5	19,8	22,2	27,7	24		6,0				6,18
16	13,5	14,8	MR24x1,5	21,8	24,2	31,2	27	21	6,5	36,5	65	2,5	7,46
18	15,5	16,8	MR27x1,5	24,8	27,2	34,6	30		7,0	37,5	66		9,20
20	17,0	18,5	MR30x1,5	27,8	30,2	36,9	32	22	8,0	38,5	69		12,98
22	19,0	20,5	MR33x2	30,0	33,2	41,6	36	26	8,5	42,5	77		14,00
25	22,0	23,5							7,5				13,83
28	25,0	26,5	MR39x2	36,0	39,2	47,3	41	27	9,5	44,5	80		15,82
30	27,0	28,5							7,5				13,10
32	28,0	29,5	MR42x2	39,0	42,2	53,1	46		8,0	46,0	82	3,0	20,43
34	30,0	31,5	MR45x2	42,0	45,2			28	9,5				22,83
36	32,0	33,5	MR48x2	45,0	48,2	57,7	50	29		47,0	84		25,54
38	34,0	35,8							8,0				29,80

4. Конструкция и размеры прямых проходников исполнения 2 должны соответствовать указанным на черт. 2 и в табл. 2.

$R_z 25^{+40\%}$

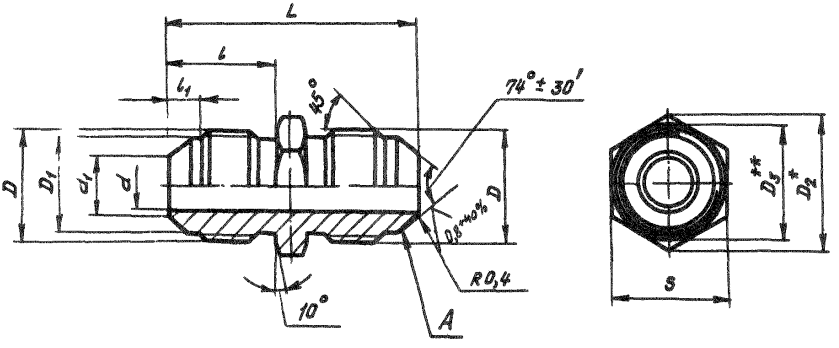

Черт. 2

* Размер для справок.

** $D_3 \approx S$.

Инв. № дубликата
Инв. № подлинника 1110
Лит. изм 2
№ изв 9206

Таблица 2

Размеры, мм

Наружный диаметр труб $D_н$	d	d_1	D	D_1	D_2	S	l	l_1	L	Масса 100 шт., кг
4	2,7	3,6	MR10x1	8,5	13,8	12	14	4,5	33	0,83
6	3,7	4,6	MR12x1	10,5	16,2	14	15	5,5	36	1,36
8	5,5	6,6	MR14x1	12,5	19,6	17				1,89
10	7,5	8,8	MR16x1	14,5			16	5,0	38	2,19
12	9,5	10,8	MR20x1,5	17,8	25,4	22	20	6,5	46	3,70
14	11,5	12,8	MR22x1,5	19,8	27,7	24		6,0		4,72
16	13,5	14,8	MR24x1,5	21,8	31,2	27	21	6,5	49	5,89
18	15,5	16,8	MR27x1,5	24,8	34,6	30		7,0		7,49
20	17,0	18,5	MR30x1,5	27,8	36,9	32	22	8,0	52	9,84
22	19,0	20,5	MR33x2	30,0	41,6	36	26	8,5	60	10,98
25	22,0	23,5						7,5		13,44
28	25,0	26,5	MR39x2	36,0	47,3	41	27	9,5	62	15,07
30	27,0	28,5						7,5		15,36
32	28,0	29,5	MR42x2	39,0	53,1	46		8,0	64	16,80
34	30,0	31,5	MR45x2	42,0			28	9,5		20,80
36	32,0	33,5	MR48x2	45,0	57,7	50	29		66	23,81
38	34,0	35,8						8,0		24,53

5. Материал: титановые сплавы ВТ3-1, ВТ6.

6. Термическая обработка: отжечь, группа контроля 5 ОСТ 1 00021-78.

7. Резьба – по ОСТ 1 00105-83, поле допуска – 6е.

8. Проточка резьбы – по ОСТ 1 00010-81.

9. Неуказанные предельные отклонения размеров, формы и расположения поверхностей – по ОСТ 1 00022-80.

10. Отверстия для контровки для проходников исполнения 1 – по ОСТ 1 03815-76.

11. Допуск радиального биения поверхности А относительно оси резьбы для проходников:

– с резьбой по $MR\,24\times1{,}5$ – не более 0,05 мм;

– с резьбой свыше $MR\,24\times1{,}5$ – не более 0,07 мм.

12. Покрытие: Ан.Окс 2-3*

13. Маркировать и клеймить – по ОСТ 1 00537-72.

14. Технические условия – по ОСТ 1 00537-72.

15. Для обозначения прямых проходников из сплава ВТ6 принят код "1".

Пример наименования и обозначения прямого проходника исполнения 1 к трубопроводу $D_н$ = 12 мм из сплава ВТ3-1:

Проходник прямой 1-12-ОСТ 1 10318-72

То же из сплава ВТ6:

Проходник прямой 1-12-1-ОСТ 1 10318-72

* По действующему в отрасли документу.

№ изм | 1 | 2 | 3
№ изв | 6614 | 9206 | 11179
Инв № дубликата | 1110
Инв № подлинника

ЛИСТ РЕГИСТРАЦИИ ИЗМЕНЕНИЙ

№ изм.	Номера страниц				Номер "Изв. об изм."	Подпись	Дата	Срок введения изменения
	изменённых	заменённых	новых	аннулированных				
1.	1,2,6	-	-	-	6614	Карамыков	30.01.79	01.07.79
2.	1,2,4,5,6	-	7	-	9206	Карамыков	26.02.85	01.01.86

gost.e-ecolog.ru

Инв. № дубл. | Инв. № подл. | 1110