УДК 621.643.4:62-238.23

Группа Г18

ОТРАСЛЕВОЙ СТАНДАРТ

ГАЙКИ НАКИДНЫЕ КРУГЛЫЕ
Конструкция и размеры

ОСТ 1 10316-72

На 4 страницах

Введен впервые

Проверено в 1989 г.
Проверено в 1984 г.

ОКП 75 9510

Распоряжением Министерства от 22 декабря 1972 г. № 087-16

срок введения установлен с 1 января 1974 г.

Несоблюдение стандарта преследуется по закону

1. Настоящий стандарт распространяется на круглые накидные гайки, предназначенные для соединений трубопроводов по наружному конусу.

Издание официальное ГР 2100 от 08.05.73 Перепечатка воспрещена

Инв. № дубликата 1108
Инв. № подлинника
Лит. изм. 1 2 3 4 5
№ изв. 6614 7928 9206 11179 11352
gost.e-ecolog.ru

2. Конструкция и размеры круглых накидных гаек должны соответствовать указанным на чертеже и в таблице.

Rz 25 +40% V (V)

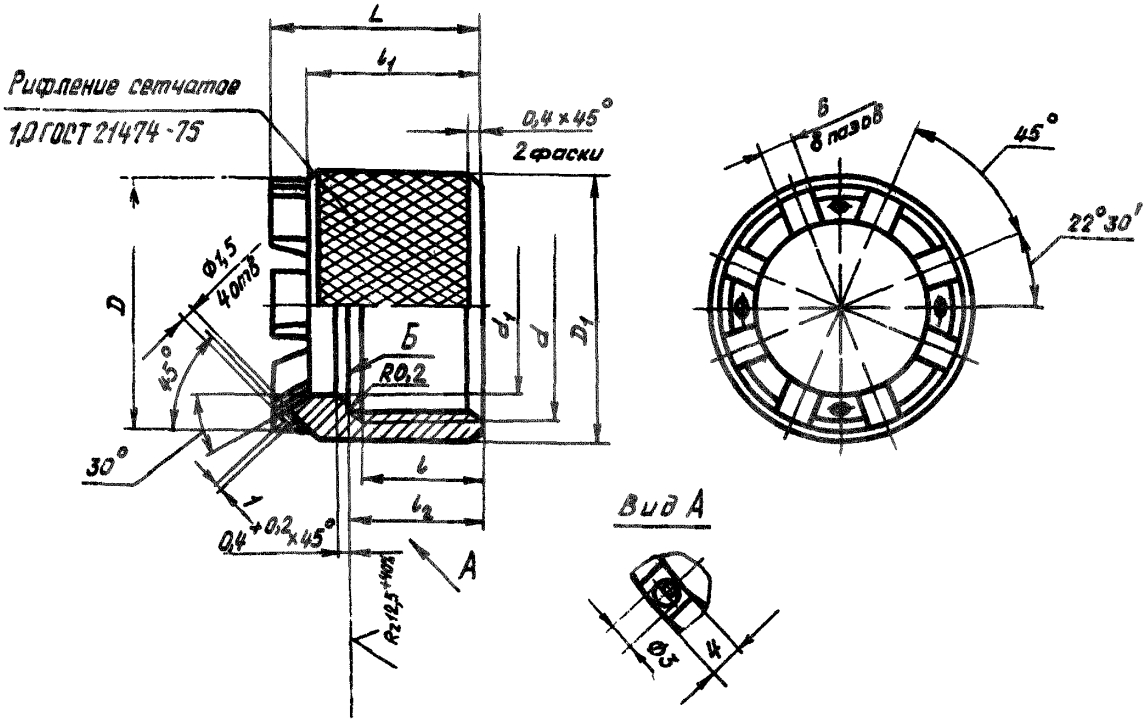

Размеры, мм

Наружный диаметр труб D_H	d	d_1 Поле допуска H11	D	D_1	l	l_1	l_2	L	Масса 100 шт., кг
28	MR39x2	30,3	42	44	19	28	23,5	34	5,65
30		32,3			21	30	25,0	36	6,40
32	MR42x2	34,3	45	47					6,95
34	MR45x2	36,6	48	50					7,35
36	MR48x2	38,6	52	54	22				9,10
38		40,8				32	26,0	38	9,95

3. Материал: титановые сплавы ВТ3-1, ВТ6.

4 Термическая обработка: отжечь, группа контроля 5 ОСТ 1 00021-78

Лит. изм | № изв | 2 | 3 | 4 | 7928 | 9200 | 11179
Инв. № дубликата | Инв. № подлинника | 1108

5. Резьба – по ОСТ 1 00105-83, поле допуска 5Н6Н.

6. Сбеги и фаски резьбы – по ОСТ 1 00010-81.

7. Неуказанные предельные отклонения размеров, формы и расположения поверхностей – по ОСТ 1 00022-80.

8. Допуск торцового биения поверхности Б относительно оси резьбы – не более 0,07 мм; допуск радиального биения поверхности d_1 относительно оси резьбы – не более 0,10 мм.

9. Покрытие: Ан.Окс.8-10*.

10. Маркировать и клеймить – по ОСТ 1 00537-72.

11. Технические условия – по ОСТ 1 00537-72.

12. Для обозначения круглых накидных гаек из сплава ВТ6 принят код "1".

Пример наименования и обозначения круглой накидной гайки к трубопроводу $D_N = 28$ мм из сплава ВТ3-1:

Гайка накидная круглая 28-ОСТ 1 10316-72

То же из сплава ВТ6:

Гайка накидная круглая 28-1-ОСТ 1 10316-72

*По действующему в отрасли документу.

Инв. № дубликата
Инв. № подлинника 1108
Изм. 1 3 4 5
№ изв. 6614 9206 11179 11352

ЛИСТ РЕГИСТРАЦИИ ИЗМЕНЕНИЙ

№ изм.	Номера страниц				Номер "Изв. об изм."	Подпись	Дата	Срок введения изменения
	изме-ненных	заме-ненных	новых	анну-лиро-ванных				
1	2	–	–	–	6614	[illegible]	30.01.77г.	01.07.77г.
2	1,2	–	4	–	7928	[illegible]	30.01.80г.	01.07.80г.
3	1+3	–	–	–	9206	[illegible]	26.02.85г	01.01.86г.

Инв. № ...ликата

Инв. № ...линника

1108

gost.e-ecolog.ru