ТИПОВЫЕ СТРОИТЕЛЬНЫЕ КОНСТРУКЦИИ, ИЗДЕЛИЯ И УЗЛЫ

СЕРИЯ 1.020-1/87

КОНСТРУКЦИИ КАРКАСА МЕЖВИДОВОГО ПРИМЕНЕНИЯ ДЛЯ МНОГОЭТАЖНЫХ ОБЩЕСТВЕННЫХ ЗДАНИЙ, ПРОИЗВОДСТВЕННЫХ И ВСПОМОГАТЕЛЬНЫХ ЗДАНИЙ ПРОМЫШЛЕННЫХ ПРЕДПРИЯТИЙ

ВЫПУСК 2-2

КОЛОННЫ ДЛЯ ЗДАНИЙ С ВЫСОТОЙ ЭТАЖА 3,3 М. ПРОСТРАНСТВЕННЫЕ КАРКАСЫ.

РАБОЧИЕ ЧЕРТЕЖИ

gost.e-ecolog.ru

ТИПОВЫЕ СТРОИТЕЛЬНЫЕ КОНСТРУКЦИИ, ИЗДЕЛИЯ И УЗЛЫ

СЕРИЯ 1.020-1/87

КОНСТРУКЦИИ КАРКАСА МЕЖВИДОВОГО ПРИМЕНЕНИЯ ДЛЯ МНОГОЭТАЖНЫХ ОБЩЕСТВЕННЫХ ЗДАНИЙ,ПРОИЗВОДСТВЕННЫХ И ВСПОМОГАТЕЛЬНЫХ ЗДАНИЙ ПРОМЫШЛЕННЫХ ПРЕДПРИЯТИЙ

ВЫПУСК 2-2

КОЛОННЫ ДЛЯ ЗДАНИЙ С ВЫСОТОЙ ЭТАЖА 3,3 М. ПРОСТРАНСТВЕННЫЕ КАРКАСЫ.

РАБОЧИЕ ЧЕРТЕЖИ

РАЗРАБОТАНЫ
КИЕВЗНИИЭП

ЗАМ ДИРЕКТОРА ИНСТИТУТА — А.ДМИТРИЕВ
НАЧАЛЬНИК ОТДЕЛА — С ГОРОХОВ
ГЛ.ИНЖЕНЕР ПРОЕКТА — В СИТНИК

ЦНИИЭП ТБЗ И ТК

ДИРЕКТОР ИНСТИТУТА — В.ЛЕПСКИЙ
НАЧАЛЬНИК ОТДЕЛА — Б ВОЛЬЕНСКИЙ
ГЛ.ИНЖЕНЕР ПРОЕКТА — С.ШАЦ

НИИЖБ ГОССТРОЯ СССР

ДИРЕКТОР ИНСТИТУТА — Р.СЕРЫХ
НАЧАЛЬНИК ОТДЕЛА — В КЛЕВЦОВ
НАЧАЛЬНИК ЛАБОРАТОРИИ — Н КОРОВИН
СТ.НАУЧНЫЙ СОТРУДНИК — А ВАСИЛЬЕВ

ЦНИИПРОМЗДАНИЙ

ГЛ.ИНЖЕНЕР ИНСТИТУТА — В ГРАНОВ
НАЧАЛЬНИК ОТДЕЛА — З.КОДЫШ

УТВЕРЖДЕНЫ
ГОССТРОЕМ СССР
ПРОТОКОЛ ОТ 12.12 90г.№АЧ-15

ОБОЗНАЧЕНИЕ ДОКУМЕНТА	НАИМЕНОВАНИЕ	СТР
1.020-1/87.2-2 00	СОДЕРЖАНИЕ	2
1.020-1/87.2-2 ТТ	ТЕХНИЧЕСКИЕ ТРЕБОВАНИЯ	7
1.020-1/87.2-2 К001	КАРКАС ПРОСТРАНСТВЕННЫЙ КП-1, КП-2	8
	СБОРОЧНЫЙ ЧЕРТЕЖ	
1.020-1/87.2-2 К002	КАРКАС ПРОСТРАНСТВЕННЫЙ КП-3, КП-4	9
	СБОРОЧНЫЙ ЧЕРТЕЖ	
1.020-1/87.2-2 К003	КАРКАС ПРОСТРАНСТВЕННЫЙ КП-5	10
	СБОРОЧНЫЙ ЧЕРТЕЖ	
1.020-1/87.2-2 К004	КАРКАС ПРОСТРАНСТВЕННЫЙ КП-6, КП-7	11
	СБОРОЧНЫЙ ЧЕРТЕЖ	
1.020-1/87.2-2 К005	КАРКАС ПРОСТРАНСТВЕННЫЙ КП-8, КП-9	12
	СБОРОЧНЫЙ ЧЕРТЕЖ	
1.020-1/87.2-2 К006	КАРКАС ПРОСТРАНСТВЕННЫЙ КП-10	13
	СБОРОЧНЫЙ ЧЕРТЕЖ	
1.020-1/87.2-2 К007	КАРКАС ПРОСТРАНСТВЕННЫЙ КП-11, КП-12	14
	СБОРОЧНЫЙ ЧЕРТЕЖ	
1.020-1/87.2-2 К008	КАРКАС ПРОСТРАНСТВЕННЫЙ КП-13, КП-14	15
	СБОРОЧНЫЙ ЧЕРТЕЖ	
1.020-1/87.2-2 К009	КАРКАС ПРОСТРАНСТВЕННЫЙ КП-15	16
	СБОРОЧНЫЙ ЧЕРТЕЖ	
1.020-1/87.2-2 К010	КАРКАС ПРОСТРАНСТВЕННЫЙ КП-16, КП-17	17
	СБОРОЧНЫЙ ЧЕРТЕЖ	
1.020-1/87.2-2 К011	КАРКАС ПРОСТРАНСТВЕННЫЙ КП-18, КП-19	18
	СБОРОЧНЫЙ ЧЕРТЕЖ	

ОПЕРАТОР СИСТЕМЫ

САПР КиевЗНИИЭП

ВЗАМ. ИНВ №

1.020-1/87.2-2

НАЧ.ОТД.	ГОРОХОВ		
Н.КОНТР.	ЕВТИК		
ГИП	ОВТИК		
ПРОВЕРИЛ	МОЛОДЦОВА		
РАЗРАБ.	[illegible]		

СОДЕРЖАНИЕ

СТАДИЯ	ЛИСТ	ЛИСТОВ
Р	1	11

КиевЗНИИЭП

ОБОЗНАЧЕНИЕ ДОКУМЕНТА	НАИМЕНОВАНИЕ	СТР
1.020-1/87.2-2 К012	КАРКАС ПРОСТРАНСТВЕННЫЙ КП-20, КП-21	19
	СБОРОЧНЫЙ ЧЕРТЕЖ	
1.020-1/87.2-2 К013	КАРКАС ПРОСТРАНСТВЕННЫЙ КП-22, КП-23	20
	СБОРОЧНЫЙ ЧЕРТЕЖ	
1.020-1/87.2-2 К014	КАРКАС ПРОСТРАНСТВЕННЫЙ КП-24, КП-25	21
	СБОРОЧНЫЙ ЧЕРТЕЖ	
1.020-1/87.2-2 К015	КАРКАС ПРОСТРАНСТВЕННЫЙ КП-26, КП-27	22
	СБОРОЧНЫЙ ЧЕРТЕЖ	
1.020-1/87.2-2 К016	КАРКАС ПРОСТРАНСТВЕННЫЙ КП-28	23
	СБОРОЧНЫЙ ЧЕРТЕЖ	
1.020-1/87.2-2 К017	КАРКАС ПРОСТРАНСТВЕННЫЙ КП-29	24
	СБОРОЧНЫЙ ЧЕРТЕЖ	
1.020-1/87.2-2 К018	КАРКАС ПРОСТРАНСТВЕННЫЙ КП-30	25
	СБОРОЧНЫЙ ЧЕРТЕЖ	
1.020-1/87.2-2 К019	КАРКАС ПРОСТРАНСТВЕННЫЙ КП-31 - КП-33	26
	СБОРОЧНЫЙ ЧЕРТЕЖ	
1.020-1/87.2-2 К020	КАРКАС ПРОСТРАНСТВЕННЫЙ КП-34, КП-35	27
	СБОРОЧНЫЙ ЧЕРТЕЖ	
1.020-1/87.2-2 К021	КАРКАС ПРОСТРАНСТВЕННЫЙ КП-36	28
	СБОРОЧНЫЙ ЧЕРТЕЖ	
1.020-1/87.2-2 К022	КАРКАС ПРОСТРАНСТВЕННЫЙ КП-37, КП-38	29
	СБОРОЧНЫЙ ЧЕРТЕЖ	
1.020-1/87.2-2 К023	КАРКАС ПРОСТРАНСТВЕННЫЙ КП-39 - КП-42	30
	СБОРОЧНЫЙ ЧЕРТЕЖ	
1.020-1/87.2-2 К024	КАРКАС ПРОСТРАНСТВЕННЫЙ КП-43 - КП-45	31
	СБОРОЧНЫЙ ЧЕРТЕЖ	

ОПЕРАТОР СИСТЕМЫ

САПР КиевЗНИИЭП

ВЗАМ. ИНВ №

ПОДПИСЬ И ДАТА

ИНВ № ПОДЛ.

1.020-1/87.2-2

ЛИСТ 2

САПР КиевЗНИИЭП | ОПЕРАТОР СИСТЕМЫ

ОБОЗНАЧЕНИЕ ДОКУМЕНТА	НАИМЕНОВАНИЕ	СТР.
1.020-1/87.2-2 К025	КАРКАС ПРОСТРАНСТВЕННЫЙ КП-46, КП-47	32
	СБОРОЧНЫЙ ЧЕРТЕЖ	
1.020-1/87.2-2 К026	КАРКАС ПРОСТРАНСТВЕН- КП-48, КП-49	33
	СБОРОЧНЫЙ ЧЕРТЕЖ	
1.020-1/87.2-2 К027	КАРКАС ПРОСТРАНСТВЕННЫЙ КП-50, КП-51	34
	СБОРОЧНЫЙ ЧЕРТЕЖ	
1.020-1/87.2-2 К028	КАРКАС ПРОСТРАНСТВЕННЫЙ КП-52 - КП-54	35
	СБОРОЧНЫЙ ЧЕРТЕЖ	
1.020-1/87.2-2 К029	КАРКАС ПРОСТРАНСТВЕННЫЙ КП-55, КП-56	36
	СБОРОЧНЫЙ ЧЕРТЕЖ	
1.020-1/87.2-2 К030	КАРКАС ПРОСТРАНСТВЕННЫЙ КП-57, КП-58	37
	СБОРОЧНЫЙ ЧЕРТЕЖ	
1.020-1/87.2-2 К031	КАРКАС ПРОСТРАНСТВЕННЫЙ КП-59, КП-60	38
	СБОРОЧНЫЙ ЧЕРТЕЖ	
1.020-1/87.2-2 К032	КАРКАС ПРОСТРАНСТВЕННЫЙ КП-61 - КП-63	39
	СБОРОЧНЫЙ ЧЕРТЕЖ	
1.020-1/87.2-2 К033	КАРКАС ПРОСТРАНСТВЕННЫЙ КП-64	40
	СБОРОЧНЫЙ ЧЕРТЕЖ	
1.020-1/87.2-2 К034	КАРКАС ПРОСТРАНСТВЕННЫЙ КП-65	41
	СБОРОЧНЫЙ ЧЕРТЕЖ	
1.020-1/87.2-2 К035	КАРКАС ПРОСТРАНСТВЕННЫЙ КП-66	42
	СБОРОЧНЫЙ ЧЕРТЕЖ	
1.020-1/87.2-2 К036	КАРКАС ПРОСТРАНСТВЕННЫЙ КП-67	43
	СБОРОЧНЫЙ ЧЕРТЕЖ	
1.020-1/87.2-2 К037	КАРКАС ПРОСТРАНСТВЕННЫЙ КП-68 - КП-70	44
	СБОРОЧНЫЙ ЧЕРТЕЖ	

ВЗАМ. ИНВ. № | ПОДПИСЬ И ДАТА | ИНВ. № ПОДЛ.

ФОРМАТ А4

САПР КиевЗНИИЭП | ОПЕРАТОР СИСТЕМЫ

ОБОЗНАЧЕНИЕ ДОКУМЕНТА	НАИМЕНОВАНИЕ	СТР.
1.020-1/87.2-2 К038	КАРКАС ПРОСТРАНСТВЕННЫЙ КП-71	45
	СБОРОЧНЫЙ ЧЕРТЕЖ	
1.020-1/87.2-2 К039	КАРКАС ПРОСТРАНСТВЕННЫЙ КП-72, КП-73	46
	СБОРОЧНЫЙ ЧЕРТЕЖ	
1.020-1/87.2-2 К040	КАРКАС ПРОСТРАНСТВЕННЫЙ КП-74, КП-75	47
	СБОРОЧНЫЙ ЧЕРТЕЖ	
1.020-1/87.2-2 К041	КАРКАС ПРОСТРАНСТВЕННЫЙ КП-76 КП-78	48
	СБОРОЧНЫЙ ЧЕРТЕЖ	
1.020-1/87.2-2 К042	КАРКАС ПРОСТРАНСТВЕННЫЙ КП-79	49
	СБОРОЧНЫЙ ЧЕРТЕЖ	
1.020-1/87.2-2 К043	КАРКАС ПРОСТРАНСТВЕННЫЙ КП-80, КП-81	50
	СБОРОЧНЫЙ ЧЕРТЕЖ	
1.020-1/87.2-2 К044	КАРКАС ПРОСТРАНСТВЕННЫЙ КП-82	51
	СБОРОЧНЫЙ ЧЕРТЕЖ	
1.020-1/87.2-2 К045	КАРКАС ПРОСТРАНСТВЕННЫЙ КП-83	52
	СБОРОЧНЫЙ ЧЕРТЕЖ	
1.020-1/87.2-2 К046	КАРКАС ПРОСТРАНСТВЕННЫЙ КП-84	53
	СБОРОЧНЫЙ ЧЕРТЕЖ	
1.020-1/87.2-2 К047	КАРКАС ПРОСТРАНСТВЕННЫЙ КП-85, КП-86	54
	СБОРОЧНЫЙ ЧЕРТЕЖ	
1.020-1/87.2-2 К048	КАРКАС ПРОСТРАНСТВЕННЫЙ КП-87	55
	СБОРОЧНЫЙ ЧЕРТЕЖ	
1.020-1/87.2-2 К049	КАРКАС ПРОСТРАНСТВЕННЫЙ КП-88	56
	СБОРОЧНЫЙ ЧЕРТЕЖ	
1.020-1/87.2-2 К050	КАРКАС ПРОСТРАНСТВЕННЫЙ КП-89 - КП-91	57
	СБОРОЧНЫЙ ЧЕРТЕЖ	

ВЗАМ. ИНВ. № | ПОДПИСЬ И ДАТА | ИНВ. № ПОДЛ.

ФОРМАТ А4

ОБОЗНАЧЕНИЕ ДОКУМЕНТА	НАИМЕНОВАНИЕ	СТР.
1.020-1/87.2-2 К051	КАРКАС ПРОСТРАНСТВЕННЫЙ КП-92, КП-93	58
	СБОРОЧНЫЙ ЧЕРТЕЖ	
1.020-1/87.2-2 К052	КАРКАС ПРОСТРАНСТВЕННЫЙ КП-94	59
	СБОРОЧНЫЙ ЧЕРТЕЖ	
1.020-1/87.2-2 К053	КАРКАС ПРОСТРАНСТВЕННЫЙ КП-95	60
	СБОРОЧНЫЙ ЧЕРТЕЖ	
1.020-1/87.2-2 К054	КАРКАС ПРОСТРАНСТВЕННЫЙ КП-96	61
	СБОРОЧНЫЙ ЧЕРТЕЖ	
1.020-1/87.2-2 К055	КАРКАС ПРОСТРАНСТВЕННЫЙ КП-97	62
	СБОРОЧНЫЙ ЧЕРТЕЖ	
1.020-1/87.2-2 К056	КАРКАС ПРОСТРАНСТВЕННЫЙ КП-98	63
	СБОРОЧНЫЙ ЧЕРТЕЖ	
1.020-1/87.2-2 К057	КАРКАС ПРОСТРАНСТВЕННЫЙ КП-99, КП-100	64
	СБОРОЧНЫЙ ЧЕРТЕЖ	
1.020-1/87.2-2 К058	КАРКАС ПРОСТРАНСТВЕННЫЙ КП-101, КП-102	65
	СБОРОЧНЫЙ ЧЕРТЕЖ	
1.020-1/87.2-2 К059	КАРКАС ПРОСТРАНСТВЕННЫЙ КП-103	66
	СБОРОЧНЫЙ ЧЕРТЕЖ	
1.020-1/87.2-2 К060	КАРКАС ПРОСТРАНСТВЕННЫЙ КП-104	67
	СБОРОЧНЫЙ ЧЕРТЕЖ	
1.020-1/87.2-2 К061	КАРКАС ПРОСТРАНСТВЕННЫЙ КП-105	68
	СБОРОЧНЫЙ ЧЕРТЕЖ	
1.020-1/87.2-2 К062	КАРКАС ПРОСТРАНСТВЕННЫЙ КП-106	69
	СБОРОЧНЫЙ ЧЕРТЕЖ	
1.020-1/87.2-2 К063	КАРКАС ПРОСТРАНСТВЕННЫЙ КП-107	70
	СБОРОЧНЫЙ ЧЕРТЕЖ	

ОПЕРАТОР СИСТЕМЫ
САПР КиевЗНИИЭП
ВЗАИМ. ИНВ. №
ПОДПИСЬ И ДАТА
ИНВ. № ПОДЛ.
ФОРМАТ А4

ОБОЗНАЧЕНИЕ ДОКУМЕНТА	НАИМЕНОВАНИЕ	СТР.
1.020-1/87.2-2 К064	КАРКАС ПРОСТРАНСТВЕННЫЙ КП-108, КП-109	71
	СБОРОЧНЫЙ ЧЕРТЕЖ	
1.020-1/87.2-2 К065	КАРКАС ПРОСТРАНСТВЕННЫЙ КП-110, КП-111	72
	СБОРОЧНЫЙ ЧЕРТЕЖ	
1.020-1/87.2-2 К066	КАРКАС ПРОСТРАНСТВЕННЫЙ КП-112	73
	СБОРОЧНЫЙ ЧЕРТЕЖ	
1.020-1/87.2-2 К067	КАРКАС ПРОСТРАНСТВЕННЫЙ КП-113, КП-114	74
	СБОРОЧНЫЙ ЧЕРТЕЖ	
1.020-1/87.2-2 К068	КАРКАС ПРОСТРАНСТВЕННЫЙ КП-115, КП-116	75
	СБОРОЧНЫЙ ЧЕРТЕЖ	
1.020-1/87.2-2 К069	КАРКАС ПРОСТРАНСТВЕННЫЙ КП-117	76
	СБОРОЧНЫЙ ЧЕРТЕЖ	
1.020-1/87.2-2 К070	КАРКАС ПРОСТРАНСТВЕННЫЙ КП-118, КП-119	77
	СБОРОЧНЫЙ ЧЕРТЕЖ	
1.020-1/87.2-2 К071	КАРКАС ПРОСТРАНСТВЕННЫЙ КП-120, КП-121	78
	СБОРОЧНЫЙ ЧЕРТЕЖ	
1.020-1/87.2-2 К072	КАРКАС ПРОСТРАНСТВЕННЫЙ КП-122	79
	СБОРОЧНЫЙ ЧЕРТЕЖ	
1.020-1/87.2-2 К073	КАРКАС ПРОСТРАНСТВЕННЫЙ КП-123, КП-124	80
	СБОРОЧНЫЙ ЧЕРТЕЖ	
1.020-1/87.2-2 К074	КАРКАС ПРОСТРАНСТВЕННЫЙ КП-125, КП-126	81
	СБОРОЧНЫЙ ЧЕРТЕЖ	
1.020-1/87.2-2 К075	КАРКАС ПРОСТРАНСТВЕННЫЙ КП-127	82
	СБОРОЧНЫЙ ЧЕРТЕЖ	
1.020-1/87.2-2 К076	КАРКАС ПРОСТРАНСТВЕННЫЙ КП-128	83
	СБОРОЧНЫЙ ЧЕРТЕЖ	

ОПЕРАТОР СИСТЕМЫ
САПР КиевЗНИИЭП
ВЗАИМ. ИНВ. №
ПОДПИСЬ И ДАТА
ИНВ. № ПОДЛ.
ФОРМАТ А4

ОБОЗНАЧЕНИЕ ДОКУМЕНТА	НАИМЕНОВАНИЕ	СТР.
1.020-1/87.2-2 К077	КАРКАС ПРОСТРАНСТВЕННЫЙ КП-129	84
	СБОРОЧНЫЙ ЧЕРТЕЖ	
1.020-1/87.2-2 К078	КАРКАС ПРОСТРАНСТВЕННЫЙ КП-130	85
	СБОРОЧНЫЙ ЧЕРТЕЖ	
1.020-1/87.2-2 К079	КАРКАС ПРОСТРАНСТВЕННЫЙ КП-131, КП-132	86
	СБОРОЧНЫЙ ЧЕРТЕЖ	
1.020-1/87.2-2 К080	КАРКАС ПРОСТРАНСТВЕННЫЙ КП-133, КП-134	87
	СБОРОЧНЫЙ ЧЕРТЕЖ	
1.020-1/87.2-2 К081	КАРКАС ПРОСТРАНСТВЕННЫЙ КП-135 - КП-137	88
	СБОРОЧНЫЙ ЧЕРТЕЖ	
1.020-1/87.2-2 К082	КАРКАС ПРОСТРАНСТВЕННЫЙ КП-138 - КП-141	89
	СБОРОЧНЫЙ ЧЕРТЕЖ	
1.020-1/87.2-2 К083	КАРКАС ПРОСТРАНСТВЕННЫЙ КП-142, КП-143	90
	СБОРОЧНЫЙ ЧЕРТЕЖ	
1.020-1/87.2-2 К084	КАРКАС ПРОСТРАНСТВЕННЫЙ КП-144	91
	СБОРОЧНЫЙ ЧЕРТЕЖ	
1.020-1/87.2-2 К085	КАРКАС ПРОСТРАНСТВЕННЫЙ КП-145	92
	СБОРОЧНЫЙ ЧЕРТЕЖ	
1.020-1/87.2-2 К086	КАРКАС ПРОСТРАНСТВЕННЫЙ КП-146 - КП-148	93
	СБОРОЧНЫЙ ЧЕРТЕЖ	
1.020-1/87.2-2 К087	КАРКАС ПРОСТРАНСТВЕННЫЙ КП-149 - КП-152	94
	СБОРОЧНЫЙ ЧЕРТЕЖ	
1.020-1/87.2-2 К088	КАРКАС ПРОСТРАНСТВЕННЫЙ КП-153	95
	СБОРОЧНЫЙ ЧЕРТЕЖ	
1.020-1/87.2-2 К089	КАРКАС ПРОСТРАНСТВЕННЫЙ КП-154, КП-155	96
	СБОРОЧНЫЙ ЧЕРТЕЖ	

ОПЕРАТОР СИСТЕМЫ
САПР КиевЗНИИЭП
ВЗАМ. ИНВ. №
ПОДПИСЬ И ДАТА
ИНВ. № ПОДЛ.
ФОРМАТ А4

ОБОЗНАЧЕНИЕ ДОКУМЕНТА	НАИМЕНОВАНИЕ	СТР.
1.020-1/87.2-2 К090	КАРКАС ПРОСТРАНСТВЕННЫЙ КП-156 - КП-159	97
	СБОРОЧНЫЙ ЧЕРТЕЖ	
1.020-1/87.2-2 К091	КАРКАС ПРОСТРАНСТВЕННЫЙ КП-160	98
	СБОРОЧНЫЙ ЧЕРТЕЖ	
1.020-1/87.2-2 К092	КАРКАС ПРОСТРАНСТВЕННЫЙ КП-161 - КП-163	99
	СБОРОЧНЫЙ ЧЕРТЕЖ	
1.020-1/87.2-2 К093	КАРКАС ПРОСТРАНСТВЕННЫЙ КП-164	100
	СБОРОЧНЫЙ ЧЕРТЕЖ	
1.020-1/87.2-2 К094	КАРКАС ПРОСТРАНСТВЕННЫЙ КП-165, КП-166	101
	СБОРОЧНЫЙ ЧЕРТЕЖ	
1.020-1/87.2-2 К095	КАРКАС ПРОСТРАНСТВЕННЫЙ КП-167, КП-168	102
	СБОРОЧНЫЙ ЧЕРТЕЖ	
1.020-1/87.2-2 К096	КАРКАС ПРОСТРАНСТВЕННЫЙ КП-169	103
	СБОРОЧНЫЙ ЧЕРТЕЖ	
1.020-1/87.2-2 К097	КАРКАС ПРОСТРАНСТВЕННЫЙ КП-170	104
	СБОРОЧНЫЙ ЧЕРТЕЖ	
1.020-1/87.2-2 К098	КАРКАС ПРОСТРАНСТВЕННЫЙ КП-171	105
	СБОРОЧНЫЙ ЧЕРТЕЖ	
1.020-1/87.2-2 К099	КАРКАС ПРОСТРАНСТВЕННЫЙ КП-172	106
	СБОРОЧНЫЙ ЧЕРТЕЖ	
1.020-1/87.2-2 К100	КАРКАС ПРОСТРАНСТВЕННЫЙ КП-173 - КП-175	107
	СБОРОЧНЫЙ ЧЕРТЕЖ	
1.020-1/87.2-2 К101	КАРКАС ПРОСТРАНСТВЕННЫЙ КП-176, КП-177	108
	СБОРОЧНЫЙ ЧЕРТЕЖ	
1.020-1/87.2-2 К102	КАРКАС ПРОСТРАНСТВЕННЫЙ КП-178, КП-179	109
	СБОРОЧНЫЙ ЧЕРТЕЖ	

ОПЕРАТОР СИСТЕМЫ
САПР КиевЗНИИЭП
ВЗАМ. ИНВ. №
ПОДПИСЬ И ДАТА
ИНВ. № ПОДЛ.
ФОРМАТ А4

ОБОЗНАЧЕНИЕ ДОКУМЕНТА	НАИМЕНОВАНИЕ	СТР.
1.020-1/87.2-2 К103	КАРКАС ПРОСТРАНСТВЕННЫЙ КП-180	110
	СБОРОЧНЫЙ ЧЕРТЕЖ	
1.020-1/87.2-2 К104	КАРКАС ПРОСТРАНСТВЕННЫЙ КП-181	111
	СБОРОЧНЫЙ ЧЕРТЕЖ	
1.020-1/87.2-2 К105	КАРКАС ПРОСТРАНСТВЕННЫЙ КП-182, КП-183	112
	СБОРОЧНЫЙ ЧЕРТЕЖ	
1.020-1/87.2-2 К106	КАРКАС ПРОСТРАНСТВЕННЫЙ КП-184, КП-185	113
	СБОРОЧНЫЙ ЧЕРТЕЖ	
1.020-1/87.2-2 К107	КАРКАС ПРОСТРАНСТВЕННЫЙ КП-186	114
	СБОРОЧНЫЙ ЧЕРТЕЖ	
1.020-1/87.2-2 К108	КАРКАС ПРОСТРАНСТВЕННЫЙ КП-187, КП-188	115
	СБОРОЧНЫЙ ЧЕРТЕЖ	
1.020-1/87.2-2 К109	КАРКАС ПРОСТРАНСТВЕННЫЙ КП-189	116
	СБОРОЧНЫЙ ЧЕРТЕЖ	
1.020-1/87.2-2 К110	КАРКАС ПРОСТРАНСТВЕННЫЙ КП-190 - КП-192	117
	СБОРОЧНЫЙ ЧЕРТЕЖ	
1.020-1/87.2-2 К111	КАРКАС ПРОСТРАНСТВЕННЫЙ КП-193	118
	СБОРОЧНЫЙ ЧЕРТЕЖ	
1.020-1/87.2-2 К112	КАРКАС ПРОСТРАНСТВЕННЫЙ КП-194, КП-195	119
	СБОРОЧНЫЙ ЧЕРТЕЖ	
1.020-1/87.2-2 К113	КАРКАС ПРОСТРАНСТВЕННЫЙ КП-196	120
	СБОРОЧНЫЙ ЧЕРТЕЖ	
1.020-1/87.2-2 К114	КАРКАС ПРОСТРАНСТВЕННЫЙ КП-197	121
	СБОРОЧНЫЙ ЧЕРТЕЖ	
1.020-1/87.2-2 К115	КАРКАС ПРОСТРАНСТВЕННЫЙ КП-198	122
	СБОРОЧНЫЙ ЧЕРТЕЖ	

ОПЕРАТОР СИСТЕМЫ
САПР КиевЗНИИЭП
ВЗАМ. ИНВ. №
ПОДПИСЬ И ДАТА
ИНВ. № ПОДЛ.
ФОРМАТ А4

ОБОЗНАЧЕНИЕ ДОКУМЕНТА	НАИМЕНОВАНИЕ	СТР.
1.020-1/87.2-2 К116	КАРКАС ПРОСТРАНСТВЕННЫЙ КП-199, КП-200	123
	СБОРОЧНЫЙ ЧЕРТЕЖ	
1.020-1/87.2-2 К117	КАРКАС ПРОСТРАНСТВЕННЫЙ КП-201	124
	СБОРОЧНЫЙ ЧЕРТЕЖ	
1.020-1/87.2-2 К118	КАРКАС ПРОСТРАНСТВЕННЫЙ КП-202	125
	СБОРОЧНЫЙ ЧЕРТЕЖ	
1.020-1/87.2-2 К119	КАРКАС ПРОСТРАНСТВЕННЫЙ КП-203 - КП-205	126
	СБОРОЧНЫЙ ЧЕРТЕЖ	
1.020-1/87.2-2 К120	КАРКАС ПРОСТРАНСТВЕННЫЙ КП-206, КП-207	127
	СБОРОЧНЫЙ ЧЕРТЕЖ	
1.020-1/87.2-2 К121	КАРКАС ПРОСТРАНСТВЕННЫЙ КП-208	128
	СБОРОЧНЫЙ ЧЕРТЕЖ	
1.020-1/87.2-2 К122	КАРКАС ПРОСТРАНСТВЕННЫЙ КП-209	129
	СБОРОЧНЫЙ ЧЕРТЕЖ	
1.020-1/87.2-2 К123	КАРКАС ПРОСТРАНСТВЕННЫЙ КП-210	130
	СБОРОЧНЫЙ ЧЕРТЕЖ	
1.020-1/87.2-2 К124	КАРКАС ПРОСТРАНСТВЕННЫЙ КП-211	131
	СБОРОЧНЫЙ ЧЕРТЕЖ	
1.020-1/87.2-2 К125	КАРКАС ПРОСТРАНСТВЕННЫЙ КП-212	132
	СБОРОЧНЫЙ ЧЕРТЕЖ	
1.020-1/87.2-2 К126	КАРКАС ПРОСТРАНСТВЕННЫЙ КП-213, КП-214	133
	СБОРОЧНЫЙ ЧЕРТЕЖ	
1.020-1/87.2-2 К127	КАРКАС ПРОСТРАНСТВЕННЫЙ КП-215, КП-216	134
	СБОРОЧНЫЙ ЧЕРТЕЖ	
1.020-1/87.2-2 К128	КАРКАС ПРОСТРАНСТВЕННЫЙ КП-217	135
	СБОРОЧНЫЙ ЧЕРТЕЖ	

ОПЕРАТОР СИСТЕМЫ
САПР КиевЗНИИЭП
ВЗАМ. ИНВ. №
ПОДПИСЬ И ДАТА
ИНВ. № ПОДЛ.
ФОРМАТ А4

Обозначение документа	Наименование		Стр.
1020-1/87.2-2 К129	Каркас пространственный	КП-218	136
	Сборочный чертеж		
1020-1/87.2-2 К130	Каркас пространственный	КП-219	137
	Сборочный чертеж		
1020-1/87.2-2 К131	Каркас пространственный	КП-220	138
	Сборочный чертеж		
1020-1/87.2-2 К132	Каркас пространственный	КП-221	139
	Сборочный чертеж		
1020-1/87.2-2 К133	Каркас пространственный	КП-222, КП-223	140
	Сборочный чертеж		
1020-1/87.2-2 К134	Каркас пространственный	КП-224, КП-225	141
	Сборочный чертеж		
1020-1/87.2-2 К135	Каркас пространственный	КП-226	142
	Сборочный чертеж		
1020-1/87.2-2 К136	Каркас пространственный	КП-227, КП-228	143
	Сборочный чертеж		
1020-1/87.2-2 К137	Каркас пространственный	КП-229, КП-230	144
	Сборочный чертеж		
1020-1/87.2-2 К138	Каркас пространственный	КП-231	145
	Сборочный чертеж		
1020-1/87.2-2 К139	Каркас пространственный	КП-232	146
	Сборочный чертеж		
1020-1/87.2-2 К140	Каркас пространственный	КП-233	147
	Сборочный чертеж		
1020-1/87.2-2 У	Узлы		148

Настоящий выпуск содержит рабочие чертежи пространственных каркасов колонн сечением 400 х 400 мм выпуска 2-1.

Пространственные каркасы собираются из отдельных стержней, замкнутых хомутов, сеток косвенного армирования и закладных деталей при помощи контактной сварки.

Сварка стержней выполняется в соответствии с требованиями ГОСТ 14098-85 для соединений с нормируемой прочностью.

В зависимости от расчетных усилий предусмотрено изменение армирования пространственного каркаса по его длине обрывом продольной арматуры в вышерасположенных этажах колонны.

Диагональные связи должны привариваться к стержням продольной арматуры протяженными швами, длина швов не менее 5-ти диаметров арматуры связи.

Закладные детали МН-5 ÷ МН-12 должны быть зафиксированы в проектном положении в форме.

Закладные детали МН-2 привариваются к продольным стержням пространственного каркаса дуговой сваркой односторонним швом.

Сборку пространственных каркасов рекомендуется производить на автоматизированных линиях согласно указаниям выпуска 0-7 "Указания по заводской технологии изготовления изделий".

Перечень выпусков, входящих в серию 1.020-1/87, приведен в выпуске 0-0.

Нач.отд	Гороховская		
Н.контр.	Ситник		
ГИП	Ситник		
Проверил	Мовшович		
Разраб	Лукашук		

1.020-1/87.2-2 ТТ

Технические требования

Стадия Р | Лист | Листов

КиевЗНИИЭП

Формат А4

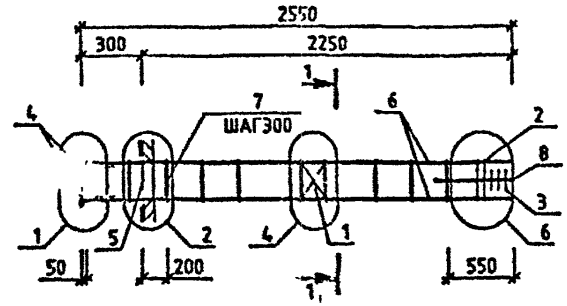

МАРКА	ПОЗ.	МАРКА АРМАТУРНОГО ИЗДЕЛИЯ	КОЛ. ИТ.	МАССА, КГ		ОБОЗНАЧЕНИЕ ДОКУМЕНТА 1.020-1/87.
				1 ИТ.	ВСЕГО	
КП-1	1	С-2	1	1.1	1.1	2-11 К01
	2	СКА-1	2	2.15	4.31	2-11 К02
	3	СКА-2	3	1.43	4.29	2-11 К03
	4	МН-2	4	1.1	4.4	2-11 К04
	5	МН-6	1	15.1	15.1	2-11 К06
	6	Ф20 А-Ш L=2530	4	6.24	24.96	БЧ
	7	ХМ-1	8	0.31	2.47	2-11 К11
	8	Ф6 А-I L=650	4	0.14	0.58	БЧ
				ИТОГО: 57.2		

МАРКА	ПОЗ.	МАРКА АРМАТУРНОГО ИЗДЕЛИЯ	КОЛ. ИТ.	МАССА, КГ		ОБОЗНАЧЕНИЕ ДОКУМЕНТА 1.020-1/87.
				1 ИТ.	ВСЕГО	
КП-2	1	С-2	1	1.1	1.1	2-11 К01
	2	СКА-1	2	2.15	4.31	2-11 К02
	3	СКА-2	3	1.43	4.29	2-11 К03
	4	МН-2	4	1.1	4.4	2-11 К04
	5	МН-8	1	19.78	19.78	2-11 К08
	6	Ф20 А-Ш L=2530	4	6.24	24.96	БЧ
	7	ХМ-1	8	0.31	2.47	2-11 К11
	8	Ф6 А-I L=650	4	0.14	0.58	БЧ
				ИТОГО: 61.88		

УЗЛЫ СМ 1020-1/87.2-2 У
ТЕХНИЧЕСКИЕ ТРЕБОВАНИЯ СМ. 1020-1/87.2-2 ТТ
АРМАТУРА КЛАССОВ А-Ш, А-I ПО ГОСТ 5781-82

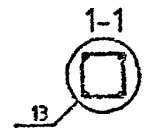

НАЧ.ОТД	ГОРОХОВ		
Н.КОНТР	СИТНИК		
ГИП	СИТНИК		
ПРОВЕРИЛ	ЛЕЛЮК		
РАЗРАБ	МОЛОДЦОВА		

1.020-1/87.2-2 К001

КАРКАС ПРОСТРАНСТВЕННЫЙ КП-1,КП-2 СБОРОЧНЫЙ ЧЕРТЕЖ

СТАДИЯ	ЛИСТ	ЛИСТОВ
Р		1

КиевЗНИИЭП

ФОРМАТ А3

САПР КиевЗНИИЭП
ОПЕРАТОР СИСТЕМЫ МОЛОДЦОВА
ПОДПИСЬ И ДАТА
ИНВ.№ ПОДЛ.

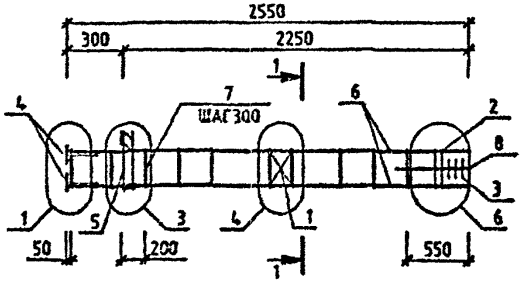

МАРКА	ПОЗ.	МАРКА АРМАТУРНОГО ИЗДЕЛИЯ	КОЛ. ШТ.	МАССА, КГ		ОБОЗНАЧЕНИЕ ДОКУМЕНТА 1.020-1/87.
				1 ШТ.	ВСЕГО	
КП-3	1	С-2	1	1.1	1.1	2-11 К01
	2	СКА-1	2	2.15	4.31	2-11 К02
	3	СКА-2	3	1.43	4.29	2-11 К03
	4	МН-2	4	1.1	4.4	2-11 К04
	5	МН-5	1	9.35	9.35	2-11 К05
	6	Ф20 А-Ш L=2530	4	6.24	24.96	БЧ
	7	ХМ-1	8	0.31	2.47	2-11 К11
	8	Ф6 А-I L=650	4	0.14	0.58	БЧ
				ИТОГО: 51.45		

МАРКА	ПОЗ.	МАРКА АРМАТУРНОГО ИЗДЕЛИЯ	КОЛ. ШТ.	МАССА, КГ		ОБОЗНАЧЕНИЕ ДОКУМЕНТА 1.020-1/87.
				1 ШТ.	ВСЕГО	
КП-4	1	С-2	1	1.1	1.1	2-11 К01
	2	СКА-1	2	2.15	4.31	2-11 К02
	3	СКА-2	3	1.43	4.29	2-11 К03
	4	МН-2	4	1.1	4.4	2-11 К04
	5	МН-7	1	12.95	12.95	2-11 К07
	6	Ф20 А-Ш L=2530	4	6.24	24.96	БЧ
	7	ХМ-1	8	0.31	2.47	2-11 К11
	8	Ф6 А-I L=650	4	0.14	0.58	БЧ
				ИТОГО: 55.05		

УЗЛЫ СМ. 1020-1/87 2-2 У
ТЕХНИЧЕСКИЕ ТРЕБОВАНИЯ СМ. 1020-1/87 2-2 ТТ
АРМАТУРА КЛАССОВ А-Ш, А-I ПО ГОСТ 5781-82

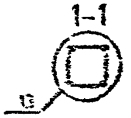

НАЧ.ОТД.	ГОРОХОВ		
КОНСТР.	СИТНИК		
ГИП	СИТНИК		
ПРОВЕРИЛ	ЛУКАШИК		
ИНЖ.	МОЛОДЦОВА		

1.020-1/87.2-2 К002

КАРКАС ПРОСТРАНСТВЕННЫЙ КП-3,КП-4 ГЕОРОРНЫЙ ЧЕРТЕЖ

СТАДИЯ	ЛИСТ	ЛИСТОВ
Р		1

КиевЗНИИЭП

МОЛОДЦОВА
ОПЕРАТОР СИСТЕМЫ
САПР КиевЗНИИЭП
ИНВ. № ПОДЛ. | ПОДПИСЬ И ДАТА | ВЗАМ. ИНВ. №

САПР КиевЗНИИЭП
ОПЕРАТОР СИСТЕМЫ
МОЛОДЦОВА

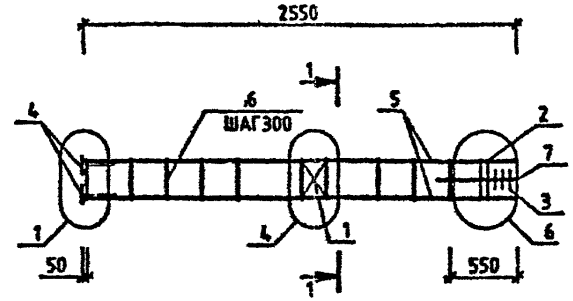

МАРКА	ПОЗ.	МАРКА АРМАТУРНОГО ИЗДЕЛИЯ	КОЛ. ШТ.	МАССА, КГ		ОБОЗНАЧЕНИЕ ДОКУМЕНТА 1.020-1/87.
				1 ШТ.	ВСЕГО	
КП-5	1	С-2	1	1.1	1.1	2-11 К01
	2	СКА-3	2	3.37	6.73	2-11 К02
	3	СКА-4	3	2.23	6.7	2-11 К03
	4	МН-2	4	1.1	4.4	2-11 К04
	5	Ø20 А-Ш L=2530	4	6.24	24.96	БЧ
	6	ХМ-1	6	0.31	2.47	2-11 К11
	7	Ø6 А-I L=650	4	0.14	0.56	БЧ
				ИТОГО: 46.93		

1-1

13

УЗЛЫ СМ. 1020-1/87.2-2 У
ТЕХНИЧЕСКИЕ ТРЕБОВАНИЯ СМ. 1.020-1/87 2-2 ТТ
АРМАТУРА КЛАССОВ А-Ш, А-I ПО ГОСТ 5781-82

ГАП ОТД	ГОРОХОВ		
НКОНТР	СИТНИК		
ГИП	СИТНИК		
ПРОВЕРИЛ	ЛУКАШУК		
РАЗРАБ	МОЛОДЦОВА		

1.020-1/87.2-2 К003

КАРКАС ПРОСТРАНСТВЕННЫЙ КП-5 СБОРОЧНЫЙ ЧЕРТЕЖ

СТАДИЯ	ЛИСТ	ЛИСТОВ
Р		1

КиевЗНИИЭП

ФОРМАТ А3

ИНВ.№ ПОДЛ. | ПОДПИСЬ И ДАТА | ВЗАМ. ИНВ.№

САПР КиевЗНИИЭП
ОПЕРАТОР СИСТЕМЫ
МОЛОДЦОВА
ПОДПИСЬ И ДАТА
ИНВ.№ ПОДЛ.

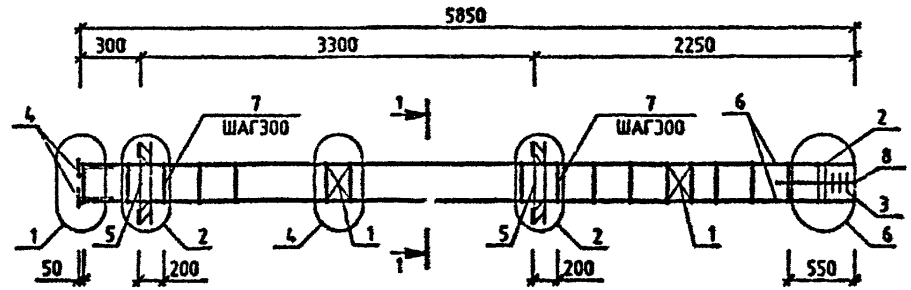

МАРКА	ПОЗ.	МАРКА АРМАТУРНОГО ИЗДЕЛИЯ	КОЛ. ШТ.	МАССА, КГ		ОБОЗНАЧЕНИЕ ДОКУМЕНТА 1.020-1/87.
				1 ШТ.	ВСЕГО	
КП-6	1	С-2	2	1.1	2.19	2-11 К01
	2	СКА-1	2	2.15	4.31	2-11 К02
	3	СКА-2	3	1.43	4.29	2-11 К03
	4	МН-2	4	1.1	4.4	2-11 К04
	5	МН-6	2	15.1	30.2	2-11 К06
	6	Ø20 А-Ш L=5830	4	14.38	57.51	БЧ
	7	ХМ-1	19	0.31	5.86	2-11 К11
	8	Ø6 А-I L=650	4	0.14	0.56	БЧ
				ИТОГО: 109.34		

МАРКА	ПОЗ.	МАРКА АРМАТУРНОГО ИЗДЕЛИЯ	КОЛ. ШТ.	МАССА, КГ		ОБОЗНАЧЕНИЕ ДОКУМЕНТА 1.020-1/87.
				1 ШТ.	ВСЕГО	
КП-7	1	С-2	2	1.1	2.19	2-11 К01
	2	СКА-1	2	2.15	4.31	2-11 К02
	3	СКА-2	3	1.43	4.29	2-11 К03
	4	МН-2	4	1.1	4.4	2-11 К04
	5	МН-8	2	19.78	39.57	2-11 К08
	6	Ø20 А-Ш L=5830	4	14.38	57.51	БЧ
	7	ХМ-1	19	0.31	5.86	2-11 К11
	8	Ø6 А-I L=650	4	0.14	0.56	БЧ
				ИТОГО: 116.71		

УЗЛЫ СМ. 1.020-1/87.2-2 У
ТЕХНИЧЕСКИЕ ТРЕБОВАНИЯ СМ. 1.020-1/87.2-2 ТТ
АРМАТУРА КЛАССОВ А-Ш, А-I ПО ГОСТ 5781-82

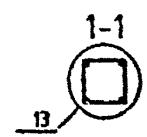

НАЧ.ОТД	ГОРОХОВ		
Н.КОНТР	СИТНИК		
ГИП	СИТНИК		
ПРОВЕРИЛ	ЛУКАШУК		
РАЗРАБ.	МОЛОДЦОВА		

1.020-1/87.2-2 К004

КАРКАС ПРОСТРАНСТВЕННЫЙ КП-6,КП-7 СБОРОЧНЫЙ ЧЕРТЕЖ

СТАДИЯ	ЛИСТ	ЛИСТОВ
Р		1

КиевЗНИИЭП

ФОРМАТ А3

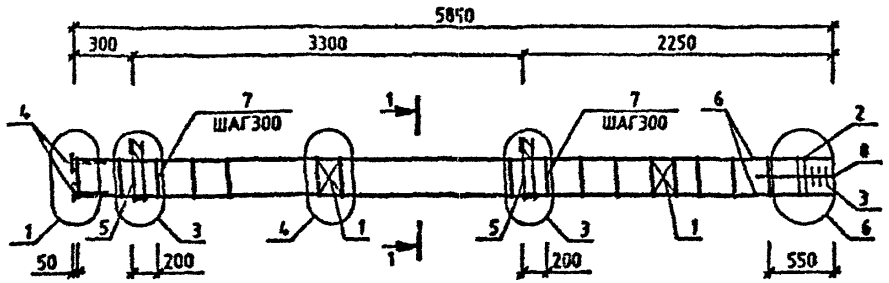

МАРКА	ПОЗ.	МАРКА АРМАТУРНОГО ИЗДЕЛИЯ	КОЛ. ШТ.	МАССА, КГ		ОБОЗНАЧЕНИЕ ДОКУМЕНТА 1.020-1/87.
				1 ШТ.	ВСЕГО	
КП-8	1	С-2	2	1.1	2.19	2-11 К01
	2	СКА-1	2	2.15	4.31	2-11 К02
	3	СКА-2	3	1.43	4.29	2-11 К03
	4	МН-2	4	1.1	4.4	2-11 К04
	5	МН-5	2	9.35	18.71	2-11 К05
	6	Ø20 А-Ш L=5830	4	14.38	57.51	БЧ
	7	ХМ-1	19	0.31	5.86	2-11 К11
	8	Ø6 А-I L=650	4	0.14	0.58	БЧ
				ИТОГО: 97.85		

МАРКА	ПОЗ.	МАРКА АРМАТУРНОГО ИЗДЕЛИЯ	КОЛ. ШТ.	МАССА, КГ		ОБОЗНАЧЕНИЕ ДОКУМЕНТА 1.020-1/87.
				1 ШТ.	ВСЕГО	
КП-9	1	С-2	2	1.1	2.19	2-11 К01
	2	СКА-1	2	2.15	4.31	2-11 К02
	3	СКА-2	3	1.43	4.29	2-11 К03
	4	МН-2	4	1.1	4.4	2-11 К04
	5	МН-7	2	12.95	25.91	2-11 К07
	6	Ø20 А-Ш L=5830	4	14.38	57.51	БЧ
	7	ХМ-1	19	0.31	5.86	2-11 К11
	8	Ø6 А-I L=650	4	0.14	0.58	БЧ
				ИТОГО: 105.05		

УЗЛЫ СМ. 1.020-1/87.2-2 У
ТЕХНИЧЕСКИЕ ТРЕБОВАНИЯ СМ. 1.020-1/87.2-2 ТТ
АРМАТУРА КЛАССОВ А-Ш, А-1 ПО ГОСТ 5781-82

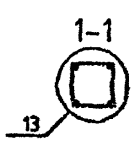

НАЧ.ОТД.	ГОРОХОВ		
Н.КОНТР.	СИТНИК		
ГИП	СИТНИК		
ПРОВЕРИЛ	ЛУКАЛУК		
РАЗРАБ.	МОЛОДЦОВА		

1.020-1/87.2-2 К005

КАРКАС ПРОСТРАНСТВЕННЫЙ КП-8,КП-9 СБОРОЧНЫЙ ЧЕРТЕЖ

СТАДИЯ	ЛИСТ	ЛИСТОВ
Р		1

КиевЗНИИЭП

ФОРМАТ А3

САПР КиевЗНИИЭП
ОПЕРАТОР СИСТЕМЫ МОЛОДЦОВА
ИНВ.№ ПОДЛ. | ПОДПИСЬ И ДАТА | ВЗАМ. ИНВ.№

САПР КиевЗНИИЭП
ОПЕРАТОР СИСТЕМЫ
Н0 10ДЦОВА
ИНВ.№ ПОДЛ.
ПОДПИСЬ И ДАТА
ВЗАМ. ИНВ.№

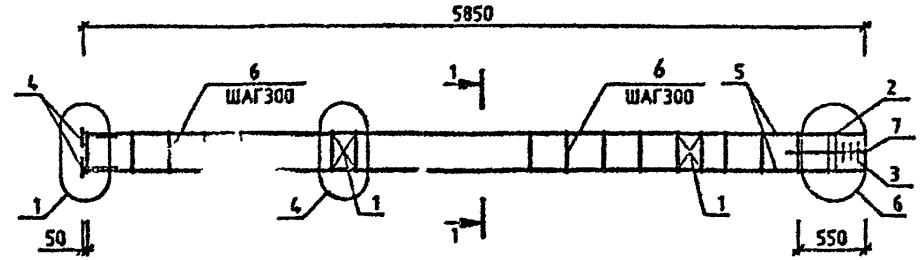

МАРКА	ПОЗ.	МАРКА АРМАТУРНОГО ИЗДЕЛИЯ	КОЛ. ШТ.	МАССА, КГ		ОБОЗНАЧЕНИЕ ДОКУМЕНТА 1.020-1/87.
				1 ШТ.	ВСЕГО	
КП-10	1	С-2	2	1.1	2.19	2-11 К01
	2	СКА-1	2	2.15	4.31	2-11 К02
	3	СКА-2	3	1.43	4.29	2-11 К03
	4	МН-2	4	1.1	4.4	2-11 К04
	5	Ø20 А-Ш L=5630	4	14.38	57.51	БЧ
	6	ХМ-1	19	0.31	5.86	2-11 К11
	7	Ø6 А-I L=650	4	0.14	0.58	БЧ
				ИТОГО: 79.14		

УЗЛЫ СМ. 1020-1/87 2-2 У
ТЕХНИЧЕСКИЕ ТРЕБОВАНИЯ СМ. 1020-1/87 2-2 ТТ
АРМАТУРА КЛАССОВ А-Ш, А-I ПО ГОСТ 5781-82

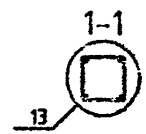

НАЧ.ОТД.	ГОРОХОВ		
Н.КОНТР.	СИТНИК		
ГИП	СИТНИК		
ПРОВЕРИЛ	[illegible]		
РАЗРАБ.	[illegible]		

1.020-1/87.2-2 К006

КАРКАС ПРОСТРАНСТВЕННЫЙ КП-10 СБОРОЧНЫЙ ЧЕРТЕЖ

СТАДИЯ	ЛИСТ	ЛИСТОВ
Р		1

КиевЗНИИЭП

ФОРМАТ А3

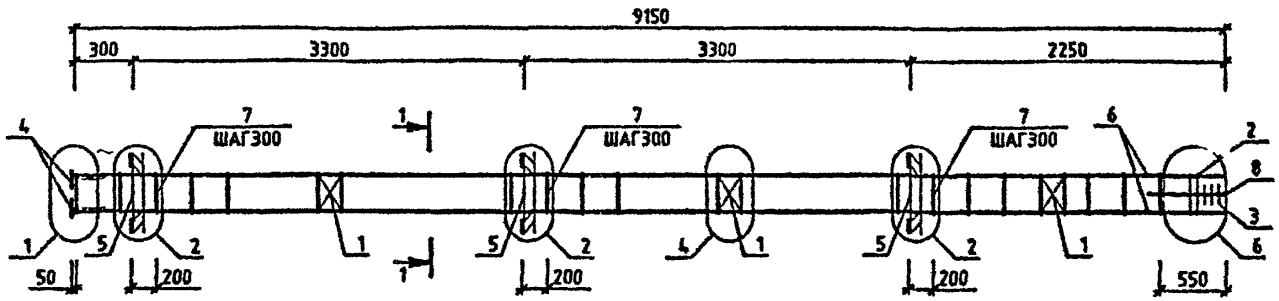

МАРКА	ПОЗ.	МАРКА АРМАТУРНОГО ИЗДЕЛИЯ	КОЛ. ШТ.	МАССА, КГ		ОБОЗНАЧЕНИЕ ДОКУМЕНТА 1.020-1/87.
				1 ШТ.	ВСЕГО	
КП-11	1	С-2	3	1.1	3.29	2-11 К01
	2	СКА-1	2	2.15	4.31	2-11 К02
	3	СКА-2	3	1.43	4.29	2-11 К03
	4	МН-2	4	1.1	4.4	2-11 К04
	5	МН-6	3	15.1	45.3	2-11 К06
	6	Ø20 А-Ш L=9130	4	22.52	90.06	БЧ
	7	ХМ-1	30	0.31	9.26	2-11 К11
	8	Ø6 А-I L=650	4	0.14	0.58	БЧ
				ИТОГО: 161.48		

МАРКА	ПОЗ.	МАРКА АРМАТУРНОГО ИЗДЕЛИЯ	КОЛ. ШТ.	МАССА, КГ		ОБОЗНАЧЕНИЕ ДОКУМЕНТА 1.020-1/87.
				1 ШТ.	ВСЕГО	
КП-12	1	С-2	3	1.1	3.29	2-11 К01
	2	СКА-3	2	3.37	6.73	2-11 К02
	3	СКА-4	3	2.23	6.7	2-11 К03
	4	МН-2	4	1.1	4.4	2-11 К04
	5	МН-8	3	19.78	59.35	2-11 К08
	6	Ø20 А-Ш L=9130	4	22.52	90.06	БЧ
	7	ХМ-1	30	0.31	9.28	2-11 К11
	8	Ø6 А-I L=650	4	0.14	0.58	БЧ
				ИТОГО: 180.37		

УЗЛЫ СМ 1.020-1/87.2-2 У
ТЕХНИЧЕСКИЕ ТРЕБОВАНИЯ СМ. 1.020-1/87.2-2 ТТ
АРМАТУРА КЛАССОВ А-Ш, А-I ПО ГОСТ 5781-82

1-1

НАЧОТД	ГОРОХОВ	
Н.КОНТР	СИТНИК	
ГИП	СИТНИК	
ПРОВЕРИЛ	ЛУКАШУК	
РАЗРАБ.	МОЛОДЦОВА	

1.020-1/87.2-2 К007

КАРКАС ПРОСТРАНСТВЕННЫЙ КП-11,КП-12 СБОРОЧНЫЙ ЧЕРТЕЖ

СТАДИЯ	ЛИСТ	ЛИСТОВ
Р	1	1

КиевЗНИИЭП

ФОРМАТ А3

САПР КиевЗНИИЭП
МОЛОДЦОВА
ОПЕРАТОР СИСТЕМЫ
ПОДПИСЬ И ДАТА
ИНВ.№ ПОДЛ.

САПР КиевЗНИИЭП
ОПЕРАТОР СИСТЕМЫ
МОЛОЦОВА

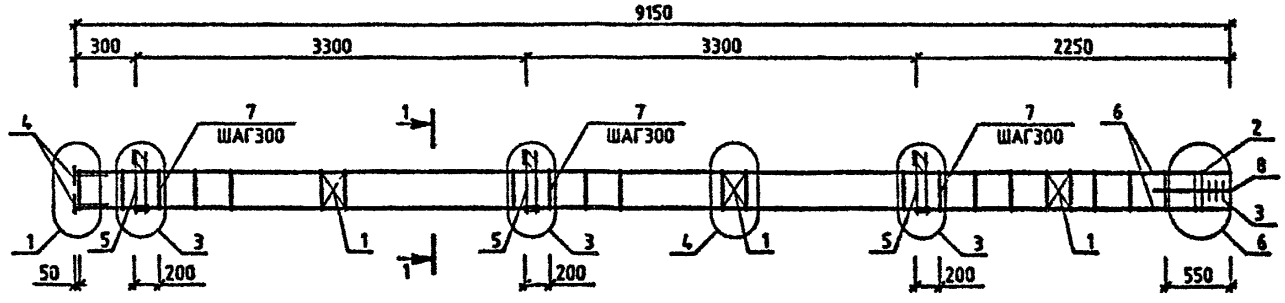

МАРКА	ПОЗ.	МАРКА АРМАТУРНОГО ИЗДЕЛИЯ	КОЛ. ШТ.	МАССА, КГ		ОБОЗНАЧЕНИЕ ДОКУМЕНТА 1.020-1/87.
				1 ШТ.	ВСЕГО	
КП-13	1	С-2	3	1.1	3.29	2-11 К01
	2	СКА-1	2	2.15	4.31	2-11 К02
	3	СКА-2	3	1.43	4.29	2-11 К03
	4	МН-2	4	1.1	4.4	2-11 К04
	5	МН-5	3	9.35	28.06	2-11 К05
	6	Ø20 А-Ш L=9130	4	22.52	90.08	БЧ
	7	ХМ-1	30	0.31	9.26	2-11 К11
	8	Ø6 А-I L=650	4	0.14	0.58	БЧ
				ИТОГО: 144.25		

МАРКА	ПОЗ.	МАРКА АРМАТУРНОГО ИЗДЕЛИЯ	КОЛ. ШТ.	МАССА, КГ		ОБОЗНАЧЕНИЕ ДОКУМЕНТА 1.020-1/87.
				1 ШТ.	ВСЕГО	
КП-14	1	С-2	3	1.1	3.29	2-11 К01
	2	СКА-1	2	2.15	4.31	2-11 К02
	3	СКА-2	3	1.43	4.29	2-11 К03
	4	МН-2	4	1.1	4.4	2-11 К04
	5	МН-7	3	12.95	38.86	2-11 К07
	6	Ø20 А-Ш L=9130	4	22.52	90.08	БЧ
	7	ХМ-1	30	0.31	9.26	2-11 К11
	8	Ø6 А-I L=650	4	0.14	0.58	БЧ
				ИТОГО: 155.05		

1-1
13

УЗЛЫ СМ. 1020-1/87 2-2 У
ТЕХНИЧЕСКИЕ ТРЕБОВАНИЯ СМ. 1.020-1/87 2-2 ТТ
АРМАТУРА КЛАССОВ А-Ш, А-I ПО ГОСТ 5781-82

НАЧ.ОТД	ГОРОХОВ		
Н.КОНТР	СИТНИК		
ГИП	СИТНИК		
ПРОВЕРИЛ	ЛЬКАЩУК		
РАЗРАБ.	МОЛОЦОВА		

1.020-1/87.2-2 К008

КАРКАС ПРОСТРАНСТВЕННЫЙ КП-13,КП-14 СБОРОЧНЫЙ ЧЕРТЕЖ

СТАДИЯ	ЛИСТ	ЛИСТОВ
Р		1

КиевЗНИИЭП

ФОРМАТ А3

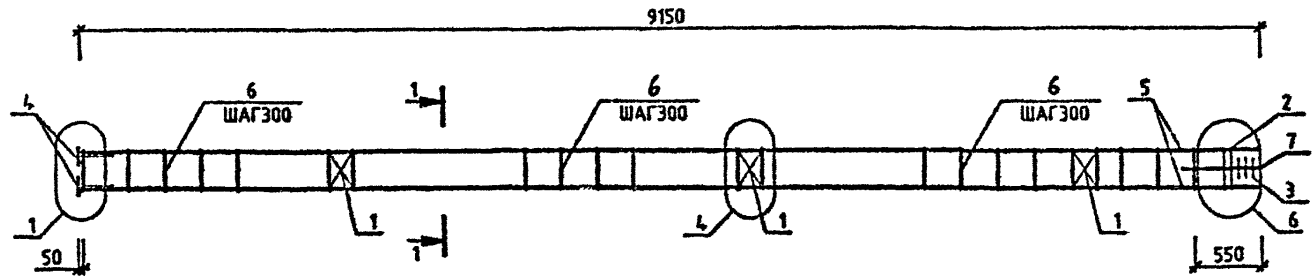

МАРКА	ПОЗ.	МАРКА АРМАТУРНОГО ИЗДЕЛИЯ	КОЛ. ШТ.	МАССА, КГ		ОБОЗНАЧЕНИЕ ДОКУМЕНТА 1.020-1/87.
				1 ШТ.	ВСЕГО	
КП-15	1	С-2	3	1.1	3.29	2-11 К01
	2	СКА-1	2	2.15	4.31	2-11 К02
	3	СКА-2	3	1.43	4.29	2-11 К03
	4	МН-2	4	1.1	4.4	2-11 К04
	5	Ф20 А-Ш L=9130	4	22.52	90.06	БЧ
	6	ХМ-1	30	0.31	9.26	2-11 К11
	7	Ф6 А-I L=650	4	0.14	0.58	БЧ
				ИТОГО:116.19		

УЗЛЫ СМ. 1.020-1/87 2-2 У
ТЕХНИЧЕСКИЕ ТРЕБОВАНИЯ СМ. 1020-1/87 2-2 ТТ
АРМАТУРА КЛАССОВ А-Ш, А-I ПО ГОСТ 5781-82

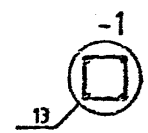

НАЧ ОТД	ГОРОХОВ		
Н КОНТР	СИТНИК		
ГИП	СИТНИК		
ПРОВЕРИЛ	ДУХАШУК		
РАЗРАБ	МОЛОДЦОВА		

1.020-1/87.2-2 К009

КАРКАС ПРОСТРАНСТВЕННЫЙ КП-15 СБОРОЧНЫЙ ЧЕРТЕЖ

СТАДИЯ	ЛИСТ	ЛИСТОВ
Р		1

КиевЗНИИЭП

ФОРМАТ А3

МОЛОДЦОВА
ОПЕРАТОР СИСТЕМЫ
САПР КиевЗНИИЭП
ИНВ № ПОДЛ | ПОДПИСЬ И ДАТА | ВЗАМ ИНВ №

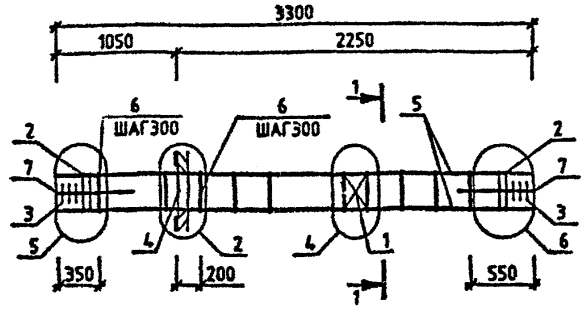

МАРКА	ПОЗ.	МАРКА АРМАТУРНОГО ИЗДЕЛИЯ	КОЛ. ШТ.	МАССА, КГ		ОБОЗНАЧЕНИЕ ДОКУМЕНТА 1.020-1/87.
				1 ШТ.	ВСЕГО	
КП-16	1	С-2	1	1.1	1.1	2-11 К01
	2	СКА-3	4	3.37	13.47	2-11 К02
	3	СКА-4	6	2.23	13.39	2-11 К03
	4	МН-6	1	15.1	15.1	2-11 К06
	5	Ø20 А-М L=3300	4	8.14	32.55	БЧ
	6	ХМ-1	9	0.31	2.78	2-11 К11
	7	Ø6 А-I L=650	8	0.14	1.15	БЧ
				ИТОГО:	79.54	

МАРКА	ПОЗ.	МАРКА АРМАТУРНОГО ИЗДЕЛИЯ	КОЛ. ШТ.	МАССА, КГ		ОБОЗНАЧЕНИЕ ДОКУМЕНТА 1.020-1/87.
				1 ШТ.	ВСЕГО	
КП-17	1	С-2	1	1.1	1.1	2-11 К01
	2	СКА-3	4	3.37	13.47	2-11 К02
	3	СКА-4	6	2.23	13.39	2-11 К03
	4	МН-8	1	19.78	19.78	2-11 К08
	5	Ø20 А-М L=3300	4	8.14	32.55	БЧ
	6	ХМ-1	9	0.31	2.78	2-11 К11
	7	Ø6 А-I L=650	8	0.14	1.15	БЧ
				ИТОГО:	84.22	

1-1

13

УЗЛЫ СМ. 1.020-1/87.2-2 У
ТЕХНИЧЕСКИЕ ТРЕБОВВАНИЯ СМ. 1.020-1/87.2-2 ТТ
АРМАТУРА КЛАССОВ А-Ш, А-I ПО ГОСТ 5781-82

НАЧОТД.	ГОРОХОВ		
Н.КОНТР.	СИТНИК		
ГИП	СИТНИК		
ПРОВЕРИЛ	ЛУКЬЯНЧУК		
РАЗРАБ.	МОЛОДЦОВА		

1.020-1/87.2-2 К010

КАРКАС ПРОСТРАНСТВЕННЫЙ КП-16,КП-17 СБОРОЧНЫЙ ЧЕРТЕЖ

СТАДИЯ	ЛИСТ	ЛИСТОВ
Р	1	1

КиевЗНИИЭП

ФОРМАТ А3

САПР КиевЗНИИЭП
ОПЕРАТОР СИСТЕМЫ МОЛОДЦОВА
ВЗАМ ИНВ №
ПОДПИСЬ И ДАТА

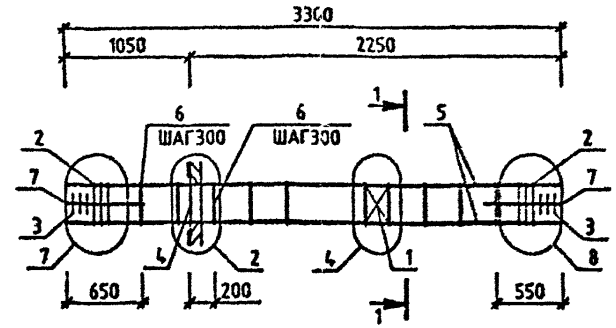

МАРКА	ПОЗ.	МАРКА АРМАТУРНОГО ИЗДЕЛИЯ	КОЛ. ШТ.	МАССА, КГ		ОБОЗНАЧЕНИЕ ДОКУМЕНТА 1.020-1/87.
				1 ШТ.	ВСЕГО	
КП-18	1	С-2	1	1.1	1.1	2-11 К01
	2	СКА-3	6	3.37	20.2	2-11 К02
	3	СКА-4	6	2.23	13.39	2-11 К03
	4	МН-8	1	15.1	15.1	2-11 К08
	5	Ø32 А-Ш L=3300	4	20.83	83.34	БЧ
	6	ХМ-2	8	0.56	4.51	2-11 К11
	7	Ø6 А-I L=650	8	0.14	1.15	БЧ
				ИТОГО: 138.79		

МАРКА	ПОЗ.	МАРКА АРМАТУРНОГО ИЗДЕЛИЯ	КОЛ. ШТ.	МАССА, КГ		ОБОЗНАЧЕНИЕ ДОКУМЕНТА 1.020-1/87.
				1 ШТ.	ВСЕГО	
КП-19	1	С-2	1	1.1	1.1	2-11 К01
	2	СКА-3	6	3.37	20.2	2-11 К02
	3	СКА-4	6	2.23	13.39	2-11 К03
	4	МН-8	1	19.78	19.78	2-11 К08
	5	Ø32 А-Ш L=3300	4	20.83	83.34	БЧ
	6	ХМ-2	8	0.56	4.51	2-11 К11
	7	Ø6 А-I L=650	8	0.14	1.15	БЧ
				ИТОГО: 143.47		

УЗЛЫ СМ. 1.020-1/87 2-2 У
ТЕХНИЧЕСКИЕ ТРЕБОВАНИЯ СМ. 1.020-1/87 2-2 ТТ
АРМАТУРА КЛАССОВ А-Ш, А-I ПО ГОСТ 5781-82

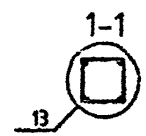

НАЧОТД.	ГОРОХОВ		
Н.КОНТР.	СИТНИК		
ГИП	СИТНИК		
ПРОВЕРИЛ	ЛУКАШУК		
РАЗРАБ.	ЮЛОДЦОВА		

1.020-1/87.2-2 К011

КАРКАС ПРОСТРАНСТВЕННЫЙ КП-18, КП-19 СБОРОЧНЫЙ ЧЕРТЕЖ

СТАДИЯ	ЛИСТ	ЛИСТОВ
Р		1

КиевЗНИИЭП

ФОРМАТ А3

САПР КиевЗНИИЭП
ОПЕРАТОР СИСТЕМЫ ЮЛОДЦОВА
ИНВ.№ ПОДЛ. | ПОДПИСЬ И ДАТА | ВЗАМ. ИНВ.№

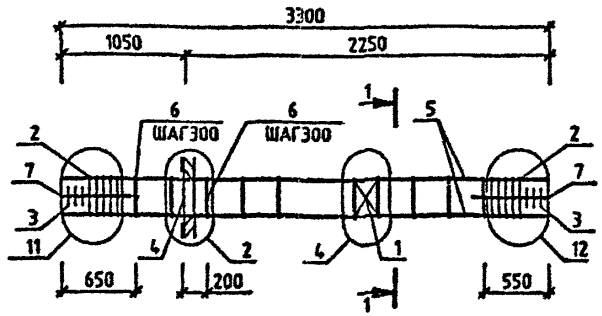

МАРКА	ПОЗ.	МАРКА АРМАТУРНОГО ИЗДЕЛИЯ	КОЛ. ШТ.	МАССА, КГ		ОБОЗНАЧЕНИЕ ДОКУМЕНТА 1.020-1/87.
				1 ШТ.	ВСЕГО	
КП-20	1	С-2	1	1.1	1.1	2-11 К01
	2	СКА-3	10	3.37	33.66	2-11 К02
	3	СКА-4	6	2.23	13.39	2-11 К03
	4	МН-6	1	15.1	15.1	2-11 К06
	5	Ф40 А-Ш L=3300	4	32.55	130.21	БЧ
	6	ХМ-3	8	0.91	7.25	2-11 К11
	7	Ф6 А-I L=650	8	0.14	1.15	БЧ
				ИТОГО: 201.87		

МАРКА	ПОЗ.	МАРКА АРМАТУРНОГО ИЗДЕЛИЯ	КОЛ. ШТ.	МАССА, КГ		ОБОЗНАЧЕНИЕ ДОКУМЕНТА 1.020-1/87.
				1 ШТ.	ВСЕГО	
КП-21	1	С-2	1	1.1	1.1	2-11 К01
	2	СКА-3	10	3.37	33.66	2-11 К02
	3	СКА-4	6	2.23	13.39	2-11 К03
	4	МН-8	1	19.78	19.78	2-11 К08
	5	Ф40 А-Ш L=3300	4	32.55	130.21	БЧ
	6	ХМ-3	8	0.91	7.25	2-11 К11
	7	Ф6 А-I L=650	8	0.14	1.15	БЧ
				ИТОГО: 206.55		

УЗЛЫ СМ 1020-1/87 2-2 У
ТЕХНИЧЕСКИЕ ТРЕБОВВАНИЯ СМ. 1020-1/87 2-2 ТТ
АРМАТУРА КЛАССОВ А-Ш, А-I ПО ГОСТ 5781-82

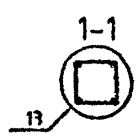

НАЧ.ОТД.	ГОРОХОВ		
Н.КОНТР	СИТНИК		
ГИП	СИТНИХ		
ПРОВЕРИЛ	ЛУКАШЬК		
РАЗРАБ.	НОЛОЩОВА		

1.020-1/87.2-2 К012

КАРКАС ПРОСТРАНСТВЕННЫЙ КП-20,КП-2. СБОРОЧНЫЙ ЧЕРТЕЖ

СТАДИЯ	ЛИСТ	ЛИСТОВ
Р		1

КиевЗНИИЭП

ФОРМАТ А3

САПР КиевЗНИИЭП
ОПЕРАТОР СИСТЕМЫ
НОЛОЩОВА
ПОДПИСЬ И ДАТА
ВЗАМ. ИНВ. №
ИНВ. № ПОДЛ.

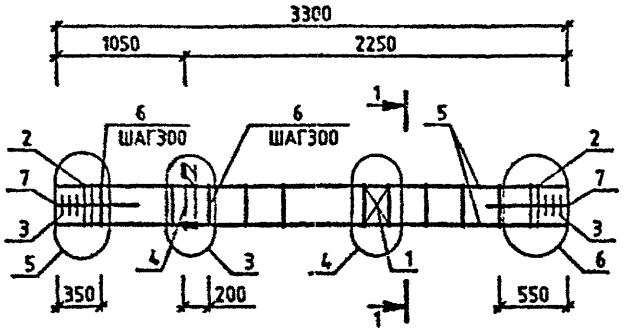

МАРКА	ПОЗ.	МАРКА АРМАТУРНОГО ИЗДЕЛИЯ	КОЛ. ШТ.	МАССА, КГ		ОБОЗНАЧЕНИЕ ДОКУМЕНТА 1.020-1/87.
				1 ШТ.	ВСЕГО	
КП-22	1	С-2	1	1.1	1.1	2-11 К01
	2	СКА-3	4	3.37	13.47	2-11 К02
	3	СКА-4	6	2.23	13.39	2-11 К03
	4	МН-5	1	9.35	9.35	2-11 К05
	5	Ф20 А-Ш L=3300	4	8.14	32.55	БЧ
	6	ХМ-1	9	0.31	2.78	2-11 К11
	7	Ф6 А-I L=650	8	0.14	1.15	БЧ
				ИТОГО: 73.79		

МАРКА	ПОЗ.	МАРКА АРМАТУРНОГО ИЗДЕЛИЯ	КОЛ. ШТ.	МАССА, КГ		ОБОЗНАЧЕНИЕ ДОКУМЕНТА 1.020-1/87.
				1 ШТ.	ВСЕГО	
КП-23	1	С-2	1	1.1	1.1	2-11 К01
	2	СКА-3	4	3.37	13.47	2-11 К02
	3	СКА-4	6	2.23	13.39	2-11 К03
	4	МН-7	1	12.95	12.95	2-11 К07
	5	Ф20 А-Ш L=3300	4	8.14	32.55	БЧ
	6	ХМ-1	9	0.31	2.78	2-11 К11
	7	Ф6 А-I L=650	8	0.14	1.15	БЧ
				ИТОГО: 77.39		

УЗЛЫ СМ. 1.020-1/87.2-2 У
ТЕХНИЧЕСКИЕ ТРЕБОВАНИЯ СМ. 1.020-1/87.2-2 ТТ
АРМАТУРА КЛАССОВ А-Ш, А-I ПО ГОСТ 5781-82

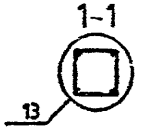

НАЧ.ОТД	ГОРОХОВ	
Н.КОНТР	СИТНИК	
ГИП	СИТНИК	
ПРОВЕРИЛ	ЛУКАШУК	
РАЗРАБ.	МОЛОДЦОВА	

1.020-1/87.2-2 К013

КАРКАС ПРОСТРАНСТВЕННЫЙ КП-22,КП-23 СБОРОЧНЫЙ ЧЕРТЕЖ

СТАДИЯ	ЛИСТ	ЛИСТОВ
Р		1

КиевЗНИИЭП

ФОРМАТ А3

САПР КиевЗНИИЭП
МОЛОДЦОВА
ОПЕРАТОР СИСТЕМЫ
ПОДПИСЬ И ДАТА
ИНВ.№ ПОДЛ
ВЗАМ.ИНВ.№

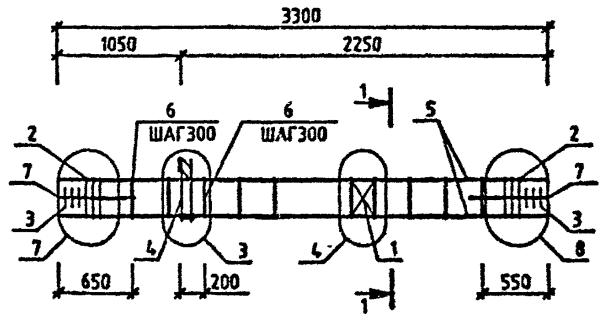

МАРКА	ПОЗ.	МАРКА АРМАТУРНОГО ИЗДЕЛИЯ	КОЛ. ШТ.	МАССА, КГ		ОБОЗНАЧЕНИЕ ДОКУМЕНТА 1.020-1/87.
				1 ШТ.	ВСЕГО	
КП-24	1	С-2	1	1.1	1.1	2-11 К01
	2	СКА-3	6	3.37	20.2	2-11 К02.
	3	СКА-4	6	2.23	13.39	2-11 К03
	4	МН-5	1	9.35	9.35	2-11 К05
	5	Ø32 А-Ш L=3300	4	20.83	83.34	БЧ
	6	ХМ-2	8	0.56	4.51	2-11 К11
	7	Ø6 А-I L=650	8	0.14	1.15	БЧ
				ИТОГО:	133.05	

МАРКА	ПОЗ.	МАРКА АРМАТУРНОГО ИЗДЕЛИЯ	КОЛ. ШТ.	МАССА, КГ		ОБОЗНАЧЕНИЕ ДОКУМЕНТА 1.020-1/87.
				1 ШТ.	ВСЕГО	
КП-25	1	С-2	1	1.1	1.1	2-11 К01
	2	СКА-3	6	3.37	20.2	2-11 К02
	3	СКА-4	6	2.23	13.39	2-11 К03
	4	МН-7	1	12.95	12.95	2-11 К07
	5	Ø32 А-Ш L=3300	4	20.83	83.34	БЧ
	6	ХМ-2	8	0.56	4.51	2-11 К11
	7	Ø6 А-I L=650	8	0.14	1.15	БЧ
				ИТОГО:	136.64	

УЗЛЫ СМ. 1.020-1/87 2-2 У
ТЕХНИЧЕСКИЕ ТРЕБОВВАНИЯ СМ. 1.020-1/87 2-2 ТТ
АРМАТУРА КЛАССОВ А-Ш, А-I ПО ГОСТ 5781-82

1-1
13

НАЧ.ОТД.	ГОРОХОВ		
Н.КОНТР.	СИТНИК		
ГИП	СИТНИК		
ПРОВЕРИЛ	ЯКАСЧУК		
РАЗРАБ.	МОЛОДЦОВА		

1.020-1/87.2-2 К014

КАРКАС ПРОСТРАНСТВЕННЫЙ КП-24,КП-25 СБОРОЧНЫЙ ЧЕРТЕЖ

СТАДИЯ	ЛИСТ	ЛИСТОВ
Р		1

КиевЗНИИЭП

ФОРМАТ А3

САПР КиевЗНИИЭП
ОПЕРАТОР СИСТЕМЫ
МОЛОДЦОВА

ВЗАМ. ИНВ.№
ПОДПИСЬ И ДАТА

САПР КиевЗНИИЭП
ОПЕРАТОР СИСТЕМЫ
МОЛОДЦОВА

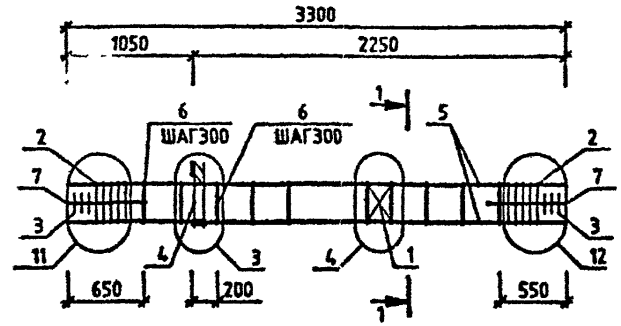

МАРКА	ПОЗ.	МАРКА АРМАТУРНОГО ИЗДЕЛИЯ	КОЛ. ШТ.	МАССА, КГ		ОБОЗНАЧЕНИЕ ДОКУМЕНТА 1.020-1/87.
				1 ШТ.	ВСЕГО	
КП-26	1	С-2	1	1.1	1.1	2-11 К01
	2	СКА-3	10	3.37	33.66	2-11 К02
	3	СКА-4	6	2.23	13.39	2-11 К03
	4	МН-5	1	9.35	9.35	2-11 К05
	5	Ø40 А-Ш L=3300	4	32.55	130.21	БЧ
	6	ХМ-3	8	0.91	7.25	2-11 К11
	7	Ø6 А-I L=650	8	0.14	1.15	БЧ
				ИТОГО: 196.12		

МАРКА	ПОЗ.	МАРКА АРМАТУРНОГО ИЗДЕЛИЯ	КОЛ. ШТ.	МАССА, КГ		ОБОЗНАЧЕНИЕ ДОКУМЕНТА 1.020-1/87.
				1 ШТ.	ВСЕГО	
КП-27	1	С-2	1	1.1	1.1	2-11 К01
	2	СКА-3	10	3.37	33.66	2-11 К02
	3	СКА-4	6	2.23	13.39	2-11 К03
	4	МН-7	1	12.95	12.95	2-11 К07
	5	Ø40 А-Ш L=3300	4	32.55	130.21	БЧ
	6	ХМ-3	8	0.91	7.25	2-11 К11
	7	Ø6 А-I L=650	8	0.14	1.15	БЧ
				ИТОГО: 199.72		

1-1

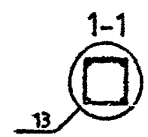

УЗЛЫ СМ 1.020-1/87.2-2 У.
ТЕХНИЧЕСКИЕ ТРЕБОВАНИЯ СМ. 1.020-1/87.2-2 ТТ
АРМАТУРА КЛАССОВ А-Ш, А-I ПО ГОСТ 5781-82

НАЧ.ОТД.	ГОРОХОВ	
Н.КОНТР.	СИТНИК	
ГИП	СИТНИК	
ПРОВЕРИЛ	ЛУКАШУК	
РАЗРАБ.	МОЛОДЦОВА	

1.020-1/87.2-2 К015

КАРКАС ПРОСТРАНСТВЕННЫЙ КП-26,КП-27 СБОРОЧНЫЙ ЧЕРТЕЖ

СТАДИЯ	ЛИСТ	ЛИСТОВ
Р		1

КиевЗНИИЭП

ФОРМАТ А3

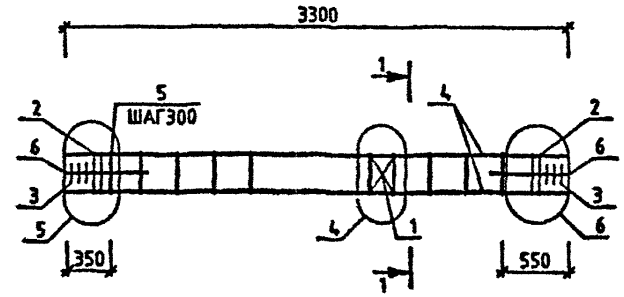

МАРКА	ПОЗ.	МАРКА АРМАТУРНОГО ИЗДЕЛИЯ	КОЛ. ИТ.	МАССА, КГ		ОБОЗНАЧЕНИЕ ДОКУМЕНТА 1.020-1/87.
				1 ИТ.	ВСЕГО	
КП-28	1	С-2	1	1.1	1.1	2-11 К01
	2	СКА-3	4	3.37	13.47	2-11 К02
	3	СКА-4	6	2.23	13.39	2-11 К03
	4	Ø20 А-II L=3300	4	8.14	32.55	БЧ
	5	ХМ-1	9	0.31	2.78	2-11 К11
	6	Ø6 А-I L=650	6	0.14	1.15	БЧ
				ИТОГО: 64.44		

УЗЛЫ СМ. 1020-1/87 2-2 У
ТЕХНИЧЕСКИЕ ТРЕБОВВАНИЯ СМ. 1.020-1/87 2-2 ТТ
АРМАТУРА КЛАССОВ А-Ш, А-I ПО ГОСТ 5781-82

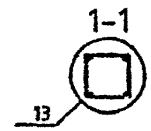

НАЧОТД	ГОРОХОВ	
НАКОНТР	СИТНИК	
ГИП	СИТНИК	
ПРОВЕРИЛ	ЛУКАШУК	
РАЗРАБ	МОЛОДЦОВА	

1.020-1/87.2-2 К016

КАРКАС ПРОСТРАНСТВЕННЫЙ КП-28 СБОРОЧНЫЙ ЧЕРТЕЖ

СТАДИЯ	ЛИСТ	ЛИСТОВ
Р		1

КиевЗНИИЭП

САПР КиевЗНИИЭП | ОПЕРАТОР СИСТЕМЫ | МОЛОДЦОВА

ИНВ.№ ПОДЛ | ПОДПИСЬ И ДАТА | ВЗАИМ. ИНВ.№

ФОРМАТ А3

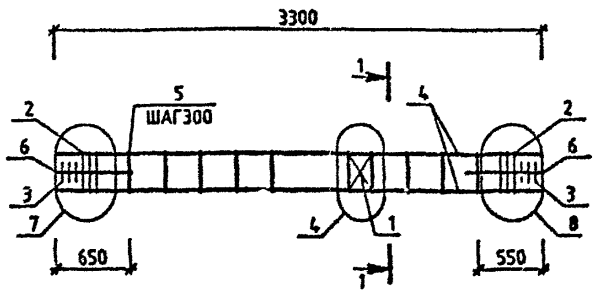

МАРКА	ПОЗ.	МАРКА АРМАТУРНОГО ИЗДЕЛИЯ	КОЛ. ШТ.	МАССА, КГ		ОБОЗНАЧЕНИЕ ДОКУМЕНТА 1.020-1/87.
				1 ШТ.	ВСЕГО	
КП-29	1	С-2	1	1.1	1.1	2-11 К01
	2	СКА-3	6	3.37	20.2	2-11 К02
	3	СКА-4	6	2.23	13.39	2-11 К03
	4	⌀32 А-Ш L=3300	4	20.83	83.34	БЧ
	5	ХМ-2	8	0.56	4.51	2-11 К11
	6	⌀6 А-I L=650	8	0.14	1.15	БЧ
				ИТОГО:	123.69	

УЗЛЫ СМ. 1.020-1/87 2-2 У
ТЕХНИЧЕСКИЕ ТРЕБОВАНИЯ СМ. 1.020-1/87 2-2 ТТ
АРМАТУРА КЛАССОВ А-Ш, А-I ПО ГОСТ 5781-82

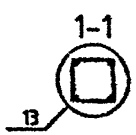

НАЧОТД	ГОРОХОВ		
Н.КОНТР	СИТНИК		
ГИП	СИТНИК		
ПРОВЕРИЛ	ЛУКАШУК		
РАЗРАБ	ИОЛОДЦОВА		

1.020-1/87.2-2 К017

КАРКАС ПРОСТРАНСТВЕННЫЙ КП-29 СБОРОЧНЫЙ ЧЕРТЕЖ

СТАДИЯ	ЛИСТ	ЛИСТОВ
Р		1

КиевЗНИИЭП

ФОРМАТ А3

САПР КиевЗНИИЭП
ОПЕРАТОР СИСТЕМЫ
ИОЛОДЦОВА
ИНВ.№ ПОДЛ. | ПОДПИСЬ И ДАТА | ВЗАМ. ИНВ.№

САПР КиевЗНИИЭП
ОПЕРАТОР СИСТЕМЫ МОЛОДЦОВА
ИНВ.№ ПОДЛ. | ПОДПИСЬ И ДАТА | ВЗАМ. ИНВ.№

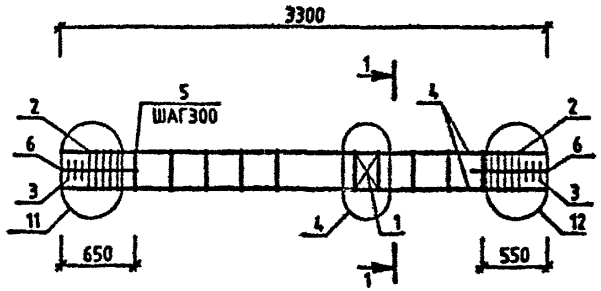

МАРКА	ПОЗ.	МАРКА АРМАТУРНОГО ИЗДЕЛИЯ	КОЛ. ШТ.	МАССА, КГ		ОБОЗНАЧЕНИЕ ДОКУМЕНТА 1.020-1/87.
				1 ШТ.	ВСЕГО	
КП-30	1	С-2	1	1.1	1 1	2-11 К01
	2	СКА-3	10	3.37	33.66	2-11 К02
	3	СКА-4	6	2 23	13.39	2-11 К03
	4	Ø40 А-Ш L=3300	4	32.55	130.21	БЧ
	5	ХМ-3	8	0 91	7.25	2-11 К11
	6	Ø8 А-I L=850	8	0 14	1.15	БЧ
				ИТОГО: 186.77		

УЗЛЫ СМ 1.020-1/87 2-2 У
ТЕХНИЧЕСКИЕ ТРЕБОВВАНИЯ СМ. 1020-1/87 2-2 ТТ
АРМАТУРА КЛАССОВ А-Ш, А-I ПО ГОСТ 5781-82

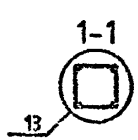

НАЧОТД.	ГОРОХОВ		
НКОНТР	СИТНИК		
ГИП	СИТНИК		
ПРОВЕРИЛ	ЛУКАШУК		
РАЗРАБ.	МОЛОДЦОВА		

1.020-1/87.2-2 К018

КАРКАС ПРОСТРАНСТВЕННЫЙ КП-30 СБОРОЧНЫЙ ЧЕРТЕЖ

СТАДИЯ	ЛИСТ	ЛИСТОВ
Р		1

КиевЗНИИЭП

ФОРМАТ А3

САПР КиевЗНИИЭП
ОПЕРАТОР СИСТЕМЫ МОЛОДЦОВА
ИНВ № ПОДЛ | ПОДПИСЬ И ДАТА | ВЗАМ ИНВ №

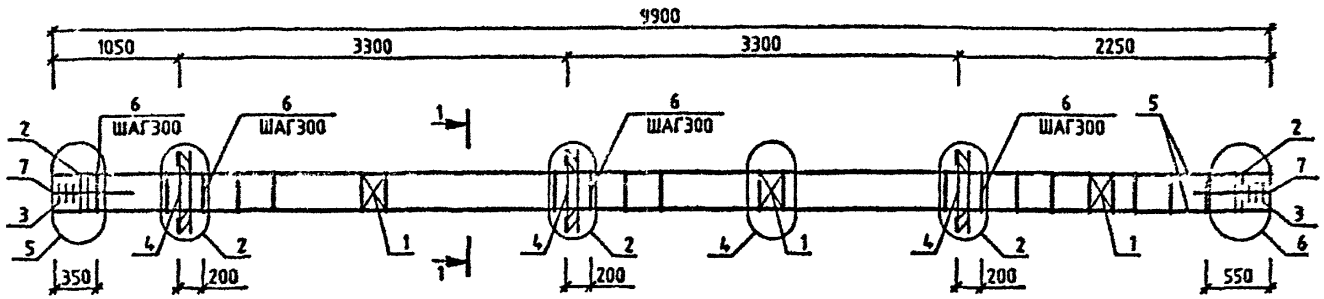

МАРКА	ПОЗ.	МАРКА АРМАТУРНОГО ИЗДЕЛИЯ	КОЛ. ШТ.	МАССА, КГ		ОБОЗНАЧЕНИЕ ДОКУМЕНТА 1.020-1/87.
				1 ШТ.	ВСЕГО	
КП-31	1	С-2	3	1.1	3.29	2-11 К01
	2	СКА-1	4	2.15	8.62	2-11 К02
	3	СКА-2	6	1.43	8.57	2-11 К03
	4	МН-6	3	15.1	45.3	2-11 К06
	5	Ø20 А-Ш L=9900	4	24.41	97.66	БЧ
	6	ХМ-1	31	0.31	9.56	2-11 К11
	7	Ø6 А-I L=650	8	0.14	1.15	БЧ
				ИТОГО: 174.15		
КП-32	1	С-2	3	1.1	3.29	2-11 К01
	2	СКА-3	4	3.37	13.47	2-11 К02
	3	СКА-4	6	2.23	13.39	2-11 К03
	4	МН-6	3	15.1	45.3	2-11 К06
	5	Ø20 А-Ш L=9900	4	24.41	97.66	БЧ
	6	ХМ-1	31	0.31	9.56	2-11 К11
	7	Ø6 А-I L=650	8	0.14	1.15	БЧ
				ИТОГО: 183.82		

МАРКА	ПОЗ.	МАРКА АРМАТУРНОГО ИЗДЕЛИЯ	КОЛ. ШТ.	МАССА, КГ		ОБОЗНАЧЕНИЕ ДОКУМЕНТА 1.020-1/87.
				1 ШТ.	ВСЕГО	
КП-33	1	С-2	3	1.1	3.29	2-11 К01
	2	СКА-3	4	3.37	13.47	2-11 К02
	3	СКА-4	6	2.23	13.39	2-11 К03
	4	МН-6	3	19.78	59.35	2-11 К06
	5	Ø20 А-Ш L=9900	4	24.41	97.66	БЧ
	6	ХМ-1	31	0.31	9.56	2-11 К11
	7	Ø6 А-I L=650	8	0.14	1.15	БЧ
				ИТОГО: 197.87		

1-1

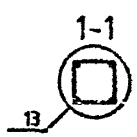

УЗЛЫ СМ. 1.020-1/87.2-2 У
ТЕХНИЧЕСКИЕ ТРЕБОВАНИЯ СМ. 1.020-1/87.2-2 ТТ
АРМАТУРА КЛАССОВ А-Ш, А-I ПО ГОСТ 5781-82

НАЧОТД.	ГОРОХОВ		
Н.КОНТР	СИТНИК		
ГИП	СИТНИК		
ПРОВЕРИЛ	ЛУКАШУК		
РАЗРАБ.	МОЛОДЦОВА		

1.020-1/87.2-2 К019

КАРКАС ПРОСТРАНСТВЕННЫЙ КП-31 - КП-33 СБОРОЧНЫЙ ЧЕРТЕЖ

СТАДИЯ	ЛИСТ	ЛИСТОВ
Р		1

КиевЗНИИЭП

ФОРМАТ А3

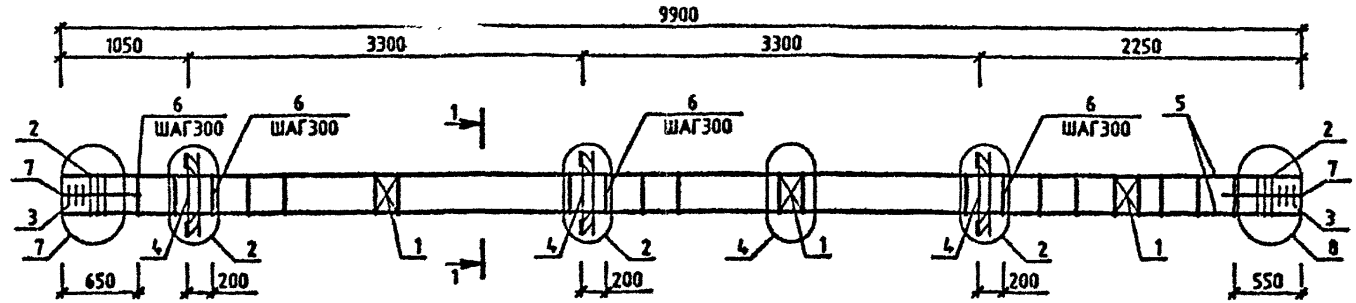

МАРКА	ПОЗ.	МАРКА АРМАТУРНОГО ИЗДЕЛИЯ	КОЛ. ШТ.	МАССА, КГ		ОБОЗНАЧЕНИЕ ДОКУМЕНТА 1.020-1/87.
				1 ШТ.	ВСЕГО	
КП-34	1	С-2	3	1.1	3.29	2-11 К01
	2	СКА-3	6	3.37	20.2	2-11 К02
	3	СКА-4	6	2.23	13.39	2-11 К03
	4	МН-6	3	15.1	45.3	2-11 К08
	5	Ø28 А-Ш L=9900	4	47.85	191.41	БЧ
	6	ХМ-2	30	0.56	16.93	2-11 К11
	7	Ø8 А-I L=650	8	0.14	1.15	БЧ
				ИТОГО: 291.67		

МАРКА	ПОЗ.	МАРКА АРМАТУРНОГО ИЗДЕЛИЯ	КОЛ. ШТ.	МАССА, КГ		ОБОЗНАЧЕНИЕ ДОКУМЕНТА 1.020-1/87.
				1 ШТ.	ВСЕГО	
КП-35	1	С-2	3	1.1	3.29	2-11 К01
	2	СКА-3	6	3.37	20.2	2-11 К02
	3	СКА-4	6	2.23	13.39	2-11 К03
	4	МН-8	3	19.78	59.35	2-11 К08
	5	Ø32 А-Ш L=9900	4	62.5	250.01	БЧ
	6	ХМ-2	30	0.56	16.93	2-11 К11
	7	Ø8 А-I L=650	8	0.14	1.15	БЧ
				ИТОГО: 364.32		

1-1

13

УЗЛЫ СМ. 1.020-1/87.2-2 У
ТЕХНИЧЕСКИЕ ТРЕБОВАНИЯ СМ. 1.020-1/87.2-2 ТТ
АРМАТУРА КЛАССОВ А-Ш, А-I ПО ГОСТ 5781-82

НАЧ.ОТД.	ГОРОХОВ		
Н.КОНТР	СИТНИК		
ГИП	СИТНИК		
ПРОВЕРИЛ	ЛУКАШУК		
РАЗРАБ.	МОЛОДЦОВА		

1.020-1/87.2-2 К020

КАРКАС ПРОСТРАНСТВЕННЫЙ КП-34,КП-35 СБОРОЧНЫЙ ЧЕРТЕЖ

СТАДИЯ	ЛИСТ	ЛИСТОВ
Р		1

КиевЗНИИЭП

ФОРМАТ А3

САПР КиевЗНИИЭП
ОПЕРАТОР СИСТЕМЫ МОЛОДЦОВА
ИНВ.№ ПОДЛ. ПОДПИСЬ И ДАТА ВЗАМ. ИНВ.№

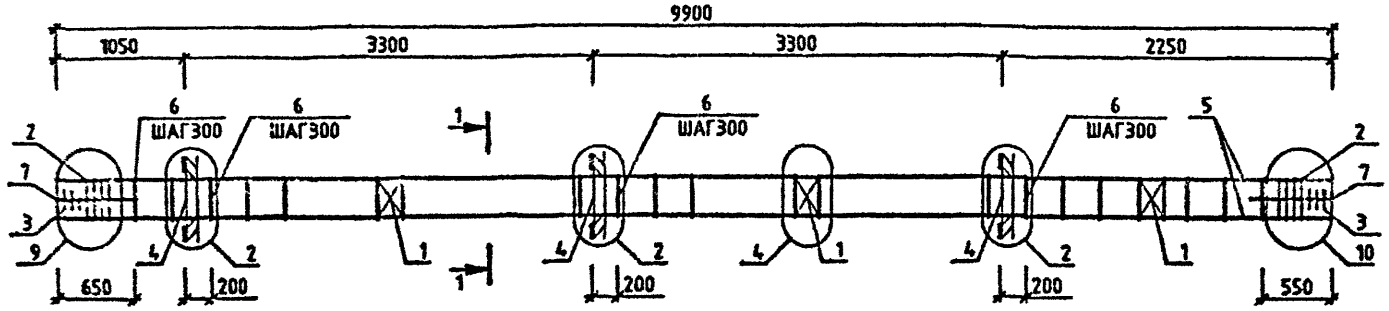

МАРКА	ПОЗ.	МАРКА АРМАТУРНОГО ИЗДЕЛИЯ	КОЛ. ШТ.	МАССА, КГ		ОБОЗНАЧЕНИ ДОКУМЕНТ/ 1.020-1/87.
				1 ШТ.	ВСЕГО	
КП-36	1	С-2	3	1.1	3.29	2-11 К01
	2	СКА-3	8	3.37	26.93	2-11 К02
	3	СКА-4	6	2.23	13.39	2-11 К03
	4	МН-6	3	15.1	45.3	2-11 К06
	5	Ø36 А-Ш L=9900	4	79.1	316.42	БЧ
	6	ХМ-3	30	0.91	27.19	2-11 К11
	7	Ø6 А-I L=650	6	0.14	1.15	БЧ
				ИТОГО: 433.67		

УЗЛЫ СМ. 1020-1/87 2-2 У
ТЕХНИЧЕСКИЕ ТРЕБОВАНИЯ СМ. 1020-1/87 2-2 ТТ
АРМАТУРА КЛАССОВ А-Ш, А-1 ПО ГОСТ 5781-82

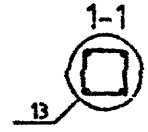

НАЧОТД	ГОРОХОВ		
Н.КОНТР	СИТНИК		
ГИП	СИТНИК		
ПРОВЕРИЛ	ЛУКАШУК		
РАЗРАБ	МОЛОДЦОВА		

1.020-1/87.2-2 К021

КАРКАС ПРОСТРАНСТВЕННЫЙ КП-36 СБОРОЧНЫЙ ЧЕРТЕЖ

СТАДИЯ	ЛИСТ	ЛИСТОВ
Р		1

КиевЗНИИЭП

ФОРМАТ А3

САПР КиевЗНИИЭП
ОПЕРАТОР СИСТЕМЫ МОЛОДЦОВА
ИНВ.№ ПОДЛ. | ПОДПИСЬ И ДАТА | ВЗАМ. ИНВ.№

САПР КиевЗНИИЭП
ОПЕРАТОР СИСТЕМЫ
МОЛОДЦОВА
ПОДПИСЬ И ДАТА
ИНВ.№ ПОДЛ.

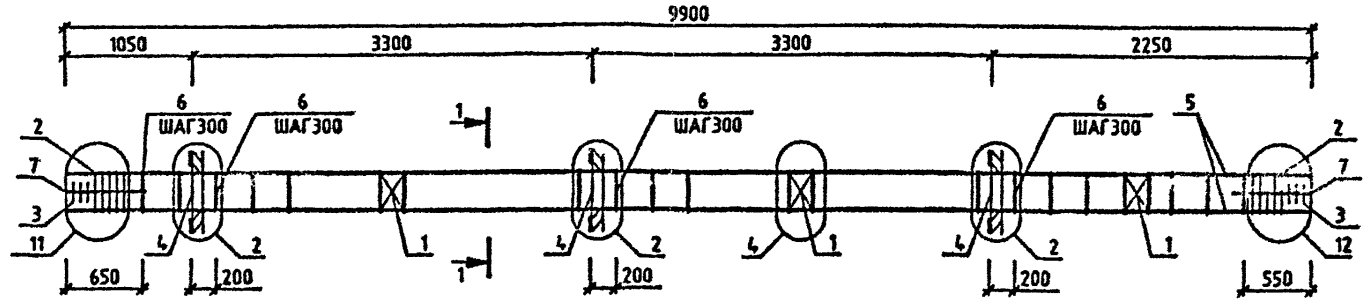

МАРКА	ПОЗ.	МАРКА АРМАТУРНОГО ИЗДЕЛИЯ	КОЛ. ШТ.	МАССА, КГ		ОБОЗНАЧЕНИЕ ДОКУМЕНТА 1.020-1/87.
				1 ШТ.	ВСЕГО	
КП-37	1	С-2	3	1.1	3.29	2-11 К01
	2	СКА-3	10	3.37	33.66	2-11 К02
	3	СКА-4	6	2.23	13.39	2-11 К03
	4	МН-6	3	15.1	45.3	2-11 К08
	5	Ф40 А-Ш L=9900	4	97.66	390.64	БЧ
	6	ХМ-3	30	0.91	27.19	2-11 К11
	7	Ф6 А-I L=650	8	0.14	1.15	БЧ
				ИТОГО: 514 62		

МАРКА	ПОЗ.	МАРКА АРМАТУРНОГО ИЗДЕЛИЯ	КОЛ. ШТ.	МАССА, КГ		ОБОЗНАЧЕНИЕ ДОКУМЕНТА 1.020-1/87.
				1 ШТ.	ВСЕГО	
КП-38	1	С-2	3	1.1	3.29	2-11 К01
	2	СКА-3	10	3.37	33.66	2-11 К02
	3	СКА-4	6	2.23	13.39	2-11 К03
	4	МН-6	3	19.78	59.35	2-11 К08
	5	Ф40 А-Ш L=9900	4	97.66	390.64	БЧ
	6	ХМ-3	30	0.91	27.19	2-11 К11
	7	Ф6 А-I L=650	8	0.14	1.15	БЧ
				ИТОГО: 528.68		

УЗЛЫ СМ. 1.020-1/87 2-2 У
ТЕХНИЧЕСКИЕ ТРЕБОВАНИЯ СМ. 1020-1/87 2-2 ТТ
АРМАТУРА КЛАССОВ А-Ш, А-I ПО ГОСТ 5781-82

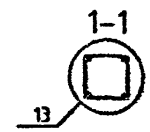

НАЧ.ОТД.	ГОРОХОВ		
Н.КОНТР	СИТНИК		
ГИП	СИТНИК		
ПРОВЕРИЛ	ЛЫКАШУК		
РАЗРАБ	МОЛОДЦОВА		

1.020-1/87.2-2 К022

КАРКАС ПРОСТРАНСТВЕННЫЙ КП-37,КП-38 СБОРОЧНЫЙ ЧЕРТЕЖ

СТАДИЯ	ЛИСТ	ЛИСТОВ
Р		1

КиевЗНИИЭП

ФОРМАТ А3

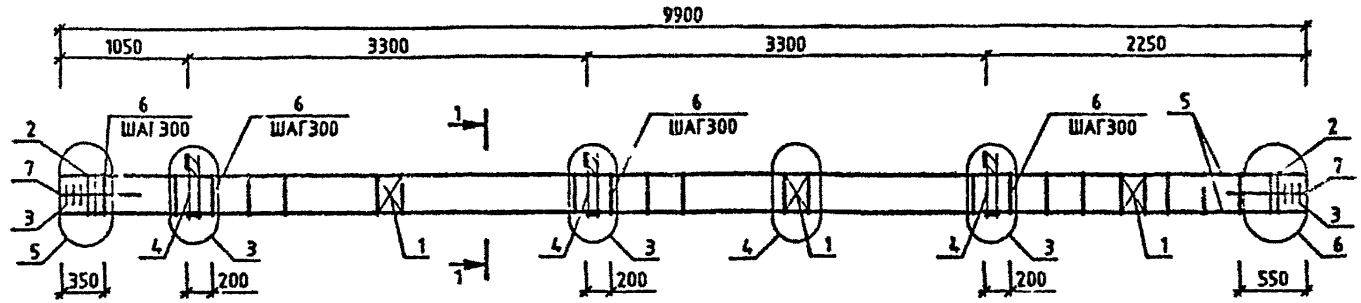

МАРКА	ПОЗ.	МАРКА АРМАТУРНОГО ИЗДЕЛИЯ	КОЛ. ШТ.	МАССА, КГ		ОБОЗНАЧЕНИЕ ДОКУМЕНТА 1.020-1/87.
				1 ШТ.	ВСЕГО	
КП-39	1	С-2	3	1.1	3.29	2-11 К01
	2	СКА-1	4	2.15	8.62	2-11 К02
	3	СКА-2	6	1.43	8.57	2-11 К03
	4	МН-5	3	9.35	28.06	2-11 К05
	5	Ф20 А-Ш L=9900	4	24.41	97.66	БЧ
	6	УМ-1	31	0.31	9.56	2-11 К11
	7	Ф6 А-I L=650	8	0.14	1.15	БЧ
				ИТОГО 156 92		
КП-40	1	С-2	3	1.1	3.29	2-11 К01
	2	СКА-3	4	3.37	13.47	2-11 К02
	3	СКА-4	6	2.23	13.39	2-11 К03
	4	МН-5	3	9.35	28.06	2-11 К05
	5	Ф20 А-Ш L=9900	4	24.41	97.66	БЧ
	6	УМ-1	31	0.31	9.56	2-11 К11
	7	Ф6 А-I L=650	8	0.14	1.15	БЧ
				ИТОГО:166.59		

МАРКА	ПОЗ.	МАРКА АРМАТУРНОГО ИЗДЕЛИЯ	КОЛ. ШТ.	МАССА, КГ		ОБОЗНАЧЕНИЕ ДОКУМЕНТА 1.020-1/87.
				1 ШТ.	ВСЕГО	
КП-41	1	С-2	3	1.1	3.29	2-11 К01
	2	СКА-3	4	3.37	13.47	2-11 К02
	3	СКА-4	6	2.23	13.39	2-11 К03
	4	МН-5	3	9.35	28.06	2-11 К05
	5	Ф22 А-Ш L=9900	4	29.54	118.17	БЧ
	6	УМ-1	31	0.31	9.56	2-11 К11
	7	Ф6 А-I L=650	8	0.14	1.15	БЧ
				ИТОГО:187.1		
КП-42	1	С-2	3	1.1	3.29	2-11 К01
	2	СКА-3	4	3.37	13.47	2-11 К02
	3	СКА-4	6	2.23	13.39	2-11 К03
	4	МН-7	3	12.95	38.86	2-11 К07
	5	Ф20 А-Ш L=9900	4	24.41	97.66	БЧ
	6	УМ-1	31	0.31	9.56	2-11 К11
	7	Ф6 А-I L=650	8	0.14	1.15	БЧ
				ИТОГО:177.39		

УЗЛЫ СМ. 1020-1/87 2-2 У
ТЕХНИЧЕСКИЕ ТРЕБОВАНИЯ СМ. 1020-1/87 2-2 ТТ
АРМАТУРА КЛАССОВ А-Ш, А-I ПО ГОСТ 5781-82

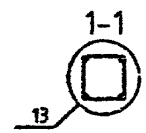

НАЧОТД	ГОРОХОВ		
Н.КОНТР	СИТНИК		
ГИП	СИТНИК		
ПРОВЕРИЛ	ЛУКАШЕК		
РАЗРАБ	МОЛОДЦОВА		

1.020-1/67.2-2 К023

КАРКАС ПРОСТРАНСТВЕННЫЙ КП-39 – КП-42 СБОРОЧНЫЙ ЧЕРТЕЖ

СТАДИЯ	ЛИСТ	ЛИСТОВ
Р		1

КиевЗНИИЭП

ФОРМАТ А3

САПР КиевЗНИИЭП
ОПЕРАТОР СИСТЕМЫ МОЛОДЦОВА
ИНВ.№ ПОДЛ | ПОДПИСЬ И ДАТА | ВЗАМ.ИНВ.№

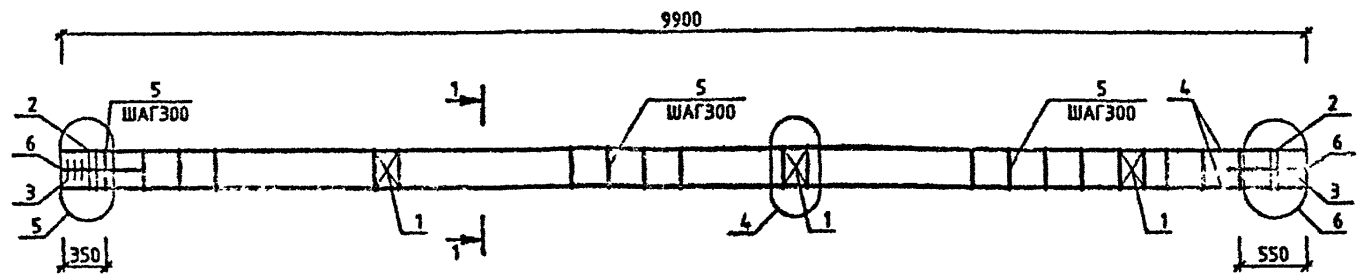

МАРКА	ПОЗ.	МАРКА АРМАТУРНОГО ИЗДЕЛИЯ	КОЛ. ШТ.	МАССА, КГ		ОБОЗНАЧЕНИЕ ДОКУМЕНТА 1.020-1/87.
				1 ШТ.	ВСЕГО	
КП-43	1	С-2	3	1.1	3.29	2-11 К01
	2	СКА-1	4	2.15	8.62	2-11 К02
	3	СКА-2	6	1.43	8.57	2-11 К03
	4	Ф20 А-Ш L=9900	4	24.41	97.66	БЧ
	5	ХМ-1	31	0.31	9.56	2-11 К11
	6	Ф6 А-I L=650	8	0.14	1.15	БЧ
				ИТОГО: 128.86		
КП-44	1	С-2	3	1.1	3.29	2-11 К01
	2	СКА-3	4	3.37	13.47	2-11 К02
	3	СКА-4	6	2.23	13.39	2-11 К03
	4	Ф20 А-Ш L=9900	4	24.41	97.66	БЧ
	5	ХМ-1	31	0.31	9.56	2-11 К11
	6	Ф6 А-I L=650	8	0.14	1.15	БЧ
				ИТОГО: 138.53		

МАРКА	ПОЗ.	МАРКА АРМАТУРНОГО ИЗДЕЛИЯ	КОЛ. ШТ.	МАССА, КГ		ОБОЗНАЧЕНИЕ ДОКУМЕНТА 1.020-1/87.
				1 ШТ.	ВСЕГО	
КП-45	1	С-2	3	1.1	3.28	2-11 К01
	2	СКА-3	4	3.37	13.47	2-11 К02
	3	СКА-4	6	2.23	13.39	2-11 К03
	4	Ф22 А-Ш L=9900	4	29.54	118.17	БЧ
	5	ХМ-1	31	0.31	9.56	2-11 К11
	6	Ф6 А-I L=650	8	0.14	1.15	БЧ
				ИТОГО: 150.03		

УЗЛЫ СМ. 1.020-1/87.2-2 У
ТЕХНИЧЕСКИЕ ТРЕБОВАНИЯ СМ. 1.020-1/87.2-2 ТТ
АРМАТУРА КЛАССОВ А-Ш, А-I ПО ГОСТ 5781-82

1-1

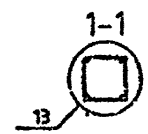

НАЧ.ОТД	ГОРОХОВ		
Н.КОНТР	СИТНИК		
ГИП	СИТНИК		
ПРОГРИП	ЛУКАЧУК		
РАЗРАБ.	МОЛОДЦОВА		

1.020-1/87.2-2 К024

КАРКАС ПРОСТРАНСТВЕННЫЙ КП-43 - КП-45 СБОРОЧНЫЙ ЧЕРТЕЖ

СТАДИЯ	ЛИСТ	ЛИСТОВ
Р	1	4

КиевЗНИИЭП

ФОРМАТ А3

САПР КиевЗНИИЭП
ОПЕРАТОР СИСТЕМЫ МОЛОДЦОВА
ПОДПИСЬ И ДАТА
ИНВ.№ ПОДЛ.

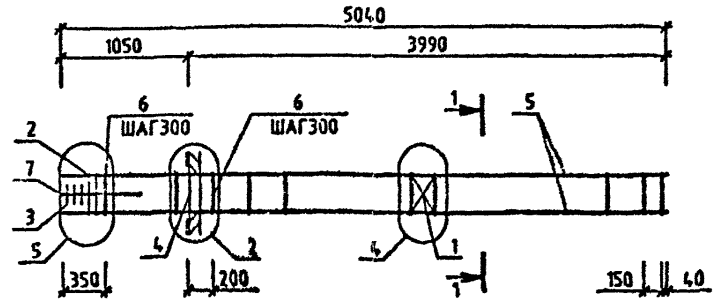

МАРКА	ПОЗ.	МАРКА АРМАТУРНОГО ИЗДЕЛИЯ	КОЛ. ШТ.	МАССА, КГ		ОБОЗНАЧЕНИЕ ДОКУМЕНТА 1.020-1/87:
				1 ШТ.	ВСЕГО	
КП-46	1	С-2	1	1.1	1.1	2-11 К01
	2	СКА-3	2	3.37	6.73	2-11 К02
	3	СКА-4	3	2.23	6.7	2-11 К03
	4	МН-8	1	15.1	15.1	2-11 К08
	5	Ø20 А-Ш L=5040	4	12.43	49.72	БЧ
	6	ХМ-1	17	0.31	5.24	2-11 К11
	7	Ø6 А-I L=650	4	0.14	0.58	БЧ
				ИТОГО: 85.16		

МАРКА	ПОЗ.	МАРКА АРМАТУРНОГО ИЗДЕЛИЯ	КОЛ. ШТ.	МАССА, КГ		ОБОЗНАЧЕНИЕ ДОКУМЕНТА 1.020-1/87.
				1 ШТ.	ВСЕГО	
КП-47	1	С-2	1	1.1	1.1	2-11 К01
	2	СКА-3	2	3.37	6.73	2-11 К02
	3	СКА-4	3	2.23	6.7	2-11 К03
	4	МН-8	1	19.78	19.78	2-11 К08
	5	Ø20 А-Ш L=5040	4	12.43	49.72	БЧ
	6	ХМ-1	17	0.31	5.24	2-11 К11
	7	Ø6 А-I L=650	4	0.14	0.58	БЧ
				ИТОГО: 89.85		

УЗЛЫ СМ. 1.020-1/87.2-2 У
ТЕХНИЧЕСКИЕ ТРЕБОВАНИЯ СМ. 1.020-1/87.2-2 ТТ
АРМАТУРА КЛАССОВ А-Ш, А-I ПО ГОСТ 5781-82

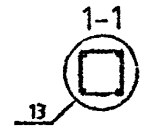

НАЧОТД.	ГОРОХОВ		
Н.КОНТР.	СИТНИК		
ГИП	СИТНИК		
ПРОВЕРИЛ	ЛУГАНЦЕВ		
РАЗРАБ.	МОЛОДЦОВА		

1.020-1/87.2-2 К025

КАРКАС ПРОСТРАНСТВЕННЫЙ КП-46,КП-47 СБОРОЧНЫЙ ЧЕРТЕЖ

СТАДИЯ	ЛИСТ	ЛИСТОВ
Р		1

КиевЗНИИЭП

ФОРМАТ А3

САПР КиевЗНИИЭП | МОЛОДЦОВА | ОПЕРАТОР СИСТЕМЫ | ИНВ.№ ПОДЛ. | ПОДПИСЬ И ДАТА | ВЗАМ. ИНВ.№

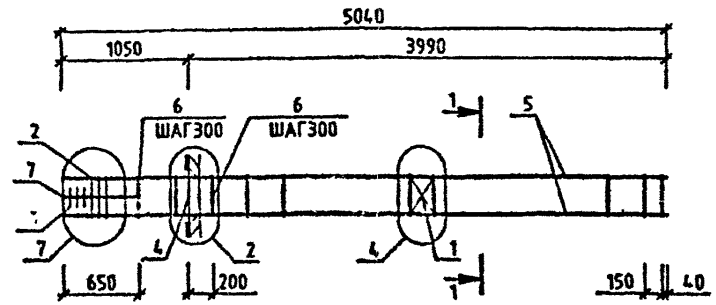

МАРКА	ПОЗ.	МАРКА АРМАТУРНОГО ИЗДЕЛИЯ	КОЛ. ИТ.	МАССА, КГ		ОБОЗНАЧЕНИЕ ДОКУМЕНТА 1.020-1/87.
				1 ИТ.	ВСЕГО	
КП-48	1	С-2	1	1.1	1.1	2-11 К01
	2	СКА-3	3	3.37	10.1	2-11 К02
	3	СКА-4	3	2.23	6.7	2-11 К03
	4	МН-6	1	15.1	15.1	2-11 К06
	5	Ф32 А-Ш L=5040	4	31.82	127.28	БЧ
	6	ХМ-2	16	0.56	9.03	2-11 К11
	7	Ф6 А-I L=650	4	0.14	0.58	БЧ
				ИТОГО: 169.87		

МАРКА	ПОЗ.	МАРКА АРМАТУРНОГО ИЗДЕЛИЯ	КОЛ. ИТ.	МАССА, КГ		ОБОЗНАЧЕНИЕ ДОКУМЕНТА 1.020-1/87.
				1 ИТ.	ВСЕГО	
КП-49	1	С-2	1	1.1	1.1	2-11 К01
	2	СКА-3	3	3.37	10.1	2-11 К02
	3	СКА-4	3	2.23	6.7	2-11 К03
	4	МН-6	1	19.78	19.78	2-11 К06
	5	Ф32 А-Ш L=5040	4	31.82	127.28	БЧ
	6	ХМ-2	16	0.56	9.03	2-11 К11
	7	Ф6 А-I L=650	4	0.14	0.58	БЧ
				ИТОГО: 174.56		

УЗЛЫ СМ 1020-1/87.2-2 У
ТЕХНИЧЕСКИЕ ТРЕБОВАНИЯ СМ. 1020-1/87.2-2 ТТ
АРМАТУРА КЛАССОВ А-Ш, А-I ПО ГОСТ 5781-82

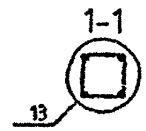

НАЧ.ОТД	ГОРОХОВ		
Н.КОНТР	СИТНИК		
ГИП	СИТНИК		
ПРОВЕРИЛ	ЛУКАЧУК		
РАЗРАБ.	МОЛОДЦОВА		

1.020-1/87.2-2 К026

КАРКАС ПРОСТРАНСТВЕННЫЙ КП-48,КП-49 СБОРОЧНЫЙ ЧЕРТЕЖ

СТАДИЯ	ЛИСТ	ЛИСТОВ
Р		1

КиевЗНИИЭП

САПР КиевЗНИИЭП
МОЛОДЦОВА
ОПЕРАТОР СИСТЕМЫ
ВЗАМ. ИНВ.№
ПОДПИСЬ И ДАТА
ИНВ.№ ПОДЛ.

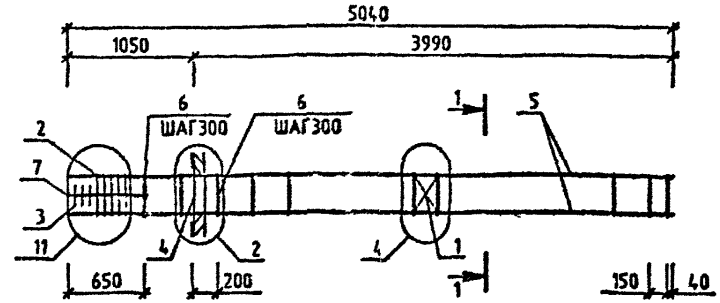

МАРКА	ПОЗ.	МАРКА АРМАТУРНОГО ИЗДЕЛИЯ	КОЛ. ШТ.	МАССА, КГ		ОБОЗНАЧЕНИЕ ДОКУМЕНТА 1.020-1/87.
				1 ШТ.	ВСЕГО	
КП-50	1	С-2	1	1.1	1.1	2-11 К01
	2	СКА-3	5	3.37	16.83	2-11 К02
	3	СКА-4	3	2.23	6.7	2-11 К03
	4	МН-6	1	15.1	15.1	2-11 К05
	5	Ф40 А-Ш L=5040	4	49.72	198.87	БЧ
	6	ХМ-3	16	0.91	14.5	2-11 К11
	7	Ф6 А-I L=650	4	0.14	0.58	БЧ
				ИТОГО: 253.67		

МАРКА	ПОЗ.	МАРКА АРМАТУРНОГО ИЗДЕЛИЯ	КОЛ. ШТ.	МАССА, КГ		ОБОЗНАЧЕНИЕ ДОКУМЕНТА 1.020-1/87.
				1 ШТ.	ВСЕГО	
КП-51	1	С-2	1	1.1	1.1	2-11 К01
	2	СКА-3	5	3.37	16.85	2-11 К02
	3	СКА-4	3	2.23	6.7	2-11 К03
	4	МН-8	1	19.78	19.78	2-11 К08
	5	Ф40 А-Ш L=5040	4	49.72	198.87	БЧ
	6	ХМ-3	16	0.91	14.5	2-11 К11
	7	Ф6 А-I L=650	4	0.14	0.58	БЧ
				ИТОГО: 258.36		

УЗЛЫ СМ 1020-1/87 2-2 У
ТЕХНИЧЕСКИЕ ТРЕБОВАНИЯ СМ 1020-1/87 2-2 ТТ
АРМАТУРА КЛАССОВ А-Ш, А-I ПО ГОСТ 5781-82

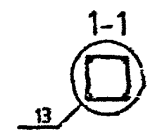

НАЧОТД	ГОРОХОВ		
Н.КОНТР	СИТНИК		
ГИП	СИТНИК		
ПРОВЕРИЛ	ЛУКАШУК		
РАЗРАБ.	ЮЛОДЦОВА		

1.020-1/87.2-2 К027

КАРКАС ПРОСТРАНСТВЕННЫЙ КП-50,КП-51 СБОРОЧНЫЙ ЧЕРТЕЖ

СТАДИЯ	ЛИСТ	ЛИСТОВ
Р		1

КиевЗНИИЭП

ФОРМАТ А3

САПР КиевЗНИИЭП | ОПЕРАТОР СИСТЕМЫ | МОЛОДЦОВА

ИНВ № ПОДЛ | ПОДПИСЬ И ДАТА | ВЗАМ. ИНВ № |

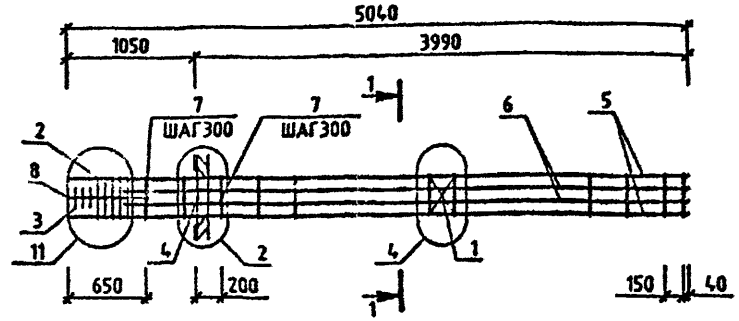

МАРКА	ПОЗ.	МАРКА АРМАТУРНОГО ИЗДЕЛИЯ	КОЛ. ИТ.	МАССА, КГ		ОБОЗНАЧЕНИЕ ДОКУМЕНТА 1.020-1/87.
				1 ИТ.	ВСЕГО	
КП-52	1	С-2	1	1.1	1.1	2-11 К01
	2	СКА-3	5	3.37	16.83	2-11 К02
	3	СКА-4	3	2.23	6.7	2-11 К03
	4	МН-6	1	15.1	15.1	2-11 К06
	5	Ф40 А-Ш L=5040	4	49.72	198.87	БЧ
	6	Ф20 А-Ш L=4590	4	11.32	45.28	БЧ
	7	ХМ-3	16	0.91	14.5	2-11 К11
	8	Ф6 А-I L=650	4	0.14	0.58	БЧ
				ИТОГО: 298.95		
КП-53	1	С-2	1	1.1	1.1	2-11 К01
	2	СКА-3	5	3.37	16.83	2-11 К02
	3	СКА-4	3	2.23	6.7	2-11 К03
	4	МН-8	1	19.78	19.78	2-11 К08
	5	Ф40 А-Ш L=5040	4	49.72	198.87	БЧ
	6	Ф20 А-Ш L=4590	4	11.32	45.28	БЧ
	7	ХМ-3	16	0.91	14.5	2-11 К11
	8	Ф6 А-I L=650	4	0.14	0.58	БЧ
				ИТОГО: 303.63		

МАРКА	ПОЗ.	МАРКА АРМАТУРНОГО ИЗДЕЛИЯ	КОЛ. ИТ.	МАССА, КГ		ОБОЗНАЧЕНИЕ ДОКУМЕНТА 1.020-1/87.
				1 ИТ.	ВСЕГО	
КП-54	1	С-2	1	1.1	1.1	2-11 К01
	2	СКА-3	5	3.37	16.83	2-11 К02
	3	СКА-4	3	2.23	6.7	2-11 К03
	4	МН-8	1	19.78	19.78	2-11 К08
	5	Ф40 А-Ш L=5040	4	49.72	198.87	БЧ
	6	Ф32 А-Ш L=4590	4	28.98	115.91	БЧ
	7	ХМ-3	16	0.91	14.5	2-11 К11
	8	Ф6 А-I L=650	4	0.14	0.58	БЧ
				ИТОГО: 374.27		

1-1

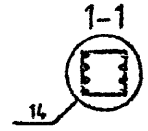

УЗЛЫ СМ. 1.020-1/87 2-2 У
ТЕХНИЧЕСКИЕ ТРЕБОВАНИЯ СМ. 1.020-1/87 2-2 ТТ
АРМАТУРА КЛАССОВ А-Ш, А-I ПО ГОСТ 5781-82

НАЧ.ОТД	ГОРОХОВ		
Н.КОНТР	СИТНИК		
ГИП	СИТНИК		
ПРОВЕРИЛ	ЛУКАШУК		
РАЗРАБ	МОЛОДЦОВА		

1.020-1/87.2-2 К028

КАРКАС ПРОСТРАНСТВЕННЫЙ КП-52 - КП-54 СБОРОЧНЫЙ ЧЕРТЕЖ

СТАДИЯ	ЛИСТ	ЛИСТОВ
Р		1

КиевЗНИИЭП

ФОРМАТ А3

САПР КиевЗНИИЭП
МОЛОДЦОВА
ОПЕРАТОР СИСТЕМЫ
ВЗАМ. ИНВ. №
ПОДПИСЬ И ДАТА
ИНВ. № ПОДЛ.

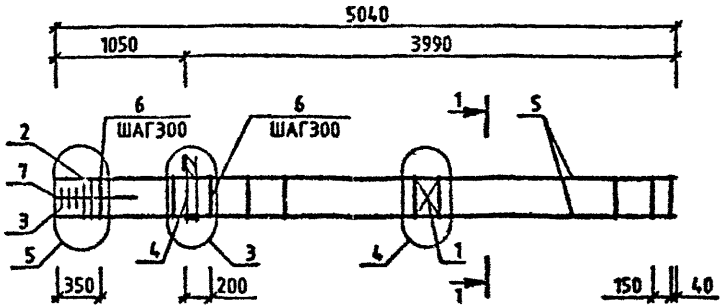

МАРКА	ПОЗ.	МАРКА АРМАТУРНОГО ИЗДЕЛИЯ	КОЛ. ШТ.	МАССА, КГ		ОБОЗНАЧЕНИЕ ДОКУМЕНТА 1.020-1/87.
				1 ШТ.	ВСЕГО	
КП-55	1	С-2	1	1.1	1.1	2-11 К01
	2	СГА-3	2	3.37	6.73	2-11 К02
	3	СКА-4	3	2.23	6.7	2-11 К03
	4	МН-5	1	9.35	9.35	2-11 К05
	5	Ф20 А-III L=5040	4	12.43	49.72	БЧ
	6	ХМ-1	17	0.31	5.24	2-11 К11
	7	Ф6 А-I L=650	4	0.14	0.58	БЧ
				ИТОГО: 79.42		

МАРКА	ПОЗ.	МАРКА АРМАТУРНОГО ИЗДЕЛИЯ	КОЛ. ШТ.	МАССА, КГ		ОБОЗНАЧЕНИЕ ДОКУМЕНТА 1.020-1/87.
				1 ШТ.	ВСЕГО	
КП-56	1	С-2	1	1.1	1.1	2-11 К01
	2	СКА-3	2	3.37	6.73	2-11 К02
	3	СКА-4	3	2.23	6.7	2-11 К03
	4	МН-7	1	12.95	12.95	2-11 К07
	5	Ф20 А-III L=5040	4	12.43	49.72	БЧ
	6	ХМ-1	17	0.31	5.24	2-11 К11
	7	Ф6 А-I L=650	4	0.14	0.58	БЧ
				ИТОГО: 83.02		

УЗЛЫ СМ 1020-1/87.2-2 У
ТЕХНИЧЕСКИЕ ТРЕБОВАНИЯ СМ 1020-1/87.2-2 ТТ
АРМАТУРА КЛАССОВ А-III, А-I ПО ГОСТ 5781-82

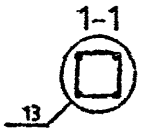

НАЧ.ОТД	ГОРОХОВ		
Н.КОНТР	СИТНИК		
ГИП	СИТНИК		
ПРОВЕРИЛ	ЛУКАЩУК		
РАЗРАБ	МОЛОДЦОВА		

1.020-1/87.2-2 К029

КАРКАС ПРОСТРАНСТВЕННЫЙ КП-55, КП-56 СБОРОЧНЫЙ ЧЕРТЕЖ

СТАДИЯ	ЛИСТ	ЛИСТОВ
Р		1

КиевЗНИИЭП

ФОРМАТ А3

САПР КиевЗНИИЭП
МОЛОДЦОВА — ОПЕРАТОР СИСТЕМЫ
ИНВ.№ ПОДЛ | ПОДПИСЬ И ДАТА | ВЗАМ.ИНВ.№

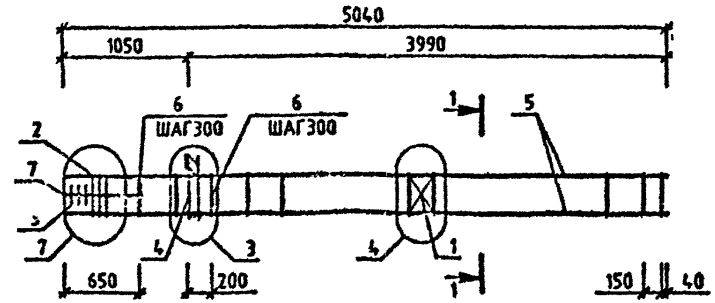

МАРКА	ПОЗ.	МАРКА АРМАТУРНОГО ИЗДЕЛИЯ	КОЛ. ШТ.	МАССА, КГ		ОБОЗНАЧЕНИЕ ДОКУМЕНТА 1.020-1/87.
				1 ШТ.	ВСЕГО	
КП-57	1	С-2	1	1.1	1.1	2-11 К01
	2	СКА-3	3	3.37	10.1	2-11 К02
	3	СКА-4	3	2.23	6.7	2-11 К03
	4	МН-5	1	9.35	9.35	2-11 К05
	5	Ø32 А-Ш L=5040	4	31.82	127.28	БЧ
	6	ХМ-2	16	0.56	9.03	2-11 К11
	7	Ø6 А-I L=650	4	0.14	0.56	БЧ
				ИТОГО: 164.13		

МАРКА	ПОЗ.	МАРКА АРМАТУРНОГО ИЗДЕЛИЯ	КОЛ. ШТ.	МАССА, КГ		ОБОЗНАЧЕНИЕ ДОКУМЕНТА 1.020-1/87.
				1 ШТ.	ВСЕГО	
КП-58	1	С-2	1	1.1	1.1	2-11 К01
	2	СКА-3	3	3.37	10.1	2-11 К02
	3	СКА-4	3	2.23	6.7	2-11 К03
	4	МН-7	1	12.85	12.85	2-11 К07
	5	Ø32 А-Ш L=5040	4	31.82	127.28	БЧ
	6	ХМ-2	16	0.56	9.03	2-11 К11
	7	Ø6 А-I L=650	4	0.14	0.58	БЧ
				ИТОГО: 167.73		

1-1

13

УЗЛЫ СМ 1.020-1/87.2-2 У
ТЕХНИЧЕСКИЕ ТРЕБОВАНИЯ СМ. 1.020-1/87.2-2 ТТ
АРМАТУРА КЛАССОВ А-Ш, А-I ПО ГОСТ 5781-82

НАЧОТД	ГОРОХОВ		
НКОНТР	СИТНИК		
ГИП	СИТНИК		
ПРОВЕРИЛ	ЛУГАШУК		
РАЗРАБ	МОЛОДЦОВА		

1.020-1/87.2-2 К030

КАРКАС ПРОСТРАНСТВЕННЫЙ КП-57, КП-58 СБОРОЧНЫЙ ЧЕРТЕЖ

СТАДИЯ	ЛИСТ	ЛИСТОВ
Р	1	1

КиевЗНИИЭП

САПР КиевЗНИИЭП
МОЛОДЦОВА
ОПЕРАТОР СИСТЕМЫ

Инв.№ подл. | Подпись и дата | Взам. инв.№

МОЛОДЦОВА
ОПЕРАТОР СИСТЕМЫ
САПР КиевЗНИИЭП
ВЗАМ. ИНВ №
ПОДПИСЬ И ДАТА
ИНВ № ПОДЛ

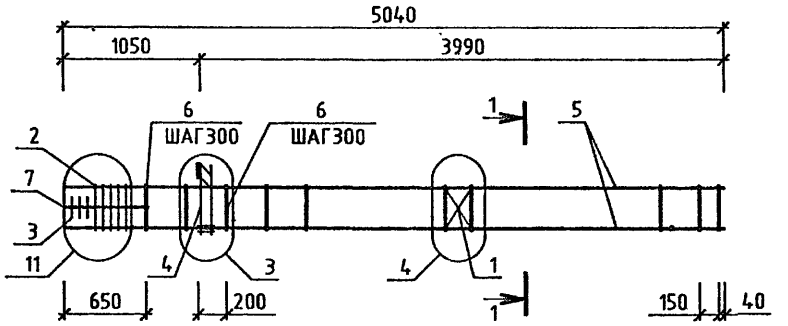

МАРКА	ПОЗ.	МАРКА АРМАТУРНОГО ИЗДЕЛИЯ	КОЛ. ШТ.	МАССА, КГ		ОБОЗНАЧЕНИЕ ДОКУМЕНТА 1.020-1/87.
				1 ШТ.	ВСЕГО	
КП-59	1	С-2	1	1.1	1.1	2-11-К01
	2	СКА-3	5	3.37	16.83	2-11-К02
	3	СКА-4	3	2.23	6.7	2-11-К03
	4	МН-5	1	9.35	9.35	2-11-К05
	5	Ф40 А-Ш L=5040	4	49.72	198.87	БЧ
	6	ХМ-3	16	0.91	14.5	2-11-К11
	7	Ф6 А-I L=650	4	0.14	0.58	БЧ
				ИТОГО: 247.93		

МАРКА	ПОЗ.	МАРКА АРМАТУРНОГО ИЗДЕЛИЯ	КОЛ. ШТ.	МАССА, КГ		ОБОЗНАЧЕНИЕ ДОКУМЕНТА 1.020-1/87.
				1 ШТ.	ВСЕГО	
КП-60	1	С-2	1	1.1	1.1	2-11-К01
	2	СКА-3	5	3.37	16.83	2-11-К02
	3	СКА-4	3	2.23	6.7	2-11-К03
	4	МН-7	1	12.95	12.95	2-11-К07
	5	Ф40 А-Ш L=5040	4	49.72	198.87	БЧ
	6	ХМ-3	16	0.91	14.5	2-11-К11
	7	Ф6 А-I L=650	4	0.14	0.58	БЧ
				ИТОГО: 251.53		

1. УЗЛЫ СМ. 1.020-1/87.2-2-У
2. ТЕХНИЧЕСКИЕ ТРЕБОВАНИЯ СМ. 1.020-1/87.2-2-ТТ
3. АРМАТУРА КЛАССОВ А-Ш, А-I ПО ГОСТ 5781-82

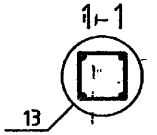

НАЧ.ОТД	ГОРОХОВ		
Н.КОНТР.	СИТНИК		
ГИП	СИТНИК		
ПРОВЕРИЛ	ЛУКАШУК		
РАЗРАБ.	МОЛОДЦОВА		

1.020-1/87.2-2-К031

КАРКАС ПРОСТРАНСТВЕННЫЙ КП-59, КП-60

СТАДИЯ	ЛИСТ	ЛИСТОВ
Р		1

КиевЗНИИЭП

ФОРМАТ А3

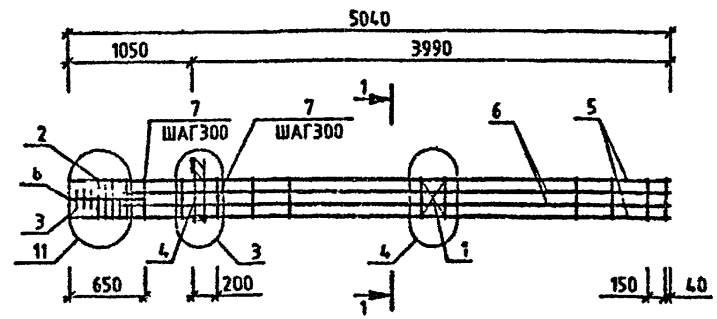

МАРКА	ПОЗ.	МАРКА АРМАТУРНОГО ИЗДЕЛИЯ	КОЛ. ШТ.	МАССА, КГ		ОБОЗНАЧЕНИЕ ДОКУМЕНТА 1.020-1/87.
				1 ШТ.	ВСЕГО	
КП-61	1	С-2	1	1.1	1.1	2-11 К01,
	2	СКА-3	5	3.37	16.83	2-11 К02
	3	СКА-4	3	2.23	6.7	2-11 К03
	4	МН-5	1	9.35	9.35	2-11 К05
	5	Ø40 А-Ш L=5040	4	49.72	198.87	БЧ
	6	Ø20 А-Ш L=4590	4	11.32	45.28	БЧ
	7	ХМ-3	16	0.91	14.5	2-11 К11
	8	Ø6 А-I L=650	4	0.14	0.58	БЧ
				ИТОГО: 293.21		
КП-62	1	С-2	1	1.1	1.1	2-11 К01
	2	СКА-3	5	3.37	16	2-11 К02
	3	СКА-4	3	2.23	6.	2-11 К03
	4	МН-7	1	12.95	12.95	2-11 К07
	5	Ø40 А-Ш L=5040	4	49.72	198.87	БЧ
	6	Ø20 А-Ш L=4590	4	11.32	45.28	БЧ
	7	ХМ-3	16	0.91	14.5	2-11 К11
	8	Ø6 А-I L=650	4	0.14	0.58	БЧ
				ИТОГО: 296.8		

МАРКА	ПОЗ.	МАРКА АРМАТУРНОГО ИЗДЕЛИЯ	КОЛ. ШТ.	МАССА, КГ		ОБОЗНАЧЕНИЕ ДОКУМЕНТА 1.020-1/87.
				1 ШТ.	ВСЕГО	
КП-63	1	С-2	1	1.1	1.1	2-11 К01
	2	СКА-3	5	3.37	16.83	2-11 К02
	3	СКА-4	3	2.23	6.7	2-11 К03
	4	МН-7	1	12.95	12.95	2-11 К07
	5	Ø40 А-Ш L=5040	4	49.72	198.87	БЧ
	6	Ø32 А-Ш L=4590	4	28.98	115.91	БЧ
	7	ХМ-3	16	0.91	14.5	2-11 К11
	8	Ø6 А-I L=650	4	0.14	0.58	БЧ
				ИТОГО: 367.44		

1-1

14

УЗЛЫ СМ. 1.020-1/87.2-2 У
ТЕХНИЧЕСКИЕ ТРЕБОВАНИЯ СМ 1.020-1/87.2-2 ТТ
АРМАТУРА КЛАССОВ А-Ш, А-I ПО ГОСТ 5781-82

НАЧ.ОТД	ГОРОХОВ		
Н.КОНТР	ЕЛЬНИК		
ГИП	ЕЛЬНИК		
ПРОВЕРИЛ	[illegible]		
РАЗРАБ.	ХОЛОДЦОВА		

1.020-1/87.2-2 К032

КАРКАС ПРОСТРАНСТВЕННЫЙ КП-61 - КП-63 СБОРОЧНЫЙ ЧЕРТЕЖ

СТАДИЯ	ЛИСТ	ЛИСТОВ
Р		1

КиевЗНИИЭП

ФОРМАТ А3

САПР КиевЗНИИЭП
ОПЕРАТОР СИСТЕМЫ
ХОЛОДЦОВА

ИНВ.№ ПОДЛ | ПОДПИСЬ И ДАТА | ВЗАМ. ИНВ.№

САПР КиевЗНИИЭП
ОПЕРАТОР СИСТЕМЫ
МОЛОДЦОВА
ПОДПИСЬ И ДАТА
ВЗАМ ИНВ №
ИНВ № ПОДЛ

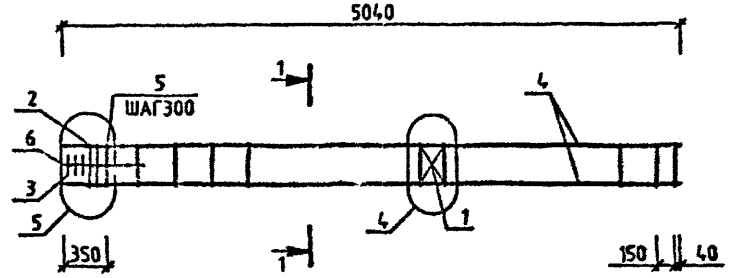

МАРКА	ПОЗ.	МАРКА АРМАТУРНОГО ИЗДЕЛИЯ	КОЛ. ИТ.	МАССА, КГ		ОБОЗНАЧЕНИЕ ДОКУМЕНТА 1.020-1/87.
				1 ИТ.	ВСЕГО	
КП-64	1	С-2	1	1.1	1.1	2-11 К01
	2	СКА-3	2	3.37	6.73	2-11 К02
	3	СКА-4	3	2.23	6.7	2-11 К03
	4	Ø20 А-И L=5040	4	12.43	49.72	БЧ
	5	ХМ-1	17	0.31	5.24	2-11 К11
	6	Ø6 А-I L=650	4	0.14	0.58	БЧ
				ИТОГО: 70.07		

УЗЛЫ СМ 1.020-1/87 2-2 У
ТЕХНИЧЕСКИЕ ТРЕБОВАНИЯ СМ. 1.020-1/87 2-2 ТТ
АРМАТУРА КЛАССОВ А-Ш, А-I ПО ГОСТ 5781-82

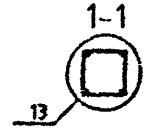

НАЧ.ОТД.	ГОРОХОВ		
Н.КОНТР.	СИТНИК		
ГИП	СИТНИК		
ПРОВЕРИЛ	ЛУКАШУК		
РАЗРАБ.	МОЛОДЦОВА		

1.020-1/87.2-2 К033

КАРКАС ПРОСТРАНСТВЕННЫЙ КП-64 СБОРОЧНЫЙ ЧЕРТЕЖ

СТАДИЯ	ЛИСТ	ЛИСТОВ
Р		1

КиевЗНИИЭП

ФОРМАТ А3

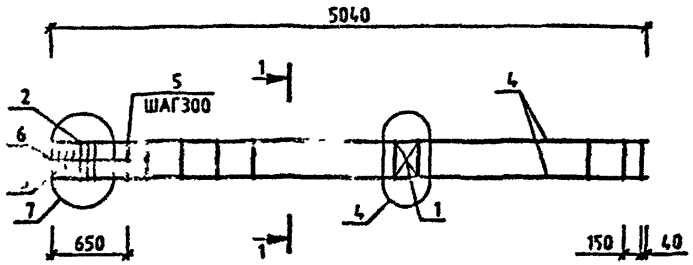

МАРКА	ПОЗ.	МАРКА АРМАТУРНОГО ИЗДЕЛИЯ	КОЛ. ШТ.	МАССА, КГ		ОБОЗНАЧЕНИЕ ДОКУМЕНТА 1.020-1/87.
				1 ШТ.	ВСЕГО	
КП-65	1	С-2	1	1.1	1.1	2-11 К01
	2	СКА-3	3	3.37	10.1	2-11 К02
	3	СКА-4	3	2.23	6.7	2-11 К03
	4	932 А-Ш L=5040	4	31.82	127.28	БЧ
	5	ХМ-2	16	0.56	9.03	2-11 К11
	6	Ø6 А-I L=650	4	0.14	0.56	БЧ
				ИТОГО: 154.77		

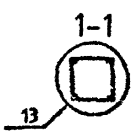

УЗЛЫ СМ. 1020-1/87 2-2 У
ТЕХНИЧЕСКИЕ ТРЕБОВАНИЯ СМ. 1020-1/87 2-2 ТТ
АРМАТУРА КЛАССОВ А-Ш, А-I ПО ГОСТ 5781-82

САПР КиевЗНИИЭП
ОПЕРАТОР СИСТЕМЫ МОЛОДЦОВА

НАЧОТД	ГОРОУСОВ	
Н.КОНТР	СИТНИК	
ГИП	СИТНИК	
ПРОВЕРИЛ	ЛУКАШЕК	
РАЗРАБ	МОЛОДЦОВА	

1.020-1/87.2-2 К034

КАРКАС ПРОСТРАНСТВЕННЫЙ КП-65 СБОРОЧНЫЙ ЧЕРТЕЖ

СТАДИЯ	ЛИСТ	ЛИСТОВ
Р		1

КиевЗНИИЭП

ФОРМАТ А3

ИНВ.№ ПОДЛ. | ПОДПИСЬ И ДАТА | ВЗАМ. ИНВ.№

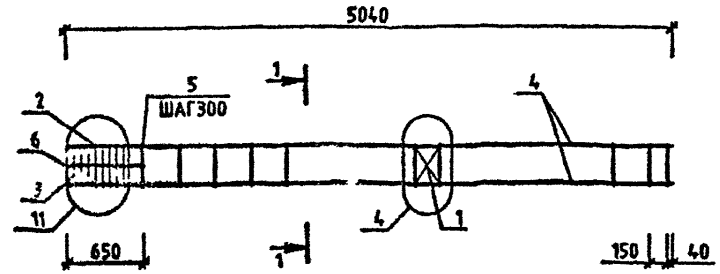

МАРКА	ПОЗ.	МАРКА АРМАТУРНОГО ИЗДЕЛИЯ	КОЛ. ИТ.	МАССА, КГ		ОБОЗНАЧЕНИЕ ДОКУМЕНТА 1.020-1/87.
				1 ИТ.	ВСЕГО	
КП-66	1	С-2	1	1.1	1.1	2-11 К01
	2	СКА-3	5	3.37	16.83	2-11 К02
	3	СКА-4	3	2.23	6.7	2-11 К03
	4	Ø40 А-II L=5040	4	49.72	198.87	БЧ
	5	ХМ-3	16	0.91	14.5	2-11 К11
	6	Ø6 А-I L=650	4	0.14	0.58	БЧ
				ИТОГО: 238.57		

УЗЛЫ СМ. 1.020-1/87.2-2 У
ТЕХНИЧЕСКИЕ ТРЕБОВАНИЯ СМ. 1.020-1/87.2-2 ТТ
АРМАТУРА КЛАССОВ А-III, А-I ПО ГОСТ 5781-82

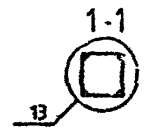

НАЧОТД	ГОРОХОВ		
Н.КОНТР	СИТНИК		
ГИП	СИТНИК		
ПРОВЕРИЛ	ДУКАШЭК		
РАЗРАБ	МОЛОДЦОВА		

1.020-1/87.2-2 К035

КАРКАС ПРОСТРАНСТВЕННЫЙ КП-66 СБОРОЧНЫЙ ЧЕРТЕЖ

СТАДИЯ	ЛИСТ	ЛИСТОВ
Р		1

КиевЗНИИЭП

ФОРМАТ А3

САПР КиевЗНИИЭП
МОЛОДЦОВА
ОПЕРАТОР СИСТЕМЫ
ПОДПИСЬ И ДАТА
ВЗАМ. ИНВ. №
ИНВ. № ПОДЛ.

САПР КиевЗНИИЭП
ОПЕРАТОР СИСТЕМЫ
ИОЛОДЦОВА
ИНВ.№ ПОДЛ. | ПОДПИСЬ И ДАТА | ВЗАМ. ИНВ.№

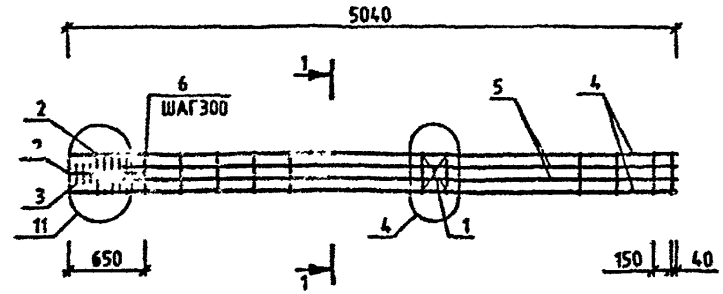

МАРКА	ПОЗ.	МАРКА АРМАТУРНОГО ИЗДЕЛИЯ	КОЛ. ШТ.	МАССА, КГ		ОБОЗНАЧЕНИЕ ДОКУМЕНТА 1.020-1/87.
				1 ШТ.	ВСЕГО	
КП-67	1	С-2	1	1.1	1.1	2-11 К01
	2	СКА-3	5	3.37	16.83	2-11 К02
	3	СКА-4	3	2.23	6.7	2-11 К03
	4	Ø40 А-Ш L=5040	4	49.72	198.87	БЧ
	5	Ø20 А-Ш L=4590	4	11.32	45.28	БЧ
	6	ХМ-3	16	0.91	14.5	2-11 К11
	7	Ø6 А-I L=650	4	0.14	0.58	БЧ
				ИТОГО: 283.85		

УЗЛЫ СМ. 1.020-1/87.2-2 У
ТЕХНИЧЕСКИЕ ТРЕБОВАНИЯ СМ 1.020-1/87.2-2 ТТ
АРМАТУРА КЛАССОВ А-Ш, А-I ПО ГОСТ 5781-82

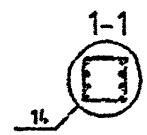

НАЧ.ОТД	ГОРОХОВ		
Н.КОНТР	СИТНИК		
ГИП	СИТНИК		
ПРОВЕРИЛ	ЛУКАШУК		
РАЗРАБ.	ИОЛОРЦОВА		

1.020-1/87.2-2 К036

КАРКАС ПРОСТРАНСТВЕННЫЙ КП-67 СБОРОЧНЫЙ ЧЕРТЕЖ

СТАДИЯ	ЛИСТ	ЛИСТОВ
Р	1	1

КиевЗНИИЭП

ФОРМАТ А3

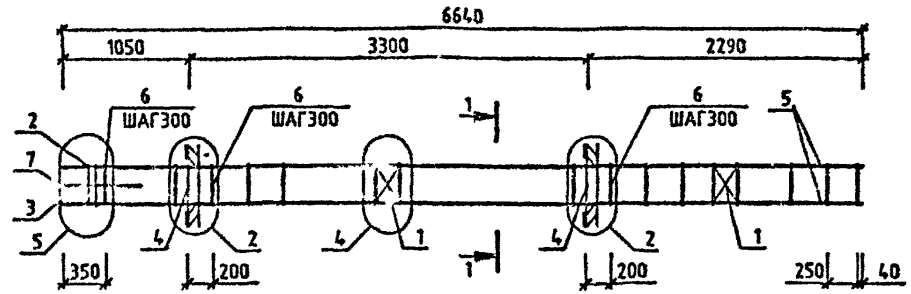

МАРКА	ПОЗ.	МАРКА АРМАТУРНОГО ИЗДЕЛИЯ	КОЛ. ШТ.	МАССА, КГ		ОБОЗНАЧЕНИЕ ДОКУМЕНТА 1.020-1/87.
				1 ШТ.	ВСЕГО	
КП-68	1	С-2	2	1.1	2.19	2-11 К01
	2	СКА-1	2	2.15	4.31	2-11 К02
	3	СКА-2	3	1.43	4.29	2-11 К03
	4	МН-6	2	15.1	30.2	2-11 К06
	5	Ф20 А-Ш L=6640	4	16.38	65.5	БЧ
	6	ХМ-1	22	0.31	6.[illegible]	2-11 К11
	7	Ф6 А-I L=650	4	0.14	0.[illegible]	БЧ
				ИТОГО: 113.85		
КП-69	1	С-2	2	1.1	2.19	2-11 К01
	2	СКА-3	2	3.37	6.73	2-11 К02
	3	СКА-4	3	2.23	6.7	2-11 К03
	4	МН-6	2	15.1	30.2	2-11 К06
	5	Ф20 А-Ш L=6640	4	16.38	65.5	БЧ
	6	ХМ-1	22	0.31	6.79	2-11 К11
	7	Ф6 А-I L=650	4	0.14	0.58	БЧ
				ИТОГО 118.69		

МАРКА	ПОЗ.	МАРКА АРМАТУРНОГО ИЗДЕЛИЯ	КОЛ. ШТ.	МАССА, КГ		ОБОЗНАЧЕНИЕ ДОКУМЕНТА 1.020-1/87.
				1 ШТ.	ВСЕГО	
КП-70	1	С-2	2	1.1	2.19	2-11 К01
	2	СКА-3	2	3.37	6.73	2-11 К02
	3	СКА-4	3	2.23	6.7	2-11 К03
	4	МН-8	2	19.78	39.57	2-11 К08
	5	Ф20 А-Ш L=6640	4	16.38	65.5	БЧ
	6	ХМ-1	22	0.31	6.79	2-11 К11
	7	Ф6 А-I L=650	4	0.14	0.58	БЧ
				ИТОГО: 128.05		

УЗЛЫ СМ 1020-1/87 2-2 У
ТЕХНИЧЕСКИЕ ТРЕБОВАНИЯ СМ. 1.020-1/87 2-2 ТТ
АРМАТУРА КЛАССОВ А-Ш, А-I ПО ГОСТ 5781-82

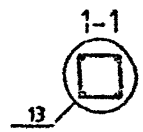

НАЧ.ОТД	ГОРОХОВ		
Н.КОНТР	СИТНИК		
ГИП	СИТНИК		
ПРОВЕРИЛ	ДУКАЛЕВ		
РАЗРАБ	МОЛОДЦОВА		

1.020-1/87.2-2 К037

КАРКАС
ПРОСТРАНСТВЕННЫЙ
КП-68 - КП-70
СБОРОЧНЫЙ ЧЕРТЕЖ

СТАДИЯ	ЛИСТ	ЛИСТОВ
Р		1

КиевЗНИИЭП

ФОРМАТ А3

МОЛОДЦОВА
ОПЕРАТОР СИСТЕМЫ
САПР КиевЗНИИЭП
ВЗАМ. ИНВ. №
ПОДПИСЬ И ДАТА
ИНВ. № ПОДЛ.

САПР КиевЗНИИЭП
МОЛОДЦОВА
ОПЕРАТОР СИСТЕМЫ
ПОДПИСЬ И ДАТА
ВЗАМ. ИНВ. №
ИНВ. № ПОДЛ.

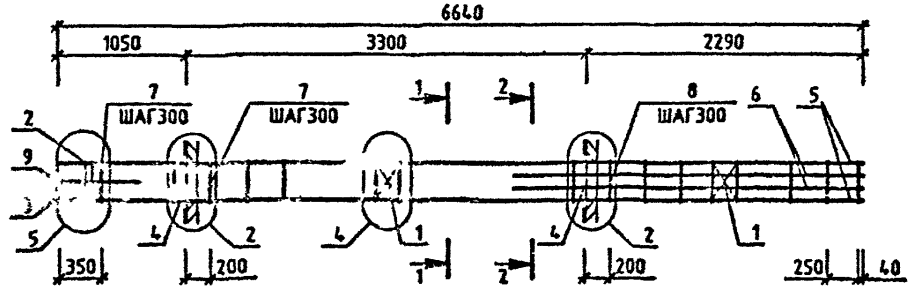

МАРКА	ПОЗ.	МАРКА АРМАТУРНОГО ИЗДЕЛИЯ	КОЛ. ШТ.	МАССА, КГ		ОБОЗНАЧЕНИЕ ДОКУМЕНТА 1.020-1/87.
				1 ШТ.	ВСЕГО	
КП-71	1	С-2	2	1.1	2.19	2-11 К01
	2	СКА-3	2	3.37	6.73	2-11 К02
	3	СКА-4	3	2.23	6.7	2-11 К03
	4	МН-8	2	19.78	39.57	2-11 К08
	5	⌀20 А-Ш L=6640	4	16.38	65.5	БЧ
	6	⌀28 А-Ш L=2890	4	13.97	55.88	БЧ
	7	ХМ-1	12	0.31	3.7	2-11 К11
	8	ХМ-2	10	0.56	5.60	2-11 К11
	9	⌀6 А-I L=650	4	0.14	0.58	БЧ
				ИТОГО: 186.49		

УЗЛЫ СМ.1020-1/87 2-2 У
ТЕХНИЧЕСКИЕ ТРЕБОВАНИЯ СМ. 1020-1/87 2-2 ТТ
АРМАТУРА КЛАССОВ А-Ш, А-I ПО ГОСТ 5781-82.

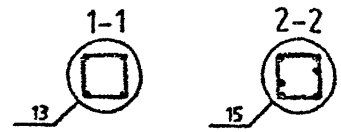

НАЧОТД.	ГОРДЕЕВ		1.020-1/87.2-2 К038	
НКОНТР	СИТНИК			
ГИП	СИТНИК		КАРКАС ПРОСТРАНСТВЕННЫЙ КП-71 СБОРОЧНЫЙ ЧЕРТЕЖ	СТАДИЯ: Р; ЛИСТ: ; ЛИСТОВ: 1
ПРОВЕРИЛ	ЛУЦЬКИЙ			КиевЗНИИЭП
РАЗРАБ	МОЛОДЦОВА			

ФОРМАТ А3

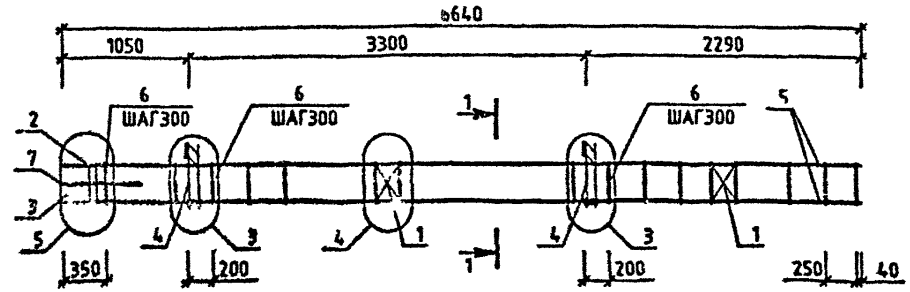

МАРКА	ПОЗ.	МАРКА АРМАТУРНОГО ИЗДЕЛИЯ	КОЛ. ШТ.	МАССА, КГ		ОБОЗНАЧЕНИЕ ДОКУМЕНТА 1.020-1/87.
				1 ШТ.	ВСЕГО	
КП-72	1	С-2	2	1.1	2.19	2-11 К01
	2	СКА-1	2	2.15	4.31	2-11 К02
	3	СКА-2	3	1.43	4.29	2-11 К03
	4	МН-5	2	9.35	18.71	2-11 К05
	5	Ø20 А-Ш L=6640	4	16.38	65.5	БЧ
	6	ХМ-1	22	0.31	6.79	2-11 К11
	7	Ø6 А-I L=650	4	0.14	0 58	БЧ
				ИТОГО: 102.36		

МАРКА	ПОЗ	МАРКА АРМАТУРНОГО ИЗДЕЛИЯ	КОЛ. ШТ.	МАССА, КГ		ОБОЗНАЧЕНИЕ ДОКУМЕНТА 1 020-1/87.
				1 ШТ.	ВСЕГО	
КП-73	1	С-2	2	1.1	2.19	2-11 К01
	2	СКА-3	2	3 37	6 73	2-11 К02
	3	СКА-4	3	2.23	6.7	2-11 К03
	4	МН-7	2	12.95	25.91	2-11 К07
	5	Ø20 А-Ш L=6640	4	16.38	65.5	БЧ
	6	ХМ-1	22	0.31	6.79	2-11 К11
	7	Ø6 А-I L=650	4	0.14	0 58	БЧ
				ИТОГО: 114 39		

УЗЛЫ СМ.1.020-1/87.2-2 У
ТЕХНИЧЕСКИЕ ТРЕБОВАНИЯ СМ. 1.020-1/87.2-2 ТТ
АРМАТУРА КЛАССОВ А-Ш, А-I ПО ГОСТ 5781-82

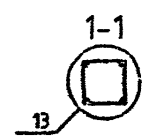

НАЧОТД	ГОРОХОВ		
НКОНТР	СИТНИК		
ГИП	СИТНИК		
ПРОВЕРИЛ	РУКАВИЦ		
РАЗРАБ	МОЛОДЦОВА		

1.020-1/87.2-2 К039

КАРКАС ПРОСТРАНСТВЕННЫЙ КП-72,КП-73 СБОРОЧНЫЙ ЧЕРТЕЖ

СТАДИЯ	ЛИСТ	ЛИСТОВ
Р		1

КиевЗНИИЭП

ФОРМАТ А3

САПР КиевЗНИИЭП
МОЛОДЦОВА
ОПЕРАТОР СИСТЕМЫ
ИНВ.№ ПОДЛ | ПОДПИСЬ И ДАТА | ВЗАМ. ИНВ.№

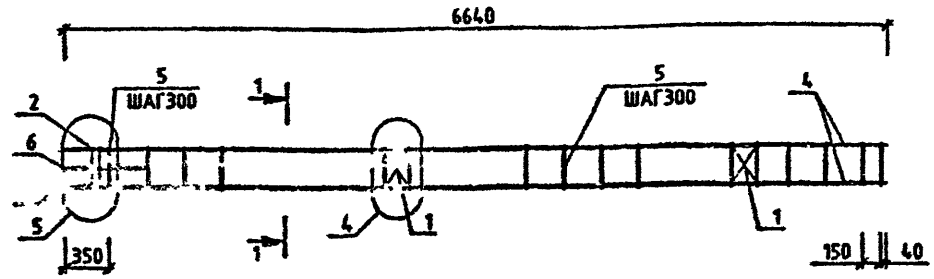

МАРКА	ПОЗ.	МАРКА АРМАТУРНОГО ИЗДЕЛИЯ	КОЛ. ШТ.	МАССА, КГ		ОБОЗНАЧЕНИЕ ДОКУМЕНТА 1.020-1/87.
				1 ШТ.	ВСЕГО	
КП-74	1	С-2	2	1.1	2.19	2-11 К01
	2	СКА-1	2	2.15	4.31	2-11 К02
	3	СКА-2	3	1.43	4.29	2-11 К03
	4	⌀20 А-Ш L=6640	4	16.38	65.5	БЧ
	5	ХМ-1	22	0.31	6.79	2-11 К11
	6	⌀6 А-I L=650	4	0.14	0.58	БЧ
				ИТОГО: 83.65		

МАРКА	ПОЗ.	МАРКА АРМАТУРНОГО ИЗДЕЛИЯ	КОЛ. ШТ.	МАССА, КГ		ОБОЗНАЧЕНИЕ ДОКУМЕНТА 1.020-1/87.
				1 ШТ.	ВСЕГО	
КП-75	1	С-2	2	1.1	2.19	2-11 К01
	2	СКА-3	2	3.37	6.73	2-11 К02
	3	СКА-4	3	2.23	6.7	2-11 К03
	4	⌀20 А-Ш L=6640	4	16.38	65.5	БЧ
	5	ХМ-1	22	0.31	6.79	2-11 К11
	6	⌀6 А-I L=650	4	0.14	0.58	БЧ
				ИТОГО: 88.49		

УЗЛЫ СМ.1020-1/87.2-2 У
ТЕХНИЧЕСКИЕ ТРЕБОВАНИЯ СМ. 1.020-1/87.2-2 ТТ
АРМАТУРА КЛАССОВ А-Ш, А-I ПО ГОСТ 5781-82

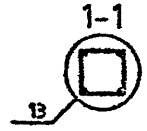

НАЧ.ОТД	ГОРОХОВ	
Н.КОНТР	СИТНИК	
ГИП	СИТНИК	
ПРОВЕРИЛ	ЛУКАШЕВ	
РАЗРАБ	МОЛОДЦОВА	

1.020-1/87.2-2 К040

КАРКАС ПРОСТРАНСТВЕННЫЙ КП-74,КП-75 СБОРОЧНЫЙ ЧЕРТЕЖ

СТАДИЯ	ЛИСТ	ЛИСТОВ
Р	1	1

КиевЗНИИЭП

ФОРМАТ А3

САПР КиевЗНИИЭП
МОЛОДЦОВА
ОПЕРАТОР СИСТЕМЫ

ИНВ.№ ПОДЛ. | ПОДПИСЬ И ДАТА | ВЗАМ.ИНВ.№

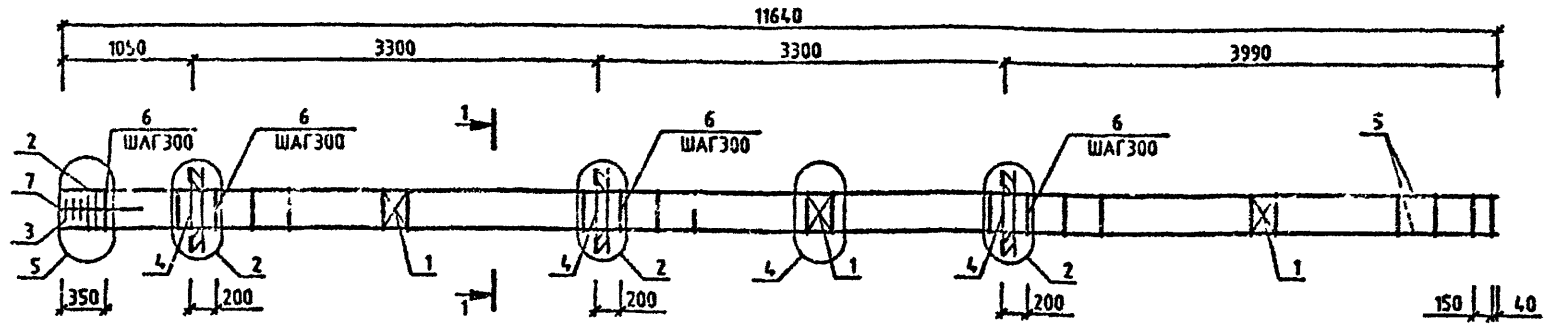

МАРКА	ПОЗ.	МАРКА АРМАТУРНОГО ИЗДЕЛИЯ	КОЛ. ШТ.	МАССА, КГ		ОБОЗНАЧЕНИЕ ДОКУМЕНТА 1.020-1/87.
				1 ШТ.	ВСЕГО	
КП-76	1	С-2	3	1.1	3.29	2-11 К01
	2	СКА-1	2	2.15	4.31	2-11 К02
	3	СКА-2	3	1.43	4.29	2-11 К03
	4	МН-6	3	15.1	45.3	2-11 К06
	5	Ø20 А-III L=11640	4	28.71	114.82	БЧ
	6	ХМ-1	39	0.31	12.03	2-11 К11
	7	Ø6 А-I L=650	4	0.14	0.58	БЧ
				ИТОГО: 184.62		
КП-77	1	С-2	3	1.1	3.29	2-11 К01
	2	СКА-3	2	3.37	6.73	2-11 К02
	3	СКА-4	3	2.23	8.7	2-11 К03
	4	МН-6	3	15.1	45.3	2-11 К06
	5	Ø20 А-III L=11640	4	28.71	114.82	БЧ
	6	ХМ-1	39	0.31	12.03	2-11 К11
	7	Ø6 А-I L=650	4	0.14	0.58	БЧ
				ИТОГО: 189.45		

МАРКА	ПОЗ.	МАРКА АРМАТУРНОГО ИЗДЕЛИЯ	КОЛ. ШТ.	МАССА, КГ		ОБОЗНАЧЕНИЕ ДОКУМЕНТА 1.020-1/87.
				1 ШТ.	ВСЕГО	
КП-78	1	С-2	3	1.1	3.29	2-11 К01
	2	СКА-3	2	3.37	6.73	2-11 К02
	3	СКА-4	3	2.23	6.7	2-11 К03
	4	МН-8	3	19.78	59.35	2-11 К08
	5	Ø20 А-III L=11640	4	28.71	114.82	БЧ
	6	ХМ-1	39	0.31	12.03	2-11 К11
	7	Ø6 А-I L=650	4	0.14	0.58	БЧ
				ИТОГО: 203.5		

УЗЛЫ СМ 1020-1/87 2-2 У
ТЕХНИЧЕСКИЕ ТРЕБОВАНИЯ СМ. 1020-1/87 2-2 ТТ
АРМАТУРА КЛАССОВ А-III, А-I ПО ГОСТ 5781-82

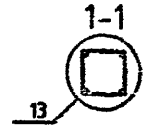

НАЧОТД	ГОРОХОВ	
Н.КОНТР	СИТНИК	
ГИП	СИТНИК	
ПРОВЕРИЛ	ЛУКАШУК	
РАЗРАБ	МОЛОЩОВА	

1.020-1/87.2-2 К041

КАРКАС ПРОСТРАНСТВЕННЫЙ КП-76 - КП-78 СБОРОЧНЫЙ ЧЕРТЕЖ

СТАДИЯ	ЛИСТ	ЛИСТОВ
Р		1

КиевЗНИИЭП

ФОРМАТ А3

САПР КиевЗНИИЭП
ОПЕРАТОР СИСТЕМЫ
МОЛОЩОВА

ИНВ.№ ПОДЛ. | ПОДПИСЬ И ДАТА | ВЗАМ. ИНВ.№

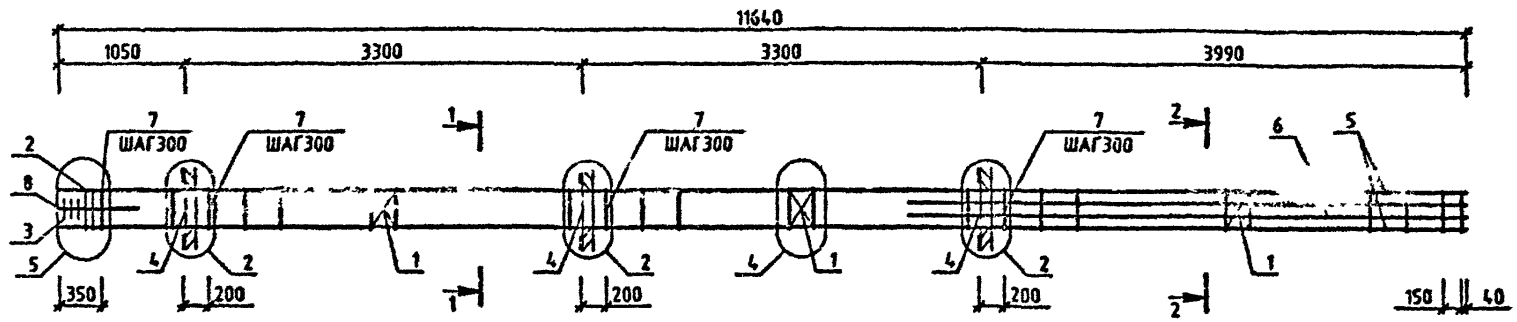

МАРКА	Поз.	МАРКА АРМАТУРНОГО ИЗДЕЛИЯ	КОЛ ШТ.	МАССА, КГ		ОБОЗНАЧЕНИЕ ДОКУМЕНТА 1 020-1/87.
				1 ШТ.	ВСЕГО	
КП-79	1	С-2	3	1.1	3 29	2-11 К01
	2	СКА-3	2	3.37	6.73	2-11 К02
	3	СКА-4	3	2 23	6.7	2-11 К03
	4	МН-6	3	15.1	45.3	2-11 К06
	5	⌀20 А-Ш L=11640	4	28.71	114.82	БЧ
	6	⌀20 А-Ш L=4590	4	11.32	45.28	БЧ
	7	ХМ-1	39	0.31	12.03	2-11 К11
	8	⌀6 А-I L=650	4	0 14	0 58	БЧ
				ИТОГО-234 73		

УЗЛЫ СМ 1020-1/87 2-2 Ч
ТЕХНИЧЕСКИЕ ТРЕБОВАНИЯ СМ. 1020-1/87 2-2 ТТ
АРМАТУРА КЛАССОВ А-Ш, А-I ПО ГОСТ 5781-82

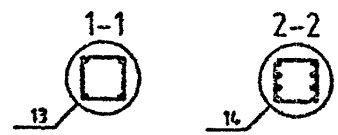

НАЧОТД	ГОРОХОВ		
Н.КОНТР	СИТНИК		
ГИП	СИТНИК		
ПРОВЕРИЛ	ЛУЧЬЯК		
РАЗРАБ	МОЛОДЦОВА		

1.020-1/87.2-2 К042

КАРКАС ПРОСТРАНСТВЕННЫЙ КП-79 СБОРОЧНЫЙ ЧЕРТЕЖ

СТАДИЯ	ЛИСТ	ЛИСТОВ
Р		1

КиевЗНИИЭП

САПР КиевЗНИИЭП
ОПЕРАТОР СИСТЕМЫ
МОЛОДЦОВА

ИНВ.№ ПОДЛ. | ПОДПИСЬ И ДАТА | ВЗАМ. ИНВ.№

ФОРМАТ А3

САПР КиевЗНИИЭП
ОПЕРАТОР СИСТЕМЫ МОЛОДЦОВА
ПОДПИСЬ И ДАТА
ВЗАМ. ИНВ.№
ИНВ.№ ПОДЛ.

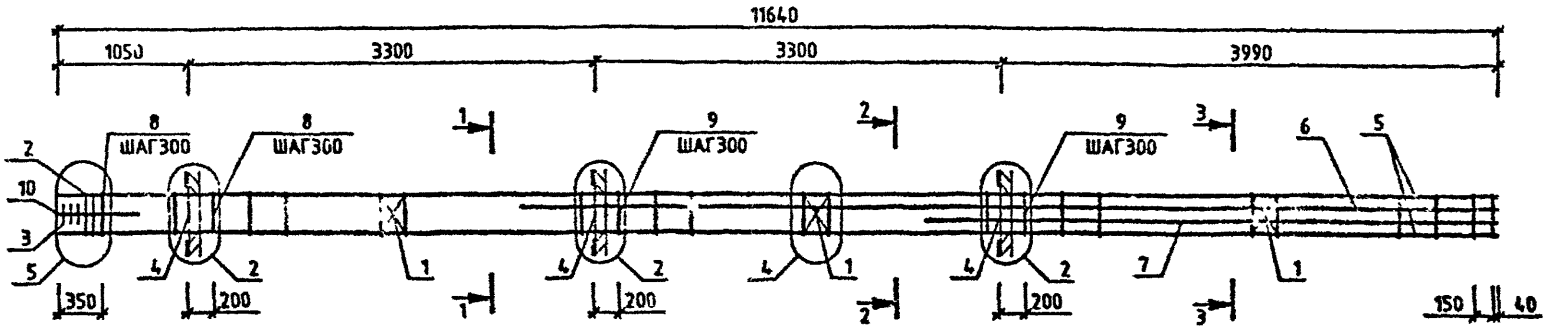

МАРКА	ПОЗ.	МАРКА АРМАТУРНОГО ИЗДЕЛИЯ	КОЛ. ШТ.	МАССА, КГ		ОБОЗНАЧЕНИЕ ДОКУМЕНТА 1.020-1/87.
				1 ШТ.	ВСЕГО	
КП-80	1	С-2	3	1.1	3.29	2-11 К01
	2	СКА-3	2	3.37	6.73	2-11 К02
	3	СКА-4	3	2.23	6.7	2-11 К03
	4	МН-6	3	15.1	45.3	2-11 К06
	5	Ø20 А-III L=11640	4	28.71	114.82	БЧ
	6	Ø28 А-III L=7890	2	38.14	76.28	БЧ
	7	Ø28 А-III L=4590	2	22.19	44.37	БЧ
	8	ХМ-1	12	0.31	3.7	2-11 К11
	9	ХМ-2	27	0.56	15.23	2-11 К11
	10	Ø6 А-I L=650	4	0.14	0.58	БЧ
				ИТОГО: 317.00		

МАРКА	ПОЗ.	МАРКА АРМАТУРНОГО ИЗДЕЛИЯ	КОЛ. ШТ.	МАССА, КГ		ОБОЗНАЧЕНИЕ ДОКУМЕНТА 1.020-1/87.
				1 ШТ.	ВСЕГО	
КП-81	1	С-2	3	1.1	3.29	2-11 К01
	2	СКА-3	2	3.37	6.73	2-11 К02
	3	СКА-4	3	2.23	6.7	2-11 К03
	4	МН-8	3	19.78	59.35	2-11 К08
	5	Ø20 А-III L=11640	4	28.71	114.82	БЧ
	6	Ø40 А-III L=7890	2	77.83	155.66	БЧ
	7	Ø40 А-III L=4590	2	45.28	90.56	БЧ
	8	ХМ-1	12	0.31	3.7	2-11 К11
	9	ХМ-3	27	0.91	24.47	2-11 К11
	10	Ø6 А-I L=650	4	0.14	0.58	БЧ
				ИТОГО: 465.86		

УЗЛЫ СМ. 1.020-1/87.2-2 У
ТЕХНИЧЕСКИЕ ТРЕБОВАНИЯ СМ. 1.020-1/87.2-2 ТТ
АРМАТУРА КЛАССОВ А-III, А-I ПО ГОСТ 5781-82

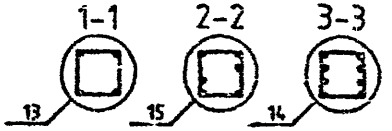

НАЧОТД	ГОРОХОВ	
НКОНТР	СИТНИК	
ГИП	СИТНИК	
ПРОВЕРИЛ	ЛУКАШЕК	
РАЗРАБ	МОЛОДЦОВА	

1.020-1/87.2-2 К043

КАРКАС ПРОСТРАНСТВЕННЫЙ КП-80,КП-81 СБОРОЧНЫЙ ЧЕРТЕЖ

СТАДИЯ	ЛИСТ	ЛИСТОВ
Р		1

КиевЗНИИЭП

ФОРМАТ А3

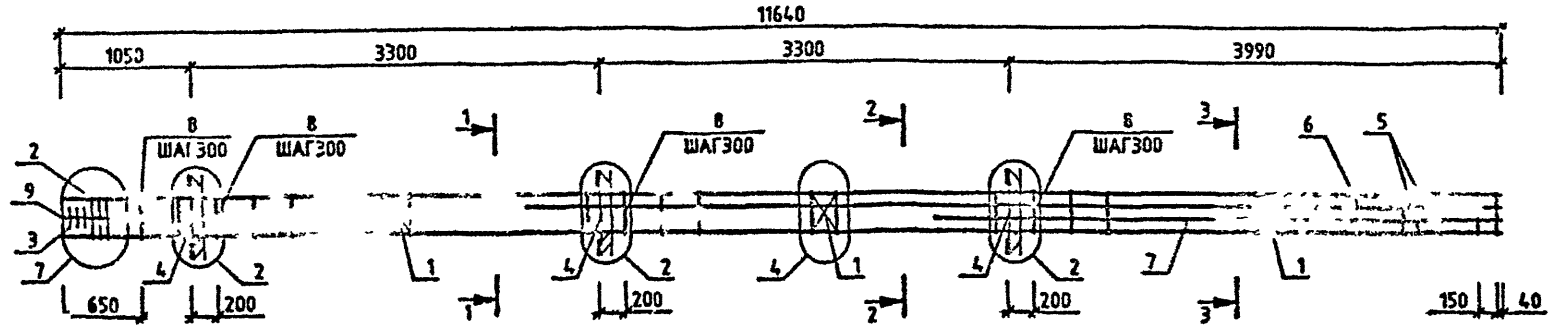

МАРКА	ПОЗ.	МАРКА АРМАТУРНОГО ИЗДЕЛИЯ	КОЛ. ШТ.	МАССА, КГ		ОБОЗНАЧЕНИЕ ДОКУМЕНТА 1.020-1/87.
				1 ШТ	ВСЕГО	
КП-82	1	С-2	3	1.1	3.29	2-11 К01
	2	СКА-3	3	3.37	10.1	2-11 К02
	3	СКА-4	3	2 23	6.7	2-11 К03
	4	МН-6	3	15.1	45 3	2-11 К06
	5	Ф28 А-Ш L=11640	4	56.26	225.05	БЧ
	6	Ф32 А-Ш L=7890	2	49.81	99.62	БЧ
	7	Ф32 А-Ш L=4590	2	28.98	57.96	БЧ
	8	ХН-2	38	0.56	21.44	2-11 К11
	9	Ф6 А-I L=650.	4	0 14	0.58	БЧ
				ИТОГО 470.04		

УЗЛЫ СМ. 1020-1/87.2-2 У
ТЕХНИЧЕСКИЕ ТРЕБОВАНИЯ СМ. 1020-1/87.2-2 ТТ
АРМАТУРА КЛАССОВ А-Ш, А-I ПО ГОСТ 5761-82

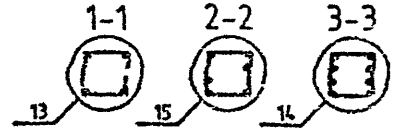

НАЧ.ОТД	ГОРОХОВ	
НКОНТР	СИТНИК	
ГИП	СИТНИК	
ПРОВЕРИЛ	ЛЫКАШУК	
РАЗРАБ	МОЛОДЦОВА	

1.020-1/87.2-2 К044

КАРКАС ПРОСТРАНСТВЕННЫЙ КП-82 СБОРОЧНЫЙ ЧЕРТЕЖ

СТАДИЯ	ЛИСТ	ЛИСТОВ
Р		1

КиевЗНИИЭП

ФОРМАТ А3

МОЛОДЦОВА
СПЕРАТОР СИСТЕМЫ
САПР КиевЗНИИЭП
ИНВ.№ ПОДЛ. | ПОДПИСЬ И ДАТА | ВЗАМ. ИНВ.№

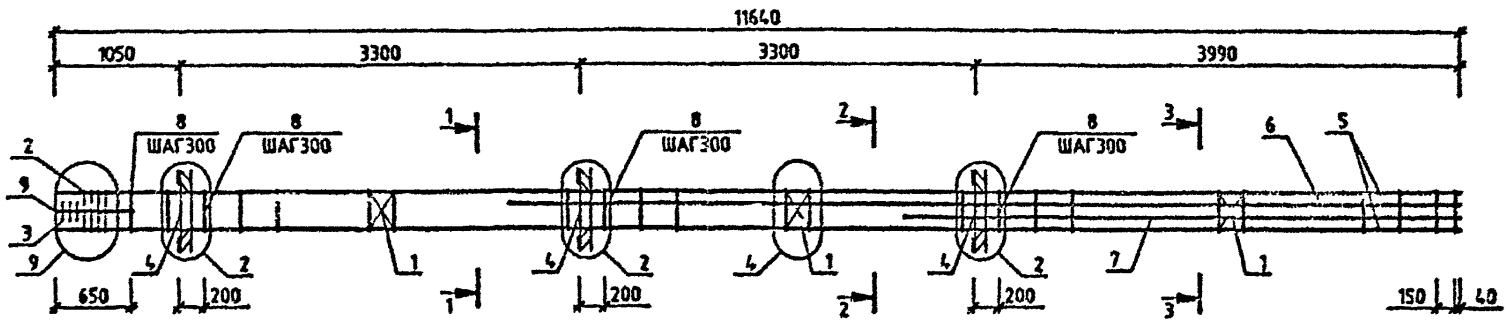

МАРКА	ПОЗ.	МАРКА АРМАТУРНОГО ИЗДЕЛИЯ	КОЛ. ШТ.	МАССА, КГ		ОБОЗНАЧЕНИЕ ДОКУМЕНТА 1.020-1/87.
				1 ШТ.	ВСЕГО	
КП-83	1	С-2	3	1.1	3.29	2-11 К01
	2	СКА-3	4	3.37	13.47	2-11 К02
	3	СКА-4	3	2.23	6.7	2-11 К03
	4	МН-6	3	15.1	45.3	2-11 К06
	5	Ø36 А-Ш L=11640	4	93.01	372.03	БЧ
	6	Ø28 А-Ш L=7890	2	38.14	76.28	БЧ
	7	Ø28 А-Ш L=4590	2	22.19	44.37	БЧ
	8	ХМ-3	38	0.91	34.44	2-11 К11
	9	Ø6 А-I L=650	4	0.14	0.58	БЧ
				ИТОГО: 596.44		

УЗЛЫ СМ 1.020-1/87 2-2 У
ТЕХНИЧЕСКИЕ ТРЕБОВАНИЯ СМ. 1.020-1/87 2-2 ТТ
АРМАТУРА КЛАССОВ А-Ш, А-I ПО ГОСТ 5781-82

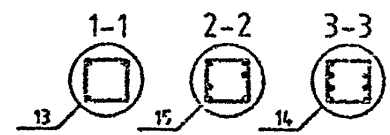

НАЧ.ОТД.	ГОРОДОВ		
Н.КОНТР.	СИТНИК		
ГИП	СИТНИК		
ПРОВЕРИЛ	[illegible]		
РАЗРАБ.	[illegible]		

1.020-1/87.2-2 К045

КАРКАС ПРОСТРАНСТВЕННЫЙ КП-83 СБОРОЧНЫЙ ЧЕРТЕЖ

СТАДИЯ	ЛИСТ	ЛИСТОВ
Р		1

КиевЗНИИЭП

ФОРМАТ А3

МОЛОДЦОВА
ОПЕРАТОР СИСТЕМЫ
САПР КиевЗНИИЭП
ВЗАМ. ИНВ. №
ПОДПИСЬ И ДАТА
ИНВ. № ПОДЛ.

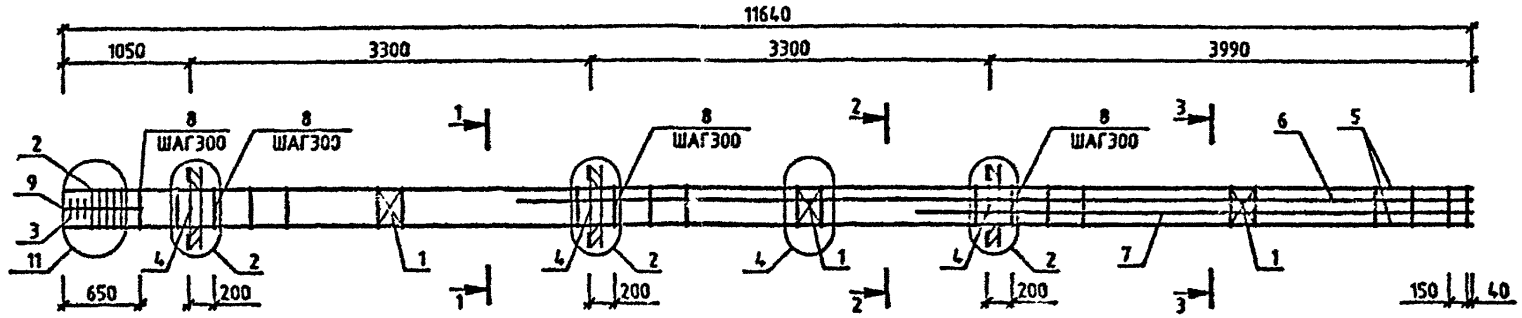

МАРКА	ПОЗ.	МАРКА АРМАТУРНОГО ИЗДЕЛИЯ	КОЛ. ШТ.	МАССА, КГ		ОБОЗНАЧЕНИЕ ДОКУМЕНТА 1.020-1/87.
				1 ШТ.	ВСЕГО	
КП-84	1	С-2	3	1.1	3.29	2-11 К01
	2	СКА-3	5	3.37	16.83	2-11 К02
	3	СКА-4	3	2.23	6.7	2-11 К03
	4	МН-6	3	15.1	45.3	2-11 К06
	5	940 А-Ш L=11640	4	114.82	459.3	БЧ
	6	932 А-Ш L=7090	2	49.81	99.62	БЧ
	7	932 А-Ш L=4590	2	28.98	57.96	БЧ
	8	ХМ-3	30	0.91	34.44	2-11 К11
	9	96 А-I L=650	4	0.14	0.58	БЧ
				ИТОГО:	724.01	

УЗЛЫ СМ 1020-1/87 2-2 У
ТЕХНИЧЕСКИЕ ТРЕБОВАНИЯ СМ 1020-1/87 2-2 ТТ
АРМАТУРА КЛАССОВ А-Ш, А-I ПО ГОСТ 5781-82

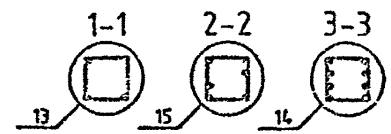

НАЧОТД.	ГОРЗКОВ		
НКОНТР			
ГИП			

1.020-1/87.2-2 К046

КАРКАС ПРОСТРАНСТВЕННЫЙ КП-84 СБОРОЧНЫЙ ЧЕРТЕЖ

СТАДИЯ	ЛИСТ	ЛИСТОВ
Р		1

КиевЗНИИЭП

САПР КиевЗНИИЭП
МОЛОДЦОВА
ОПЕРАТОР СИСТЕМЫ
ПОДПИСЬ И ДАТА
ИНВ. № ПОДЛ.
ВЗАМ. ИНВ. №

ФОРМАТ А3

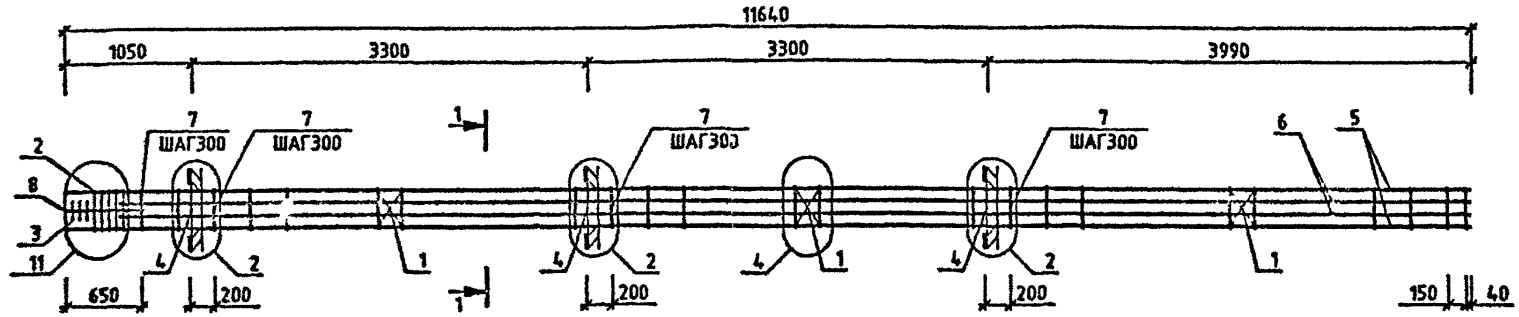

МАРКА	ПОЗ.	МАРКА АРМАТУРНОГО ИЗДЕЛИЯ	КОЛ. ШТ.	МАССА, КГ		ОБОЗНАЧЕНИЕ ДОКУМЕНТА 1.020-1/87.
				1 ШТ.	ВСЕГО	
КП-85	1	С-2	3	1.1	3.29	2-11 К01
	2	СКА-3	5	3.37	16.83	2-11 К02
	3	СКА-4	3	2.23	6.7	2-11 К03
	4	МН-6	3	15.1	45.3	2-11 К06
	5	Ф40 А-Ш L=11640	4	114.82	459.3	БЧ
	6	Ф40 А-Ш L=11190	4	110.38	441.54	БЧ
	7	ХМ-3	38	0.91	34.44	2-11 К11
	8	Ф6 А-I L=650	4	0.14	0.58	БЧ
				ИТОГО: 1007.97		

МАРКА	ПОЗ.	МАРКА АРМАТУРНОГО ИЗДЕЛИЯ	КОЛ. ШТ.	МАССА, КГ		ОБОЗНАЧЕНИЕ ДОКУМЕНТА 1.020-1/87.
				1 ШТ.	ВСЕГО	
КП-86	1	С-2	3	1.1	3.29	2-11 К01
	2	СКА-3	5	3.37	16.83	2-11 К02
	3	СКА-4	3	2.23	6.7	2-11 К03
	4	МН-8	3	19.78	59.35	2-11 К08
	5	Ф40 А-Ш L=11640	4	114.82	459.3	БЧ
	6	Ф40 А-Ш L=11190	4	110.38	441.54	БЧ
	7	ХМ-3	38	0.91	34.44	2-11 К11
	8	Ф6 А-I L=650	4	0.14	0.58	БЧ
				ИТОГО: 1022.02		

УЗЛЫ СМ. 1.020-1/87 2-2 У
ТЕХНИЧЕСКИЕ ТРЕБОВАНИЯ СМ. 1020-1/87 2-2 ТТ
АРМАТУРА КЛАССОВ А-Ш, А-I ПО ГОСТ 5781-82

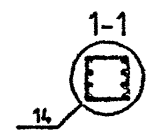

НАЧОТД	ГОРОХОВ		
Н КОНТР	СИТНИК		
ГИП	СИТНИК		
ПРОВЕРИЛ	ЛУКАШУК		
РАЗРАБ	МОЛОДЦОВА		

1.020-1/87.2-2 К047

КАРКАС ПРОСТРАНСТВЕННЫЙ КП-86 СБОРОЧНЫЙ ЧЕРТЕЖ

СТАДИЯ	ЛИСТ	ЛИСТОВ
Р		1

КиевЗНИИЭП

ФОРМАТ А3

САПР КиевЗНИИЭП | ОПЕРАТОР СИСТЕМЫ | МОЛОДЦОВА

ИНВ.№ ПОДЛ | ПОДПИСЬ И ДАТА | ВЗАМ. ИНВ.№

САПР КиевЗНИИЭП
ОПЕРАТОР СИСТЕМЫ
МОЛОДЦОВА

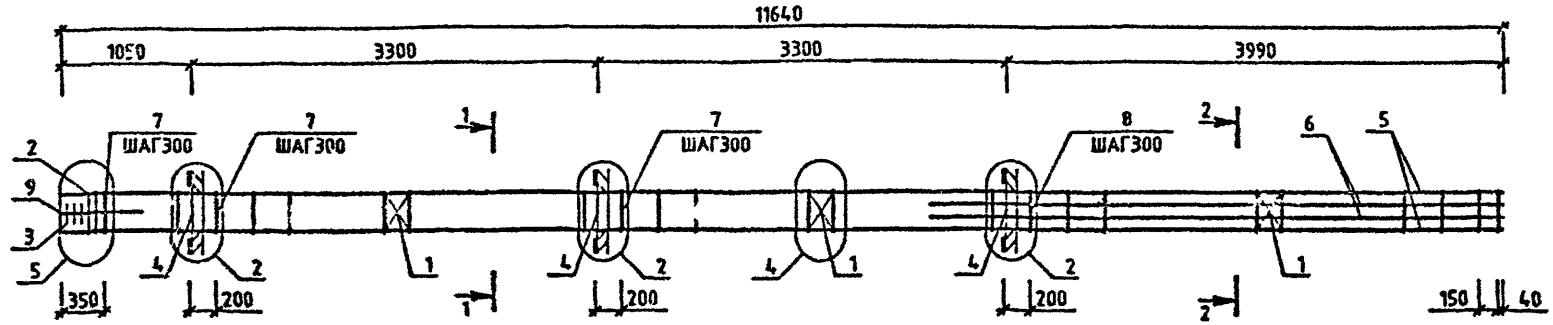

МАРКА	ПОЗ.	МАРКА АРМАТУРНОГО ИЗДЕЛИЯ	КОЛ. ШТ.	МАССА, КГ		ОБОЗНАЧЕНИЕ ДОКУМЕНТА 1.020-1/87.
				1 ШТ.	ВСЕГО	
КП-87	1	С-2	3	1.1	3 29	2-11 К01
	2	СКА-3	2	3.37	6.73	2-11 К02
	3	СКА-4	3	2.23	6.7	2-11 К03
	4	МН-8	3	19.78	59.35	2-11 К08
	5	⌀20 А-Ш L=11640	4	28 71	114 82	БЧ
	6	⌀28 А-Ш L=4590	4	22.19	88 75	БЧ
	7	ХМ-1	23	0 31	7.1	2-11 К11
	8	ХМ-2	16	0 56	9 03	2-11 К11
	9	⌀6 А-I L=650	4	0.14	0 58	БЧ
				ИТОГО. 296.34		

1-1



2-2



УЗЛЫ СМ 1.020-1/87.2-2 У
ТЕХНИЧЕСКИЕ ТРЕБОВАНИЯ СМ 1.020-1/87.2-2 ТТ
АРМАТУРА КЛАССОВ А-Ш, А-I ПО ГОСТ 5781-82

НАЧОТД	ГОРОХОВ		
Н.КОНТР	СИТНИК		
ГИП	СИТНИК		
ПРОВЕРИЛ	ЛУКАШУК		
РАЗРАБ	МОЛОДЦОВА		

1.020-1/87.2-2 К048

КАРКАС ПРОСТРАНСТВЕННЫЙ КП-87 СБОРОЧНЫЙ ЧЕРТЕЖ

СТАДИЯ	ЛИСТ	ЛИСТОВ
Р		1

КиевЗНИИЭП

ФОРМАТ А3

САПР КиевЗНИИЭП
ОПЕРАТОР СИСТЕМЫ МОЛОДЦОВА
ИНВ.№ ПОДЛ. | ПОДПИСЬ И ДАТА | ВЗАМ. ИНВ.№

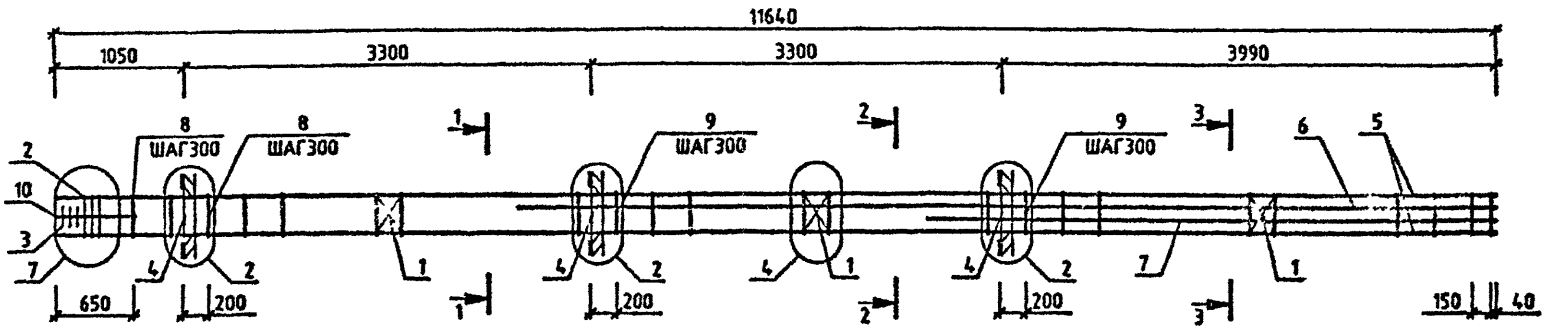

МАРКА	ПОЗ.	МАРКА АРМАТУРНОГО ИЗДЕЛИЯ	УОЛ. ШТ.	МАССА, КГ		ОБОЗНАЧЕНИЕ ДОКУМЕНТА 1.020-1/87.
				1 ШТ.	ВСЕГО	
КП-88	1	С-2	3	1.1	3.29	2-11 К01
	2	СКА-3	3	3.37	10.1	2-11 К02
	3	СКА-4	3	2.23	6.7	2-11 К03
	4	МН-8	3	19.78	59.35	2-11 К08
	5	⌀32 А-Ш L=11640	4	73.49	293.95	БЧ
	6	⌀40 А-Ш L=7890	2	77.83	155.66	БЧ
	7	⌀40 А-Ш L=4590	2	45.28	90.56	БЧ
	8	ХМ-2	11	0.56	6.21	2-11 К11
	9	ХМ-3	27	0.91	24.47	2-11 К11
	10	⌀6 А-I L=650	4	0.14	0.58	БЧ
				ИТОГО: 650.86		

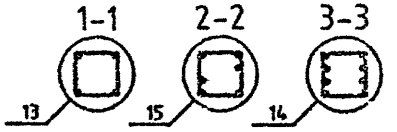

УЗЛЫ СМ. 1020-1/87 2-2 У
ТЕХНИЧЕСКИЕ ТРЕБОВАНИЯ СМ. 1.020-1/87 2-2 ТТ
АРМАТУРА КЛАССОВ А-Ш, А-I ПО ГОСТ 5781-82

НАЧ.ОТД	ГОРОХОВ		
Н.КОНТР	СИТНИК		
ГИП	СИТНИК		
ПРОВЕРИЛ	ЛУКАШУК		
РАЗРАБ	МОЛОДЦОВА		

1.020-1/87.2-2 К049

КАРКАС ПРОСТРАНСТВЕННЫЙ КП-88 СБОРОЧНЫЙ ЧЕРТЕЖ

СТАДИЯ	ЛИСТ	ЛИСТОВ
Р		1

КиевЗНИИЭП

ФОРМАТ А3

САПР КиевЗНИИЭП
ОПЕРАТОР СИСТЕМЫ МОЛОДЦОВА
ВЗАМ. ИНВ.№
ПОДПИСЬ И ДАТА
ИНВ.№ ПОДЛ.

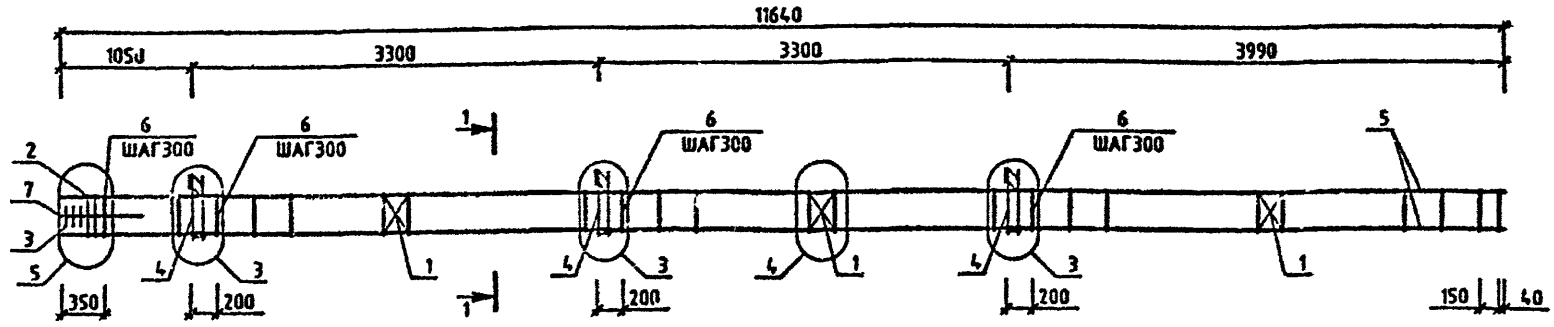

МАРКА	ПОЗ.	МАРКА АРМАТУРНОГО ИЗДЕЛИЯ	КОЛ. ШТ.	МАССА, КГ		ОБОЗНАЧЕНИЕ ДОКУМЕНТА 1.020-1/87.
				1 ШТ.	ВСЕГО	
КП-89	1	С-2	3	1.1	3.29	2-11 К01.
	2	СКА-1	2	2.15	4.31	2-11 К02
	3	СКА-2	3	1.43	4.29	2-11 К03
	4	МН-5	3	9.35	28.06	2-11 К05
	5	Ø20 А-Ш L=11640	4	28.71	114.82	БЧ
	6	ХМ-1	39	0.31	12.03	2-11 К11
	7	Ø6 А-I L=650	4	0.14	0.58	БЧ
				ИТОГО: 167.38		
КП-90	1	С-2	3	1.1	3.29	2-11 К01
	2	СКА-3	2	3.37	6.73	2-11 К02
	3	СКА-4	3	2.23	6.7	2-11 К03
	4	МН-5	3	9.35	28.06	2-11 К05
	5	Ø20 А-Ш L=11640	4	28.71	114.82	БЧ
	6	ХМ-1	39	0.31	12.03	2-11 К11
	7	Ø6 А-I L=650	4	0.14	0.58	БЧ
				ИТОГО: 172.22		

МАРКА	ПОЗ.	МАРКА АРМАТУРНОГО ИЗДЕЛИЯ	КОЛ. ШТ.	МАССА, КГ		ОБОЗНАЧЕНИЕ ДОКУМЕНТА 1.020-1/87.
				1 ШТ.	ВСЕГО	
КП-91	1	С-2	3	1.1	3.29	2-11 К01
	2	СКА-3	2	3.37	6.73	2-11 К02
	3	СКА-4	3	2.23	6.7	2-11 К03
	4	МН-7	3	12.95	38.86	2-11 К07
	5	Ø20 А-Ш L=11640	4	28.71	114.82	БЧ
	6	ХМ-1	39	0.31	12.03	2-11 К11
	7	Ø6 А-I L=650	4	0.14	0.58	БЧ
				ИТОГО: 183.01		

УЗЛЫ СМ. 1020-1/87 2-2 У
ТЕХНИЧЕСКИЕ ТРЕБОВАНИЯ СМ. 1020-1/87.2-2 ТТ
АРМАТУРА КЛАССОВ А-Ш, А-I ПО ГОСТ 5781-82

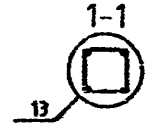

НАЧ.СТД	ГОРОХОВ		
Н.КОНТР	СИТНИК		
ГИП	СИТНИК		
ПРОВЕРИЛ	ЛУКАШУК		
РАЗРАБ.	МОЛОДЦОВА		

1.020-1/87.2-2 К050

КАРКАС ПРОСТРАНСТВЕННЫЙ КП-89 - КП-91 СБОРОЧНЫЙ ЧЕРТЕЖ

СТАДИЯ	ЛИСТ	ЛИСТОВ
Р		1

КиевЗНИИЭП

ФОРМАТ А3

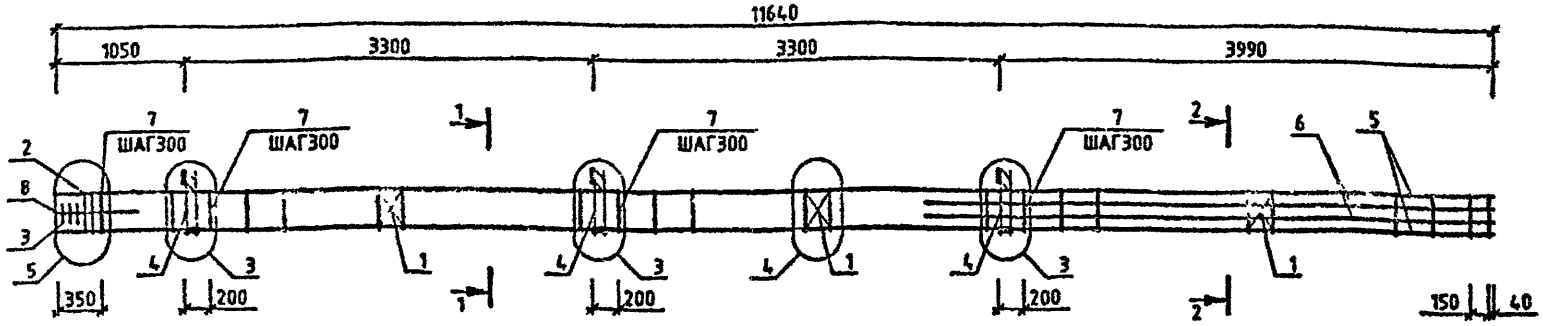

МАРКА	ПОЗ.	МАРКА АРМАТУРНОГО ИЗДЕЛИЯ	КОЛ. ШТ.	МАССА, КГ		ОБОЗНАЧЕНИЕ ДОКУМЕНТА 1.020-1/87.
				1 ШТ.	ВСЕГО	
КП-92	1	С-2	3	1.1	3.29	2-11 К01
	2	СКА-3	2	3.37	6.73	2-11 К02
	3	СКА-4	3	2.23	6.7	2-11 К03
	4	МН-5	3	9.35	28.06	2-11 К05
	5	Ф20 А-Ш L=11640	4	28.71	114.82	БЧ
	6	Ф16 А-Ш L=4590	4	7.24	28.98	БЧ
	7	ХМ-1	39	0.31	12.03	2-11 К11
	8	Ф6 А-I L=650	4	0.14	0.58	БЧ
				ИТОГО: 201.2		

МАРКА	ПОЗ.	МАРКА АРМАТУРНОГО ИЗДЕЛИЯ	КОЛ. ШТ.	МАССА, КГ		ОБОЗНАЧЕНИЕ ДОКУМЕНТА 1.020-1/87.
				1 ШТ.	ВСЕГО	
КП-93	1	С-2	3	1.1	3.29	2-11 К01
	2	СКА-3	2	3.37	6.73	2-11 К02
	3	СКА-4	3	2.23	6.7	2-11 К03
	4	МН-5	3	9.35	28.06	2-11 К05
	5	Ф22 А-Ш L=11640	4	34.73	138.94	БЧ
	6	Ф22 А-Ш L=4590	4	13.7	54.79	БЧ
	7	ХМ-1	39	0.31	12.03	2-11 К11
	8	Ф6 А-I L=650	4	0.14	0.58	БЧ
				ИТОГО: 251.12		

УЗЛЫ СМ. 1.020-1/87.2-2 У
ТЕХНИЧЕСКИЕ ТРЕБОВАНИЯ СМ. 1.020-1/87.2-2 ТТ
АРМАТУРА КЛАССОВ А-Ш, А-I ПО ГОСТ 5781-82

1-1

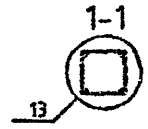

2-2

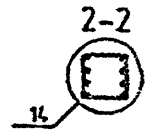

НАЧОТД	ГОРОХОВ		
Н.КОНТР	СИТНИК		
ГИП	СИТНИК		
ПРОВЕРИЛ	ЛУКАШУК		
РАЗРАБ.	МОЛОДЦОВА		

1.020-1/87.2-2 К051

КАРКАС ПРОСТРАНСТВЕННЫЙ КП-92,КП-93 СБОРОЧНЫЙ ЧЕРТЕЖ

СТАДИЯ	ЛИСТ	ЛИСТОВ
Р		1

КиевЗНИИЭП

ФОРМАТ А3

САПР КиевЗНИИЭП
МОЛОДЦОВА
ОПЕРАТОР СИСТЕМЫ
ИНВ.№ ПОДЛ. | ПОДПИСЬ И ДАТА | ВЗАМ. ИНВ.№

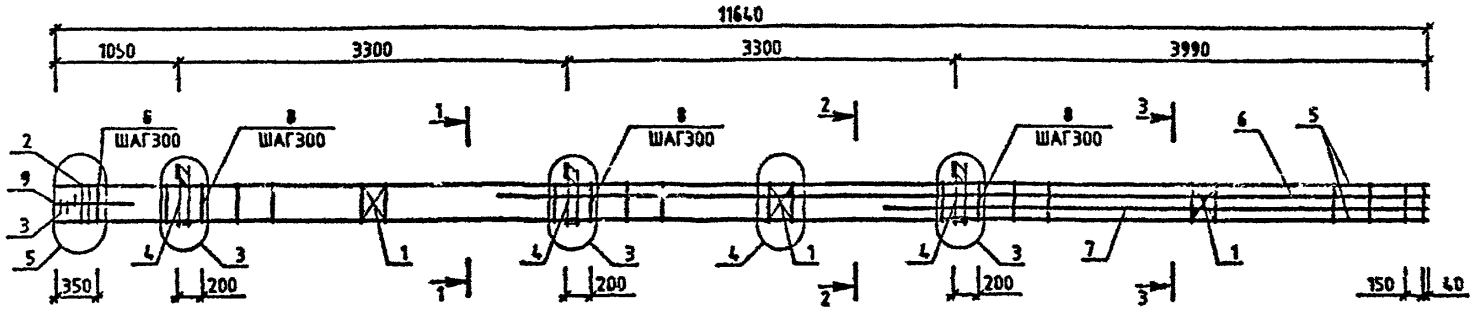

МАРКА	ПОЗ	МАРКА АРМАТУРНОГО ИЗДЕЛИЯ	КОЛ ИТ	МАССА КГ		ОБОЗНАЧЕНИЕ ДОКУМЕНТА 1 020-1/87
				1 ИТ	ВСЕГО	
КП-94	1	С-2	3	1 1	3 29	2-11 К01
	2	СКА-3	2	3 37	6 73	2-11 К02
	3	СКА-4	3	2.23	6 7	2-11 К03
	4	МН-5	3	9 35	28 06	2-11 К05
	5	Ø25 А-И L=11640	4	44 85	179 41	БЧ
	6	Ø25 А-И L=7890	2	30 4	60 81	БЧ
	7	Ø25 А-И L=4590	2	17 69	35 37	БЧ
	8	ХМ-2	39	0 56	22 01	2-11 К11
	9	Ø6 А-I L=650	4	0 14	0 58	БЧ
				ИТОГО 342 96		

УЗЛЫ СМ 1020-1/87 2-2 У
ТЕХНИЧЕСКИЕ ТРЕБОВАНИЯ СМ 1020-1/87 2-2 ТТ
АРМАТУРА КЛАССОВ А-Ш А-I ПО ГОСТ 5781-82

НАЧОТД	ГОРОХОВ	
Н.КОНТР	СИТНИК	
ГИП	СИТНИК	
ПРОВЕРИЛ	ЛУКАЛУК	
РАЗРАБ	МОЛОДЦОВА	

1.020-1/87.2-2 К052

КАРКАС ПРОСТРАНСТВЕННЫЙ КП-94 СБОРОЧНЫЙ ЧЕРТЕЖ

СТАД	ЛИСТ	ЛИСТОВ
Р		1

КиевЗНИИЭП

ФОРМАТ А3

САПР КиевЗНИИЭП
МОЛОДЦОВА
ОПЕРАТОР СИСТЕМЫ
ПОДПИСЬ И ДАТА
ИНВ.№ ПОДЛ.

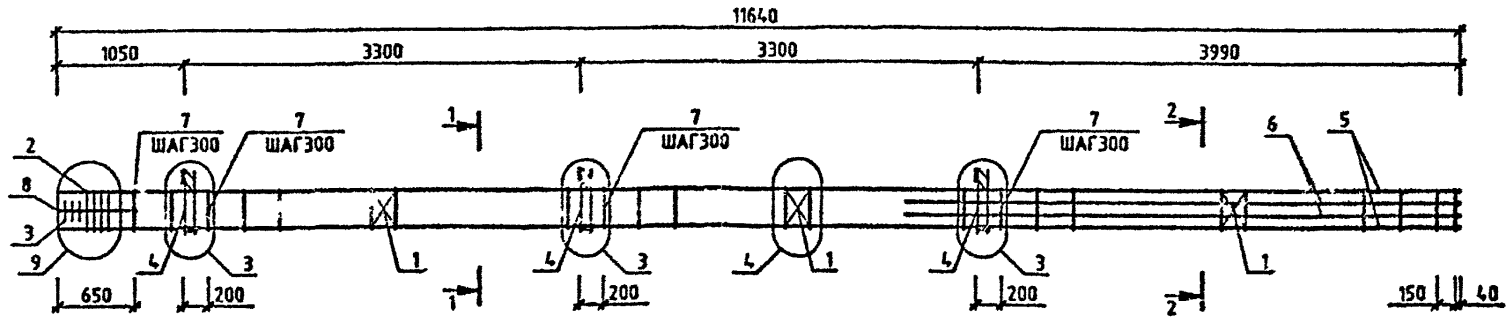

МАРКА	ПОЗ.	МАРКА АРМАТУРНОГО ИЗДЕЛИЯ	КОЛ. ИТ.	МАССА, КГ		ОБОЗНАЧЕНИЕ ДОКУМЕНТА 1.020-1/87.
				1 ИТ.	ВСЕГО	
КП-95	1	С-2	3	1.1	3.29	2-11 К01
	2	СКА-3	4	3.37	13.47	2-11 К02
	3	СКА-4	3	2.23	6.7	2-11 К03
	4	МН-5	3	9.35	28.06	2-11 К05
	5	Ø36 А-Ш L=11640	4	93.01	372.03	БЧ
	6	Ø16 А-Ш L=4590	4	7.24	28.98	БЧ
	7	ХМ-3	38	0.91	34.44	2-11 К11
	8	Ø6 А-I L=650	4	0.14	0.58	БЧ
				ИТОГО: 487.54		

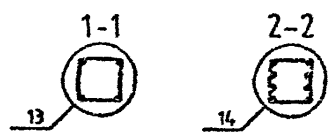

УЗЛЫ СМ 1020-1/87 2-2 У

ТЕХНИЧЕСКИЕ ТРЕБОВАНИЯ СМ 1020-1/87 2-2 ТТ

АРМАТУРА КЛАССОВ А-Ш, А-I ПО ГОСТ 5781-82

НАЧОТД	ГОРОХОВ		
Н.КОНТР	САТЧИК		
ГИП	СИТНИК		
ПРОВЕРИЛ	ЛУКАШУК		
РАЗРАБ.	МОЛОДЦОВА		

1.020-1/87.2-2 К053

КАРКАС ПРОСТРАНСТВЕННЫЙ КП-95 СБОРОЧНЫЙ ЧЕРТЕЖ

СТАДИЯ	ЛИСТ	ЛИСТОВ
Р	1	4

КиевЗНИИЭП

ФОРМАТ А3

САПР КиевЗНИИЭП | ОПЕРАТОР СИСТЕМЫ | МОЛОДЦОВА

ИНВ.№ ПОДЛ. | ПОДПИСЬ И ДАТА | ВЗАМ. ИНВ.№

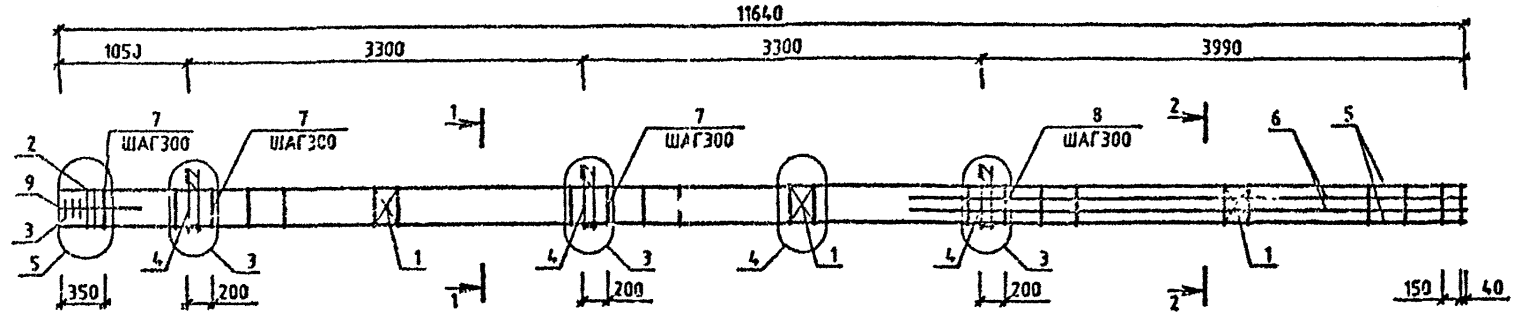

МАРКА	ПОЗ.	МАРКА АРМАТУРНОГО ИЗДЕЛИЯ	КОЛ. ШТ.	МАССА, КГ		ОБОЗНАЧЕНИЕ ДОКУМЕНТА 1.020-1/87.
				1 ШТ.	ВСЕГО	
КП-96	1	С-2	3	1.1	3.29	2-11 К01
	2	СКА-3	2	3.37	6.73	2-11 К02
	3	СКА-4	3	2.23	6.7	2-11 К03
	4	МН-7	3	12.95	38.86	2-11 К07
	5	Ф22 А-Ш L=11640	4	34.73	138.94	6Ч
	6	Ф25 А-Ш L=4590	4	17.69	70.75	6Ч
	7	ХМ-1	23	0.31	7.1	2-11 К11
	8	ХМ-2	16	0.56	9.03	2-11 К11
	9	Ф6 А-I L=650	4	0.14	0.58	6Ч
				ИТОГО:281.97		

УЗЛЫ СМ 1020-1/87.2-2 У
ТЕХНИЧЕСКИЕ ТРЕБОВАНИЯ СМ. 1020-1/87.2-2 ТТ
АРМАТУРА КЛАССОВ А-Ш, А-I ПО ГОСТ 5781-82

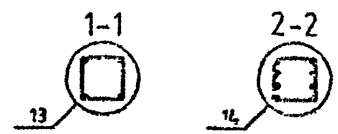

НАЧ.ОТД.	ГОРОХОВ	
Н.КОНТР.	СИТНИК	
ГИП	СИТНИК	
ПРОВЕРИЛ	ЛУКАШУК	
РАЗРАБ.	МОЛОДЦОВА	

1.020-1/87.2-2 К054

КАРКАС ПРОСТРАНСТВЕННЫЙ КП-96 СБОРОЧНЫЙ ЧЕРТЕЖ

СТАДИЯ	ЛИСТ	ЛИСТОВ
Р		1

КиевЗНИИЭП

ФОРМАТ А3

МОЛОДЦОВА
ОПЕРАТОР СИСТЕМЫ
САПР КиевЗНИИЭП
ВЗАМ. ИНВ. №
ПОДПИСЬ И ДАТА
ИНВ. № ПОДЛ.

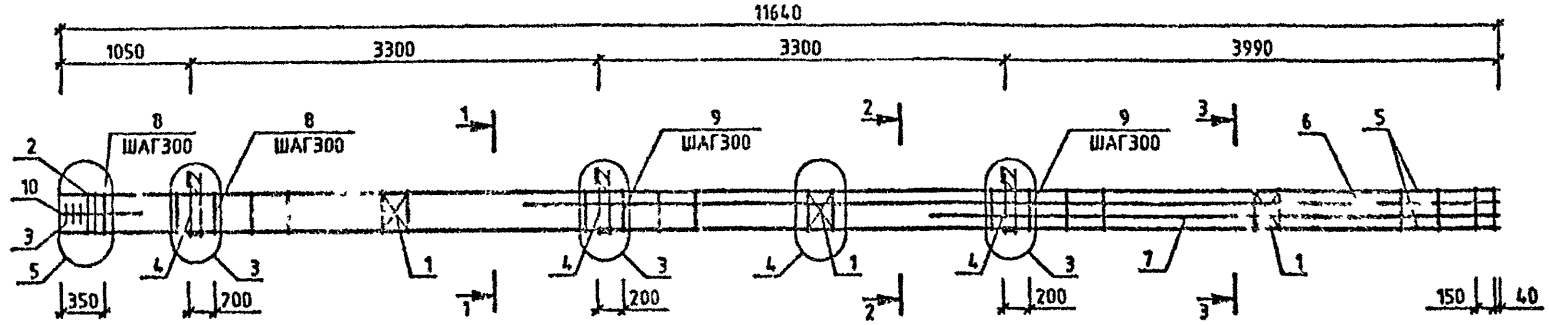

МАРКА	ПОЗ.	МАРКА АРМАТУРНОГО ИЗДЕЛИЯ	КОЛ. ШТ.	МАССА, КГ		ОБОЗНАЧЕНИЕ ДОКУМЕНТА 1.020-1/87.
				1 ШТ.	ВСЕГО	
КП-97	1	С-2	3	1.1	3.29	2-11 К01
	2	СКА-3	2	3.37	6.73	2-11 К02
	3	СКА-4	3	2.23	6.7	2-11 К03
	4	МН-7	3	12.95	38.86	2-11 К07
	5	Ø22 А-Ш L=11640	4	34.73	138.94	БЧ
	6	Ø32 А-Ш L=7890	2	49.81	99.62	БЧ
	7	Ø32 А-Ш L=4590	2	28.98	57.96	БЧ
	8	ХМ-1	12	0.31	3.7	2-11 К11
	9	ХМ-2	27	0.56	15.23	2-11 К11
	10	Ø6 А-I L=650	4	0.14	0.58	БЧ
				ИТОГО: 371.61		

УЗЛЫ СМ 1020-1/87 2-2 У
ТЕХНИЧЕСКИЕ ТРЕБОВАНИЯ СМ 1020-1/87 2-2 ТТ
АРМАТУРА КЛАССОВ А-Ш, А-I ПО ГОСТ 5781-82

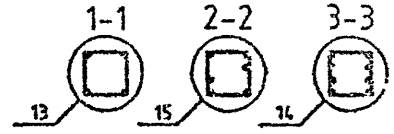

НАЧОТД	ГОРОХОВ		
Н.КОНТР	СИТНИК		
ГИП	СИТНИК		
ПРОВЕРИЛ	ЛЯЛЬКУ		
РАЗРАБ	НОЛОДЦОВА		

1.020-1/87.2-2 К055

КАРКАС ПРОСТРАНСТВЕННЫЙ КП-97 СБОРОЧНЫЙ ЧЕРТЕЖ

СТАДИЯ	ЛИСТ	ЛИСТОВ
Р		1

КиевЗНИИЭП

ФОРМАТ А3

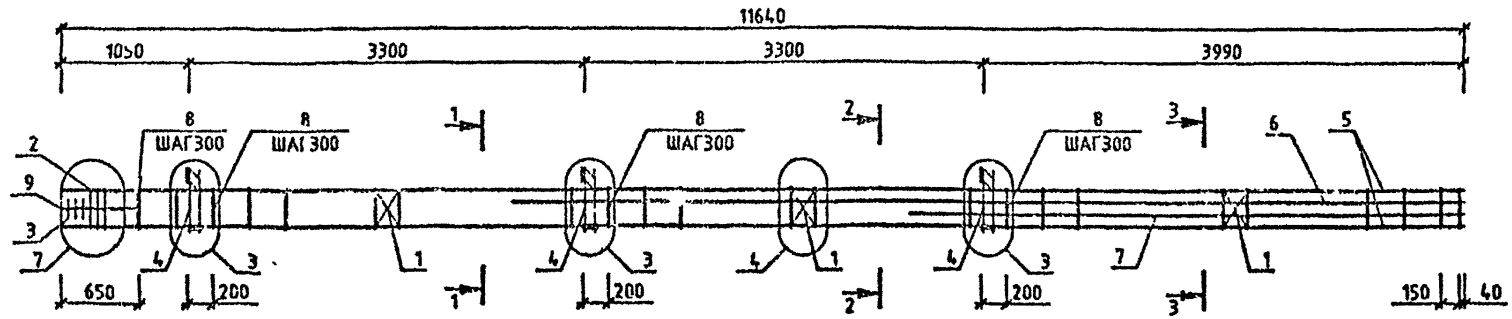

МАРКА	ПОЗ.	МАРКА АРМАТУРНОГО ИЗДЕЛИЯ	КОЛ. ШТ.	МАССА, КГ		ОБОЗНАЧЕНИЕ ДОКУМЕНТА 1.020-1/87.
				1 ШТ.	ВСЕГО	
КП-98	1	С-2	3	1.1	3.29	2-11 К01
	2	СКА-3	3	3.37	10.1	2-11 К02
	3	СКА-4	3	2.23	6.7	2-11 К03
	4	МН-7	3	12.95	38.86	2-11 К07
	5	⌀32 А-Ш L=11640	4	73.49	293.95	БЧ
	6	⌀32 А-Ш L=7890	2	49.81	99.62	БЧ
	7	⌀32 А-Ш L=4590	2	28.98	57.96	БЧ
	8	ХМ-2	38	0.56	21.44	2-11 К11
	9	⌀6 А-I L=650	4	0.14	0.58	БЧ
				ИТОГО:	532.5	

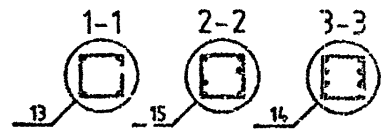

УЗЛЫ СМ 1020-1/87 2-2 У
ТЕХНИЧЕСКИЕ ТРЕБОВАНИЯ СМ 1020-1/87.2-2 ТТ
АРМАТУРА КЛАССОВ А-Ш, А-I ПО ГОСТ 5781-82

НАЧ.ОТД	ГОРОХОВ		
Н.КОНТР	СИТНИК		
ГИП	СИТНИК		
ПРОВЕРИЛ	ЛУКАШУК		
РАЗРАБ	МОЛОДЦОВА		

1.020-1/87.2-2 К056

КАРКАС ПРОСТРАНСТВЕННЫЙ КП-98 СБОРОЧНЫЙ ЧЕРТЕЖ

СТАДИЯ	ЛИСТ	ЛИСТОВ
Р		1

КиевЗНИИЭП

ФОРМАТ А3

САПР КиевЗНИИЭП | ОПЕРАТОР СИСТЕМЫ | МОЛОДЦОВА

ИНВ.№ ПОДЛ. | ПОДП. И ДАТА | ВЗАМ. ИНВ.№

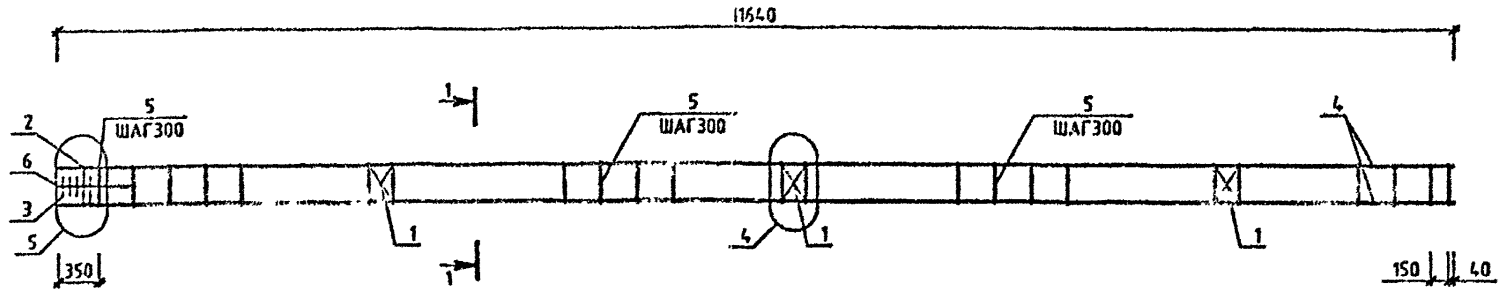

МАРКА	ПОЗ.	МАРКА АРМАТУРНОГО ИЗДЕЛИЯ	КОЛ. ШТ.	МАССА, КГ		ОБОЗНАЧЕНИЕ ДОКУМЕНТА 1.020-1/87.
				1 ШТ.	ВСЕГО	
КП-99	1	С-2	3	1.1	3.29	2-11 К01
	2	СКА-1	2	2.15	4.31	2-11 К02
	3	СКА-2	3	1.43	4.29	2-11 К03
	4	Ø20 А-Ш L=11640	4	28.71	114.82	БЧ
	5	ХМ-1	39	0.31	12.03	2-11 К11
	6	Ø6 А-I L=650	4	0.14	0.58	БЧ
				ИТОГО:	139.32	

МАРКА	ПОЗ.	МАРКА АРМАТУРНОГО ИЗДЕЛИЯ	КОЛ. ШТ.	МАССА, КГ		ОБОЗНАЧЕНИЕ ДОКУМЕНТА 1.020-1/87.
				1 ШТ.	ВСЕГО	
КП-100	1	С-2	3	1.1	3.29	2-11 К01
	2	СКА-3	2	3.37	6.73	2-11 К02
	3	СКА-4	3	2.23	6.7	2-11 К03
	4	Ø20 А-Ш L=11640	4	28.71	114.82	БЧ
	5	ХМ-1	39	0.31	12.03	2-11 К11
	6	Ø6 А-I L=650	4	0.14	0.58	БЧ
				ИТОГО:	144.15	

УЗЛЫ СМ. 1020-1/87 2-2 У
ТЕХНИЧЕСКИЕ ТРЕБОВАНИЯ СМ 1.020-1/87 2-2 ТТ
АРМАТУРА КЛАССОВ А-Ш, А-I ПО ГОСТ 5781-82

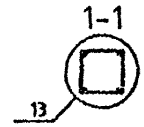

НАЧОТД	ГОРОХОВ	
Н.КОНТР	СИТНИК	
ГИП	СИТНИК	
ПРОВЕРИЛ	ЛУКАЧУК	
РАЗРАБ.	ЧОЛОДЦОВА	

1.020-1/87.2-2 К057

КАРКАС ПРОСТРАНСТВЕННЫЙ КП-99,КП-100 СБОРОЧНЫЙ ЧЕРТЕЖ

СТАДИЯ	ЛИСТ	ЛИСТОВ
Р		1

КиевЗНИИЭП

ФОРМАТ А3

САПР КиевЗНИИЭП
ОПЕРАТОР СИСТЕМЫ
МОЛОДЦОВА
ИНВ.№ ПОДЛ. | ПОДПИСЬ И ДАТА | ВЗАМ.ИНВ.№

САПР КиевЗНИИЭП
МОЛОЩОВА
ОПЕРАТОР СИСТЕМЫ
ИНВ.№ ПОДЛ | ПОДП. И ДАТА | ВЗАМ. ИНВ.№

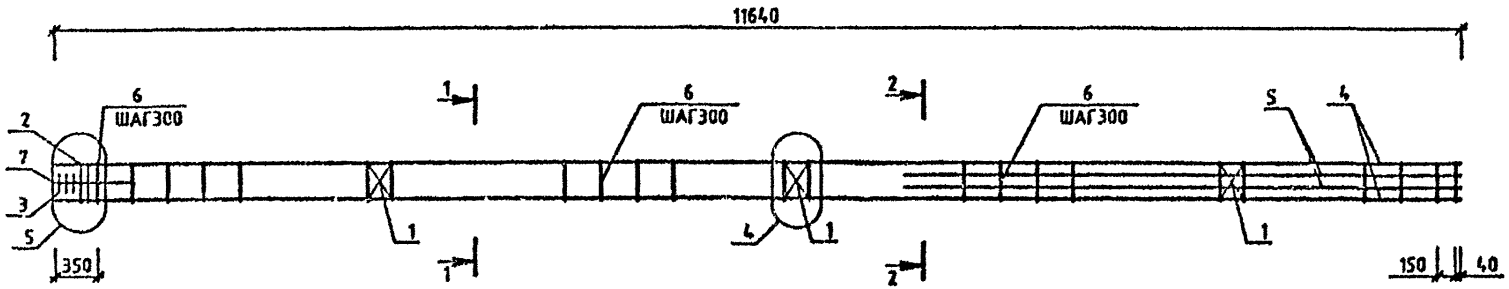

МАРКА	ПОЗ.	МАРКА АРМАТУРНОГО ИЗДЕЛИЯ	КОЛ. ИТ..	МАССА,КГ		ОБОЗНАЧЕНИЕ ДОКУМЕНТА 1.020-1/87.
				1 ИТ.	ВСЕГО	
КП-101	1	С-2	3	1.1	3.29	2-11 К01
	2	СКА-3	2	3.37	6.73	2-11 К02
	3	СКА-4	3	2.23	6.7	2-11 К03
	4	Ø20 А-И L=11640	4	28.71	114.82	БЧ
	5	Ø16 А-И L=4590	4	7.24	28.98	БЧ
	6	ХМ-1	39	0.31	12.03	2-11 К11
	7	Ø6 А-I L=650	4	0.14	0.58	БЧ
				ИТОГО:173.13		

МАРКА	ПОЗ.	МАРКА АРМАТУРНОГО ИЗДЕЛИЯ	КОЛ. ИТ.	МАССА,КГ		ОБОЗНАЧЕНИЕ ДОКУМЕНТА 1.020-1/87.
				1 ИТ.	ВСЕГО	
КП-102	1	С-2	3	1.1	3.29	2-11 К01
	2	СКА-3	2	3.37	6.73	2-11 К02
	3	СКА-4	3	2.23	6.7	2-11 К03
	4	Ø22 А-И L=11640	4	34.73	138.94	БЧ
	5	Ø22 А-И L=4590	4	13.7	54.79	БЧ
	6	ХМ-1	39	0.31	12.03	2-11 К11
	7	Ø6 А-I L=650	4	0.14	0.58	БЧ
				ИТОГО:223.05		

1-1

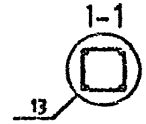

2-2

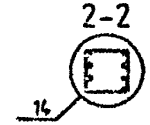

УЗЛЫ СМ. 1020-1/87 2-2 У
ТЕХНИЧЕСКИЕ ТРЕБОВАНИЯ СМ. 1020-1/87 2-2 ТТ
АРМАТУРА КЛАССОВ А-Ш, А-I ПО ГОСТ 5781-82

НАЧ.ОТД	ГОРОХОВ		
Н.КОНТР	СИТНИК		
ГИП	СИТНИК		
ПРОВЕРИЛ	ЛУКАЧУК		
РАЗРАБ	МОЛОЩОВА		

1.020-1/87.2-2 К058

КАРКАС ПРОСТРАНСТВЕННЫЙ КП-101,КП-102 СБОРОЧНЫЙ ЧЕРТЕЖ

СТАДИЯ	ЛИСТ	ЛИСТОВ
Р		1

КиевЗНИИЭП

ФОРМАТ А3

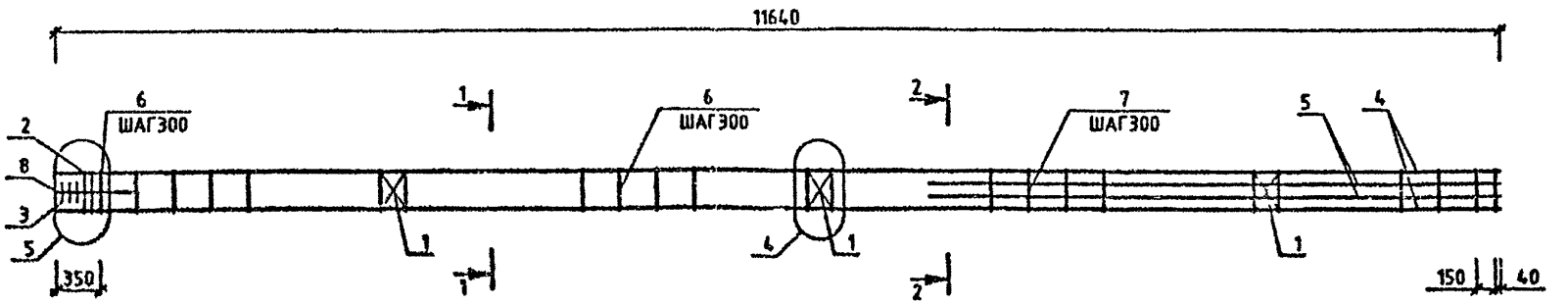

МАРКА	ПОЗ.	МАРКА АРМАТУРНОГО ИЗДЕЛИЯ	КОЛ. ШТ.	МАССА, КГ		ОБОЗНАЧЕНИЕ ДОКУМЕНТА 1.020-1/87.
				1 ШТ.	ВСЕГО	
КП-103	1	С-2	3	1.1	3.29	2-11 К01
	2	СКА-3	2	3.37	6.73	2-11 К02
	3	СКА-4	3	2.23	6.7	2-11 К03
	4	Ø22 А-Ш L=11640	4	34.73	138.94	БЧ
	5	Ø25 А-Ш L=4580	4	17.69	70.75	БЧ
	6	ХМ-1	23	0.31	7.1	2-11 К11
	7	ХМ-2	16	0.56	9.03	2-11 К11
	8	Ø6 А-I L=650	4	0.14	0.58	БЧ
				ИТОГО: 243.11		

1-1

13

2-2

14

УЗЛЫ СМ. 1.020-1/87.2-2 У
ТЕХНИЧЕСКИЕ ТРЕБОВАНИЯ СМ. 1020-1/87.2-2 ТТ
АРМАТУРА КЛАССОВ А-Ш, А-I ПО ГОСТ 5781-82

НАЧОТД	ГОРОХОВ	
НКОНТР	СИТНИК	
ГИП	СИТНИК	
ПРОВЕРИЛ	ЛУКАШУК	
РАЗРАБ.	МОЛОДЦОВА	

1.020-1/87.2-2 К059

КАРКАС ПРОСТРАНСТВЕННЫЙ КП-103 СБОРОЧНЫЙ ЧЕРТЕЖ

СТАДИЯ	ЛИСТ	ЛИСТОВ
Р		1

КиевЗНИИЭП

ФОРМАТ А3

САПР КиевЗНИИЭП
МОЛОДЦОВА
ОПЕРАТОР СИСТЕМЫ
ВЗАИМ. ИНВ.№
ПОДПИСЬ И ДАТА
ИНВ.№ ПОДЛ.

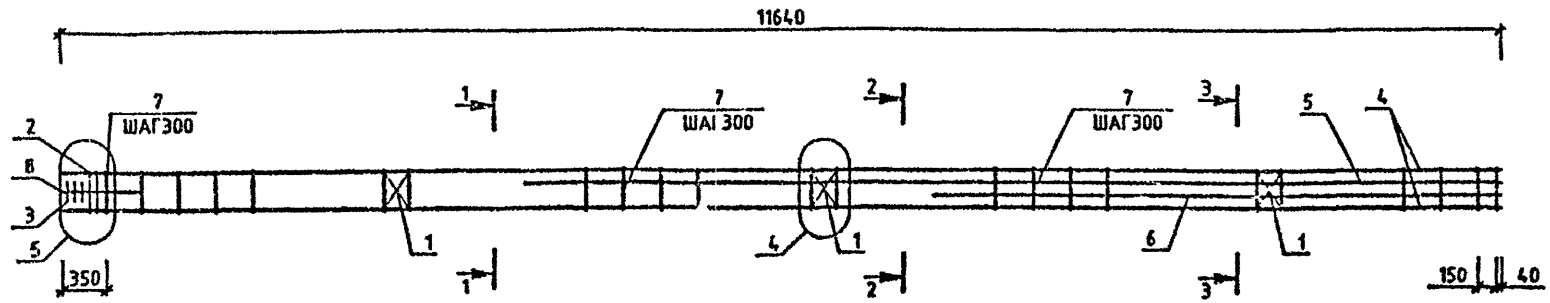

МАРКА	ПОЗ.	МАРКА АРМАТУРНОГО ИЗДЕЛИЯ	КОЛ. ШТ.	МАССА, КГ		ОБОЗНАЧЕНИЕ ДОКУМЕНТА 1.020-1/87.
				1 ШТ.	ВСЕГО	
КП-104	1	С-2	3	1.1	3.29	2-11 К01
	2	СКА-3	2	3.37	6.73	2-11 К02
	3	СКА-4	3	2.23	6.7	2-11 К03
	4	⌀25 А-Ш L=11640	4	44.85	179.41	БЧ
	5	⌀25 А-Ш L=7890	2	30.4	60.81	БЧ
	6	⌀25 А-Ш L=4590	2	17.69	35.37	БЧ
	7	ХМ-2	39	0.56	22.01	2-11 К11
	8	⌀6 А-I L=650	4	0.14	0.58	БЧ
				ИТОГО: 314.9		

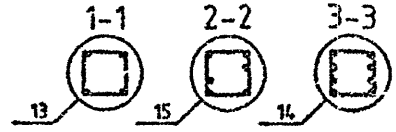

УЗЛЫ СМ 1020-1/87 2-2 У
ТЕХНИЧЕСКИЕ ТРЕБОВАНИЯ СМ. 1020-1/87 2-2 ТТ
АРМАТУРА КЛАССОВ А-Ш, А-I ПО ГОСТ 5781-82

НАЧОТД	ГОРОХОВ		
НКОНТР	СИТНИК		
ГИП	СИТНИК		
ПРОВЕРИЛ	ЛУКАШУК		
РАЗРАБ	МОЛОДЦОВА		

1.020-1/87.2-2 К060

КАРКАС ПРОСТРАНСТВЕННЫЙ КП-104 СБОРОЧНЫЙ ЧЕРТЕЖ

СТАДИЯ	ЛИСТ	ЛИСТОВ
Р		1

КиевЗНИИЭП

ФОРМАТ А3

САПР КиевЗНИИЭП
ОПЕРАТОР СИСТЕМЫ
МОЛОДЦОВА

ИНВ.№ ПОДЛ | ПОДПИСЬ И ДАТА | ВЗАМ.ИНВ.№

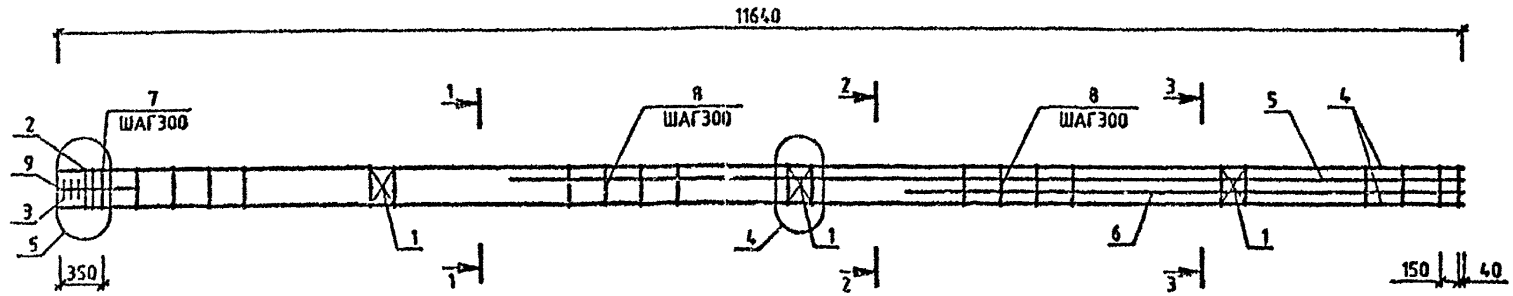

МАРКА	ПОЗ.	МАРКА АРМАТУРНОГО ИЗДЕЛИЯ	КОЛ. ИТ.	МАССА, КГ		ОБОЗНАЧЕНИЕ ДОКУМЕНТА 1.020-1/87.
				1 ИТ.	ВСЕГО	
КП-105	1	С-2	3	1.1	3.29	2-11 К01
	2	СКА-3	2	3.37	6.73	2-11 К02
	3	СКА-4	3	2.23	6.7	2-11 К03
	4	Ø22 А-II L=11640	4	34.73	138.94	БЧ
	5	Ø32 А-II L=7890	2	49.81	99.62	БЧ
	6	Ø32 А-II L=4590	2	28.98	57.96	БЧ
	7	ХМ-1	12	0.31	3.7	2-11 К11
	8	ХМ-2	27	0.56	15.23	2-11 К11
	9	Ø6 А-I L=650	4	0.14	0.58	БЧ
				ИТОГО: 332.75		

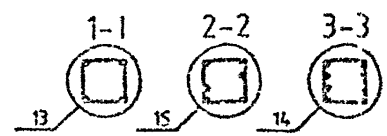

УЗЛЫ СМ. 1020-1/87.2-2 У
ТЕХНИЧЕСКИЕ ТРЕБОВАНИЯ СМ. 1020-1/87.2-2 ТТ
АРМАТУРА КЛАССОВ А-III, А-I ПО ГОСТ 5781-82

НАЧОТД.	ГОРОХОВ		
Н.КОНТР.	СИТНИК		
ГИП	СИТНИК		
ПРОВЕРИЛ	ДЕКАБРЬ		
РАЗРАБ.	КОЛОБОВА		

1.020-1/87.2-2 К061

КАРКАС ПРОСТРАНСТВЕННЫЙ КП-105 СБОРОЧНЫЙ ЧЕРТЕЖ

СТАДИЯ	ЛИСТ	ЛИСТОВ
Р		1

КиевЗНИИЭП

ФОРМАТ А3

САПР КиевЗНИИЭП | ОПЕРАТОР СИСТЕМЫ | МОЛОДЦОВА

ИНВ.№ ПОДЛ. | ПОДПИСЬ И ДАТА | ВЗАМ. ИНВ.№

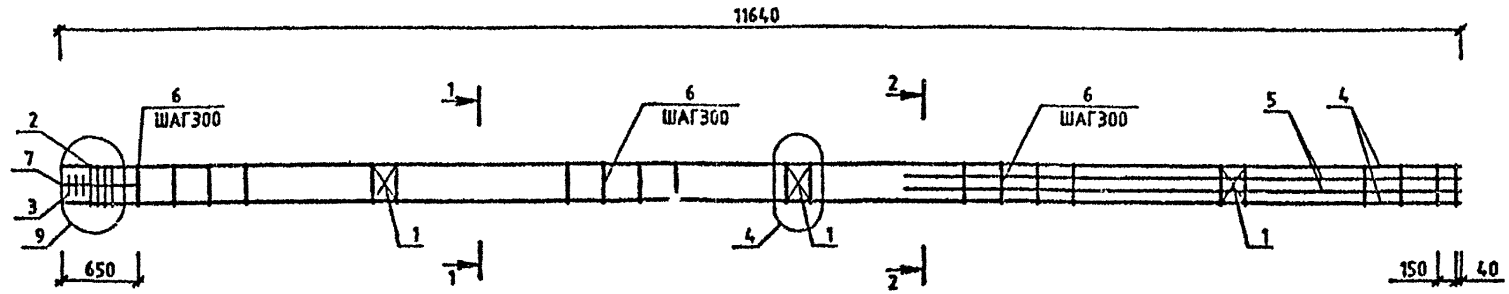

МАРКА	ПОЗ.	МАРКА АРМАТУРНОГО ИЗДЕЛИЯ	КОЛ. ШТ.	МАССА, КГ		ОБОЗНАЧЕНИЕ ДОКУМЕНТА 1.020-1/87.
				1 ШТ.	ВСЕГО	
КП-106	1	С-2	3	1.1	3.29	2-11 К01
	2	СКА-3	4	3.37	13.47	2-11 К02
	3	СКА-4	3	2.23	6.7	2-11 К03
	4	⌀36 А-Ш L=11640	4	93.01	372.03	БЧ
	5	⌀16 А-Ш L=4590	4	7.24	28.98	БЧ
	6	ХМ-3	38	0.91	34.44	2-11 К11
	7	⌀6 А-I L=650	4	0.14	0.58	БЧ
				ИТОГО: 459.48		

УЗЛЫ СМ 1020-1/87 2-2 У
ТЕХНИЧЕСКИЕ ТРЕБОВАНИЯ СМ 1020-1/87 2-2 ТТ
АРМАТУРА КЛАССОВ А-Ш, А-I ПО ГОСТ 5781-82

1-1

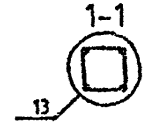

2-2

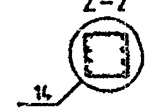

НАЧ.ОТД	ГОРОХОВ		
Н.КОНТР	СИТНИК		
ГИП	СИТНИК		
ПРОВЕРИЛ	ЛУКАШУК		
РАЗРАБ.	МОЛОДЦОВА		

1.020-1/87.2-2 К062

КАРКАС ПРОСТРАНСТВЕННЫЙ КП-106 СБОРОЧНЫЙ ЧЕРТЕЖ

СТАДИЯ	ЛИСТ	ЛИСТОВ
Р		1

КиевЗНИИЭП

ФОРМАТ А3

САПР КиевЗНИИЭП
МОЛОДЦОВА
ОПЕРАТОР СИСТЕМЫ
ПОДПИСЬ И ДАТА
ИНВ.№ ПОДЛ
ВЗАМ. ИНВ.№

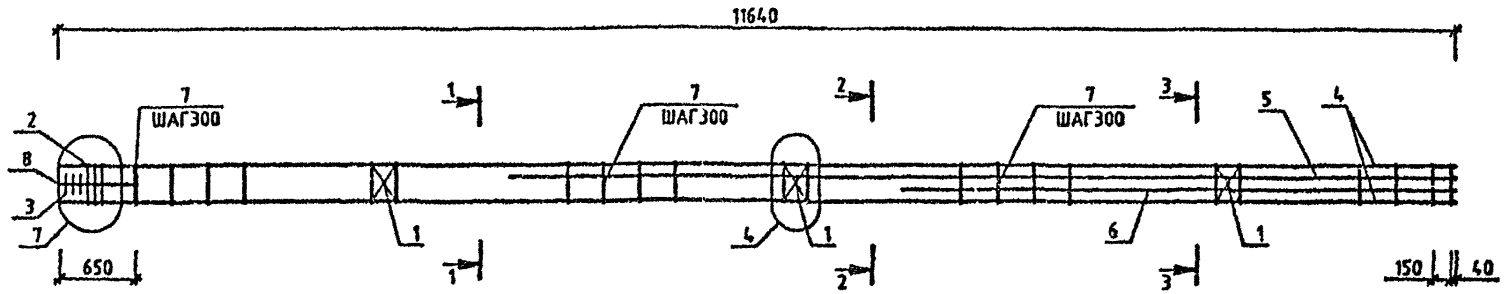

МАРКА	ПОЗ.	МАРКА АРМАТУРНОГО ИЗДЕЛИЯ	КОЛ. ИТ.	МАССА, КГ		ОБОЗНАЧЕНИЕ ДОКУМЕНТА 1.020-1/87.
				1 ИТ.	ВСЕГО	
КП-107	1	С-2	3	1.1	3.29	2-11 К01
	2	СКА-3	3	3.37	10.1	2-11 К02
	3	СКА-4	3	2.23	6.7	2-11 К03
	4	Ф32 А-И L=11640	4	73.49	293.95	БЧ
	5	Ф32 А-И L=7890	2	49.81	99.62	БЧ
	6	Ф32 А-И L=4590	2	28.98	57.96	БЧ
	7	ХМ-2	38	0.5а	21.44	2-11 К11
	8	Ф6 А-I L=650	4	0.14	0.58	БЧ
				ИТОГО:	493.64	

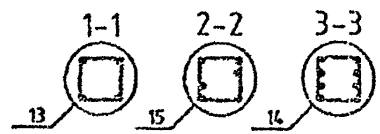

УЗЛЫ СМ. 1020-1/87 2-2 У
ТЕХНИЧЕСКИЕ ТРЕБОВАНИЯ СМ 1020-1/87 2-2 ТТ
АРМАТУРА КЛАССОВ А-Ш, А-I ПО ГОСТ 5781-82

НАЧОТД	ГОРОХОВ		
КОНТР	СИТНИК		
ГИП	СИТНИК		
ПРОВЕРИЛ	ЛУКАШУК		
РАЗРАБ	МОЛОДЦОВА		

1.020-1/87.2-2 К063

КАРКАС ПРОСТРАНСТВЕННЫЙ КП-107 СБОРОЧНЫЙ ЧЕРТЕЖ

СТАДИЯ	ЛИСТ	ЛИСТОВ
Р		1

КиевЗНИИЭП

ФОРМАТ А3

САПР КиевЗНИИЭП
ОПЕРАТОР СИСТЕМЫ МОЛОДЦОВА
ИНВ.№ ПОДЛ. | ПОДПИСЬ И ДАТА | ВЗАМ. ИНВ.№

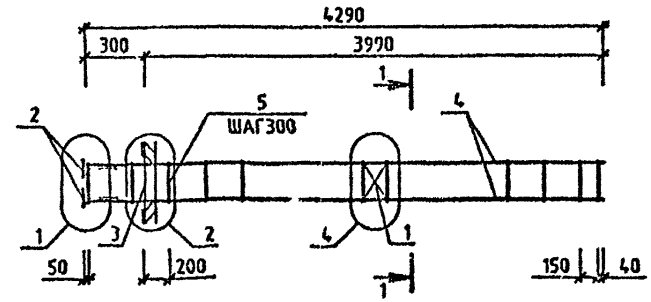

МАРКА	ПОЗ.	МАРКА АРМАТУРНОГО ИЗДЕЛИЯ	КОЛ. ШТ.	МАССА, КГ		ОБОЗНАЧЕНИЕ ДОКУМЕНТА 1.020-1/87.
				1 ШТ.	ВСЕГО	
КП-108	1	С-2	1	1.1	1.1	2-11 К01
	2	МН-2	4	1.1	4.4	2-11 К04
	3	МН-8	1	15.1	15.1	2-11 К06
	4	Ø16 А-Ш L=4270	4	6.75	27.0	БЧ
	5	ХМ-1	16	0.31	4.94	2-11 К11
				ИТОГО: 52.54		

МАРКА	ПОЗ.	МАРКА АРМАТУРНОГО ИЗДЕЛИЯ	КОЛ. ШТ.	МАССА, КГ		ОБОЗНАЧЕНИЕ ДОКУМЕНТА 1.020-1/87.
				1 ШТ.	ВСЕГО	
КП-109	1	С-2	1	1.1	1.1	2-11 К01
	2	МН-2	4	1.1	4.4	2-11 К04
	3	МН-8	1	19.78	19.78	2-11 К08
	4	Ø16 А-Ш L=4270	4	6.75	27.0	БЧ
	5	ХМ-1	16	0.31	4.94	2-11 К11
				ИТОГО: 57.22		

УЗЛЫ СМ 1020-1/87.2-2 У
ТЕХНИЧЕСКИЕ ТРЕБОВАНИЯ СМ. 1020-1/87.2-2 ТТ
АРМАТУРА КЛАССОВ А-Ш, А-I ПО ГОСТ 5781-82

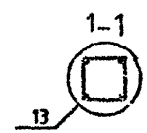

НАЧ.ОТД	ГОРОХОВ		
Н.КОНТР	СИТНИК		
ГИП	СИТНИК		
ПРОВЕРИЛ	ЛУКАШ		
РАЗРАБ.	МОЛОДЦОВА		

1.020-1/87.2-2 К064

КАРКАС ПРОСТРАНСТВЕННЫЙ КП-108, КП-109 СБОРОЧНЫЙ ЧЕРТЕЖ

СТАДИЯ	ЛИСТ	ЛИСТОВ
Р		1

КиевЗНИИЭП

ФОРМАТ А3

САПР КиевЗНИИЭП
МОЛОДЦОВА
ОПЕРАТОР СИСТЕМЫ
ИНВ.№ ПОДЛ. | ПОДПИСЬ И ДАТА | ВЗАМ. ИНВ.№

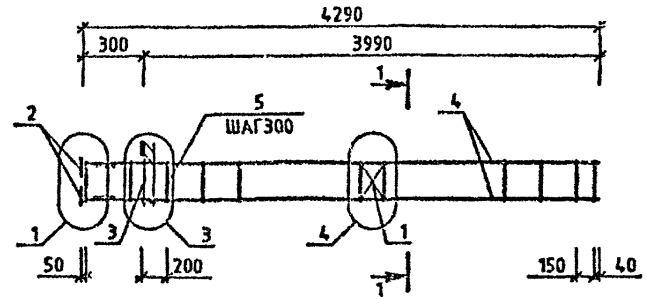

МАРКА	ПОЗ.	МАРКА АРМАТУРНОГО ИЗДЕЛИЯ	КОЛ. ШТ.	МАССА, КГ		ОБОЗНАЧЕНИЕ ДОКУМЕНТА 1.020-1/87.
				1 ШТ.	ВСЕГО	
КП-110	1	С-2	1	1.1	1.1	2-11 К01
	2	МН-2	4	1.1	4.4	2-11 К04
	3	МН-5	1	9.35	9.35	2-11 К05
	4	Ø16 А-Ш L=4270	4	6.75	27.0	БЧ
	5	ХМ-1	16	0.31	4.94	2-11 К11
				ИТОГО:	46.79	

МАРКА	ПОЗ.	МАРКА АРМАТУРНОГО ИЗДЕЛИЯ	КОЛ. ШТ.	МАССА, КГ		ОБОЗНАЧЕНИЕ ДОКУМЕНТА 1.020-1/87.
				1 ШТ.	ВСЕГО	
КП-111	1	С-2	1	1.1	1.1	2-11 К01
	2	МН-2	4	1.1	4.4	2-11 К04
	3	МН-7	1	12.95	12.95	2-11 К07
	4	Ø16 А-Ш L=4270	4	6.75	27.0	БЧ
	5	ХМ-1	16	0.31	4.94	2-11 К11
				ИТОГО:	50.39	

УЗЛЫ СМ.1020-1/87.2-2 У
ТЕХНИЧЕСКИЕ ТРЕБОВАНИЯ СМ. 1020-1/87.2-2 ТТ
АРМАТУРА КЛАССОВ А-Ш, А-I ПО ГОСТ 5781-82

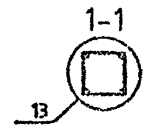

НАЧОТД	ГОРОХОВ		1.020-1/87.2-2 К065
НКОНТР	СИТНИК		
ГИП	СИТНИК		КАРКАС ПРОСТРАНСТВЕННЫЙ КП-110,КП-111 СБОРОЧНЫЙ ЧЕРТЕЖ
ПРОВЕРИЛ	МЕЛЬНИК		СТАДИЯ: Р; ЛИСТ; ЛИСТОВ: 1
РАЗРАБ.	МОЛОДЦОВА		КиевЗНИИЭП

ФОРМАТ А3

САПР КиевЗНИИЭП
МОЛОДЦОВА
ОПЕРАТОР СИСТЕМЫ
ВЗАМ. ИНВ. №
ПОДПИСЬ И ДАТА
ИНВ. № ПОДЛ.

САПР КиевЗНИИЭП
ОПЕРАТОР СИСТЕМЫ МОЛОДЦОВА
ИНВ.№ ПОДЛ | ПОДПИСЬ И ДАТА | ВЗАМ. ИНВ.№

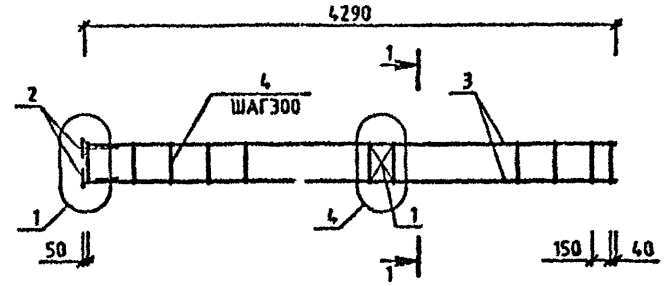

МАРКА	ПОЗ.	МАРКА АРМАТУРНОГО ИЗДЕЛИЯ	КОЛ. ИТ.	МАССА, КГ		ОБОЗНАЧЕНИЕ ДОКУМЕНТА 1.020-1/87.
				1 ИТ.	ВСЕГО	
КП-112	1	С-2	1	1.1	1.1	2-11 К01
	2	МН-2	4	1.1	4.4	2-11 К04
	3	Ø16 А-II L=4270	4	6.75	27.0	БЧ
	4	ХМ-1	16	0.31	4.94	2-11 К11
				ИТОГО: 37.44		

УЗЛЫ СМ 1020-1/87 2-2 У
ТЕХНИЧЕСКИЕ ТРЕБОВАНИЯ СМ. 1020-1/87 2-2 ТТ
АРМАТУРА КЛАССОВ А-Ш, А-I ПО ГОСТ 5781-82

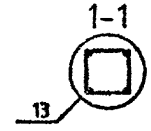

НАЧОТД	ГОРОХОВ		
Н.КОНТР	СИТНИК		
ГИП	СИТНИК		
ПРОВЕРИЛ	ЛУКАШУК		
РАЗРАБ.	МОЛОДЦОВА		

1.020-1/87.2-2 К066

КАРКАС ПРОСТРАНСТВЕННЫЙ КП-112 СБОРОЧНЫЙ ЧЕРТЕЖ

СТАДИЯ	ЛИСТ	ЛИСТОВ
Р		1

КиевЗНИИЭП

ФОРМАТ А3

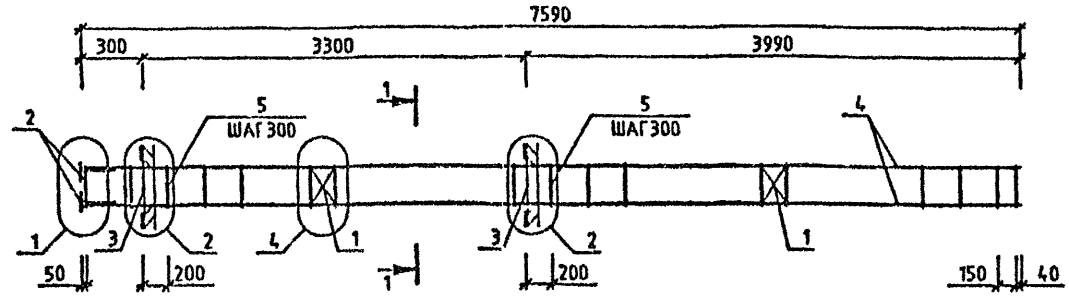

МАРКА	ПОЗ.	МАРКА АРМАТУРНОГО ИЗДЕЛИЯ	КОЛ. ШТ.	МАССА, КГ		ОБОЗНАЧЕНИЕ ДОКУМЕНТА 1.020-1/87.
				1 ШТ	ВСЕГО	
КП-113	1	С-2	2	1.1	2.19	2-11 К01
	2	МН-2	4	1.1	4.4	2-11 К04
	3	МН-6	2	15.1	30.2	2-11 К06
	4	Ф16 А-Ш L=7570	4	11.95	47.80	БЧ
	5	ХМ-1	27	0.31	8.33	2-11 К11
				ИТОГО: 92.92		

МАРКА	ПОЗ.	МАРКА АРМАТУРНОГО ИЗДЕЛИЯ	КОЛ. ШТ.	МАССА, КГ		ОБОЗНАЧЕНИЕ ДОКУМЕНТА 1.020-1/87.
				1 ШТ.	ВСЕГО	
КП-114	1	С-2	2	1.1	2.19	2-11 К01
	2	МН-2	4	1.1	4.4	2-11 К04
	3	МН-8	2	19.78	39.57	2-11 К08
	4	Ф16 А-Ш L=7570	4	11.95	47.80	БЧ
	5	ХМ-1	27	0.31	8.33	2-11 К11
				ИТОГО: 102.29		

УЗЛЫ СМ 1020-1/87 2-2 У
ТЕХНИЧЕСКИЕ ТРЕБОВАНИЯ СМ 1020-1/87.2-2 ТТ
АРМАТУРА КЛАССОВ А-Ш, А-I ПО ГОСТ 5781-82

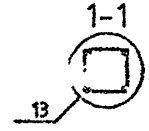

НАЧ.ОТД	ГОРОХОВ		
Н.КОНТР	СИТНИК		
ГИП	СИТНИК		
ПРОВЕРИЛ	ЛУКАШУК		
РАЗРАБ.	ПОЛОДЦОВА		

1.020-1/87.2-2 К067

КАРКАС ПРОСТРАНСТВЕННЫЙ КП-113, КП-114 СБОРОЧНЫЙ ЧЕРТЕЖ

СТАДИЯ	ЛИСТ	ЛИСТОВ
Р		1

КиевЗНИИЭП

ФОРМАТ А3

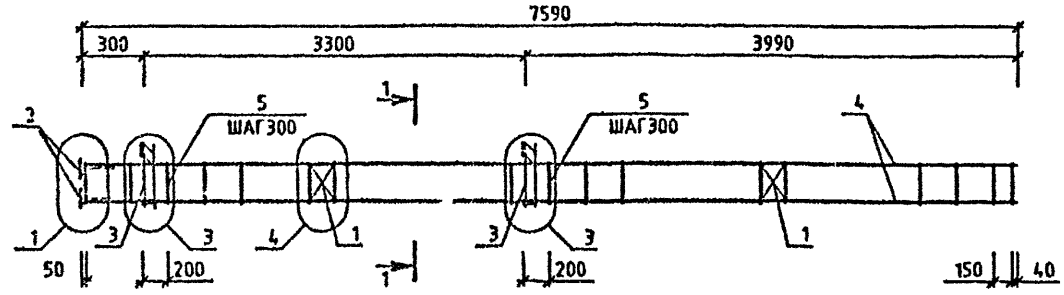

МАРКА	ПОЗ.	МАРКА АРМАТУРНОГО ИЗДЕЛИЯ	КОЛ. ШТ.	МАССА, КГ		ОБОЗНАЧЕНИЕ ДОКУМЕНТА 1.020-1/87.
				1 ШТ.	ВСЕГО	
КП-115	1	С-2	2	1.1	2.19	2-11 К01
	2	МН-2	4	1.1	4.4	2-11 К04
	3	МН-5	2	9.35	18.71	2-11 К05
	4	Ф16 А-Ш L=7570	4	11.95	47.80	БЧ
	5	ХМ-1	27	0.31	8.33	2-11 К11
				ИТОГО: 81.43		

МАРКА	ПОЗ.	МАРКА АРМАТУРНОГО ИЗДЕЛИЯ	КОЛ. ШТ.	МАССА, КГ		ОБОЗНАЧЕНИЕ ДОКУМЕНТА 1.020-1/87.
				1 ШТ.	ВСЕГО	
КП-116	1	С-2	2	1.1	2.19	2-11 К01
	2	МН-2	4	1.1	4.4	2-11 К04
	3	МН-7	2	12.95	25.91	2-11 К07
	4	Ф16 А-Ш L=7570	4	11.95	47.80	БЧ
	5	ХМ-1	27	0.31	8.33	2-11 К11
				ИТОГО: 88.63		

УЗЛЫ СМ.1.020-1/87.2-2 У
ТЕХНИЧЕСКИЕ ТРЕБОВАНИЯ СМ. 1.020-1/87.2-2 ТТ
АРМАТУРА КЛАССОВ А-Ш, А-I ПО ГОСТ 5781-82

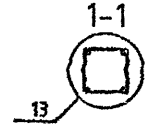

НАЧ.ОТД	ГОРОХОВ	
Н.КОНТР	СИТНИК	
ГИП	СИТНИК	
ПРОВЕРИЛ	ЛУКАШУК	
РАЗРАБ.	МОЛОДЦОВА	

1.020-1/87.2-2 К068

КАРКАС ПРОСТРАНСТВЕННЫЙ КП-115,КП-116 СБОРОЧНЫЙ ЧЕРТЕЖ

СТАДИЯ	ЛИСТ	ЛИСТОВ
Р		1

КиевЗНИИЭП

ФОРМАТ А2

САПР КиевЗНИИЭП
ОПЕРАТОР СИСТЕМЫ
МОЛОДЦОВА
ИНВ.№ ПОДЛ. | ПОДПИСЬ И ДАТА | ВЗАМ. ИНВ.№

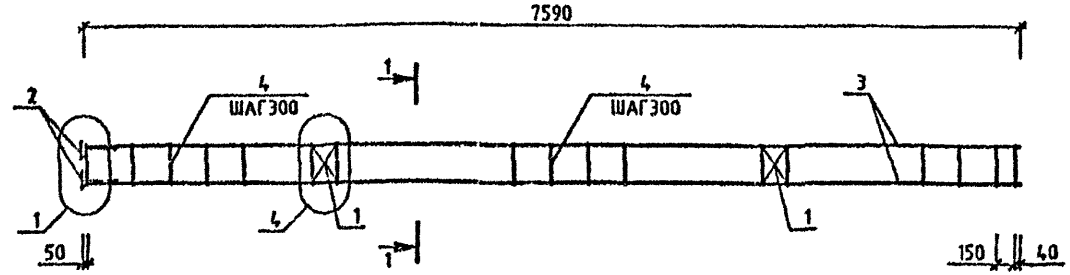

МАРКА	ПОЗ.	МАРКА АРМАТУРНОГО ИЗДЕЛИЯ	КОЛ. ШТ.	МАССА, КГ		ОБОЗНАЧЕНИЕ ДОКУМЕНТА 1.020-1/87.
				1 ШТ.	ВСЕГО	
КП-117	1	С-2	2	1.1	2.19	2-11 К01
	2	МН-2	4	1.1	4.4	2-11 К04
	3	Ф16 А-Ш L=7570	4	11.95	47.80	БЧ
	4	ХМ-1	27	0.31	8.33	2-11 К11
				ИТОГО: 62.72		

УЗЛЫ СМ 1020-1/87 2-2 У
ТЕХНИЧЕСКИЕ ТРЕБОВАНИЯ СМ 1020-1/87 2-2 ТТ
АРМАТУРА КЛАССОВ А-Ш, А-I ПО ГОСТ 5781-82

1-1

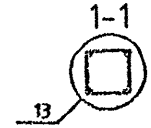

НАЧ.ОТД.	ГОРОХОВ		
Н.КОНТР.	СИТНИК		
ГИП	СИТНИК		
ПРОВ.	[illegible]		
РАЗРАБ.	[illegible]		

1.020-1/87.2-2 К069

КАРКАС ПРОСТРАНСТВЕННЫЙ КП-117 СЬОРОЧНЫЙ ЧЕРТЕЖ

СТАДИЯ	Л. СТ.	ЛИСТОВ
Р		1

КиевЗНИИЭП

ФОРМАТ А3

САПР КиевЗНИИЭП — ОПЕРАТОР СИСТЕМЫ — МОЛОДЕЦ!

ИНВ.№ ПОДЛ. | ПОДПИСЬ И ДАТА | ВЗАМ.ИНВ.№

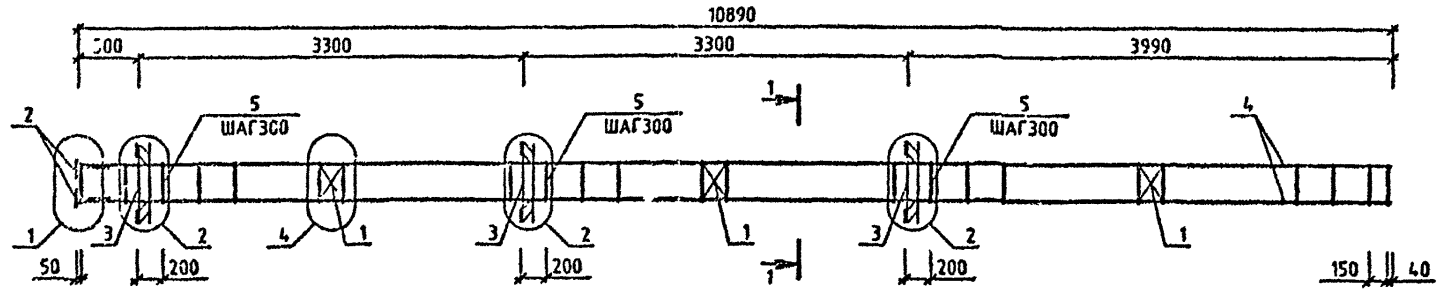

МАРКА	ПОЗ.	МАРКА АРМАТУРНОГО ИЗДЕЛИЯ	КОЛ. ШТ.	МАССА, КГ		ОБОЗНАЧЕНИЕ ДОКУМЕНТА 1.020-1/87.
				1 ШТ.	ВСЕГО	
КП-118	1	С-2	3	1.1	3.29	2-11 К01
	2	МН-2	4	1.1	4.4	2-11 К04
	3	МН-6	3	15.1	45.3	2-11 К06
	4	Ø16 А-Ш L=10870	4	17.15	68.60	БЧ
	5	ХМ-1	38	0.31	11.73	2-11 К11
				ИТОГО: 133.31		

МАРКА	ПОЗ.	МАРКА АРМАТУРНОГО ИЗДЕЛИЯ	КОЛ. ШТ.	МАССА, КГ		ОБОЗНАЧЕНИЕ ДОКУМЕНТА 1.020-1/87.
				1 ШТ.	ВСЕГО	
КП-119	1	С-2	3	1.1	3.29	2-11 К01
	2	МН-2	4	1.1	4.4	2-11 К04
	3	МН-8	3	19.78	59.35	2-11 К08
	4	Ø16 А-Ш L=10870	4	17.15	68.60	БЧ
	5	ХМ-1	38	0.31	11.73	2-11 К11
				ИТОГО: 147.37		

УЗЛЫ СМ.1020-1/87.2-2 У
ТЕХНИЧЕСКИЕ ТРЕБОВАНИЯ СМ. 1020-1/87 2-2 ТТ
АРМАТУРА КЛАССОВ А-Ш, А-I ПО ГОСТ 5781-82

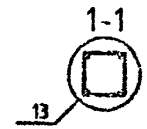

НАЧ.ОТД.	ГОРОХОВ		
Н.КОНТР.	СИТНИК		
ГИП	СИТНИК		
ПРОВЕРИЛ	ЛУКАШУК		
РАЗРАБ.	МОЛОДЦОВА		

1.020-1/87.2-2 К070

КАРКАС ПРОСТРАНСТВЕННЫЙ КП-118, КП-119 СБОРОЧНЫЙ ЧЕРТЕЖ

СТАДИЯ	ЛИСТ	ЛИСТОВ
Р		1

КиевЗНИИЭП

САПР КиевЗНИИЭП
МОЛОДЦОВА
ОПЕРАТОР СИСТЕМЫ

ИНВ.№ ПОДЛ. | ПОДПИСЬ И ДАТА | ВЗАМ. ИНВ.№

ФОРМАТ А3

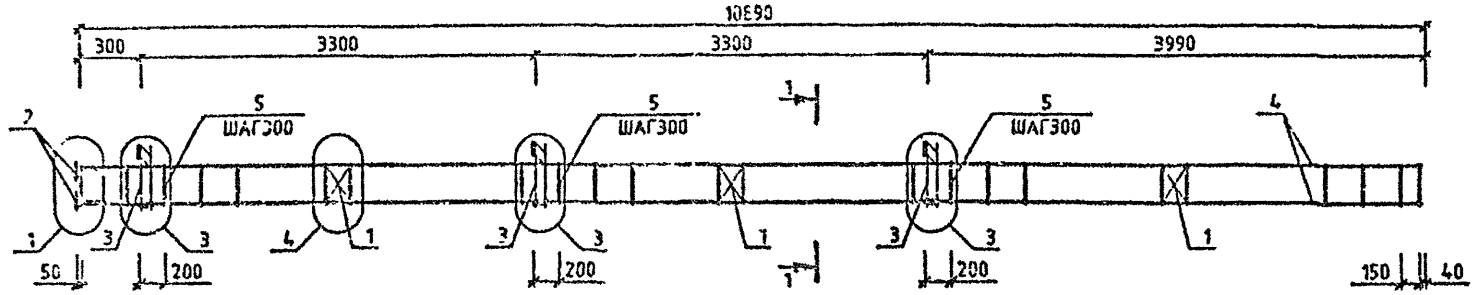

МАРКА	ПОЗ.	МАРКА АРМАТУРНОГО ИЗДЕЛИЯ	КОЛ. ШТ.	МАССА, КГ		ОБОЗНАЧЕНИЕ ДОКУМЕНТА 1.020-1/87.
				1 ШТ.	ВСЕГО	
КП-120	1	С-2	3	1.1	3.29	2-11 К01
	2	МН-2	4	1.1	4.4	2-11 К04
	3	МН-5	3	9.35	28.06	2-11 К05
	4	Ø16 А-Ш L=10870	4	17.15	68.60	БЧ
	5	ХМ-1	38	0.31	11.73	2-11 К11
				ИТОГО: 116.08		

МАРКА	ПОЗ.	МАРКА АРМАТУРНОГО ИЗДЕЛИЯ	КОЛ. ШТ.	МАССА, КГ		ОБОЗНАЧЕНИЕ ДОКУМЕНТА 1.020-1/87.
				1 ШТ.	ВСЕГО	
КП-121	1	С-2	3	1.1	3.29	2-11 К01
	2	МН-2	4	1.1	4.4	2-11 К04
	3	МН-7	3	12.95	38.86	2-11 К07
	4	Ø16 А-Ш L=10870	4	17.15	68.60	БЧ
	5	ХМ-1	38	0.31	11.73	2-11 К11
				ИТОГО: 126.88		

УЗЛЫ СМ 1020-1/87.2-2 У
ТЕХНИЧЕСКИЕ ТРЕБОВАНИЯ СМ. 1020-1/87.2-2 ТТ
АРМАТУРА КЛАССОВ А-Ш, А-I ПО ГОСТ 5781-82

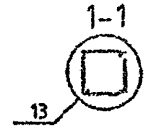

НАЧОТД	ГОРОХОВ		
НКОНТР	СИТНИК		
ГИП	СИТНИК		
ГЛ. СПЕЦ	ЛЫЧАКОВ		
РАЗРАБ	ПОГОДИСОВА		

1.020-1/87.2-2 К071

КАРКАС ПРОСТРАНСТВЕННЫЙ КП-120,КП-121 СБОРОЧНЫЙ ЧЕРТЕЖ

СТАДИЯ	ЛИСТ	ЛИСТОВ
Р		1

КиевЗНИИЭП

ФОРМАТ А3

САПР КиевЗНИИЭП
НОЛОДЦОВА
ОПЕРАТОР СИСТЕМЫ
ИНВ.№ ПОДЛ. | ПОДПИСЬ И ДАТА | ВЗАМ.ИНВ.№

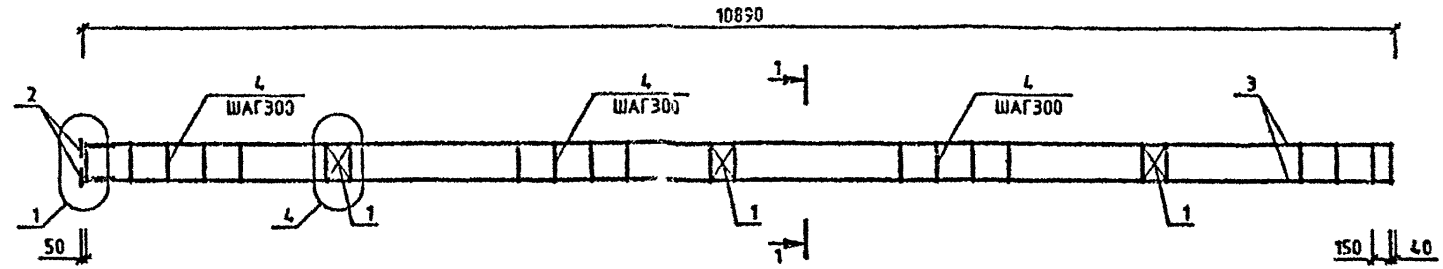

МАРКА	ПОЗ.	МАРКА АРМАТУРНОГО ИЗДЕЛИЯ	КОЛ. ШТ.	МАССА, КГ		ОБОЗНАЧЕНИЕ ДОКУМЕНТА 1.020-1/87.
				1 ШТ.	ВСЕГО	
КП-122	1	С-2	3	1.1	3.29	2-11 К01
	2	МН-2	4	1.1	4.4	2-11 К04
	3	Ø16 А-Ш L=10870	4	17.15	68.60	БЧ
	4	ХМ-1	38	0.31	11.73	2-11 К11
				ИТОГО:	88.02	

УЗЛЫ СМ 1.020-1/87 2-2 У
ТЕХНИЧЕСКИЕ ТРЕБОВАНИЯ СМ 1.020-1/87 2-2 ТТ
АРМАТУРА КЛАССОВ А-Ш, А-I ПО ГОСТ 5781-82

1-1

НАЧОТД	ГОРОХОВ		
Н.КОНТР	СИТНИК		
ГИП	СИТНИК		
ПРОВЕРИЛ	ЛУЬКАШУК		
РАЗРАБ	МОЛОДЦОВА		

1.020-1/87.2-2 К072

КАРКАС ПРОСТРАНСТВЕННЫЙ КП-122 СБОРОЧНЫЙ ЧЕРТЕЖ

СТАДИЯ	ЛИСТ	ЛИСТОВ
Р		1

КиевЗНИИЭП

ФОРМАТ А3

САПР КиевЗНИИЭП
ОПЕРАТОР СИСТЕМЫ
НОЛОЩОВА
ИНВ.№ ПОДЛ | ПОДПИСЬ И ДАТА | ВЗАМ. ИНВ.№

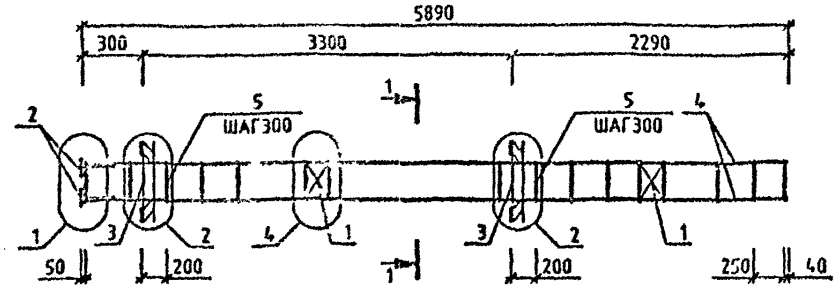

МАРКА	ПОЗ.	МАРКА АРМАТУРНОГО ИЗДЕЛИЯ	КОЛ. ШТ.	МАССА, КГ		ОБОЗНАЧЕНИЕ ДОКУМЕНТА 1.020-1/87.
				1 ШТ.	ВСЕГО	
КП-123	1	С-2	2	1.1	2.19	2-11 К01
	2	МН-2	4	1.1	4.4	2-11 К04
	3	МН-6	2	15.1	30.2	2-11 К06
	4	Ф16 А-Ш L=5870	4	9.26	37.04	БЧ
	5	ХМ-1	21	0.31	6.48	2-11 К11
				ИТОГО: 80.31.		

МАРКА	ПОЗ.	МАРКА АРМАТУРНОГО ИЗДЕЛИЯ	КОЛ. ШТ.	МАССА, КГ		ОБОЗНАЧЕНИЕ ДОКУМЕНТА 1.020-1/87.
				1 ШТ.	ВСЕГО	
КП-124	1	С-2	2	1.1	2.19	2-11 К01
	2	МН-2	4	1.1	4.4	2-11 К04
	3	МН-8	2	19.78	39.57	2-11 К08
	4	Ф16 А-Ш L=5870	4	9.26	37.04	БЧ
	5	ХМ-1	21	0.31	6.48	2-11 К11
				ИТОГО: 89.68		

УЗЛЫ СМ 1.020-1/87.2-2 У
ТЕХНИЧЕСКИЕ ТРЕБОВАНИЯ СМ. 1020-1/87 2-2 ТТ
АРМАТУРА КЛАССОВ А-Ш, А-I ПО ГОСТ 5781-82

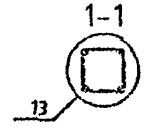

НАЧОТД	ГОРОХОВ		
НКОНТР	СИТНИК		
ГИП	СИТНИК		
ПРОВЕРИЛ	ЛУКАШУК		
РАЗРАБ.	МОЛОДЦОВА		

1.020-1/87.2-2 К073

КАРКАС ПРОСТРАНСТВЕННЫЙ КП-123,КП-124 СБОРОЧНЫЙ ЧЕРТЕЖ

СТАДИЯ	ЛИСТ	ЛИСТОВ
Р		1

КиевЗНИИЭП

САПР КиевЗНИИЭП | ОПЕРАТОР СИСТЕМЫ | МОЛОДЦОВА

ИНВ.№ ПОДЛ. | ПОДПИСЬ И ДАТА | ВЗАМ. ИНВ.№

Формат А3

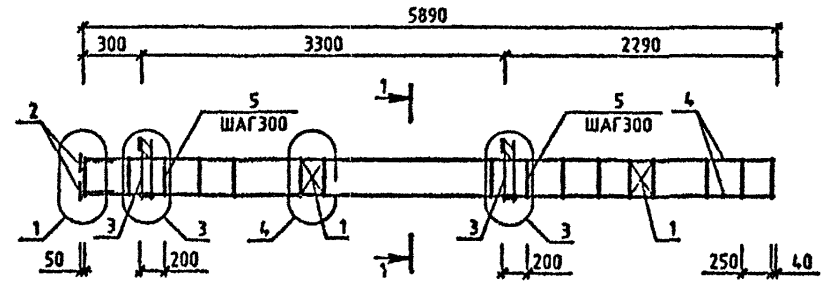

МАРКА	ПОЗ.	МАРКА АРМАТУРНОГО ИЗДЕЛИЯ	КОЛ. ШТ.	МАССА, КГ		ОБОЗНАЧЕНИЕ ДОКУМЕНТА 1.020-1/87.
				1 ШТ.	ВСЕГО	
КП-125	1	С-2	2	1.1	2.19	2-11 КС1
	2	МН-2	4	1.1	4.4	2-11 К04
	3	МН-5	2	9.35	18.71	2-11 К05
	4	Ø16 А-Ш L=5870	4	9.26	37.04	БЧ
	5	ХМ-1	21	0.31	6.48	2-11 К11
				ИТОГО: 68.82		

МАРКА	ПОЗ.	МАРКА АРМАТУРНОГО ИЗДЕЛИЯ	КОЛ. ШТ.	МАССА, КГ		ОБОЗНАЧЕНИЕ ДОКУМЕНТА 1.020-1/87.
				1 ШТ.	ВСЕГО	
КП-126	1	С-2	2	1.1	2.19	2-11 К01
	2	МН-2	4	1.1	4.4	2-11 К04
	3	МН-7	2	12.95	25.91	2-11 К07
	4	Ø16 А-Ш L=5870	4	9.26	37.04	БЧ
	5	ХМ-1	21	0.31	6.48	2-11 К11
				ИТОГО: 76.02		

УЗЛЫ СМ 1020-1/87 2-2 У
ТЕХНИЧЕСКИЕ ТРЕБОВАНИЯ СМ 1020-1/87 2-2 ТТ
АРМАТУРА КЛАССОВ А-Ш, А-I ПО ГОСТ 5781-82

1-1

13

НАЧ.ОТД	ГОРОХОВ		
Н.КОНТР	СИТНИК		
ГИП	СИТНИК		
ПРОВЕРИЛ	ЛУКАШУК		
РАЗРАБ	МОЛОДЦОВА		

1.020-1/87.2-2 К074

КАРКАС ПРОСТРАНСТВЕННЫЙ КП-125, КП-126 СБОРОЧНЫЙ ЧЕРТЕЖ

СТАДИЯ	ЛИСТ	ЛИСТОВ
Р		1

КиевЗНИИЭП

ФОРМАТ А3

САПР КиевЗНИИЭП
МОЛОДЦОВА
ОПЕРАТОР СИСТЕМЫ
ИНВ.№ ПОДЛ | ПОДПИСЬ И ДАТА | ВЗАМ. ИНВ.№

САПР КиевЗНИИЭП
МОЛОДЦОВА
ОПЕРАТОР СИСТЕМЫ
ПОДПИСЬ И ДАТА
ВЗАМ. ИНВ. №
ИНВ. № ПОДЛ.

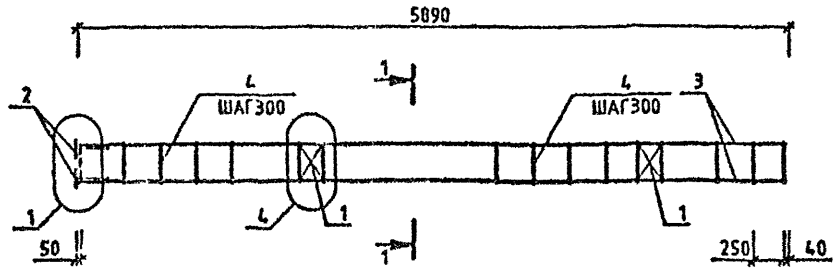

МАРКА	ПОЗ.	МАРКА АРМАТУРНОГО ИЗДЕЛИЯ	КОЛ. ШТ.	МАССА, КГ		ОБОЗНАЧЕНИЕ ДОКУМЕНТА 1.020-1/87.
				1 ШТ.	ВСЕГО	
КП-127	1	С-2	2	1.1	2.19	2-11 К01
	2	МН-2	4	1.1	4.4	2-11 К04
	3	Ф16 А-II L=5870	4	9.26	37.04	ЕЧ
	4	ХМ-1	21	0.31	6.48	2-11 К11
				ИТОГО: 50.11		

УЗЛЫ СМ.1020-1/87.2-2 У
ТЕХНИЧЕСКИЕ ТРЕБОВАНИЯ СМ 1020-1/87.2-2 ТТ
АРМАТУРА КЛАССОВ А-III, А-I ПО ГОСТ 5781-82

1-1
13

НАЧ.ОТД	ГОРОХОВ		
Н.КОНТР	СИТНИК		
ГИП	СИТНИК		
ПРОВЕРИЛ	ЛУКАШУК		
РАЗРАБ.	МОЛОДЦОВА		

1.020-1/87.2-2 К075

КАРКАС ПРОСТРАНСТВЕННЫЙ КП-127 СБОРОЧНЫЙ ЧЕРТЕЖ

СТАДИЯ	ЛИСТ	ЛИСТОВ
Р		1

КиевЗНИИЭП

ФОРМАТ А3

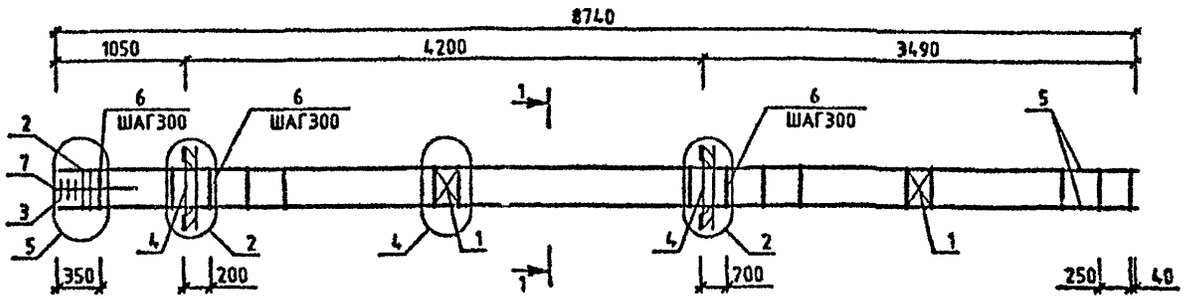

МАРКА	ПОЗ.	МАРКА АРМАТУРНОГО ИЗДЕЛИЯ	КОЛ. ШТ.	МАССА, КГ		ОБОЗНАЧЕНИЕ ДОКУМЕНТА 1.020-1/87.
				1 ШТ.	ВСЕГО	
КП-128	1	С-2	2	1.1	2.19	2-11 К01
	2	СКА-1	2	2.15	4.31	2-11 К02
	3	СКА-2	3	1.43	4.29	2-11 К03
	4	МН-6	2	15.1	30.2	2-11 К06
	5	Ф20 А-Ш L=8740	4	21.55	86.22	БЧ
	6	ХМ-1	29	0.31	8.95	2-11 К11
	7	Ф6 А-I L=650	4	0.14	0.56	БЧ
				ИТОГО: 136.73		

УЗЛЫ СМ.1020-1/87 2-2 У
ТЕХНИЧЕСКИЕ ТРЕБОВАНИЯ СМ 1020-1/87 2-2 ТТ
АРМАТУРА КЛАССОВ А-Ш, А-I ПО ГОСТ 5781-82

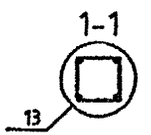

НАЧ ОТД	ГОРОХОВ		
Н КОНТР	СИТНИК		
ГИП	СИТНИК		
ПРОВ ГРИП	ЛУКАЛУК		
РАЗРАБ	МОЛОДЦОВА		

1.020-1/87.2-2 КД7Б

КАРКАС ПРОСТРАНСТВЕННЫЙ КП-128 СБОРОЧНЫЙ ЧЕРТЕЖ

СТАДИЯ	ЛИСТ	ЛИСТОВ
Р		1

КиевЗНИИЭП

ФОРМАТ А3

САПР КиевЗНИИЭП
ОПЕРАТОР СИСТЕМЫ МОЛОДЦОВА
ИНВ.№ ПОДЛ | ПОДПИСЬ И ДАТА | ВЗАМ. ИНВ.№

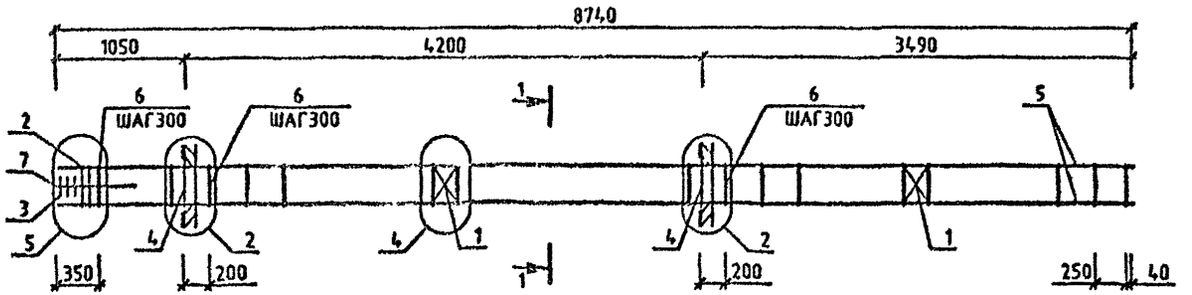

МАРКА	ПОЗ.	МАРКА АРМАТУРНОГО ИЗДЕЛИЯ	КОЛ. ИТ.	МАССА, КГ		ОБОЗНАЧЕНИЕ ДОКУМЕНТА 1.020-1/87.
				1 ИТ.	ВСЕГО	
КП-129	1	С-2	2	1.1	2.19	2-11 К01
	2	СКА-3	2	3.37	6.73	2-11 К02
	3	СКА-4	3	2.23	6.7	2-11 К03
	4	МН-8	2	19.78	39.57	2-11 К08
	5	Ø20 А-Ш L=8740	4	21.55	86.22	БЧ
	6	ХМ-1	29	0.31	8.95	2-11 К11
	7	Ø6 А-I L=650	4	0.14	0.58	БЧ
				ИТОГО 150.93		

УЗЛЫ СМ 1020-1/87 2-2 У
ТЕХНИЧЕСКИЕ ТРЕБОВАНИЯ СМ. 1020-1/87 2-2 ТТ
АРМАТУРА КЛАССОВ А-Ш, А-I ПО ГОСТ 5781-82

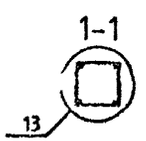

НАЧ.ОТД	ГОРОХОВ		
Н.КОНТР	СИТНИК		
ГИП	СИТНИК		
ПРОВЕРИЛ	ЛУКАШУК		
РАЗРАБ	МОЛОДЦОВА		

1.020-1/87.2-2 К077

КАРКАС ПРОСТРАНСТВЕННЫЙ КП-129 СБОРОЧНЫЙ ЧЕРТЕЖ

СТАДИЯ	ЛИСТ	ЛИСТОВ
Р		1

КиевЗНИИЭП

ФОРМАТ А3

САПР КиевЗНИИЭП
МОЛОДЦОВА
ОПЕРАТОР СИСТЕМЫ
ПОДПИСЬ И ДАТА
ВЗАМ. ИНВ.№
ИНВ.№ ПОДЛ.

САПР КиевЗНИИЭП
ОПЕРАТОР СИСТЕМЫ МОЛОДЦОВА
ИНВ.№ ПОДЛ. | ПОДПИСЬ И ДАТА | ВЗАМ. ИНВ.№

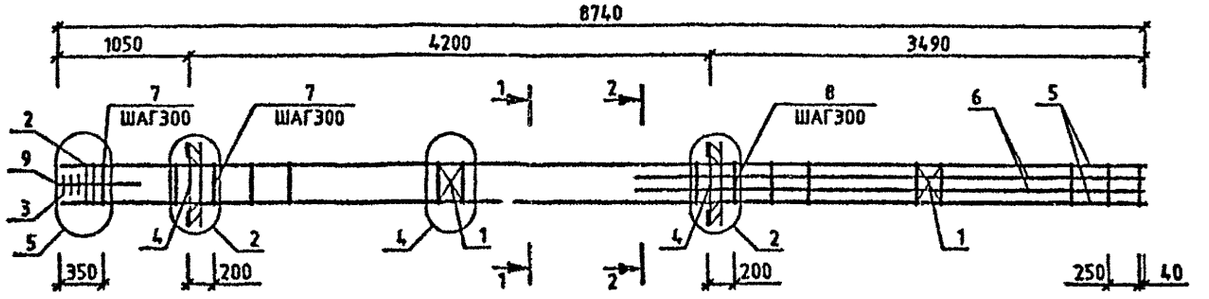

МАРКА	ПОЗ.	МАРКА АРМАТУРНОГО ИЗДЕЛИЯ	КОЛ. ШТ.	МАССА, КГ		ОБОЗНАЧЕНИЕ ДОКУМЕНТА 1.020-1/87.
				1 ШТ.	ВСЕГО	
КП-130	1	С-2	2	1.1	2.19	2-11 К01
	2	СКА-3	2	3.37	6.73	2-11 К02
	3	СКА-4	3	2.23	6.7	2-11 К03
	4	МН-8	2	19.78	39.57	2-11 К06
	5	Ф20 А-Ш L=8740	4	21.55	86.22	БЧ
	6	Ф28 А-Ш L=4090	4	19.77	79.08	БЧ
	7	ХМ-1	15	0.31	4.63	2-11 К11
	8	ХМ-2	14	0.56	7.9	2-11 К11
	9	Ф6 А-I L=650	4	0.14	0.58	БЧ
				ИТОГО:	233.59	

УЗЛЫ СМ 1020-1/87 2-2 У
ТЕХНИЧЕСКИЕ ТРЕБОВАНИЯ СМ. 1020-1/87 2-2 ТТ
АРМАТУРА КЛАССОВ А-Ш, А-I ПО ГОСТ 5781-82

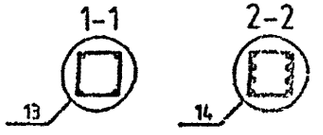

НАЧОТД	ГОРОХОВ		
Н.КОНТР	СИТНИК		
ГИП	СИТНИК		
ПРОВЕРИЛ	ЛУКАЬЯ		
РАЗРАБ.	МОЛОДЦОВА		

1.020-1/87.2-2 К078

КАРКАС ПРОСТРАНСТВЕННЫЙ КП-130 СБОРОЧНЫЙ ЧЕРТЕЖ

СТАДИЯ	ЛИСТ	ЛИСТОВ
Р		1

КиевЗНИИЭП

ФОРМАТ А3

САПР КиевЗНИИЭП
МОЛОДЦОВА
ОПЕРАТОР СИСТЕМЫ
Инв.№ подл. | Подпись и дата | Взам.инв.№

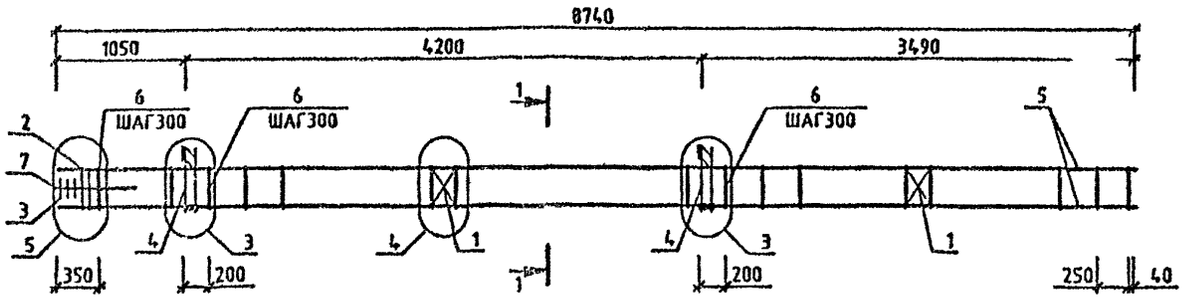

МАРКА	ПОЗ.	МАРКА АРМАТУРНОГО ИЗДЕЛИЯ	КОЛ. ШТ.	МАССА, КГ		ОБОЗНАЧЕНИЕ ДОКУМЕНТА 1.020-1/87.
				1 ШТ.	ВСЕГО	
КП-131	1	С-2	2	1.1	2.19	2-11 К01
	2	СКА-1	2	2.15	4.31	2-11 К02
	3	СКА-2	3	1.43	4.29	2-11 К03
	4	МН-5	2	9.35	18.71	2-11 К05
	5	Ø20 А-Ш L=8740	4	21.55	86.22	БЧ
	6	ХМ-1	29	0.31	8.95	2-11 К11
	7	Ø6 А-I L=650	4	0.14	0.58	БЧ
				ИТОГО: 125.24		

МАРКА	ПОЗ.	МАРКА АРМАТУРНОГО ИЗДЕЛИЯ	КОЛ. ШТ.	МАССА, КГ		ОБОЗНАЧЕНИЕ ДОКУМЕНТА 1.020-1/87.
				1 ШТ.	ВСЕГО	
КП-132	1	С-2	2	1.1	2.19	2-11 К01
	2	СКА-3	2	3.37	6.73	2-11 К02
	3	СКА-4	3	2.23	6.7	2-11 К03
	4	МН-7	2	12.95	25.91	2-11 К07
	5	Ø20 А-Ш L=8740	4	21.55	86.22	БЧ
	6	ХМ-1	29	0.31	8.95	2-11 К11
	7	Ø6 А-I L=650	4	0.14	0.58	БЧ
				ИТОГО: 137.27		

УЗЛЫ СМ 1.020-1/87 2-2 У
ТЕХНИЧЕСКИЕ ТРЕБОВАНИЯ СМ. 1.020-1/87 2-2 ТТ
АРМАТУРА КЛАССОВ А-Ш, А-I ПО ГОСТ 5781-82

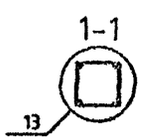

НАЧ.ОТД.	ГОРОХОВ		
Н.КОНТР.	СИТНИК		
ГИП	СИТНИК		
ПРОВЕРИЛ	ЛУКАШУК		
РАЗРАБ.	МОЛОДЦОВА		

1.020-1/87.2-2 К079

КАРКАС ПРОСТРАНСТВЕННЫЙ КП-131, КП-132 СБОРОЧНЫЙ ЧЕРТЕЖ

СТАДИЯ	ЛИСТ	ЛИСТОВ
Р		1

КиевЗНИИЭП

ФОРМАТ А3

САПР КиевЗНИИЭП
МОЛОДЦОВА
ОПЕРАТОР СИСТЕМЫ
ВЗАМ. ИНВ. №
ПОДПИСЬ И ДАТА
ИНВ. № ПОДЛ.

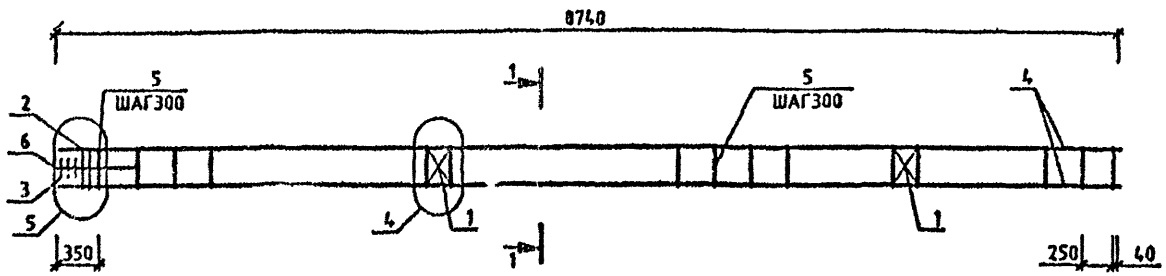

МАРКА	ПОЗ.	МАРКА АРМАТУРНОГО ИЗДЕЛИЯ	КОЛ. ШТ.	МАССА, КГ		ОБОЗНАЧЕНИЕ ДОКУМЕНТА 1.020-1/87.
				1 ШТ.	ВСЕГО	
КП-133	1	С-2	2	1.1	2.19	2-11 К01
	2	СКА-1	2	2.15	4.31	2-11 К02
	3	СКА-2	3	1.43	4.29	2-11 К03
	4	920 А-Ш L=8740	4	21.55	86.22	БЧ
	5	ХМ-1	29	0.31	8.95	2-11 К11
	6	96 А-I L=650	4	0.14	0.58	БЧ
				ИТОГО: 106.53		

МАРКА	ПОЗ.	МАРКА АРМАТУРНОГО ИЗДЕЛИЯ	КОЛ. ШТ.	МАССА, КГ		ОБОЗНАЧЕНИЕ ДОКУМЕНТА 1.020-1/87.
				1 ШТ.	ВСЕГО	
КП-134	1	С-2	2	1.1	2.19	2-11 К01
	2	СКА-3	2	3.37	6.73	2-11 К02
	3	СКА-4	3	2.23	6.7	2-11 К03
	4	920 А-Ш L=8740	4	21.55	86.22	БЧ
	5	ХМ-1	29	0.31	8.95	2-11 К11
	6	96 А-I L=650	4	0.14	0.58	БЧ
				ИТОГО: 111.36		

УЗЛЫ СМ 1.020-1/87 2-2 У
ТЕХНИЧЕСКИЕ ТРЕБОВАНИЯ СМ. 1.020-1/87 2-2 ТТ
АРМАТУРА КЛАССОВ А-Ш, А-I ПО ГОСТ 5781-82

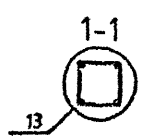

НАЧОТД	ГОРОХОВ		
Н.КОНТР	СИТНИК		
ГИП	СИТНИК		
ПРОВЕРИЛ	ЛУКАНЮК		
РАЗРАБ	МОЛОДЦОВА		

1.020-1/87.2-2 К080

КАРКАС ПРОСТРАНСТВЕННЫЙ КП-133, КП-134 СБОРОЧНЫЙ ЧЕРТЕЖ

СТАДИЯ	ЛИСТ	ЛИСТОВ
Р		1

КиевЗНИИЭП

ФОРМАТ А3

САПР КиевЗНИИЭП
ОПЕРАТОР СИСТЕМЫ
НОЛОДЦОВА
ПОДПИСЬ И ДАТА
ВЗАМ. ИНВ.№
ИНВ.№ ПОДЛ.

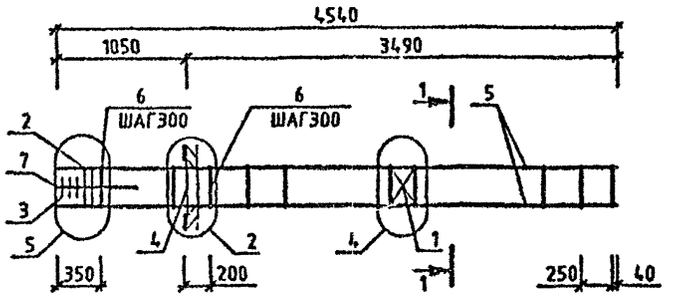

МАРКА	ПОЗ.	МАРКА АРМАТУРНОГО ИЗДЕЛИЯ	КОЛ. ШТ.	МАССА, КГ		ОБОЗНАЧЕНИЕ ДОКУМЕНТА 1.020-1/87.
				1 ШТ.	ВСЕГО	
КП-135	1	С-2	1	1.1	1.1	2-11 К01
	2	СКА-1	2	2.15	4.31	2-11 К02
	3	СКА-2	3	1.43	4.29	2-11 К03
	4	МН-6	1	15.1	15.1	2-11 К06
	5	⌀20 А-Ш L=4540	4	11.2	44.79	БЧ
	6	ХМ-1	15	0.31	4.63	2-11 К11
	7	⌀6 А-I L=650	4	0.14	0.58	БЧ
				ИТОГО: 74.78		
КП-136	1	С-2	1	1.1	1.1	2-11 К01
	2	СКА-3	2	3.37	6.73	2-11 К02
	3	СКА-4	3	2.23	6.7	2-11 К03
	4	МН-6	1	15.1	15.1	2-11 К06
	5	⌀20 А-Ш L=4540	4	11.2	44.79	БЧ
	6	ХМ-1	15	0.31	4.63	2-11 К11
	7	⌀6 А-I L=650	4	0.14	0.58	БЧ
				ИТОГО: 79.61		

МАРКА	ПОЗ.	МАРКА АРМАТУРНОГО ИЗДЕЛИЯ	КОЛ. ШТ.	МАССА, КГ		ОБОЗНАЧЕНИЕ ДОКУМЕНТА 1.020-1/87.
				1 ШТ.	ВСЕГО	
КП-137	1	С-2	1	1.1	1.1	2-11 К01
	2	СКА-3	2	3.37	6.73	2-11 К02
	3	СКА-4	3	2.23	6.7	2-11 К03
	4	МН-6	1	19.78	19.78	2-11 К08
	5	⌀20 А-Ш L=4540	4	11.2	44.79	БЧ
	6	ХМ-1	15	0.31	4.63	2-11 К11
	7	⌀6 А-I L=650	4	0.14	0.58	БЧ
				ИТОГО: 84.3		

УЗЛЫ СМ 1020-1/87 2-2 У
ТЕХНИЧЕСКИЕ ТРЕБОВАНИЯ СМ. 1020-1/87.2-2 ТТ
АРМАТУРА КЛАССОВ А-Ш, А-I ПО ГОСТ 5781-82

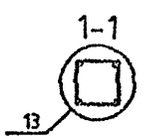

НАЧОТД	ГОРОХОВ		
Н.КОНТР	СИТНИК		
ГИП	СИТНИК		
ПРОВЕРИЛ	ЛУКАШУК		
РАЗРАБ.	НОЛОДЦОВА		

1.020-1/87.2-2 К081

КАРКАС ПРОСТРАНСТВЕННЫЙ КП-135 – КП-137 СБОРОЧНЫЙ ЧЕРТЕЖ

СТАДИЯ	ЛИСТ	ЛИСТОВ
Р		1

КиевЗНИИЭП

ФОРМАТ А3

САПР КиевЗНИИЭП
МОЛОДЦОВА
ОПЕРАТОР СИСТЕМЫ
ВЗАМ. ИНВ.№
ПОДПИСЬ И ДАТА
ИНВ.№ ПОДЛ.

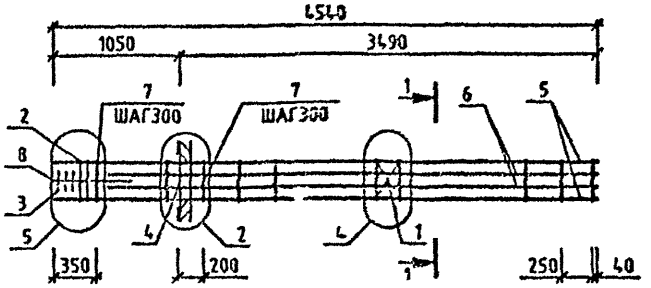

МАРКА	ПОЗ.	МАРКА АРМАТУРНОГО ИЗДЕЛИЯ	КОЛ. ШТ.	МАССА, КГ		ОБОЗНАЧЕНИЕ ДОКУМЕНТА 1.020-1/87.
				1 ШТ.	ВСЕГО	
КП-138	1	С-2	1	1.1	1.1	2-11 К01
	2	СКА-3	2	3.37	6.73	2-11 К02
	3	СКА-4.	3	2.23	6.7	2-11 К03
	4	МН-8	1	15.1	15.1	2-11 К06
	5	Ф20 А-Ш L=4540	4	11.2	44.79	БЧ
	6	Ф20 А-Ш L=4090	4	10.09	40.35	БЧ
	7	ХМ-1	15	0.31	4.63	2-11 К11
	8	Ф6 А-I L=650	4	0.14	0.58	БЧ
				ИТОГО: 119.95		
КП-139	1	С-2	1	1.1	1.1	2-11 К01
	2	СКА-3	2	3.37	6.73	2-11 К02
	3	СКА-4	3	2.23	6.7	2-11 К03
	4	МН-8	1	15.1	15.1	2-11 К06
	5	Ф20 А-Ш L=4540	4	11.2	44.79	БЧ
	6	Ф28 А-Ш L=4090	4	19.77	79.08	БЧ
	7	ХМ-2	15	0.56	8.46	2-11 К11
	8	Ф6 А-I L=650	4	0.14	0.58	БЧ
				ИТОГО: 162.53		

МАРКА	ПОЗ.	МАРКА АРМАТУРНОГО ИЗДЕЛИЯ	КОЛ. ШТ.	МАССА, КГ		ОБОЗНАЧЕНИЕ ДОКУМЕНТА 1.020-1/87.
				1 ШТ.	ВСЕГО	
КП-140	1	С-2	1	1.1	1.1	2-11 К01
	2	СКА-3	2	3.37	6.73	2-11 К02
	3	СКА-4	3	2.23	6.7	2-11 К03
	4	МН-8	1	19.78	19.78	2-11 К06
	5	Ф20 А-Ш L=4540	4	11.2	44.79	БЧ
	6	Ф28 А-Ш L=4090	4	19.77	79.08	БЧ
	7	ХМ-2	15	0.56	8.46	2-11 К11
	8	Ф6 А-I L=650	4	0.14	0.58	БЧ
				ИТОГО: 167.21		
КП-141	1	С-2	1	1.1	1.1	2-11 К01
	2	СКА-3	2	3.37	6.73	2-11 К02
	3	СКА-4	3	2.23	6.7	2-11 К03
	4	МН-8	1	19.78	19.78	2-11 К06
	5	Ф20 А-Ш L=4540	4	11.2	44.79	БЧ
	6	Ф40 А-Ш L=4090	4	40.35	161.38	БЧ
	7	ХМ-3	15	0.91	13.59	2-11 К11
	8	Ф6 А-I L=650	4	0.14	0.58	БЧ
				ИТОГО: 254.65		

УЗЛЫ СМ.1020-1/87 2-2 Ч
ТЕХНИЧЕСКИЕ ТРЕБОВАНИЯ СМ. 1020-1/87.2-2 ТТ
АРМАТУРА КЛАССОВ А-Ш, А-I ПО ГОСТ 5781-82

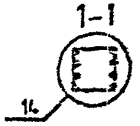

НАЧОТД	ГОРОХОВ		
Н.КОНТР	СИТНИК		
ГИП	СИТНИК		
ПРОВЕРИЛ	ЛУКАШУК		
РАЗРАБ.	МОЛОДЦОВА		

1.020-1/87.2-2 К082

КАРКАС ПРОСТРАНСТВЕННЫЙ КП-138 - КП-141 СБОРОЧНЫЙ ЧЕРТЕЖ

СТАДИЯ	ЛИСТ	ЛИСТОВ
Р	1	1

КиевЗНИИЭП

ФОРМАТ А3

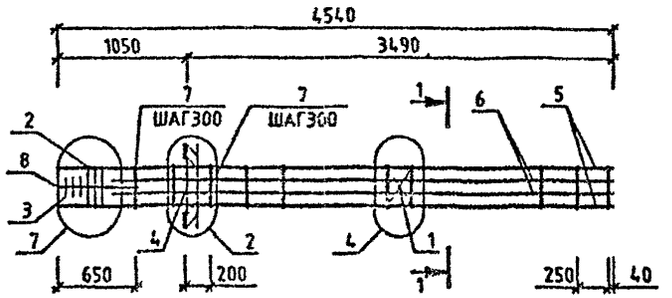

МАРКА	ПОЗ.	МАРКА АРМАТУРНОГО ИЗДЕЛИЯ	КОЛ. ШТ.	МАССА, КГ		ОБОЗНАЧЕНИЕ ДОКУМЕНТА 1.020-1/87.
				1 ШТ.	ВСЕГО	
КП-142	1	С-2	1	1.1	1.1	2-11 К01
	2	СКА-3	3	3.37	10.1	2-11 К02
	3	СКА-4	3	2.23	6.7	2-11 К03
	4	МН-6	1	15.1	15.1	2-11 К06
	5	Ф28 А-Ш L=4540	4	21.94	87.78	БЧ
	6	Ф32 А-Ш L=4090	4	25.82	103.29	БЧ
	7	ХМ-2	14	0.56	7.9	2-11 К11
	8	Ф6 А-I L=650	4	0.14	0.58	БЧ
				ИТОГО: 232.53		

МАРКА	ПОЗ.	МАРКА АРМАТУРНОГО ИЗДЕЛИЯ	КОЛ. ШТ.	МАССА, КГ		ОБОЗНАЧЕНИЕ ДОКУМЕНТА 1.020-1/87.
				1 ШТ.	ВСЕГО	
КП-143	1	С-2	1	1.1	1.1	2-11 К01
	2	СКА-3	3	3.37	10.1	2-11 К02
	3	СКА-4	3	2.23	6.7	2-11 К03
	4	МН-8	1	19.78	19.78	2-11 К08
	5	Ф32 А-Ш L=4540	4	28.66	114.65	БЧ
	6	Ф40 А-Ш L=4090	4	40.35	161.38	БЧ
	7	ХМ-3	14	0.91	12.69	2-11 К11
	8	Ф6 А-I L=650	4	0.14	0.58	БЧ
				ИТОГО: 326.98		

УЗЛЫ СМ.1020-1/87 2-2 У
ТЕХНИЧЕСКИЕ ТРЕБОВАНИЯ СМ 1.020-1/87 2-2 ТТ
АРМАТУРА КЛАССОВ А-Ш, А-I ПО ГОСТ 5781-82

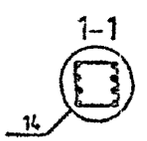

НАЧ.ОТД	ГОРОДЕЦ		
НАОпТР	СИТНИК		
ГИП	СИТНИК		
ПРОВЕРИЛ	ЛУКАШ		
РАЗРАБ	ГОРОДЕЦ		

1.020-1/87.2-2 К003

КАРКАС ПРОСТРАНСТВЕННЫЙ КП-142,КП-143 СБОРОЧНЫЙ ЧЕРТЕЖ

СТАДИЯ	ЛИСТ	ЛИСТОВ
Р		1

КиевЗНИИЭП

ФОРМАТ А3

МОЛОДЦОВА
ОПЕРАТОР СИСТЕМЫ
САПР КиевЗНИИЭП
ИНВ.№ ПОДЛ. | ПОДПИСЬ И ДАТА | ВЗАМ. ИНВ.№

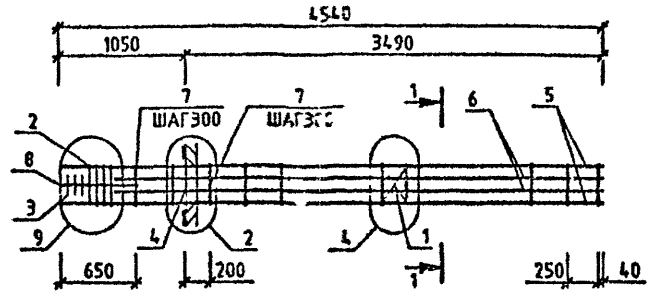

МАРКА	ПОЗ.	МАРКА АРМАТУРНОГО ИЗДЕЛИЯ	КОЛ ШТ.	МАССА, КГ		ОБОЗНАЧЕНИЕ ДОКУМЕНТА 1 020-1/87.
				1 ШТ.	ВСЕГО	
КП-144	1	С-2	1	1 1	1 1	2-11 К01
	2	СКА-3	4	3 37	13 47	2-11 К02
	3	СКА-4	3	2 23	6 7	2-11 К03
	4	МН-6	1	15 1	15 1	2-11 К06
	5	ф36 А-Ш L=4540	4	36 28	145 1	БЧ
	6	ф28 А-Ш L=4090	4	19 77	79 08	БЧ
	7	ХМ-3	14	0 91	12 69	2-11 К11
	8	ф6 А-I L=650	4	0 14	0 58	БЧ
				ИТОГО 273.81		

УЗЛЫ СМ.1020-1/87 2-2 У
ТЕХНИЧЕСКИЕ ТРЕБОВАНИЯ СМ. 1020-1/87 2-2 ТТ
АРМАТУРА КЛАССОВ А-Ш, А-I ПО ГОСТ 5781-82

1-1

14

НАЧОТД	ГОРОХОВ		
НКОНТР	СИТНИК		
ГИП	СИТНИК		
ПРОВЕРИЛ	ЛУКАШУК		
РАЗРАБ	МОЛОДЦОВА		

1.020-1/87.2-2 К084

КАРКАС ПРОСТРАНСТВЕННЫЙ КП-144 СБОРОЧНЫЙ ЧЕРТЕЖ

СТАДИЯ	ЛИСТ	ЛИСТОВ
Р		1

КиевЗНИИЭП

ФОРМАТ А3

САПР КиевЗНИИЭП
МОЛОДЦОВА
ОПЕРАТОР СИСТЕМЫ
ИНВ № ПОДЛ
ПОДПИСЬ И ДАТА
ВЗАМ ИНВ №

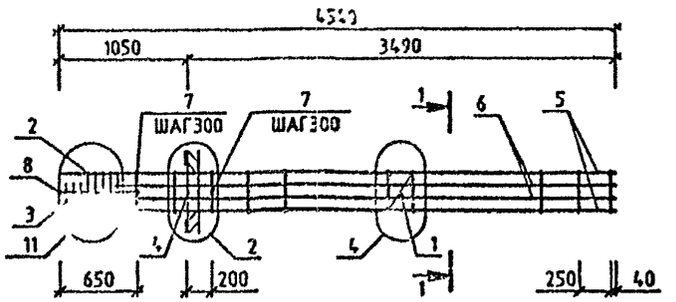

МАРКА	ПОЗ.	МАРКА АРМАТУРНОГО ИЗДЕЛИЯ	КОЛ. ШТ.	МАССА, КГ		ОБОЗНАЧЕНИЕ ДОКУМЕНТА 1.020-1/87.
				1 ШТ.	ВСЕГО	
КП-145	1	С-2	1	1.1	1.1	2-11 К01
	2	СКА-3	5	3.37	16.83	2-11 К02
	3	СКА-4	3	2.23	6.7	2-11 К03
	4	МН-8	1	19.78	19.78	2-11 К08
	5	Ф40 А-Ш L=4540	4	44.79	179.14	ЬЧ
	6	Ф40 А-Ш L=4090	4	40.35	161.38	БЧ
	7	ХМ-3	14	0.91	12.69	2-11 К11
	8	Ф6 А-I L=650	4	0.14	0.58	БЧ
				ИТОГО: 398.2		

УЗЛЫ СМ 1.020-1/87 2-2 У
ТЕХНИЧЕСКИЕ ТРЕБОВАНИЯ СМ. 1.020-1/87.2-2 ТТ
АРМАТУРА КЛАССОВ А-Ш, А-I ПО ГОСТ 5781-82

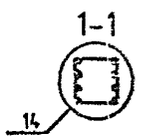

САПР КиевЗНИИЭП
КОЛОДЦОВА
ОПЕРАТОР СИСТЕМЫ

Инв.№ подл. | Подпись и дата | Взам. инв.№

НАЧОТД	ГОРС 09		
Н.КОНТР	СИТНИК		
ГИП	СИТНИК		
ПРОВЕРИЛ	ЛУКАШУК		
РАЗРАБ.			

1.020-1/87.2-2 К085

КАРКАС ПРОСТРАНСТВЕННЫЙ КП-145 СБОРОЧНЫЙ ЧЕРТЕЖ

СТАДИЯ	ЛИСТ	ЛИСТОВ
Р		1

КиевЗНИИЭП

ФОРМАТ А3

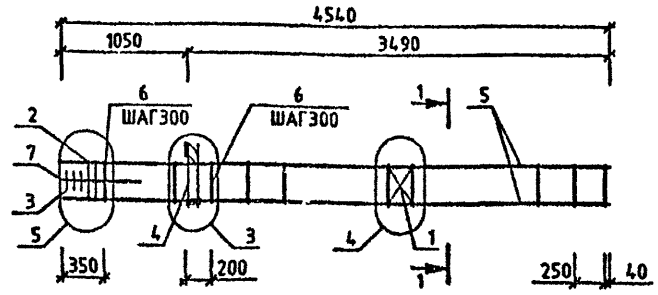

МАРКА	ПОЗ.	МАРКА АРМАТУРНОГО ИЗДЕЛИЯ	КОЛ. ШТ.	МАССА, КГ		ОБОЗНАЧЕНИЕ ДОКУМЕНТА 1.020-1/87.
				1 ШТ.	ВСЕГО	
КП-146	1	С-2	1	1.1	1.1	2-11 К01
	2	СКА-1	2	2.15	4.31	2-11 К02
	3	СКА-2	3	1.43	4.29	2-11 К03
	4	МН-5	1	9.35	9.35	2-11 К05
	5	Ø20 А-Ш L=4540	4	11.2	44.79	БЧ
	6	ХМ-1	15	0.31	4.63	2-11 К11
	7	Ø6 А-I L=650	4	0.14	0.58	БЧ
				ИТОГО: 69.04		
КП-147	1	С-2	1	1.1	1.1	2-11 К01
	2	СКА-3	2	3.37	6.73	2-11 К02
	3	СКА-4	3	2.23	6.7	2-11 К03
	4	МН-5	1	9.35	9.35	2-11 К05
	5	Ø20 А-Ш L=4540	4	11.2	44.79	БЧ
	6	ХМ-1	15	0.31	4.63	2-11 К11
	7	Ø6 А-I L=650	4	0.14	0.58	БЧ
				ИТОГО: 73.87		

МАРКА	ПОЗ.	МАРКА АРМАТУРНОГО ИЗДЕЛИЯ	КОЛ. ШТ.	МАССА, КГ		ОБОЗНАЧЕНИЕ ДОКУМЕНТА 1.020-1/87.
				1 ШТ.	ВСЕГО	
КП-148	1	С-2	1	1.1	1.1	2-11 К01
	2	СКА-3	2	3.37	6.73	2-11 К02
	3	СКА-4	3	2.23	6.7	2-11 К03
	4	МН-7	1	12.95	12.95	2-11 К07
	5	Ø20 А-Ш L=4540	4	11.2	44.79	БЧ
	6	ХМ-1	15	0.31	4.63	2-11 К11
	7	Ø6 А-I L=650	4	0.14	0.58	БЧ
				ИТОГО: 77.47		

УЗЛЫ СМ 1020-1/87.2-2 У
ТЕХНИЧЕСКИЕ ТРЕБОВАНИЯ СМ. 1.020-1/87.2-2 ТТ
АРМАТУРА КЛАССОВ А-Ш, А-I ПО ГОСТ 5781-82

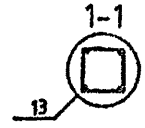

САПР КиевЗНИИЭП
ОПЕРАТОР СИСТЕМЫ МОЛОДЦОВА
ИНВ.№ ПОДЛ. | ПОДПИСЬ И ДАТА | ВЗАМ. ИНВ.№

НАЧОТД	ГОРОХОВ		
Н.КОНТР	СИТНИК		
ГИП	СИТНИК		
ПРОВЕРИЛ	ЛУКАШУК		
РАЗРАБ.	МОЛОДЦОВА		

1.020-1/87.2-2 К086

КАРКАС ПРОСТРАНСТВЕННЫЙ КП-146 - КП-148 СБОРОЧНЫЙ ЧЕРТЕЖ

СТАДИЯ	ЛИСТ	ЛИСТОВ
Р		1

КиевЗНИИЭП

ФОРМАТ А3

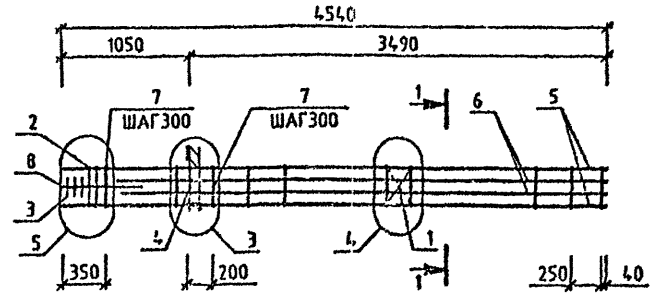

МАРКА	ПОЗ.	МАРКА АРМАТУРНОГО ИЗДЕЛИЯ	КОЛ. ШТ.	МАССА, КГ		ОБОЗНАЧЕНИЕ ДОКУМЕНТА 1.020-1/87.
				1 ШТ.	ВСЕГО	
КП-149	1	С-2	1	1.1	1.1	2-11 К01
	2	СКА-3	2	3.37	6.73	2-11 К02
	3	СКА-4	3	2.23	6.7	2-11 К03
	4	МН-5	1	9.35	9.35	2-11 К05
	5	Ø20 А-Ш L=4540	4	11.2	44.79	БЧ
	6	Ø16 А-Ш L=4090	4	6.46	25.82	БЧ
	7	ХМ-1	15	0.31	4.63	2-11 К11
	8	Ø6 А-I L=650	4	0.14	0.58	БЧ
				ИТОГО: 99.69		
КП-150	1	С-2	1	1.1	1.1	2-11 К01
	2	СКА-3	2	3.37	6.73	2-11 К02
	3	СКА-4	3	2.23	6.7	2-11 К03
	4	МН-5	1	9.35	9.35	2-11 К05
	5	Ø22 А-Ш L=4540	4	13.55	54.19	БЧ
	6	Ø22 А-Ш L=4090	4	12.2	48.82	БЧ
	7	ХМ-1	15	0.31	4.63	2-11 К11
	8	Ø6 А-I L=650	4	0.14	0.58	БЧ
				ИТОГО: 132.09		

МАРКА	ПОЗ.	МАРКА АРМАТУРНОГО ИЗДЕЛИЯ	КОЛ. ШТ.	МАССА, КГ		ОБОЗНАЧЕНИЕ ДОКУМЕНТА 1.020-1/87.
				1 ШТ.	ВСЕГО	
КП-151	1	С-2	1	1.1	1.1	2-11 К01
	2	СКА-3	2	3.37	6.73	2-11 К02
	3	СКА-4	3	2.23	6.7	2-11 К03
	4	МН-7	1	12.95	12.95	2-11 К07
	5	Ø22 А-Ш L=4540	4	13.55	54.19	БЧ
	6	Ø25 А-Ш L=4090	4	15.76	63.04	БЧ
	7	ХМ-2	15	0.56	8.46	2-11 К11
	8	Ø6 А-I L=650	4	0.14	0.58	БЧ
				ИТОГО: 153.75		
КП-152	1	С-2	1	1.1	1.1	2-11 К01
	2	СКА-3	2	3.37	6.73	2-11 К02
	3	СКА-4	3	2.23	6.7	2-11 К03
	4	МН-7	1	12.95	12.95	2-11 К07
	5	Ø22 А-Ш L=4540	4	13.55	54.19	БЧ
	6	Ø32 А-Ш L=4090	4	25.82	103.29	БЧ
	7	ХМ-2	15	0.56	8.46	2-11 К11
	8	Ø6 А-I L=650	4	0.14	0.58	БЧ
				ИТОГО: 194		

УЗЛЫ СМ 1020-1/87 2-2 У
ТЕХНИЧЕСКИЕ ТРЕБОВАНИЯ СМ. 1020-1/87.2-2 ТТ
АРМАТУРА КЛАССОВ А-Ш, А-I ПО ГОСТ 5781-82

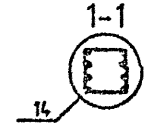

НАЧОТД	ГОРОЧОВ		
НКОНТР	САТИНК		
ГИП	САТИНК		
ПРОВЕРИЛ	ЛУКАШЕК		
РАЗРАБ.	МОЛОДЦОВА		

1.020-1/87.2-2 К087

КАРКАС ПРОСТРАНСТВЕННЫЙ КП-149 - КП-152 СБОРОЧНЫЙ ЧЕРТЕЖ

СТАДИЯ	ЛИСТ	ЛИСТОВ
Р		1

КиевЗНИИЭП

ФОРМАТ А3

САПР КиевЗНИИЭП
ОПЕРАТОР СИСТЕМЫ
МОЛОДЦОВА

Инв.№ подл. | Подпись и дата | Взам. инв.№

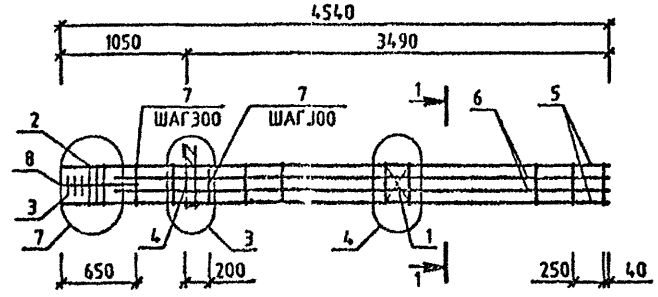

МАРКА	ПОЗ.	МАРКА АРМАТУРНОГО ИЗДЕЛИЯ	КОЛ. ШТ.	МАССА, КГ		ОБОЗНАЧЕНИЕ ДОКУМЕНТА 1.020-1/87.
				1 ШТ.	ВСЕГО	
КП-153	1	С-2	1	1.1	1.1	2-11 К01
	2	СКА-3	3	3.37	10.1	2-11 К02
	3	СКА-4	3	2.23	6.7	2-11 К03
	4	МН-7	1	12.95	12.95	2-11 К07
	5	Ø32 А-Ш L=4540	4	28.66	114.65	БЧ
	6	Ø32 А-Ш L=4090	4	25.82	103.29	БЧ
	7	ХМ-2	14	0.56	7.9	2-11 К11
	8	Ø8 А-I L=650	4	0.14	0.58	БЧ
				ИТОГО: 257.26		

УЗЛЫ СМ.1020-1/87.2-2 У
ТЕХНИЧЕСКИЕ ТРЕБОВАНИЯ СМ. 1.020-1/87.2-2 ТТ
АРМАТУРА КЛАССОВ А-Ш, А-I ПО ГОСТ 5781-82

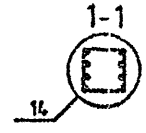

НАЧ.ОТД.	ГОРОХОВ		
Н.КОНТР.	СИТНИК		
ГИП	СИТНИК		
ПРОВЕРИЛ	ЛУКАШУК		
РАЗРАБ.	МОЛОДЦОВА		

1.020-1/87.2-2 К088

КАРКАС ПРОСТРАНСТВЕННЫЙ КП-153 СБОРОЧНЫЙ ЧЕРТЕЖ

СТАДИЯ	ЛИСТ	ЛИСТОВ
Р		1

КиевЗНИИЭП

САПР КиевЗНИИЭП
ОПЕРАТОР СИСТЕМЫ
МОЛОДЦОВА

ИНВ.№ ПОДЛ. | ПОДПИСЬ И ДАТА | ВЗАМ. ИНВ.№

ФОРМАТ А3

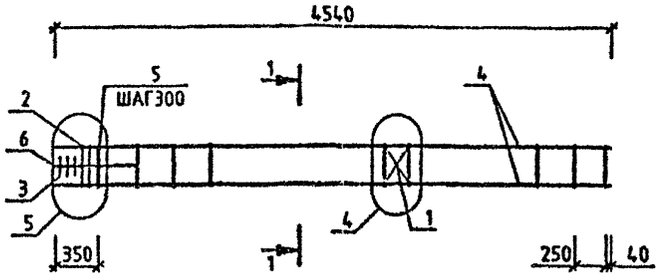

МАРКА	ПОЗ.	МАРКА АРМАТУРНОГО ИЗДЕЛИЯ	КОЛ. ШТ.	МАССА, КГ		ОБОЗНАЧЕНИЕ ДОКУМЕНТА 1.020-1/87.
				1 ШТ.	ВСЕГО	
КП-154	1	С-2	1	1.1	1.1	2-11 К01
	2	СКА-1	2	2.15	4.31	2-11 К02
	3	СКА-2	3	1.43	4.29	2-11 К03
	4	Ø20 А-Ш L=4540	4	11.2	44.79	БЧ
	5	ХМ-1	15	0.31	4.63	2-11 К11
	6	Ø6 А-I L=650	4	0.14	0 58	БЧ
				ИТОГО: 59.68		

МАРКА	ПОЗ.	МАРКА АРМАТУРНОГО ИЗДЕЛИЯ	КОЛ. ШТ.	МАССА, КГ		ОБОЗНАЧЕНИЕ ДОКУМЕНТА 1.020-1/87.
				1 ШТ.	ВСЕГО	
КП-155	1	С-2	1	1.1	1.1	2-11 К01
	2	СКА-3	2	3.37	6.73	2-11 К02
	3	СКА-4	3	2.23	6.7	2-11 К03
	4	Ø20 А-Ш L=4540	4	11.2	44.79	БЧ
	5	ХМ-1	15	0.31	4.63	2-11 К11
	6	Ø6 А-I L=650	4	0.14	0.58	БЧ
				ИТОГО: 64.52		

УЗЛЫ СМ 1.020-1/87 2-2 У
ТЕХНИЧЕСКИЕ ТРЕБОВАНИЯ СМ. 1.020-1/87.2-2 ТТ
АРМАТУРА КЛАССОВ А-Ш, А-I ПО ГОСТ 5781-82

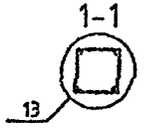

НАЧОТД	ГОРОХОВ		
Н.КОНТР	СИТНИК		
ГИП	СИТНИК		
ПРОВЕРИЛ	ЛУКАШУК		
РАЗРАБ.	МОЛОДЦОВА		

1.020-1/87.2-2 К089

КАРКАС ПРОСТРАНСТВЕННЫЙ КП-154, КП-155 СБОРОЧНЫЙ ЧЕРТЕЖ

СТАДИЯ	ЛИСТ	ЛИСТОВ
Р		1

КиевЗНИИЭП

ФОРМАТ А3

САПР КиевЗНИИЭП
МОЛОДЦОВА
ОПЕРАТОР СИСТЕМЫ
ИНВ.№ ПОДЛ. | ПОДПИСЬ И ДАТА | ВЗАИМ. ИНВ.№

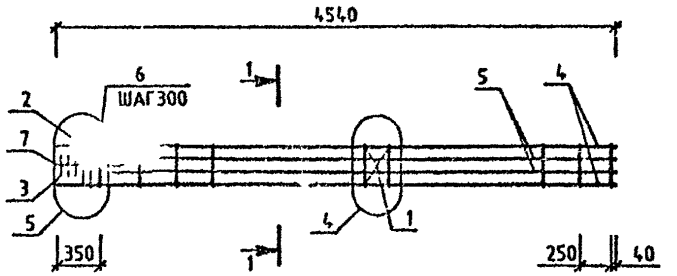

МАРКА	ПОЗ.	МАРКА АРМАТУРНОГО ИЗДЕЛИЯ	КОЛ. ШТ.	МАССА, КГ		ОБОЗНАЧЕНИЕ ДОКУМЕНТА 1.020-1/87.
				1 ШТ.	ВСЕГО	
КП-156	1	С-2	1	1.1	1.1	2-11 К01
	2	СКА-3	2	3.37	6.73	2-11 К02
	3	СКА-4	3	2.23	6.7	2-11 К03
	4	Ф20 А-Ш L=4540	4	11.2	44.79	БЧ
	5	Ф16 А-Ш L=4090	4	6.46	25.82	БЧ
	6	ХМ-1	15	0.31	4.63	2-11 К11
	7	Ф6 А-I L=650	4	0.14	0.58	БЧ
				ИТОГО: 90.34		
КП-157	1	С-2	1	1.1	1.1	2-11 К01
	2	СКА-3	2	3.37	6.73	2-11 К02
	3	СКА-4	3	2.23	6.7	2-11 К03
	4	Ф22 А-Ш L=4540	4	13.55	54.19	БЧ
	5	Ф22 А-Ш L=4090	4	12.2	48.82	БЧ
	6	ХМ-1	15	0.31	4.63	2-11 К11
	7	Ф8 А-I L=650	4	0.14	0.58	БЧ
				ИТОГО: 122.74		

МАРКА	ПОЗ.	МАРКА АРМАТУРНОГО ИЗДЕЛИЯ	КОЛ. ШТ.	МАССА, КГ		ОБОЗНАЧЕНИЕ ДОКУМЕНТА 1.020-1/87.
				1 ШТ.	ВСЕГО	
КП-158	1	С-2	1	1.1	1.1	2-11 К01
	2	СКА-3	2	3.37	6.73	2-11 К02
	3	СКА-4	3	2.23	6.7	2-11 К03
	4	Ф22 А-Ш L=4540	4	13.55	54.19	БЧ
	5	Ф25 А-Ш L=4090	4	15.76	63.04	БЧ
	6	ХМ-2	15	0.56	8.46	2-11 К11
	7	Ф6 А-I L=650	4	0.14	0.58	БЧ
				ИТОГО: 140.8		
КП-159	1	С-2	1	1.1	1.1	2-11 К01
	2	СКА-3	2	3.37	6.73	2-11 К02
	3	СКА-4	3	2.23	6.7	2-11 К03
	4	Ф22 А-Ш L=4540	4	13.55	54.19	БЧ
	5	Ф32 А-Ш L=4090	4	25.82	103.29	БЧ
	6	ХМ	15	0.56	8.46	2-11 К11
	7	Ф6 А-I L=650	4	0.14	0.58	БЧ
				ИТОГО: 181.04		

УЗЛЫ СМ 1020-1/87.2-2 Ч
ТЕХНИЧЕСКИЕ ТРЕБОВАНИЯ СМ. 1020-1/87.2-2 ТТ
АРМАТУРА КЛАССОВ А-Ш, А-I ПО ГОСТ 5781-82

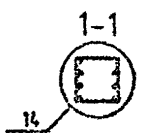

НАЧОТД	ГОРОХОВ		
НКОНТР	СИТНИК		
ГИП	СИТНИК		
ПРОВЕРИЛ	ЛУКАШУК		
РАЗРАБ.	МОЛОДЦОВА		

1.020-1/87.2-2 К090

КАРКАС ПРОСТРАНСТВЕННЫЙ КП-156 ÷ КП-159
СБОРОЧНЫЙ ЧЕРТЕЖ

СТАДИЯ	ЛИСТ	ЛИСТОВ
Р		1

КиевЗНИИЭП

ФОРМАТ А3

САПР КиевЗНИИЭП
ОПЕРАТОР СИСТЕМЫ
МОЛОДЦОВА
ПОДПИСЬ И ДАТА
ИНВ.№ ПОДЛ.
ВЗАМ. ИНВ.№

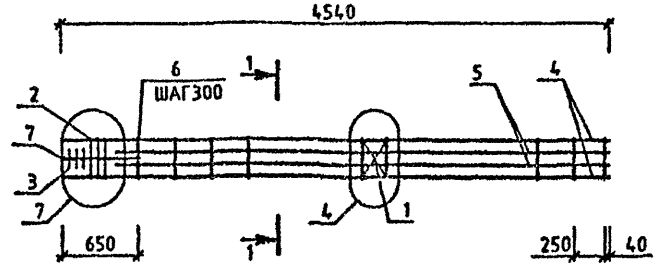

МАРКА	ПОЗ.	МАРКА АРМАТУРНОГО ИЗДЕЛИЯ	КОЛ. ШТ.	МАССА, КГ		ОБОЗНАЧЕНИЕ ДОКУМЕНТА 1.020-1/87.
				1 ШТ.	ВСЕГО	
КП-160	1	С-2	1	1.1	1.1	2-11 К01
	2	СКЛ-3	3	3.37	10.1	2-11 К02
	3	СКЛ-4	3	2.23	6.7	2-11 К03
	4	Ф32 А-Ш L=4540	4	28.66	114.65	БЧ
	5	Ф32 А-Ш L=4090	4	25.82	103.29	БЧ
	6	ХМ-2	14	0.56	7.9	2-11 К11
	7	Ф6 А-I L=650	4	0.14	0.56	БЧ
				ИТОГО: 244.31		

УЗЛЫ СМ 1.020-1/87.2-2 У
ТЕХНИЧЕСКИЕ ТРЕБОВАНИЯ СМ. 1.020-1/87.2-2 ТТ
АРМАТУРА КЛАССОВ А-Ш, А-I ПО ГОСТ 5781-82

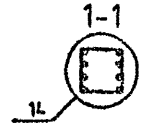

НАЧ.ОТД	ГОРОХОВ		
Н.КОНТР	СИТНИК		
ГИП	СИТНИК		
ПРОВЕРИЛ	ЛУКАШУК		
РАЗРАБ	МОЛОДЦОВА		

1.020-1/87.2-2 К091

КАРКАС ПРОСТРАНСТВЕННЫЙ КП-160 СБОРОЧНЫЙ ЧЕРТЕЖ

СТАДИЯ	ЛИСТ	ЛИСТОВ
Р		1

КиевЗНИИЭП

ФОРМАТ А3

САПР КиевЗНИИЭП
МОЛОДЦОВА
ОПЕРАТОР СИСТЕМЫ

ИНВ.№ ПОДЛ | ПОДПИСЬ И ДАТА | ВЗАМ.ИНВ.№

САПР КиевЗНИИЭП
МОЛОДЦОВА
ОПЕРАТОР СИСТЕМЫ
ИНВ.№ ПОДЛ. | ПОДПИСЬ И ДАТА | ВЗАМ. ИНВ.№

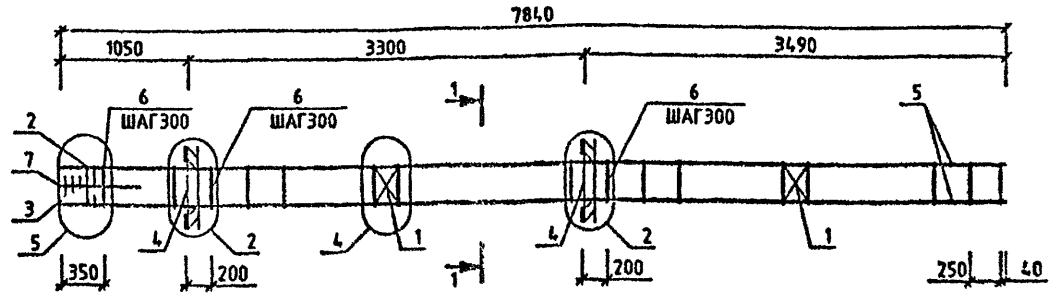

МАРКА	ПОЗ.	МАРКА АРМАТУРНОГО ИЗДЕЛИЯ	КОЛ. ШТ.	МАССА, КГ		ОБОЗНАЧЕНИЕ ДОКУМЕНТА 1.020-1/87.
				1 ШТ.	ВСЕГО	
КП-161	1	С-2	2	1.1	2.19	2-11 К01
	2	СКА-1	2	2.15	4.31	2-11 К02
	3	СКА-2	3	1.43	4.29	2-11 К03
	4	МН-6	2	15.1	30.2	2-11 К06
	5	Ф20 А-Ш L=7840	4	19.33	77.34	БЧ
	6	ХМ-1	26	0.31	8.02	2-11 К11
	7	Ф6 А-I L=650	4	0.14	0.58	БЧ
				ИТОГО: 126.92		
КП-162	1	С-2	2	1.1	2.19	2-11 К01
	2	СКА-3	2	3.37	6.73	2-11 К02
	3	СКА-4	3	2.23	6.7	2-11 К03
	4	МН-6	2	15.1	30.2	2-11 К06
	5	Ф20 А-Ш L=7840	4	19.33	77.34	БЧ
	6	ХМ-1	26	0.31	8.02	2-11 К11
	7	Ф6 А-I L=650	4	0.14	0.58	БЧ
				ИТОГО: 131.76		

МАРКА	ПОЗ.	МАРКА АРМАТУРНОГО ИЗДЕЛИЯ	КОЛ. ШТ.	МАССА, КГ		ОБОЗНАЧЕНИЕ ДОКУМЕНТА 1.020-1/87.
				1 ШТ.	ВСЕГО	
КП-163	1	С-2	2	1.1	2.19	2-11 К01
	2	СКА-3	2	3.37	6.73	2-11 К02
	3	СКА-4	3	2.23	6.7	2-11 К03
	4	МН-8	2	19.78	39.57	2-11 К08
	5	Ф20 А-Ш L=7840	4	19.33	77.34	БЧ
	6	ХМ-1	26	0.31	8.02	2-11 К11
	7	Ф6 А-I L=650	4	0.14	0.58	БЧ
				ИТОГО: 141.13		

УЗЛЫ СМ 1.020-1/87.2-2 У
ТЕХНИЧЕСКИЕ ТРЕБОВАНИЯ СМ 1.020-1/87.2-2 ТТ
АРМАТУРА КЛАССОВ А-Ш, А-I ПО ГОСТ 5781-82

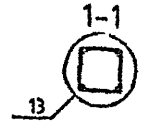

НАЧ.ОТД.	ГОРОХОВ	
Н.КОНТР.	СИТНИК	
ГИП	СИТНИК	
ПРОВЕРИЛ	ЛУКАШУК	
РАЗРАБ.	ИЛЬЧЕНКО	

1.020-1/87.2-2 К092

КАРКАС ПРОСТРАНСТВЕННЫЙ КП-161 - КП-163 СБОРОЧНЫЙ ЧЕРТЕЖ

СТАДИЯ	ЛИСТ	ЛИСТОВ
Р		1

КиевЗНИИЭП

ФОРМАТ А3

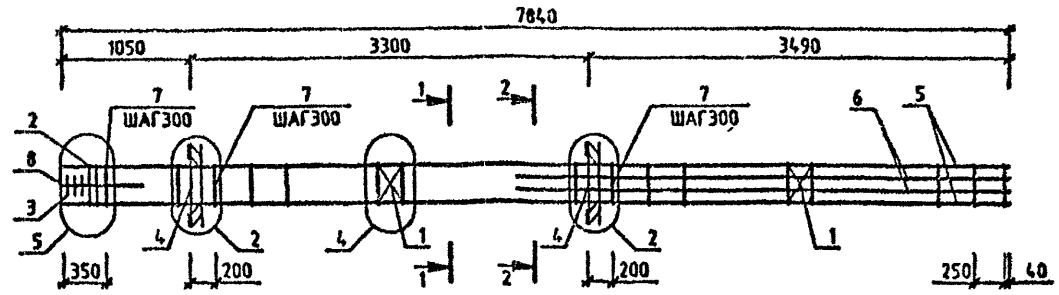

МАРКА	ПОЗ.	МАРКА АРМАТУРНОГО ИЗДЕЛИЯ	КОЛ. ШТ.	МАССА, КГ		ОБОЗНАЧЕНИЕ ДОКУМЕНТА 1.020-1/87.
				1 ШТ.	ВСЕГО	
КП-164	1	С-2	2	1.1	2.19	2-11 К01
	2	СКА-3	2	3.37	6.73	2-11 К02
	3	СКА-4	3	2.23	6.7	2-11 К03
	4	МН-8	2	15.1	30.2	2-11 К06
	5	Ø20 А-Ш L=7840	4	19.33	77.34	БЧ
	6	Ø20 А-Ш L=4090	4	10.09	40.35	БЧ
	7	ХМ-1	28	0.31	8.02	2-11 К11
	8	Ø6 А-I L=650	4	0.14	0.58	БЧ
				ИТОГО:	172.1	

УЗЛЫ СМ 1020-1/87 2-2 У
ТЕХНИЧЕСКИЕ ТРЕБОВАНИЯ СМ. 1020-1/87 2-2 ТТ
АРМАТУРА КЛАССОВ А-Ш, А-I ПО ГОСТ 5781-82

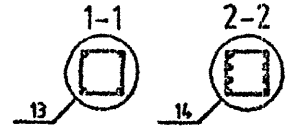

НАЧ.ОТД	ГОРОХОВ		
Н.КОНТР	СИТНИК		
ГИП	СИТНИК		
ПРОВЕРИЛ	ЛУКАШУК		
РАЗРАБ.	МОЛОДЦОВА		

1.020-1/87.2-2 К093

КАРКАС ПРОСТРАНСТВЕННЫЙ КП-164 СБОРОЧНЫЙ ЧЕРТЕЖ

СТАДИЯ	ЛИСТ	ЛИСТОВ
Р		1

КиевЗНИИЭП

ФОРМАТ А3

САПР КиевЗНИИЭП
ОПЕРАТОР СИСТЕМЫ МОЛОДЦОВА
ИНВ.№ ПОДЛ. | ПОДПИСЬ И ДАТА | ВЗАМ. ИНВ.№

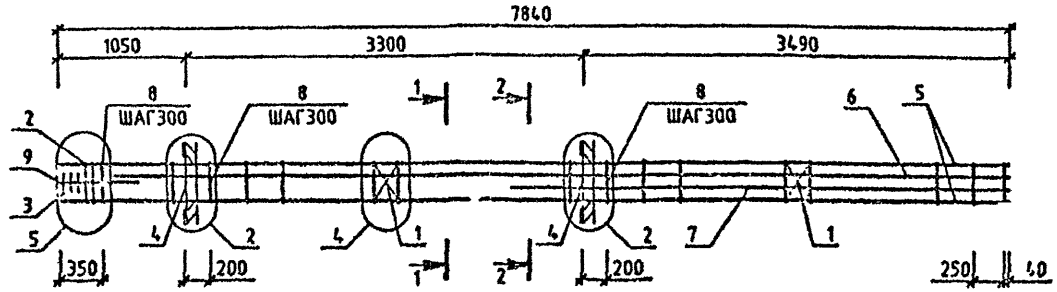

МАРКА	ПОЗ.	МАРКА АРМАТУРНОГО ИЗДЕЛИЯ	КОЛ. ШТ.	МАССА, КГ		ОБОЗНАЧЕНИЕ ДОКУМЕНТА 1.020-1/87.
				1 ШТ.	ВСЕГО	
КП-165	1	С-2	2	1.1	2.19	2-11 К01
	2	СКА-3	2	3.37	6.73	2-11 К02
	3	СКА-4	3	2.23	6.7	2-11 К03
	4	МН-8	2	15.1	30.2	2-11 К06
	5	Ø20 А-Ш L=7840	4	19.33	77.34	БЧ
	6	Ø28 А-Ш L=7390	2	35.72	71.44	БЧ
	7	Ø28 А-Ш L=4090	2	19.77	39.54	БЧ
	8	ХМ-2	26	0.56	14.67	2-11 К11
	9	Ø6 А-I L=650	4	0.14	0.58	БЧ
				ИТОГО: 249.39		

МАРКА	ПОЗ.	МАРКА АРМАТУРНОГО ИЗДЕЛИЯ	КОЛ. ШТ.	МАССА, КГ		ОБОЗНАЧЕНИЕ ДОКУМЕНТА 1.020-1/87.
				1 ШТ.	ВСЕГО	
КП-166	1	С-2	2	1.1	2.19	2-11 К01
	2	СКА-3	2	3.37	6.73	2-11 К02
	3	СКА-4	3	2.23	6.7	2-11 К03
	4	МН-8	2	19.78	39.57	2-11 К08
	5	Ø20 А-Ш L=7840	4	19.33	77.34	БЧ
	6	Ø40 А-Ш L=7390	2	72.9	145.8	БЧ
	7	Ø40 А-Ш L=4090	2	40.35	80.69	БЧ
	8	ХМ-3	26	0.91	23.56	2-11 К11
	9	Ø6 А-I L=650	4	0.14	0.58	БЧ
				ИТОГО: 333.18		

УЗЛЫ СМ 1.020-1/87 2-2 Ч
ТЕХНИЧЕСКИЕ ТРЕБОВАНИЯ СМ. 1.020-1/87 2-2 ТТ
АРМАТУРА КЛАССОВ А-Ш, А-I ПО ГОСТ 5781-82

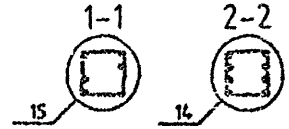

НАЧОТД	ГОРОХОВ		
Н.КОНТР	ОПЫХ		
ГИП	ОПЫХ		
ПРОВЕРИЛ	[illegible]		
РАЗРАБ.	МОЛОСНОВА		

1.020-1/67.2-2 К094

КАРКАС ПРОСТРАНСТВЕННЫЙ
КП-165, КП-166
СБОРОЧНЫЙ ЧЕРТЕЖ

СТАДИЯ	ЛИСТ	ЛИСТОВ
Р		1

КиевЗНИИЭП

ФОРМАТ А3

САПР КиевЗНИИЭП
ОПЕРАТОР СИСТЕМЫ МОЛОСНОВА
ИНВ.№ ПОДЛ. | ПОДПИСЬ И ДАТА | ВЗАМ. ИНВ.№

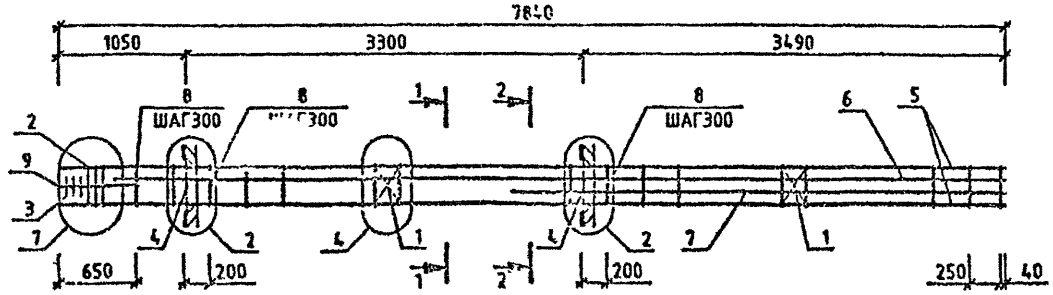

МАРКА	ПОЗ.	МАРКА АРМАТУРНОГО ИЗДЕЛИЯ	КОЛ. ШТ.	МАССА, КГ		ОБОЗНАЧЕНИЕ ДОКУМЕНТА 1.020-1/87.
				1 ШТ.	ВСЕГО	
КП-167	1	С-2	2	1.1	2.19	2-11 К01
	2	СКА-3	3	3.37	10.1	2-11 К02
	3	СКА-4	3	2.23	6.7	2-11 К03
	4	МН-6	2	15.1	30.2	2-11 К08
	5	Ф28 А-Ш L=7840	4	37.9	151.58	БЧ
	6	Ф32 А-Ш L=7390	2	46.66	93.31	БЧ
	7	Ф32 А-Ш L=4090	2	25.82	51.64	БЧ
	8	ХМ-2	25	0.56	14.11	2-11 К11
	9	Ф6 А-I L=650	4	0.14	0.58	БЧ
				ИТОГО:360.41		

МАРКА	ПОЗ.	МАРКА АРМАТУРНОГО ИЗДЕЛИЯ	КОЛ. ШТ.	МАССА, КГ		ОБОЗНАЧЕНИЕ ДОКУМЕНТА 1.020-1/87.
				1 ШТ.	ВСЕГО	
КП-168	1	С-2	2	1.1	2.19	2-11 К01
	2	СКА-3	3	3.37	10.1	2-11 К02
	3	СКА-4	3	2.23	6.7	2-11 К03
	4	МН-8	2	19.78	39.57	2-11 К08
	5	Ф32 А-Ш L=7840	4	49.5	197.99	БЧ
	6	Ф40 А-Ш L=7390	2	72.9	145.8	БЧ
	7	Ф40 А-Ш L=4090	2	40.35	80.69	БЧ
	8	ХМ-3	28	0.91	23.56	2-11 К11
	9	Ф6 А-I L=650	4	0.14	0.58	БЧ
				ИТОГО:507.17		

УЗЛЫ СМ.1020-1/87.2-2 У
ТЕХНИЧЕСКИЕ ТРЕБОВАНИЯ СМ. 1.020-1/87.2-2 ТТ
АРМАТУРА КЛАССОВ А-Ш, А-I ПО ГОСТ 5781-82

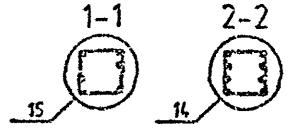

НАЧ.ОТД.	ГОРОХОВ	
Н.КОНТР.	СИТНИК	
ГИП	СИТНИК	
ПРОВЕРИЛ	ЛУКАШИК	
РАЗРАБ.	МОЛОДЦОВА	

1.020-1/87.2-2 К095

КАРКАС
ПРОСТРАНСТВЕННЫЙ
КП-167,КП-168
СБОРОЧНЫЙ ЧЕРТЕЖ

СТАДИЯ	ЛИСТ	ЛИСТОВ
Р		1

КиевЗНИИЭП

ФОРМАТ А3

МОЛОДЦОВА
ОПЕРАТОР СИСТЕМЫ
САПР КиевЗНИИЭП
ИНВ. № ПОДЛ. | ПОДПИСЬ И ДАТА | ВЗАМ. ИНВ. №

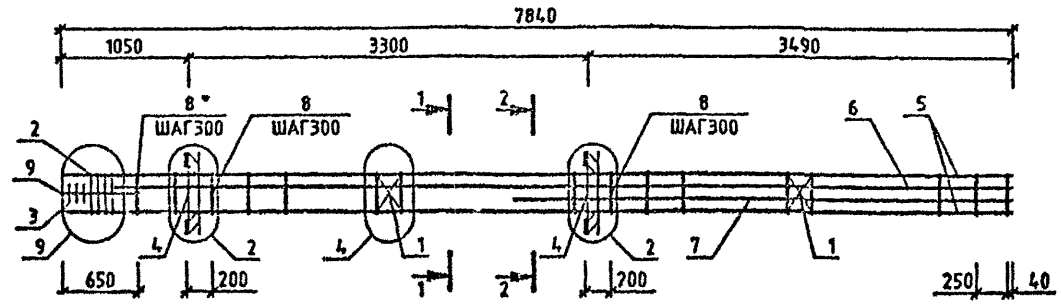

МАРКА	ПОЗ.	МАРКА АРМАТУРНОГО ИЗДЕЛИЯ	КОЛ. ШТ.	МАССА, КГ		ОБОЗНАЧЕНИЕ ДОКУМЕНТА 1.020-1/87.
				1 ШТ.	ВСЕГО	
КП-169	1	С-2	2	1.1	2.19	2-11 К01
	2	СКЛ-3	4	3.37	13.47	2-11 К02
	3	СКЛ-4	3	2.23	6.7	2-11 К03
	4	МН-6	2	15.1	30.2	2-11 К06
	5	Ø36 А-Ш L=7840	4	62.64	250.56	БЧ
	6	Ø28 А-Ш L=7390	2	35.72	71.44	БЧ
	7	Ø28 А-Ш L=4090	2	19.77	39.54	БЧ
	8	ХМ-3	25	0.91	22.66	2-11 К11
	9	Ø6 А-I L=650	4	0.14	0.58	БЧ
				ИТОГО:	437.35	

УЗЛЫ СМ 1.020-1/87.2-2 У
ТЕХНИЧЕСКИЕ ТРЕБОВАНИЯ СМ. 1.020-1/87.2-2 ТТ
АРМАТУРА КЛАССОВ А-Ш, А-I ПО ГОСТ 5781-82

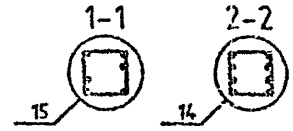

НАЧ.ОТД.	ГОРОХОВ		
Н.КОНТР.	ОЛТНИК		
ГИП	ОЛТНИК		
ПРОВЕРИЛ	ЛУКАШУК		
РАЗРАБ.	ИЗЛОДЦОВА		

1.020-1/87.2-2 К096

КАРКАС ПРОСТРАНСТВЕННЫЙ КП-169 СБОРОЧНЫЙ ЧЕРТЕЖ

СТАДИЯ	ЛИСТ	ЛИСТОВ
Р		1

КиевЗНИИЭП

ФОРМАТ А3

САПР КиевЗНИИЭП
ОПЕРАТОР СИСТЕМЫ
ИЗЛОДЦОВА
ИНВ.№ ПОДЛ. | ПОДПИСЬ И ДАТА | ВЗАМ.ИНВ.№

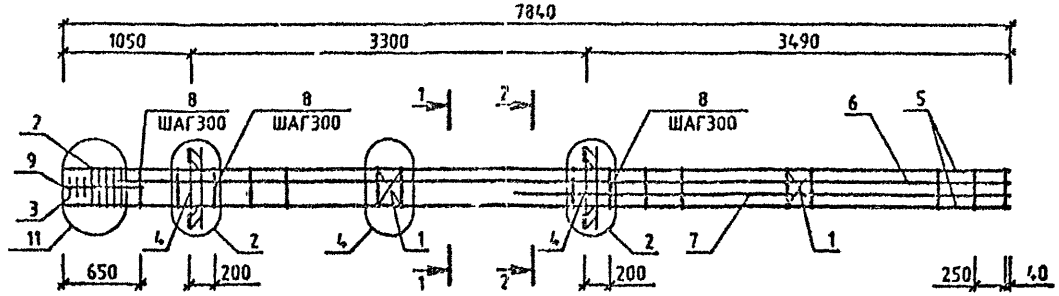

МАРКА	ПОЗ.	МАРКА АРМАТУРНОГО ИЗДЕЛИЯ	КОЛ. ШТ.	МАССА, КГ		ОБОЗНАЧЕНИЕ ДОКУМЕНТА 1.020-1/87.
				1 ШТ.	ВСЕГО	
КП-170	1	С-2	2	1.1	2.19	2-11 К01
	2	СКА-3	5	3.37	16.83	2-11 К02
	3	СКА-4	3	2.23	6.7	2-11 К03
	4	МН-6	2	15.1	30.2	2-11 К06
	5	Ф40 А-Ш L=7840	4	77.34	309.35	БЧ
	6	Ф32 А-Ш L=7330	2	46.66	93.31	БЧ
	7	Ф32 А-Ш L=4090	2	25.82	51.64	БЧ
	8	ХМ-3	25	0.91	22.66	2-11 К11
	9	Ф6 А-I L=650	4	0.14	0.58	БЧ
				ИТОГО: 533.46		

УЗЛЫ СМ.1020-1/87.2-2 У
ТЕХНИЧЕСКИЕ ТРЕБОВАНИЯ СМ. 1.020-1/87.2-2 ТТ
АРМАТУРА КЛАССОВ А-Ш, А-I ПО ГОСТ 5781-82

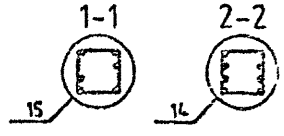

НАЧ.ОТД.	ГОРОХОВ		
Н.КОНТР.	СИТНИК		
ГИП	СИТНИК		
ПРОВЕРИЛ	ЛЕКАЧЕК		
ГАЗРАБ.	МОЛОДЦОВА		

1.020-1/87.2-2 К097

КАРКАС ПРОСТРАНСТВЕННЫЙ КП-170 СБОРОЧНЫЙ ЧЕРТЕЖ

СТАДИЯ	ЛИСТ	ЛИСТОВ
Р		1

КиевЗНИИЭП

ФОРМАТ А3

МОЛОДЦОВА
ОПЕРАТОР СИСТЕМЫ
САПР КиевЗНИИЭП
ИНВ № ПОДЛ. | ПОДПИСЬ И ДАТА | ВЗАМ. ИНВ №

САПР КиевЗНИИЭП
ОПЕРАТОР СИСТЕМЫ
МОЛОДЦОВА
ВЗАМ. 1-3 №
ПОДПИСЬ И ДАТА
ИНВ. № ПОДЛ.

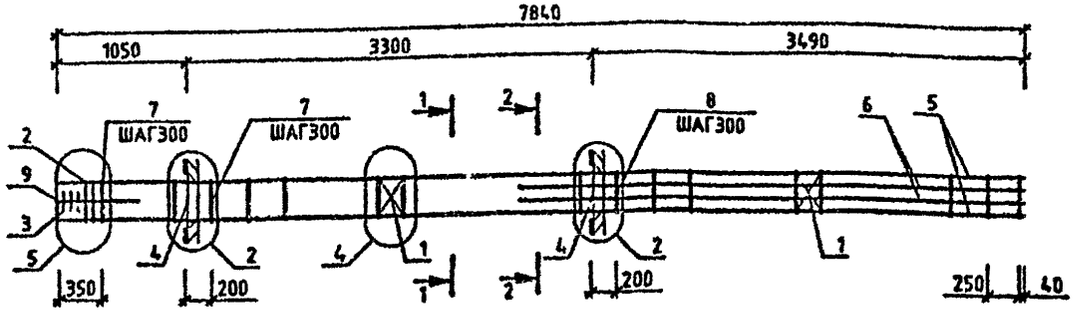

МАРКА	ПОЗ.	МАРКА АРМАТУРНОГО ИЗДЕЛИЯ	КОЛ. ШТ.	МАССА, КГ		ОБОЗНАЧЕНИЕ ДОКУМЕНТА 1.020-1/87.
				1 ШТ.	ВСЕГО	
КП-171	1	С-2	2	1.1	2.19	2-11 К01
	2	СКА-3	2	3.37	6.73	2-11 К02
	3	СКА-4	3	2.23	6.7	2-11 К03
	4	МН-8	2	19.78	39.57	2-11 К08
	5	⌀20 А-М L=7840	4	19.33	77.34	БЧ
	6	⌀28 А-М L=4090	4	19.77	79.08	БЧ
	7	ХМ-1	12	0.31	3.7	2-11 К11
	8	ХМ-2	14	0.56	7.9	2-11 К11
	9	⌀6 А-I L=650	4	0.14	0.58	БЧ
				ИТОГО:	223.78	

УЗЛЫ СМ 1020-1/87 2-2 У
ТЕХНИЧЕСКИЕ ТРЕБОВАНИЯ СМ. 1020-1/87 2-2 ТТ
АРМАТУРА КЛАССОВ А-III, А-I ПО ГОСТ 5781-82

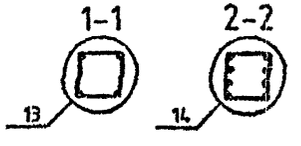

НАЧОТД	ГОРОХОВ		
НКОНТР	СИТНИК		
ГИП	СИТНИК		
ПРОВЕРИЛ	ЛУКАШЕК		
РАЗРАБ	МОЛОДЦОВА		

1.020-1/87.2-2 К098

КАРКАС ПРОСТРАНСТВЕННЫЙ КП-171 СБОРОЧНЫЙ ЧЕРТЕЖ

СТАДИЯ	ЛИСТ	ЛИСТОВ
Р		1

КиевЗНИИЭП

ФОРМАТ А3

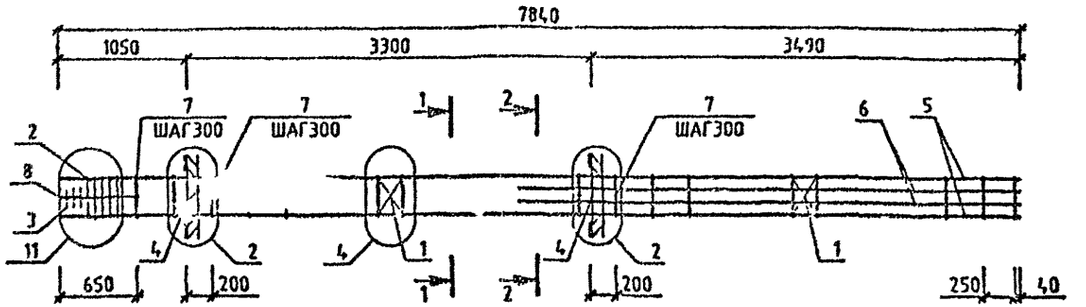

МАРКА	ПОЗ.	МАРКА АРМАТУРНОГО ИЗДЕЛИЯ	КОЛ. ШТ.	МАССА, КГ		ОБОЗНАЧЕНИЕ ДОКУМЕНТА 1.020-1/87.
				1 ШТ.	ВСЕГО	
КП-172	1	С-2	2	1.1	2.19	2-11 К01
	2	СКА-3	5	3.37	16.83	2-11 К02
	3	СКА-4	3	2.23	6.7	2-11 К03
	4	МН-8	2	19.78	39.57	2-11 К08
	5	Ф40 А-Ш L=7840	4	77.34	309.35	БЧ
	6	Ф40 А-Ш L=7390	4	72.9	291.6	БЧ
	7	ХМ-3	25	0.91	22.66	2-11 К11
	8	Ф6 А-I L=650	4	0.14	0.58	БЧ
				ИТОГО:689.47		

УЗЛЫ СМ.1020-1/87 2-2 У
ТЕХНИЧЕСКИЕ ТРЕБОВАНИЯ СМ. 1.020-1/87 2-2 ТТ
АРМАТУРА КЛАССОВ А-Ш, А-I ПО ГОСТ 5781-82

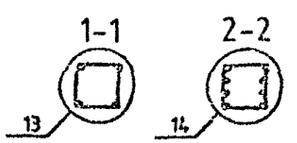

НАЧОТД	ГОРОХОВ		
НКОНТР	СИТНИК		
ГИП	СИТНИК		
ПРОВЕРИЛ	[illegible]		
РАЗРАБ.	[illegible]		

1.020-1/87.2-2 К099

КАРКАС ПРОСТРАНСТВЕННЫЙ КП-172 СБОРОЧНЫЙ ЧЕРТЕЖ

СТАДИЯ	ЛИСТ	ЛИСТОВ
Р		1

КиевЗНИИЭП

ФОРМАТ А3

МОЛОДЦОВА
ОПЕРАТОР СИСТЕМЫ
САПР КиевЗНИИЭП
ИНВ.№ ПОДЛ. | ПОДПИСЬ И ДАТА | ВЗАМ. ИНВ.

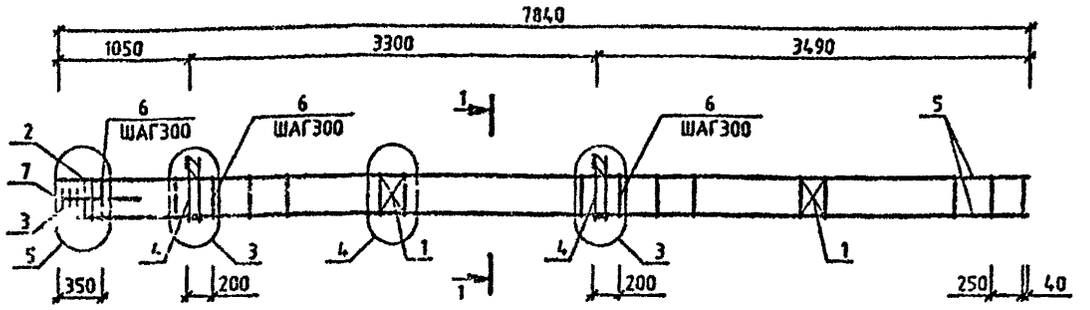

МАРКА	ПОЗ.	МАРКА АРМАТУРНОГО ИЗДЕЛИЯ	КОЛ. ШТ.	МАССА, КГ		ОБОЗНАЧЕНИЕ ДОКУМЕНТА 1.020-1/87.
				1 ШТ.	ВСЕГО	
КП-173	1	С-2	2	1.1	2.19	2-11 К01
	2	СКА-1	2	2.15	4.31	2-11 К02
	3	СКА-2	3	1.43	4.29	2-11 К03
	4	МН-5	2	9.35	18.71	2-11 К05
	5	920 А-Ш L=7840	4	19.33	77.34	БЧ
	6	ХМ-1	26	0.31	8.02	2-11 К11
	7	96 А-I L=650	4	0.14	0.58	БЧ
				ИТОГО: 115.44		
КП-174	1	С-2	2	1.1	2.19	2-11 К01
	2	СКА-3	2	3.37	6.73	2-11 К02
	3	СКА-4	3	2.23	6.7	2-11 К03
	4	МН-6	2	9.35	18.71	2-11 К05
	5	920 А-Ш L=7840	4	19.33	77.34	БЧ
	6	ХМ-1	26	0.31	8.02	2-11 К11
	7	96 А-I L=650	4	0.14	0.58	БЧ
				ИТОГО: 120.27		

МАРКА	ПОЗ.	МАРКА АРМАТУРНОГО ИЗДЕЛИЯ	КОЛ. ШТ.	МАССА, КГ		ОБОЗНАЧЕНИЕ ДОКУМЕНТА 1.020-1/87.
				1 ШТ.	ВСЕГО	
КП-175	1	С-2	2	1.1	2.19	2-11 К01
	2	СКА-3	2	3.37	6.73	2-11 К02
	3	СКА-4	3	2.23	6.7	2-11 К03
	4	МН-7	2	12.95	25.91	2-11 К07
	5	920 А-Ш L=7840	4	19.33	77.34	БЧ
	6	ХМ-1	26	0.31	8.02	2-11 К11
	7	96 А-I L=650	4	0.14	0.58	БЧ
				ИТОГО: 127.47		

УЗЛЫ СМ 1020-1/87 2-2 У
ТЕХНИЧЕСКИЕ ТРЕБОВАНИЯ СМ. 1020-1/87.2-2 ТТ
АРМАТУРА КЛАССОВ А-Ш, А-I ПО ГОСТ 5781-82

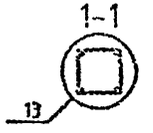

НАЧОТД	ГОРОХОВ		
НКОНТР	СИТНИК		
ГИП	СИТНИК		
ПРОВЕРИЛ	ЛЕКАШУК		
РАЗРАБ	ЗАГОРОДА		

1.020-1/87.2-2 К100

КАРКАС ПРОСТРАНСТВЕННЫЙ КП-173 - КП-175 СБОРОЧНЫЙ ЧЕРТЕЖ

СТАДИЯ	ЛИСТ	ЛИСТОВ
Р		4

КиевЗНИИЭП

ФОРМАТ А3

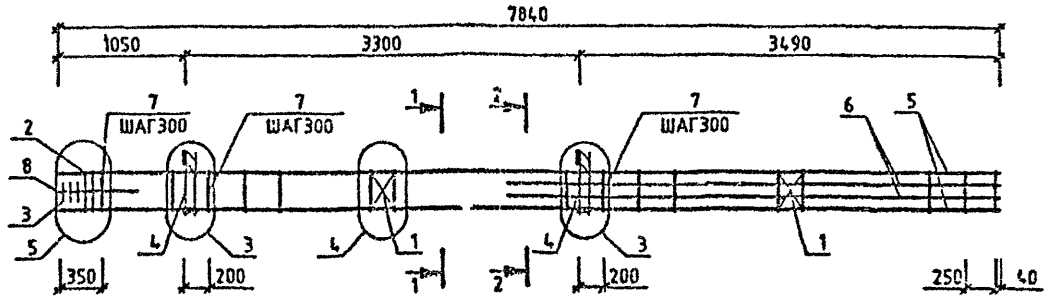

МАРКА	ПОЗ.	МАРКА АРМАТУРНОГО ИЗДЕЛИЯ	КОЛ. ШТ.	МАССА, КГ		ОБОЗНАЧЕНИЕ ДОКУМЕНТА 1.020-1/87.
				1 ШТ.	ВСЕГО	
КП-176	1	С-2	2	1.1	2.19	2-11 К01
	2	СКА-3	2	3.37	6.73	2-11 К02
	3	СКА-4	3	2.23	6.7	2-11 К03
	4	МН-5	2	9.35	18.71	2-11 К05
	5	Ø20 А-Ш L=7840	4	19.33	77.34	БЧ
	6	Ø16 А-Ш L=4090	4	6.46	25.82	БЧ
	7	ХМ-1	26	0.31	8.02	2-11 К11
	8	Ø6 А-I L=650	4	0.14	0.58	БЧ
				ИТОГО: 146.09		

МАРКА	ПОЗ.	МАРКА АРМАТУРНОГО ИЗДЕЛИЯ	КОЛ. ШТ.	МАССА, КГ		ОБОЗНАЧЕНИЕ ДОКУМЕНТА 1.020-1/87.
				1 ШТ.	ВСЕГО	
КП-177	1	С-2	2	1.1	2.19	2-11 К01
	2	СКА-3	2	3.37	6.73	2-11 К02
	3	СКА-4	3	2.23	6.7	2-11 К03
	4	МН-5	2	9.35	10.71	2-11 К05
	5	Ø22 А-Ш L=7840	4	23.39	93.58	БЧ
	6	Ø22 А-Ш L=4090	4	12.2	48.82	БЧ
	7	ХМ-1	26	0.31	8.02	2-11 К11
	8	Ø6 А-I L=650	4	0.14	0.58	БЧ
				ИТОГО: 185.33		

УЗЛЫ СМ 1.020-1/87.2-2 У
ТЕХНИЧЕСКИЕ ТРЕБОВАНИЯ СМ. 1.020-1/87.2-2 ТТ
АРМАТУРА КЛАССОВ А-Ш, А-I ПО ГОСТ 5781-82

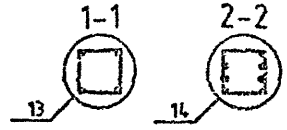

НАЧОТД	ГОРОУСЗ		
Н.КОНТР	СИТНИК		
ГИП	СИТНИК		
ПРОВЕРИЛ	ЛУКАШУК		
РАЗРАБ	ГОРОУСЗ		

1.020-1/87.2-2 К101

КАРКАС ПРОСТРАНСТВЕННЫЙ КП-176, КП-177 СБОРОЧНЫЙ ЧЕРТЕЖ

СТАДИЯ	ЛИСТ	ЛИСТОВ
Р		1

КиевЗНИИЭП

ФОРМАТ А3

САПР КиевЗНИИЭП | ОПЕРАТОР СИСТЕМЫ МОЛОДЦОВА | ИНВ.№ ПОДЛ. | ПОДПИСЬ И ДАТА | ВЗАМ.ИНВ.№

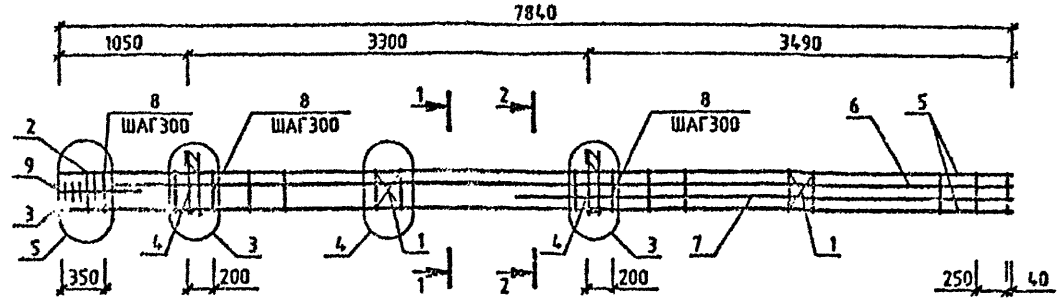

МАРКА	ПОЗ.	МАРКА АРМАТУРНОГО ИЗДЕЛИЯ	КОЛ. ШТ.	МАССА, КГ		ОБОЗНАЧЕНИЕ ДОКУМЕНТА 1.020-1/87.
				1 ШТ.	ВСЕГО	
КП-178	1	С-2	2	1.1	2.19	2-11 К01
	2	СКА-3	2	3.37	6.73	2-11 К02
	3	СКА-4	3	2.23	6.7	2-11 К03
	4	МН-5	2	9.35	18.71	2-11 К05
	5	Ø25 А-III L=7840	4	30.21	120.84	БЧ
	6	Ø25 А-III L=7390	2	28.48	56.95	БЧ
	7	Ø25 А-III L=4090	2	15.76	31.52	БЧ
	8	ХМ-2	26	0.56	14.67	2-11 К11
	9	Ø6 А-I L=650	4	0.14	0.58	БЧ
				ИТОГО: 258.89		

МАРКА	ПОЗ.	МАРКА АРМАТУРНОГО ИЗДЕЛИЯ	КОЛ. ШТ.	МАССА, КГ		ОБОЗНАЧЕНИЕ ДОКУМЕНТА 1.020-1/87.
				1 ШТ.	ВСЕГО	
КП-179	1	С-2	2	1.1	2.19	2-11 КС1
	2	СКА-3	2	3.37	6.73	2-11 К02
	3	СКА-4	3	2.23	6.7	2-11 К03
	4	МН-7	2	12.95	25.91	2-11 К07
	5	Ø22 А-III L=7840	4	23.39	93.58	БЧ
	6	Ø32 А-III L=7390	2	46.66	93.31	БЧ
	7	Ø32 А-III L=4090	2	25.82	51.64	БЧ
	8	ХМ-2	26	0.56	14.67	2-11 К11
	9	Ø6 А-I L=650	4	0.14	0.58	БЧ
				ИТОГО: 295.31		

УЗЛЫ СМ.1.020-1/87.2-2 У
ТЕХНИЧЕСКИЕ ТРЕБОВАНИЯ СМ. 1.020-1/87.2-2 ТТ
АРМАТУРА КЛАССОВ А-III, А-I ПО ГОСТ 5781-82

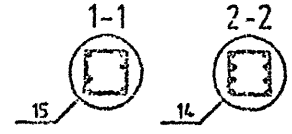

НАЧОТД.	ГОРОХОВ		
Н.КОНТР.	СИТНИК		
ГИП	СИТНИК		
ПРОВЕРИЛ	ДЖАНИК		
РАЗРАБ.	МОЛОДЦОВА		

1.020-1/87.2-2 К102

КАРКАС ПРОСТРАНСТВЕННЫЙ КП-178,КП-179 СБОРОЧНЫЙ ЧЕРТЕЖ

СТАДИЯ	ЛИСТ	ЛИСТОВ
Р		1

КиевЗНИИЭП

ФОРМАТ А3

САПР КиевЗНИИЭП — ОПЕРАТОР СИСТЕМЫ — МОЛОДЦОВА

ИНВ.№ ПОДЛ. | ПОДПИСЬ И ДАТА | ВЗАИМ. ИНВ.№

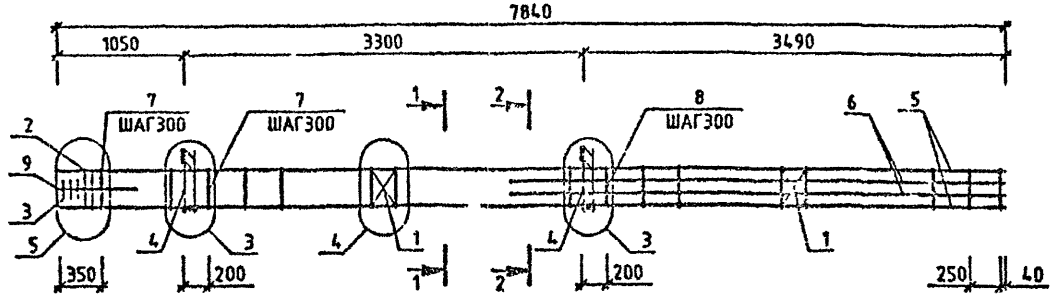

МАРКА	ПОЗ.	МАРКА АРМАТУРНОГО ИЗДЕЛИЯ	КОЛ. ШТ.	МАССА, КГ		ОБОЗНАЧЕНИЕ ДОКУМЕНТА 1.020-1/87.
				1 ШТ.	ВСЕГО	
КП-180	1	С-2	2	1.1	2.19	2-11 К01
	2	СКА-3	2	3.37	6.73	2-11 К02
	3	СКА-4	3	2.23	6.7	2-11 К03
	4	МН-7	2	12.95	25.91	2-11 К07
	5	Ф22 А-Ш L=7040	4	23.39	93.56	БЧ
	6	Ф25 А-Ш L=4090	4	15.76	63.04	БЧ
	7	ХМ-1	12	0.31	3.7	2-11 К11
	8	ХМ-2	14	0.56	7.9	2-11 К11
	9	Ф8 А-I L=650	4	0.14	0.58	БЧ
				ИТОГО: 210.33		

УЗЛЫ СМ 1.020-1/87.2-2 У
ТЕХНИЧЕСКИЕ ТРЕБОВАНИЯ СМ. 1.020-1/87.2-2 ТТ
АРМАТУРА КЛАССОВ А-Ш, А-I ПО ГОСТ 5781-82

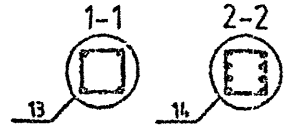

НАЧОТД	ГОРОХОВ		
НКОНТР	СИНИК		
ГИП	СИНИК		
ПРОВЕРИЛ	ЛУКАШЕК		
РАЗРАБ	КОЛОМИЕЦ		

1.020-1/87.2-2 К103

КАРКАС ПРОСТРАНСТВЕННЫЙ КП-180 СБОРОЧНЫЙ ЧЕРТЕЖ

СТАДИЯ	ЛИСТ	ЛИСТОВ
		1

КиевЗНИИЭП

ФОРМАТ А3

МОЛОДЦОВА
ОПЕРАТОР СИСТЕМЫ
САПР КиевЗНИИЭП
ИНВ.№ ПОДЛ. | ПОДПИСЬ И ДАТА | ВЗАМ. ИНВ.№

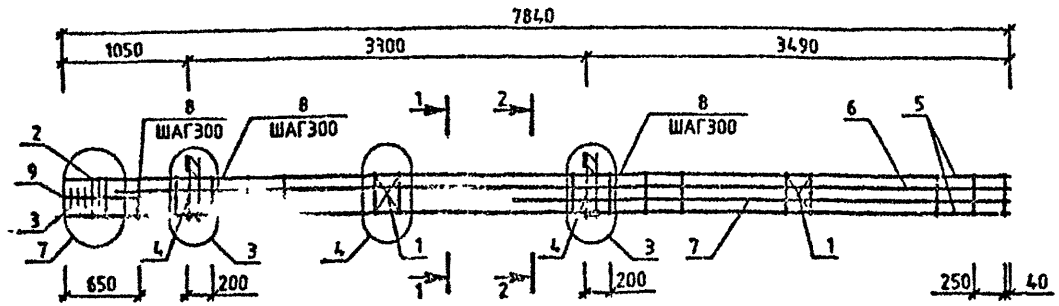

МАРКА	ПОЗ.	МАРКА АРМАТУРНОГО ИЗДЕЛИЯ	КОЛ. ШТ.	МАССА, КГ		ОБОЗНАЧЕНИЕ ДОКУМЕНТА 1.020-1/87.
				1 ШТ.	ВСЕГО	
КП-181	1	С-2	2	1.1	2.19	2-11 К01
	2	СКА-3	3	3.37	10.1	2-11 К02
	3	СКА-4	3	2.23	6.7	2-11 К03
	4	МН-7	2	12.95	25.91	2-11 К07
	5	Ф32 А-Ш L=7840	4	49.5	197.99	БЧ
	6	Ф32 А-Ш L=7390	2	46.66	93.31	БЧ
	7	Ф32 А-Ш L=4090	2	25.82	51.64	БЧ
	8	ХМ-2	25	0.56	14.11	2-11 К11
	9	Ф6 А-I L=650	4	0.14	0.5[illegible]	БЧ
				ИТОГО:	402.52	

УЗЛЫ СМ.1020-1/87.2-2 У
ТЕХНИЧЕСКИЕ ТРЕБОВАНИЯ СМ. 1020-1/87.2-2 ТТ
АРМАТУРА КЛАССОВ А-Ш, А-I ПО ГОСТ 5781-82

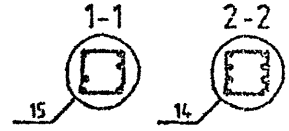

НАЧ.ОТД.	ГОРОДОВ	
Н.КОНТР.	СИТНИК	
ГИП	СИТНИК	
ПРОВЕРИЛ	[illegible]	
РАЗРАБ.	МОЛОДЦОВА	

1.020-1/87.2-2 К104

КАРКАС ПРОСТРАНСТВЕННЫЙ КП-181 СБОРОЧНЫЙ ЧЕРТЕЖ

СТАДИЯ	ЛИСТ	ЛИСТОВ
Р		1

КиевЗНИИЭП

ФОРМАТ А3

САПР КиевЗНИИЭП | ОПЕРАТОР СИСТЕМЫ | МОЛОДЦОВА

ИНВ № ПОДЛ | ПОДПИСЬ И ДАТА | ВЗАМ. ИНВ №

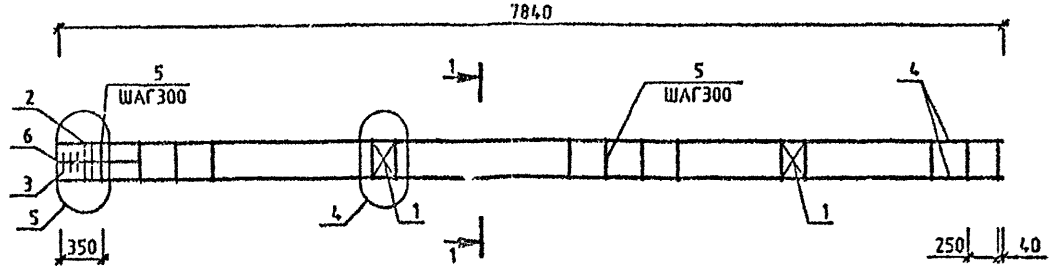

МАРКА	ПОЗ.	МАРКА АРМАТУРНОГО ИЗДЕЛИЯ	КОЛ. ШТ.	МАССА, КГ		ОБОЗНАЧЕНИЕ ДОКУМЕНТА 1.020-1/87.
				1 ШТ.	ВСЕГО	
КП-182	1	С-2	2	1.1	2.19	2-11 К01
	2	СКА-1	2	2.15	4.31	2-11 К02
	3	СКА-2	3	1.43	4.29	2-11 К03
	4	Ø20 А-Ш L=7840	4	19.33	77.34	БЧ
	5	ХМ-1	26	0.31	8.02	2-11 К11
	6	Ø6 А-I L=650	4	0.14	0.58	БЧ
				ИТОГО: 96.73		

МАРКА	ПОЗ.	МАРКА АРМАТУРНОГО ИЗДЕЛИЯ	КОЛ. ШТ.	МАССА, КГ		ОБОЗНАЧЕНИЕ ДОКУМЕНТА 1.020-1/87.
				1 ШТ.	ВСЕГО	
КП-183	1	С-2	2	1.1	2.19	2-11 К01
	2	СКА-3	2	3.37	6.73	2-11 К02
	3	СКА-4	3	2.23	6.7	2-11 К03
	4	Ø20 А-Ш L=7840	4	19.33	77.34	БЧ
	5	ХМ-1	26	0.31	8.02	2-11 К11
	6	Ø6 А-I L=650	4	0.14	0.58	БЧ
				ИТОГО: 101.56		

УЗЛЫ СМ.1020-1/87.2-2 У
ТЕХНИЧЕСКИЕ ТРЕБОВАНИЯ СМ. 1020-1/87.2-2 ТТ
АРМАТУРА КЛАССОВ А-Ш, А-I ПО ГОСТ 5781-82

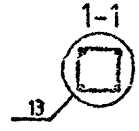

НАЧОТД	ГОРОХОВ	
Н.КОНТР	СИТНИК	
ГИП	СИТНИК	
ПРОВЕРИЛ	ЛУКАШУК	
РАЗРАБ.	КОЛОДЦОВА	

1.020-1/87.2-2 К105

КАРКАС ПРОСТРАНСТВЕННЫЙ КП-182,КП-183 СБОРОЧНЫЙ ЧЕРТЕЖ

СТАДИЯ	ЛИСТ	ЛИСТОВ
Р		1

КиевЗНИИЭП

САПР КиевЗНИИЭП | ОПЕРАТОР СИСТЕМЫ КОЛОДЦОВА

ИНВ.№ ПОДЛ. | ПОДПИСЬ И ДАТА | ВЗАМ. ИНВ.№

FORMAT A3

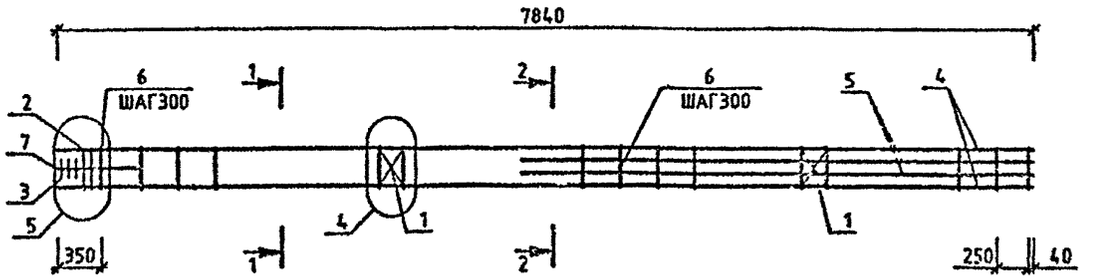

МАРКА	ПОЗ.	МАРКА АРМАТУРНОГО ИЗДЕЛИЯ	КОЛ. ШТ.	МАССА, КГ		ОБОЗНАЧЕНИЕ ДОКУМЕНТА 1.020-1/87.
				1 ШТ.	ВСЕГО	
КП-184	1	С-2	2	1.1	2.19	2-11 К01
	2	СКА-3	2	3.37	6.73	2-11 К02
	3	СКА-4	3	2.23	6.7	2-11 К03
	4	Ф20 А-Ш L=7840	4	19.33	77.34	БЧ
	5	Ф16 А-Ш L=4090	4	6.46	25.82	БЧ
	6	УМ-1	26	0.31	8.02	2-11 К11
	7	Ф6 А-I L=650	4	0.14	0.56	БЧ
				ИТОГО: 127.38		

МАРКА	ПОЗ.	МАРКА АРМАТУРНОГО ИЗДЕЛИЯ	КОЛ. ШТ.	МАССА, КГ		ОБОЗНАЧЕНИЕ ДОКУМЕНТА 1.020-1/87.
				1 ШТ.	ВСЕГО	
КП-185	1	С-2	2	1.1	2.19	2-11 К01
	2	СКА-3	2	3.37	6.73	2-11 К02
	3	СКА-4	3	2.23	6.7	2-11 К03
	4	Ф22 А-Ш L=7840	4	23.39	93.56	БЧ
	5	Ф22 А-Ш L=4090	4	12.2	48.82	БЧ
	6	УМ-1	26	0.31	8.02	2-11 К11
	7	Ф6 А-I L=650	4	0.14	0.56	БЧ
				ИТОГО: 166.62		

УЗЛЫ СМ 1020-1/87 2-2 У
ТЕХНИЧЕСКИЕ ТРЕБОВАНИЯ СМ 1020-1/87 2-2 ТТ
АРМАТУРА КЛАССОВ А-Ш, А-I ПО ГОСТ 5781-82

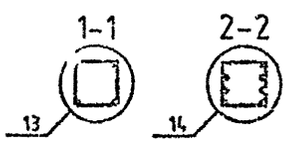

НАЧ.ОТД.	ГОРДЕЕВ		
Н.КОНТР.	СИТНИК		
ГИП	СИТНИК		
ПРОВЕРИЛ	ЛЫКОВ		
РАЗРАБ.	ИВАНОВА		

1.020-1/87.2-2 К106

КАРКАС ПРОСТРАНСТВЕННЫЙ КП-184, КП-185 СБОРОЧНЫЙ ЧЕРТЕЖ

СТАДИЯ	ЛИСТ	ЛИСТОВ
Р		1

КиевЗНИИЭП

ФОРМАТ А3

САПР КиевЗНИИЭП
ИЗМЕНЕНИЯ ПРОВЕЛ ЛЕОНТЬЕВА
ОПЕРАТОР СИСТЕМЫ
ГОРДЕЕВ И ДАТА
ИНВ. № ПОДЛ. | ВЗАИМ. ИНВ. №

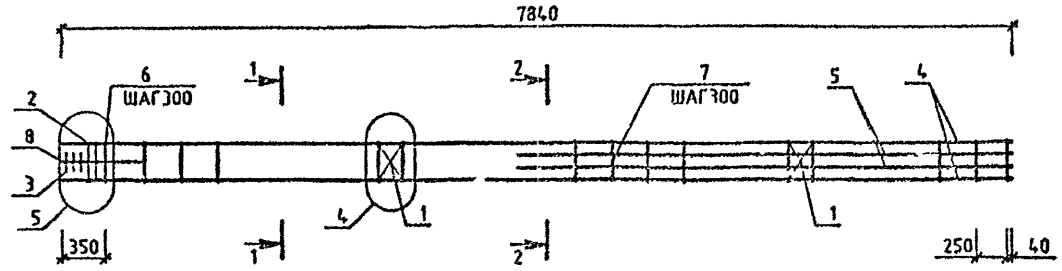

МАРКА	ПОЗ.	МАРКА АРМАТУРНОГО ИЗДЕЛИЯ	КОЛ. ШТ.	МАССА, КГ		ОБОЗНАЧЕНИЕ ДОКУМЕНТА 1 020-1/87.
				1 ШТ.	ВСЕГО	
КП-186	1	С-2	2	1.1	2.19	2-11 К01
	2	СКА-3	2	3.37	6 73	2-11 К02
	3	СКА-4	3	2.23	6.7	2-11 К03
	4	922 А-Ш L=7840	4	23 39	93.58	ЧЕРТ.
	5	925 А-Ш L=4080	4	15.76	63.04	ЧЕРТ.
	6	ХМ-1	12	0.31	3.7	2-11 К11
	7	ХМ-2	14	0.56	7.9	2-11 К11
	8	96 А-I L=650	4	0.14	0.58	ЧЕРТ.
				ИТОГО: 164.42		

УЗЛЫ СМ 1020-1/87 2-2 У
ТЕХНИЧЕСКИЕ ТРЕБОВАНИЯ СМ 1020-1/87 2-2 ТТ
АРМАТУРА КЛАССОВ А-Ш, А-I ПО ГОСТ 5781-82

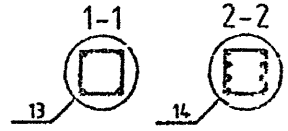

НАЧ.ОТД.	ГОРОХОВ		
НАЧ. ГР.	СИТНИК		
Н.КОНТР.	ЦИТЛИК		
ПРОВЕРИЛ	ЛЫКАШУК		
РАЗРАБ.	МОЛОДЦОВ		

1.020-1/87.2-2 К107

КАРКАС ПРОСТРАНСТВЕННЫЙ КП-186 СБОРОЧНЫЙ ЧЕРТЕЖ

СТАД.	ЛИСТ	ЛИСТОВ
Р		1

КиевЗНИИЭП

ФОРМАТ А3

МОЛОДЦОВА
ОПЕРАТОР СИСТЕМЫ
САПР КиевЗНИИЭП

ИНВ.№ ПОДЛ. | ПОДПИСЬ И ДАТА | ВЗАМ. ИНВ.№

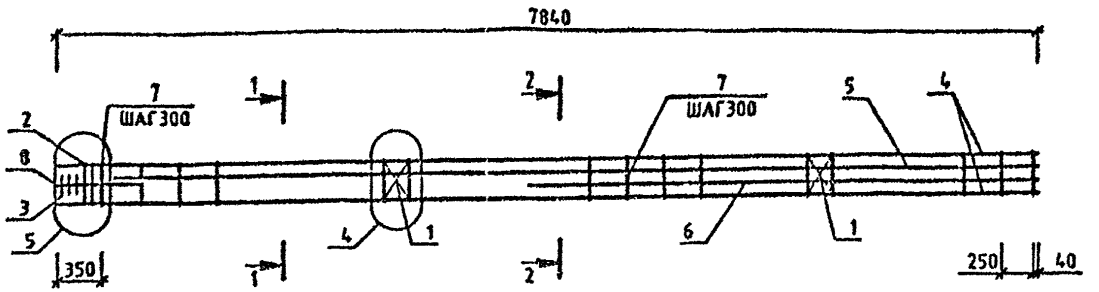

МАРКА	ПОЗ.	МАРКА АРМАТУРНОГО ИЗДЕЛИЯ	КОЛ. ШТ.	МАССА, КГ		ОБОЗНАЧЕНИЕ ДОКУМЕНТА 1.020-1/87.
				1 ШТ.	ВСЕГО	
КП-187	1	С-2	2	1.1	2.19	2-11 К01
	2	СКА-3	2	3.37	6.73	2-11 К02
	3	СКА-4	3	2.23	6.7	2-11 К03
	4	Ø25 А-Ш L=7840	4	30.21	120.84	БЧ
	5	Ø25 А-Ш L=7390	2	28.48	56.95	БЧ
	6	Ø25 А-Ш L=4090	2	15.76	31.52	БЧ
	7	ХМ-2	26	0.56	14.67	2-11 К11
	8	Ø6 А-I L=650	4	0.14	0.58	БЧ
				ИТОГО: 240.19		

МАРКА	ПОЗ.	МАРКА АРМАТУРНОГО ИЗДЕЛИЯ	КОЛ. ШТ.	МАССА, КГ		ОБОЗНАЧЕНИЕ ДОКУМЕНТА 1.020-1/87.
				1 ШТ.	ВСЕГО	
КП-188	1	С-2	2	1.1	2.19	2-11 К01
	2	СКА-3	2	3.37	6.73	2-11 К02
	3	СКА-4	3	2.23	6.7	2-11 К03
	4	Ø22 А-Ш L=7840	4	23.39	93.56	БЧ
	5	Ø32 А-Ш L=7390	2	46.66	93.31	БЧ
	6	Ø32 А-Ш L=4090	2	25.82	51.64	БЧ
	7	ХМ-2	26	0.56	14.67	2-11 К11
	8	Ø6 А-I L=650	4	0.14	0.58	БЧ
				ИТОГО: 269.4		

УЗЛЫ СМ 1020-1/87 2-2 Ч
ТЕХНИЧЕСКИЕ ТРЕБОВАНИЯ СМ. 1020-1/87 2-2 ТТ
АРМАТУРА КЛАССОВ А-Ш, А-I ПО ГОСТ 5781-82

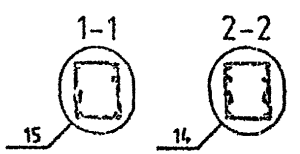

НАЧ.ОТД.	ГОРОХОВ		
Н.КОНТР.	СИТНИК		
ГИП	СИТНИК		
ПРОВЕРИЛ	[illegible]		
РАЗРАБ.	[illegible]		

1.020-1/87.2-2 К108

КАРКАС ПРОСТРАНСТВЕННЫЙ КП-187, КП-188 СБОРОЧНЫЙ ЧЕРТЕЖ

СТАДИЯ		ЛИСТОВ
Р		1

КиевЗНИИЭП

САПР КиевЗНИИЭП
МОЛОДЦОВА
ОПЕРАТОР СИСТЕМЫ
ПОДПИСЬ И ДАТА
ИНВ.№ ПОДЛ.

САПР КиевЗНИИЭП
МОЛОДЦОВА
ОПЕРАТОР СИСТЕМЫ
ИНВ № ПОДЛ | ПОДПИСЬ И ДАТА | ВЗАМ ИНВ №

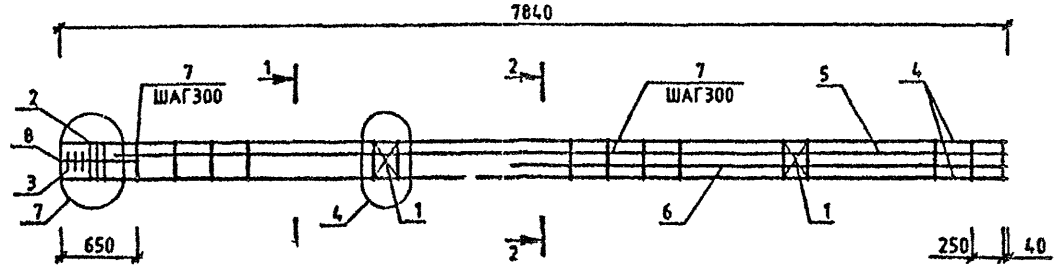

МАРКА	ПОЗ.	МАРКА АРМАТУРНОГО ИЗДЕЛИЯ	КОЛ. ШТ.	МАССА, КГ		ОБОЗНАЧЕНИЕ ДОКУМЕНТА 1.020-1/87.
				1 ШТ.	ВСЕГО	
КП-189	1	С-2	2	1.1	2.19	2-11 К01
	2	СКА-3	3	3.37	10.1	2-11 К02
	3	СКА-4	3	2.23	6.7	2-11 К03
	4	Ø32 А-Ш L=7840	4	49.5	197.99	БЧ
	5	Ø32 А-Ш L=7390	2	46.66	93.31	БЧ
	6	Ø32 А-Ш L=4090	2	25.82	51.64	БЧ
	7	ХМ-2	25	0.56	14.11	2-11 К11
	8	Ø6 А-I L=650	4	0.14	0.58	БЧ
				ИТОГО: 376.61		

УЗЛЫ СМ.1.020-1/87.2-2 У
ТЕХНИЧЕСКИЕ ТРЕБОВАНИЯ СМ. 1.020-1/87.2-2 ТТ
АРМАТУРА КЛАССОВ А-Ш, А-I ПО ГОСТ 5781-82

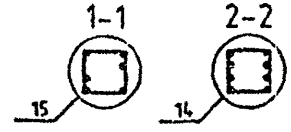

НАЧОТД	ГОРОХОВ		
Н.КОНТР	СИТНИК		
ГИП	СИТНИК		
ПРОВЕРИЛ	ЛУКАШУК		
РАЗРАБ.	МОЛОДЦОВА		

1.020-1/87.2-2 К109

КАРКАС ПРОСТРАНСТВЕННЫЙ КП-189 СБОРОЧНЫЙ ЧЕРТЕЖ

СТАДИЯ	ЛИСТ	ЛИСТОВ
Р		1

КиевЗНИИЭП

ФОРМАТ А3

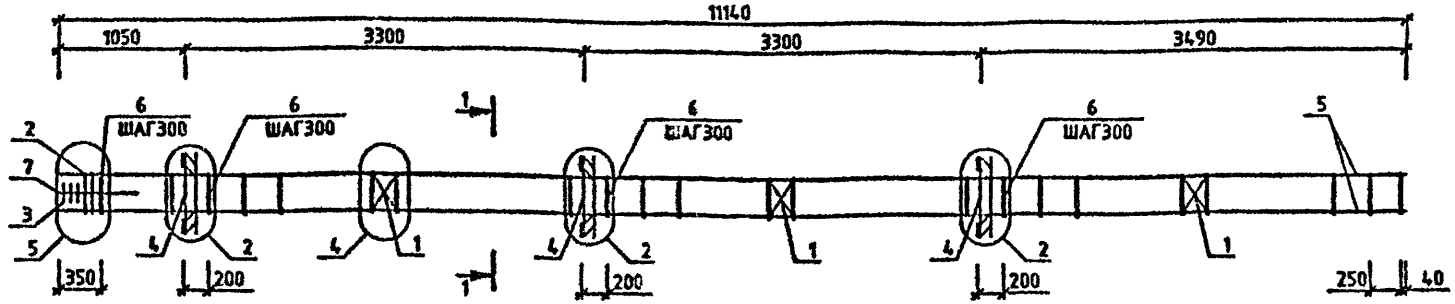

МАРКА	ПОЗ.	МАРКА АРМАТУРНОГО ИЗДЕЛИЯ	КОЛ. ШТ.	МАССА, КГ		ОБОЗНАЧЕНИЕ ДОКУМЕНТА 1.020-1/87.
				1 ШТ.	ВСЕГО	
КП-190	1	С-2	3	1.1	3.29	2-11 К01
	2	СКА-1	2	2.15	4.31	2-11 К02
	3	СКА-2	3	1.43	4.29	2-11 К03
	4	МН-6	3	15.1	45.3	2-11 К06
	5	Ø20 А-Ш L=11140	4	27.47	109.89	БЧ
	6	ХМ-1	37	0.31	11.42	2-11 К11
	7	Ø6 А-I L=650	4	0.14	0.58	БЧ
				ИТОГО: 179.07		
КП-191	1	С-2	3	1.1	3.29	2-11 К01
	2	СКА-3	2	3.37	6.73	2-11 К02
	3	СКА-4	3	2.23	6.7	2-11 К03
	4	МН-6	3	15.1	45.3	2-11 К06
	5	Ø20 А-Ш L=11140	4	27.47	109.89	БЧ
	6	ХМ-1	37	0.31	11.42	2-11 К11
	7	Ø6 А-I L=650	4	0.14	0.58	БЧ
				ИТОГО: 183.9		

МАРКА	ПОЗ.	МАРКА АРМАТУРНОГО ИЗДЕЛИЯ	КОЛ. ШТ.	МАССА, КГ		ОБОЗНАЧЕНИЕ ДОКУМЕНТА 1.020-1/87.
				1 ШТ.	ВСЕГО	
КП-192	1	С-2	3	1.1	3.29	2-11 К01
	2	СКА-3	2	3.37	6.73	2-11 К02
	3	СКА-4	3	2.23	6.7	2-11 К03
	4	МН-6	3	19.78	59.35	2-11 К06
	5	Ø20 А-Ш L=11140	4	27.47	109.89	БЧ
	6	ХМ-1	37	0.31	11.42	2-11 К11
	7	Ø6 А-I L=650	4	0.14	0.58	БЧ
				ИТОГО: 197.95		

УЗЛЫ СМ.1.020-1/87.2-2 У
ТЕХНИЧЕСКИЕ ТРЕБОВАНИЯ СМ. 1.020-1/87.2-2 ТТ
АРМАТУРА КЛАССОВ А-Ш, А-I ПО ГОСТ 5781-82

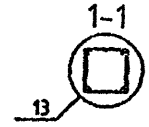

НАЧОТД	ГОРОХОВ		
Н.КОНТР	СИТНИК		
ГИП	СИТНИК		
ПРОВЕРИЛ	ЛУКАШЬК		
РАЗРАБ.	МОЛОДЦОВА		

1.020-1/87.2-2 К110

КАРКАС ПРОСТРАНСТВЕННЫЙ КП-190 - КП-192 СБОРОЧНЫЙ ЧЕРТЕЖ

СТАДИЯ	ЛИСТ	ЛИСТОВ
Р		1

КиевЗНИИЭП

ФОРМАТ А3

САПР КиевЗНИИЭП
МОЛОДЦОВА
ОПЕРАТОР СИСТЕМЫ
ИНВ.№ ПОДЛ | ПОДПИСЬ И ДАТА | ВЗАМ. ИНВ.№

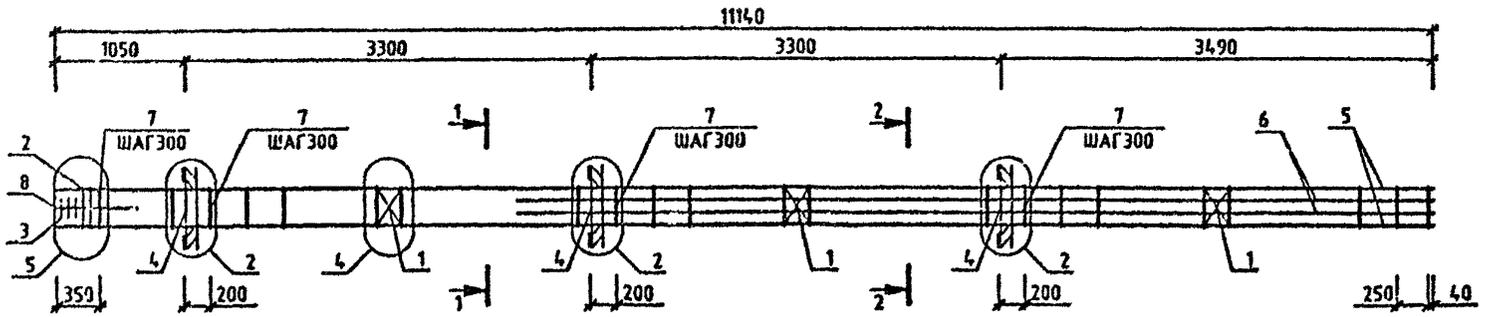

МАРКА	ПОЗ.	МАРКА АРМАТУРНОГО ИЗДЕЛИЯ	КОЛ. ШТ.	МАССА, КГ		ОБОЗНАЧЕНИЕ ДОКУМЕНТА 1.020-1/87.
				1 ШТ.	ВСЕГО	
КП-193	1	С-2	3	1.1	3.29	2-11 К01
	2	СКА-3	2	3.37	6.73	2-11 К02
	3	СКА-4	3	2.23	6.7	2-11 К03
	4	МН-6	3	15.1	45.3	2-11 К06
	5	Ø20 А-Ш L=11140	4	27.47	109.89	БЧ
	6	Ø20 А-Ш L=4090	4	10.09	40.35	БЧ
	7	ХМ-1	37	0.31	11.42	2-11 К11
	8	Ø6 А-I L=650	4	0.14	0.58	БЧ
				ИТОГО: 224.25		

УЗЛЫ СМ 1020-1/87 2-2 Ч
ТЕХНИЧЕСКИЕ ТРЕБОВАНИЯ СМ. 1020-1/87 2-2 ТТ
АРМАТУРА КЛАССОВ А-Ш, А-I ПО ГОСТ 5781-82

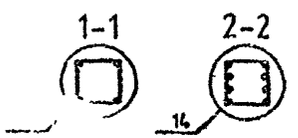

НАЧ.ОТД	ГОРОХОВ		
Н.КОНТР	СИТНИК		
ГИП	СИТНИК		
ПРОВЕРИЛ	ЛУКАШУК		
РАЗРАБ.	МОЛОДЦОВА		

1.020-1/87.2-2 К111

КАРКАС ПРОСТРАНСТВЕННЫЙ КП-193 СБОРОЧНЫЙ ЧЕРТЕЖ

СТАДИЯ	ЛИСТ	ЛИСТОВ
Р		1

КиевЗНИИЭП

САПР КиевЗНИИЭП
ОПЕРАТОР СИСТЕМЫ
МОЛОДЦОВА

ИНВ.№ ПОДЛ. | ПОДПИСЬ И ДАТА | ВЗАМ. ИНВ.№

ФОРМАТ А3

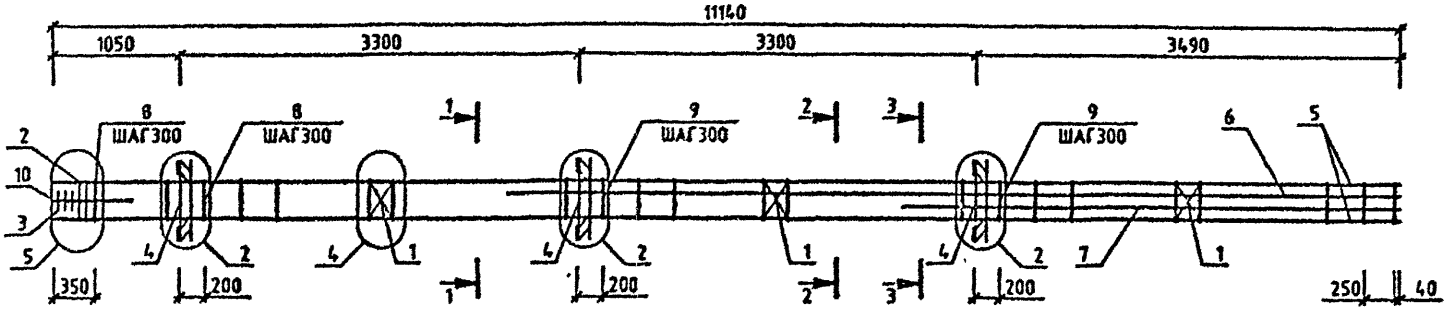

МАРКА	ПОЗ.	МАРКА АРМАТУРНОГО ИЗДЕЛИЯ	КОЛ. ИТ.	МАССА, КГ		ОБОЗНАЧЕНИЕ ДОКУМЕНТА 1.020-1/87.
				1 ИТ.	ВСЕГО	
КП-194	1	С-2	3	1.1	3.29	2-11 К01
	2	СКА-3	2	3.37	6.73	2-11 К02
	3	СКА-4	3	2.23	6.7	2-11 К03
	4	МН-6	3	15.1	45.3	2-11 К08
	5	Ø20 А-Ш L=11140	4	27.47	109.89	БЧ
	6	Ø28 А-Ш L=7390	2	35.72	71.44	БЧ
	7	Ø28 А-Ш L=4090	2	19.77	39.54	БЧ
	8	ХМ-1	12	0.31	3.7	2-11 К11
	9	ХМ-2	25	0.56	14.11	2-11 К11
	10	Ø6 А-I L=650	4	0.14	0.58	БЧ
				ИТОГО: 301.28		

МАРКА	ПОЗ.	МАРКА АРМАТУРНОГО ИЗДЕЛИЯ	КОЛ. ИТ.	МАССА, КГ		ОБОЗНАЧЕНИЕ ДОКУМЕНТА 1.020-1/87.
				1 ИТ.	ВСЕГО	
КП-195	1	С-2	3	1.1	3.29	2-11 К01
	2	СКА-3	2	3.37	6.73	2-11 К02
	3	СКА-4	3	2.23	6.7	2-11 К03
	4	МН-8	3	19.78	59.35	2-11 К08
	5	Ø20 А-Ш L=11140	4	27.47	109.89	БЧ
	6	Ø40 А-Ш L=7390	2	72.9	145.8	БЧ
	7	Ø40 А-Ш L=4090	2	40.35	80.69	БЧ
	8	ХМ-1	12	0.31	3.7	2-11 К11
	9	ХМ-3	25	0.91	22.66	2-11 К11
	10	Ø6 А-I L=650	4	0.14	0.58	БЧ
				ИТОГО: 439.39		

УЗЛЫ СМ.1.020-1/87 2-2 Ч
ТЕХНИЧЕСКИЕ ТРЕБОВАНИЯ СМ. 1020-1/87 2-2 ТТ
АРМАТУРА КЛАССОВ А-Ш, А-I ПО ГОСТ 5781-82

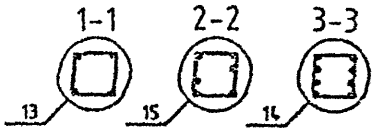

НАЧОТД	ГОРОХОВ		
НКОНТР	СИТНИК		
ГИП	СИТНИК		
ПРОСЕРИЛ	ЛУКАШУК		
РАЗРАБ.	МОЛОДЦОВА		

1.020-1/87.2-2 К112

КАРКАС ПРОСТРАНСТВЕННЫЙ КП-194, КП-195 СБОРОЧНЫЙ ЧЕРТЕЖ

СТАДИЯ	ЛИСТ	ЛИСТОВ
Р		1

КиевЗНИИЭП

ФОРМАТ А3

САПР КиевЗНИИЭП
МОЛОДЦОВА
ОПЕРАТОР СИСТЕМЫ
ИНВ.№ ПОДЛ. | ПОДПИСЬ И ДАТА | ВЗАМ. ИНВ.№

САПР КиевЗНИИЭП
МОЛОДЦОВА
ОПЕРАТОР СИСТЕМЫ
ИНВ.№ ПОДЛ | ПОДПИСЬ И ДАТА | ВЗАМ. ИНВ.№

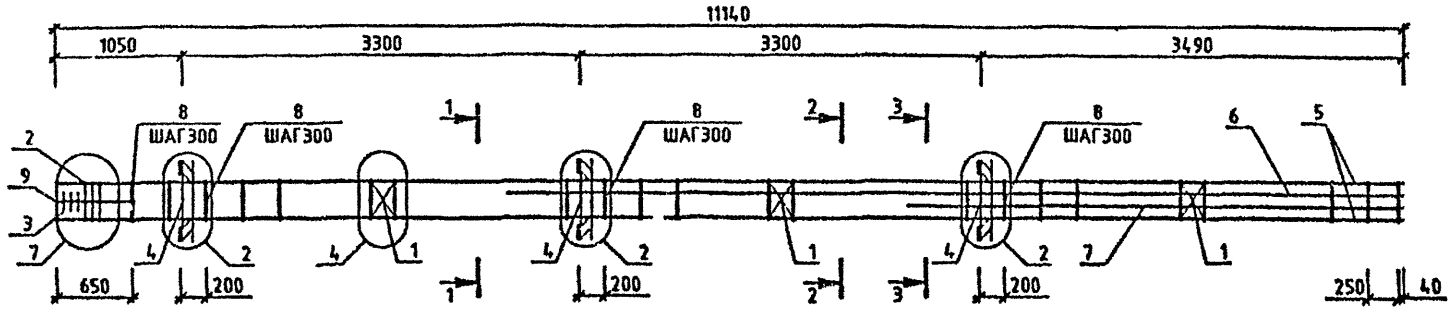

МАРКА	ПОЗ.	МАРКА АРМАТУРНОГО ИЗДЕЛИЯ	КОЛ. ИТ.	МАССА, КГ		ОБОЗНАЧЕНИЕ ДОКУМЕНТА 1.020-1/87.
				1 ИТ.	ВСЕГО	
КП-196	1	С-2	3	1.1	3.29	2-11 К01
	2	СКА-3	3	3.37	10.1	2-11 К02
	3	СКА-4	3	2.23	6.7	2-11 К03
	4	МН-6	3	15.1	45.3	2-11 К06
	5	Ø28 А-Ш L=11140	4	53.85	215.39	БЧ
	6	Ø32 А-Ш L=7380	2	46.66	93.31	БЧ
	7	Ø32 А-Ш L=4090	2	25.82	51.64	БЧ
	8	ХМ-2	36	0.56	20.31	2-11 К11
	9	Ø6 А-I L=650	4	0.14	0.58	БЧ
				ИТОГО: 446.62		

УЗЛЫ СМ 1.020-1/87.2-2 У
ТЕХНИЧЕСКИЕ ТРЕБОВАНИЯ СМ. 1.020-1/87.2-2 ТТ
АРМАТУРА КЛАССОВ А-Ш, А-I ПО ГОСТ 5781-82

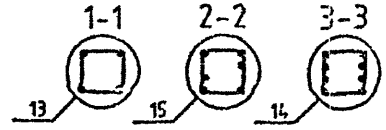

НАЧ.ОТД	ГОРОХОВ	
Н.КОНТР	СИТНИК	
ГИП	СИТНИК	
ПРОВЕРИЛ	ЛУКАШУК	
РАЗРАБ.	МОЛОДЦОВА	

1.020-1/87.2-2 К113

КАРКАС ПРОСТРАНСТВЕННЫЙ КП-196 СБОРОЧНЫЙ ЧЕРТЕЖ

СТАДИЯ	ЛИСТ	ЛИСТОВ
Р		1

КиевЗНИИЭП

ФОРМАТ А3

САПР КиевЗНИИЭП
ОПЕРАТОР СИСТЕМЫ
КОЛОДЦОВА

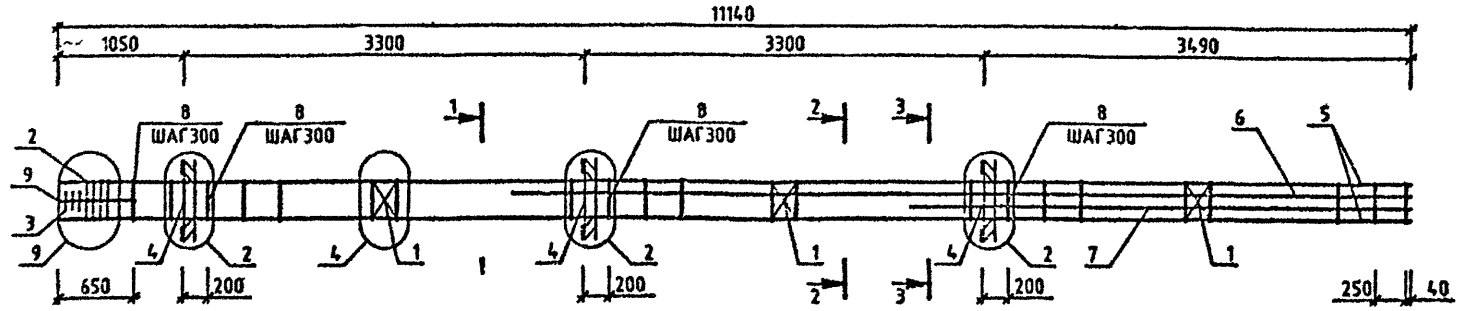

МАРКА	ПОЗ.	МАРКА АРМАТУРНОГО ИЗДЕЛИЯ	КОЛ. ШТ.	МАССА, КГ		ОБОЗНАЧЕНИЕ ДОКУМЕНТА 1.020-1/87.
				1 ШТ.	ВСЕГО	
КП-197	1	С-2	3	1.1	3.29	2-11 К01
	2	СКЛ-3	4	3.37	13.47	2-11 К02
	3	СКЛ-4	3	2.23	6.7	2-11 К03
	4	МН-6	3	15.1	45.3	2-11 К06
	5	Ø36 А-Ш L=11140	4	89.01	356.05	вч
	6	Ø28 А-Ш L=7390	2	35.72	71.44	бч
	7	Ø28 А-Ш L=4090	2	19.77	39.54	бч
	8	ХМ-3	36	0.91	32.63	2-11 К11
	9	Ø6 А-I L=650	4	0.14	0.58	бч
				ИТОГО:	568.98	

УЗЛЫ СМ.1020-1/87 2-2 У
ТЕХНИЧЕСКИЕ ТРЕБОВАНИЯ СМ. 1.020-1/87.2-2 ТТ
АРМАТУРА КЛАССОВ А-Ш, А-I ПО ГОСТ 5781-82

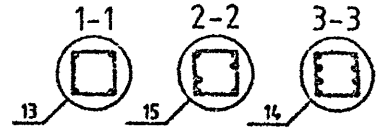

НАЧОТД	ГОРОХОВ		
Н.КОНТР	СИТНИК		
ГИП	СИТНИК		
ПРОВЕРИЛ	ДУКАЧУК		
РАЗРАБ.	КОЛОДЦОВА		

1.020-1/87.2-2 К114

КАРКАС ПРОСТРАНСТВЕННЫЙ КП-197 СБОРОЧНЫЙ ЧЕРТЕЖ

СТАДИЯ	ЛИСТ	ЛИСТОВ
Р		1

КиевЗНИИЭП

ФОРМАТ А3

САПР КиевЗНИИЭП
ОПЕРАТОР СИСТЕМЫ
МОЛОДЦОВА

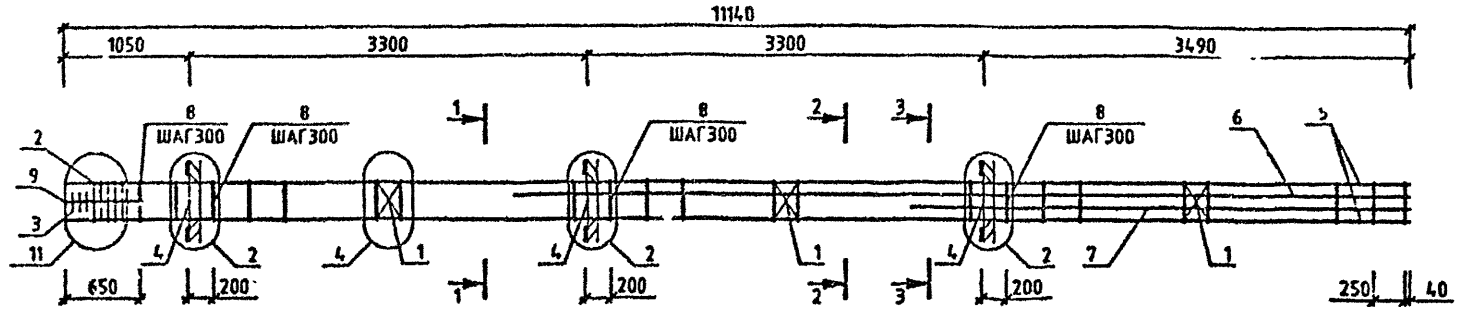

МАРКА	ПОЗ.	МАРКА АРМАТУРНОГО ИЗДЕЛИЯ	КОЛ. ШТ.	МАССА, КГ		ОБОЗНАЧЕНИЕ ДОКУМЕНТА 1.020-1/87.
				1 ШТ.	ВСЕГО	
КП-198	1	С-2	3	1.1	3.29	2-11 К01
	2	СКА-3	5	3.37	16.83	2-11 К02
	3	СКА-4	3	2.23	6.7	2-11 К03
	4	МН-6	3	15.1	45.3	2-11 К06
	5	Ø40 А-Ш L=11140	4	109.89	439.57	БЧ
	6	Ø32 А-Ш L=7390	2	46.66	93.31	БЧ
	7	Ø32 А-Ш L=4090	2	25.82	51.64	БЧ
	8	ХМ-3	36	0.91	32.63	2-11 К11
	9	Ø6 А-I L=650	4	0.14	0.56	БЧ
				ИТОГО:	689.84	

УЗЛЫ СМ 1.020-1/87 2-2 У
ТЕХНИЧЕСКИЕ ТРЕБОВАНИЯ СМ 1.020-1/87 2-2 ТТ
АРМАТУРА КЛАССОВ А-Ш, А-I ПО ГОСТ 5781-82

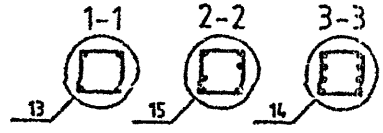

НАЧОТД	ГОРОХОВ	
НКОНТР	СИТНИК	
ГИП	СИТНИК	
ПРОВЕРИЛ	ЛУКАШУК	
РАЗРАБ.	МОЛОДЦОВА	

1.020-1/87.2-2 К115

КАРКАС ПРОСТРАНСТВЕННЫЙ КП-198 СБОРОЧНЫЙ ЧЕРТЕЖ

СТАДИЯ	ЛИСТ	ЛИСТОВ
Р		1

КиевЗНИИЭП

ФОРМАТ А3

ИНВ.№ ПОДЛ. | ПОДПИСЬ И ДАТА | ВЗАМ. ИНВ.№

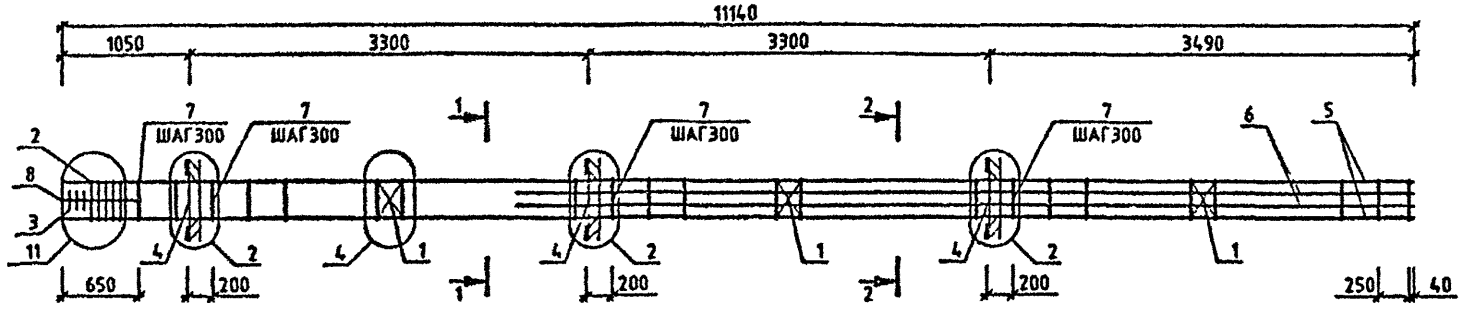

МАРКА	ПОЗ.	МАРКА АРМАТУРНОГО ИЗДЕЛИЯ	КОЛ. ШТ.	МАССА, КГ		ОБОЗНАЧЕНИЕ ДОКУМЕНТА 1.020-1/87.
				1 ШТ.	ВСЕГО	
КП-199	1	С-2	3	1.1	3.29	2-11 К01
	2	СКА-3	5	3.37	16.83	2-11 К02
	3	СКА-4	3	2.23	6.7	2-11 К03
	4	МН-6	3	15.1	45.3	2-11 К06
	5	Ф40 А-Ш L=11140	4	109.89	439.57	БЧ
	6	Ф40 А-Ш L=10690	4	105.45	421.81	БЧ
	7	ХМ-3	36	0.91	32.63	2-11 К11
	8	Ф6 А-I L=650	4	0.14	0.56	БЧ
				ИТОГО: 966.7		

МАРКА	ПОЗ.	МАРКА АРМАТУРНОГО ИЗДЕЛИЯ	КОЛ. ШТ.	МАССА, КГ		ОБОЗНАЧЕНИЕ ДОКУМЕНТА 1.020-1/87.
				1 ШТ.	ВСЕГО	
КП-200	1	С-2	3	1.1	3.29	2-11 К01
	2	СКА-3	5	3.37	16.83	2-11 К02
	3	СКА-4	3	2.23	6.7	2-11 К03
	4	МН-8	3	19.78	59.35	2-11 К08
	5	Ф40 А-Ш L=11140	4	109.89	439.57	БЧ
	6	Ф40 А-Ш L=10690	4	105.45	421.81	БЧ
	7	ХМ-3	36	0.91	32.63	2-11 К11
	8	Ф6 А-I L=650	4	0.14	0.56	БЧ
				ИТОГО: 980.75		

УЗЛЫ СМ 1020-1/87 2-2 У
ТЕХНИЧЕСКИЕ ТРЕБОВАНИЯ СМ 1020-1/87 2-2 ТТ
АРМАТУРА КЛАССОВ А-Ш, А-I ПО ГОСТ 5781-82

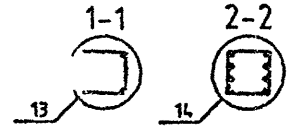

НАЧ.ОТД	ГОРОХОВ		
Н.КОНТР	СИТНИК		
ГИП	СИТНИК		
ПРОВЕРИЛ	ЛУКАШУК		
РАЗРАБ	МОЛОДЦОВА		

1.020-1/87.2-2 К116

КАРКАС ПРОСТРАНСТВЕННЫЙ КП-199, КП-200 СБОРОЧНЫЙ ЧЕРТЕЖ

СТАДИЯ	ЛИСТ	ЛИСТОВ
Р		1

КиевЗНИИЭП

ФОРМАТ А3

САПР КиевЗНИИЭП
МОЛОДЦОВА
ОПЕРАТОР СИСТЕМЫ
ИНВ.№ ПОДЛ | ПОДПИСЬ И ДАТА | ВЗАМ. ИНВ.№

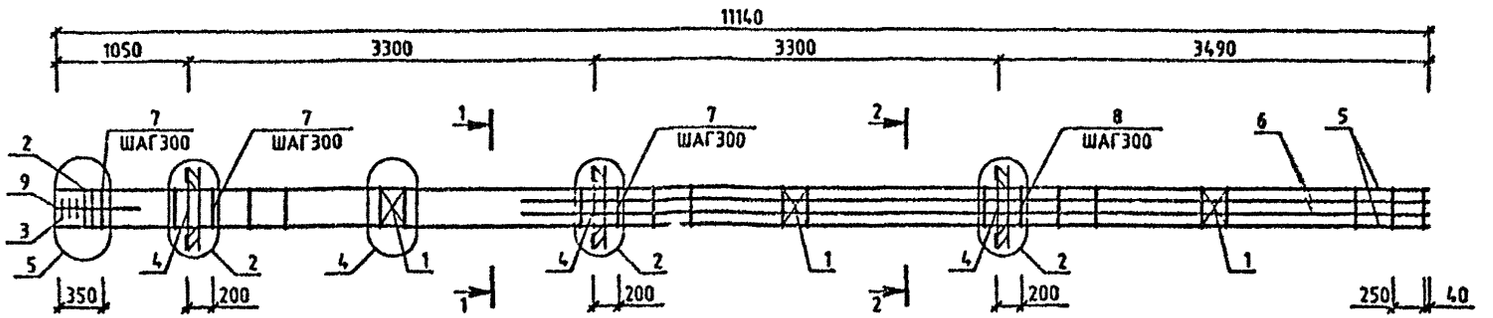

МАРКА	ПОЗ.	МАРКА АРМАТУРНОГО ИЗДЕЛИЯ	КОЛ. ШТ.	МАССА, КГ		ОБОЗНАЧЕНИЕ ДОКУМЕНТА 1.020-1/87.
				1 ШТ.	ВСЕГО	
КП-201	1	С-2	3	1.1	3.29	2-11 К01
	2	СКА-3	2	3.37	6.73	2-11 К02
	3	СКА-4	3	2.23	6.7	2-11 К03
	4	МН-8	3	19.78	59.35	2-11 К08
	5	Ф20 А-Ш L=11140	4	27.47	109.89	БЧ
	6	Ф28 А-Ш L=4090	4	19.77	79.08	БЧ
	7	ХМ-1	23	0.31	7.1	2-11 К11
	8	ХМ-2	14	0.56	7.9	2-11 К11
	9	Ф6 А-I L=650	4	0.14	0.58	БЧ
				ИТОГО:280.61		

УЗЛЫ СМ 1020-1/87 2-2 У
ТЕХНИЧЕСКИЕ ТРЕБОВАНИЯ СМ. 1020-1/87 2-2 ТТ
АРМАТУРА КЛАССОВ А-Ш, А-I ПО ГОСТ 5781-82

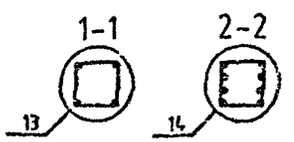

НАЧ.ОТД	ГОРОХОВ		
Н.КОНТР	СИТНИК		
ГИП	СИТНИК		
ПРОВЕР.ИП	[illegible]		
РАЗРАБ	МОЛОДЦОВА		

1.020-1/87.2-2 К117

КАРКАС ПРОСТРАНСТВЕННЫЙ КП-201 СБОРОЧНЫЙ ЧЕРТЕЖ

СТАДИЯ	ЛИСТ	ЛИСТОВ
Р		1

КиевЗНИИЭП

ФОРМАТ А3

МОЛОДЦОВА
ОПЕРАТОР СИСТЕМЫ
САПР КиевЗНИИЭП
ИНВ № ПОДЛ | ПОДПИСЬ И ДАТА | ВЗАМ ИНВ №

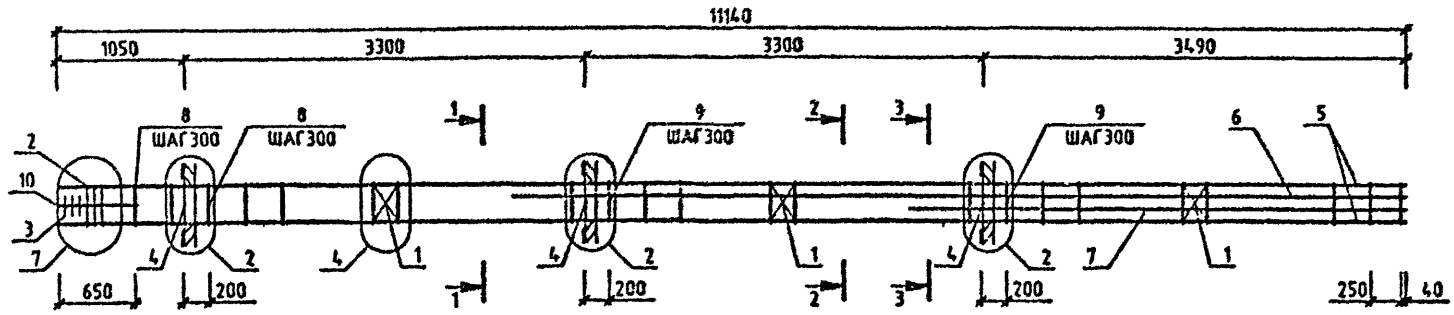

МАРКА	ПОЗ.	МАРКА АРМАТУРНОГО ИЗДЕЛИЯ	КОЛ. ШТ.	МАССА, КГ		ОБОЗНАЧЕНИЕ ДОКУМЕНТА 1.020-1/87.
				1 ШТ.	ВСЕГО	
КП-202	1	С-2	3	1.1	3.29	2-11 К01
	2	СКА-3	3	3.37	10.1	2-11 К02
	3	СКА-4	3	2.23	6.7	2-11 К03
	4	МН-8	3	19.78	59.35	2-11 К08
	5	Ø32 А-Ш L=11140	4	70.33	281.32	БЧ
	6	Ø40 А-Ш L=7390	2	72.9	145.8	БЧ
	7	Ø40 А-Ш L=4090	2	40.35	80.69	БЧ
	8	ХМ-2	11	0.56	6.21	2-11 К11
	9	ХМ-3	25	0.91	22.66	2-11 К11
	10	Ø6 А-I L=650	4	0.14	0.58	БЧ
				ИТОГО: 616.69		

УЗЛЫ СМ 1.020-1/87 2-2 У
ТЕХНИЧЕСКИЕ ТРЕБОВАНИЯ СМ 1020-1/87 2-2 ТТ
АРМАТУРА КЛАССОВ А-Ш, А-I ПО ГОСТ 5781-82

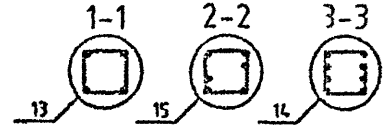

НАЧОТД	ГОРОХОВ	
Н.КОНТР	СИТНИК	
ГИП	СИТНИК	
ПРОВЕРИЛ	ЛУКАШЧИК	
РАЗРАБ.	МОЛОДЦОВА	

1.020-1/87.2-2 К118

КАРКАС ПРОСТРАНСТВЕННЫЙ КП-202 СБОРОЧНЫЙ ЧЕРТЕЖ

СТАДИЯ	ЛИСТ	ЛИСТОВ
Р		1

КиевЗНИИЭП

ФОРМАТ А3

САПР КиевЗНИИЭП | ОПЕРАТОР СИСТЕМЫ МОЛОДЦОВА | ВЗАМ. ИНВ. № | ПОДПИСЬ И ДАТА | ИНВ. № ПОДЛ.

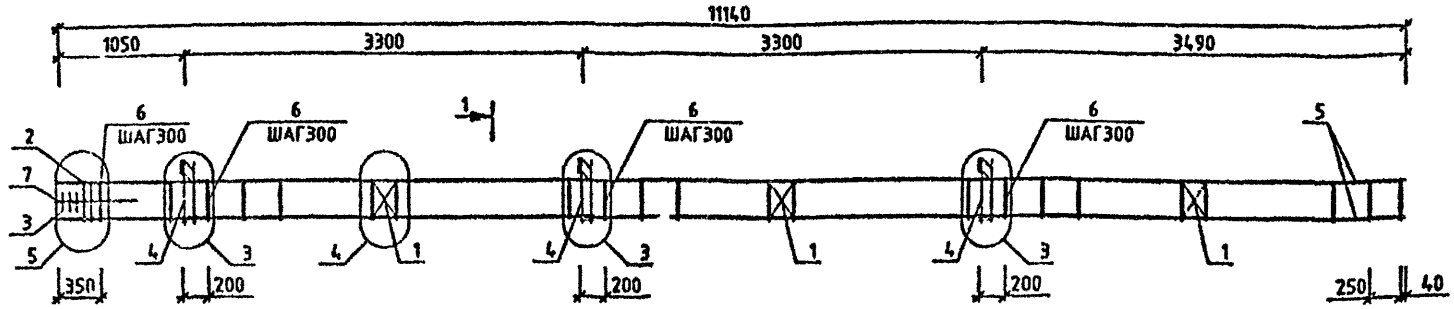

МАРКА	ПОЗ.	МАРКА АРМАТУРНОГО ИЗДЕЛИЯ	КОЛ. ШТ.	МАССА, КГ		ОБОЗНАЧЕНИЕ ДОКУМЕНТА 1.020-1/87.
				1 ШТ.	ВСЕГО	
КП-203	1	С-2	3	1.1	3.29	2-11 К01
	2	СКА-1	2	2.15	4.31	2-11 К02
	3	СКА-2	3	1.43	4.29	2-11 К03
	4	МН-5	3	9.35	28.06	2-11 К05
	5	Ø20 А-Ш L=11140	4	27.47	109.89	БЧ
	6	ХМ-1	37	0.31	11.42	2-11 К11
	7	Ø6 А-I L=650	4	0.14	0.56	БЧ
				ИТОГО:	161.83	
КП-204	1	С-2	3	1.1	3.29	2-11 К01
	2	СКА-3	2	3.37	6.73	2-11 К02
	3	СКА-4	3	2.23	6.7	2-11 К03
	4	МН-5	3	9.35	28.06	2-11 К05
	5	Ø20 А-Ш L=11140	4	27.47	109.89	БЧ
	6	ХМ-1	37	0.31	11.42	2-11 К11
	7	Ø6 А-I L=650	4	0.14	0.56	БЧ
				ИТОГО:	166.67	

МАРКА	ПОЗ.	МАРКА АРМАТУРНОГО ИЗДЕЛИЯ	КОЛ. ШТ.	МАССА, КГ		ОБОЗНАЧЕНИЕ ДОКУМЕНТА 1.020-1/87.
				1 ШТ.	ВСЕГО	
КП-205	1	С-2	3	1.1	3.29	2-11 К01
	2	СКА-3	2	3.37	6.73	2-11 К02
	3	СКА-4	3	2.23	6.7	2-11 К03
	4	МН-7	3	12.95	38.86	2-11 К07
	5	Ø20 А-Ш L=11140	4	27.47	109.89	БЧ
	6	ХМ-1	37	0.31	11.42	2-11 К11
	7	Ø6 А-I L=650	4	0.14	0.58	БЧ
				ИТОГО:	177.46	

УЗЛЫ СМ.1020-1/87.2-2 У
ТЕХНИЧЕСКИЕ ТРЕБОВАНИЯ СМ. 1.020-1/87.2-2 ТТ
АРМАТУРА КЛАССОВ А-Ш, А-I ПО ГОСТ 5781-82

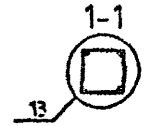

НАЧОТД	ГОРОХОВ		
НКОНТР	СИТНИК		
ГИП	СИТНИК		
ПРОВЕРИЛ	ЛУКАШУК		
РАЗРАБ.	МОЛОДЦОВА		

1.020-1/87.2-2 К119

КАРКАС ПРОСТРАНСТВЕННЫЙ КП-203 - КП-205 СБОРОЧНЫЙ ЧЕРТЕЖ

СТАДИЯ	ЛИСТ	ЛИСТОВ
Р		1

КиевЗНИИЭП

ФОРМАТ А3

САПР КиевЗНИИЭП
МОЛОДЦОВА
ОПЕРАТОР СИСТЕМЫ
ИНВ.№ ПОДЛ | ПОДПИСЬ И ДАТА | ВЗАМ. ИНВ.№

САПР КиевЗНИИЭП
ОПЕРАТОР СИСТЕМЫ МОЛОДЦОВА
ИНВ.№ ПОДЛ. | ПОДПИСЬ И ДАТА | ВЗАМ. ИНВ.№

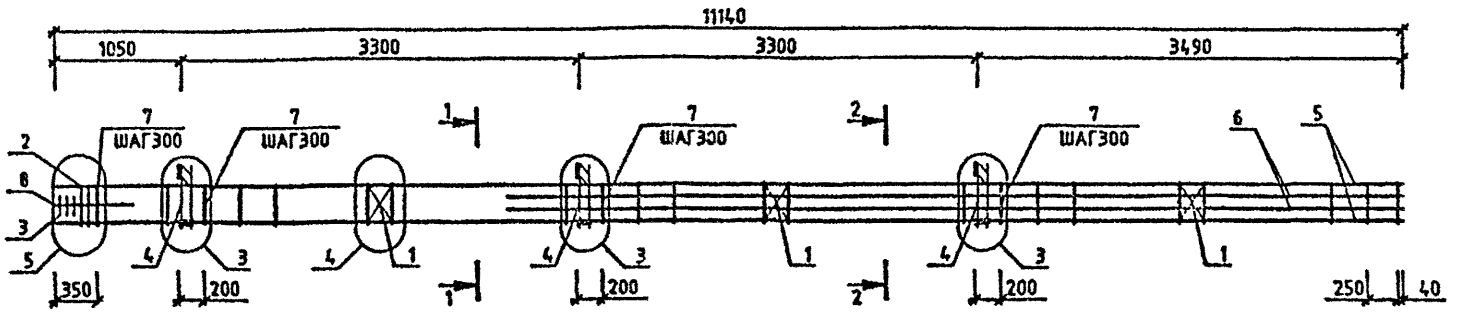

МАРКА	ПОЗ.	МАРКА АРМАТУРНОГО ИЗДЕЛИЯ	КОЛ. ШТ.	МАССА, КГ		ОБОЗНАЧЕНИЕ ДОКУМЕНТА 1.020-1/87.
				1 ШТ.	ВСЕГО	
КП-206	1	С-2	3	1.1	3.29	2-11 К01
	2	СКА-3	2	3.37	6.73	2-11 К02
	3	СКА-4	3	2.23	6.7	2-11 К03
	4	МН-5	3	9.35	28.06	2-11 К05
	5	Ø20 А-Ш L=11140	4	27.47	109.89	БЧ
	6	Ø16 А-Ш L=4090	4	6.46	25.82	БЧ
	7	ХМ-1	37	0.31	11.42	2-11 К11
	8	Ø6 А-I L=650	4	0.14	0.58	БЧ
				ИТОГО: 192.49		

МАРКА	ПОЗ.	МАРКА АРМАТУРНОГО ИЗДЕЛИЯ	КОЛ. ШТ.	МАССА, КГ		ОБОЗНАЧЕНИЕ ДОКУМЕНТА 1.020-1/87.
				1 ШТ.	ВСЕГО	
КП-207	1	С-2	3	1.1	3.29	2-11 К01
	2	СКА-3	2	3.37	6.73	2-11 К02
	3	СКА-4	3	2.23	6.7	2-11 К03
	4	МН-5	3	9.35	28.06	2-11 К05
	5	Ø22 А-Ш L=11140	4	33.24	132.97	БЧ
	6	Ø22 А-Ш L=4090	4	12.2	48.82	БЧ
	7	ХМ-1	37	0.31	11.42	2-11 К11
	8	Ø6 А-I L=650	4	0.14	0.58	БЧ
				ИТОГО: 238.56		

УЗЛЫ СМ.1020-1/87 2-2 У
ТЕХНИЧЕСКИЕ ТРЕБОВАНИЯ СМ. 1020-1/87.2-2 ТТ
АРМАТУРА КЛАССОВ А-Ш, А-I ПО ГОСТ 5781-82

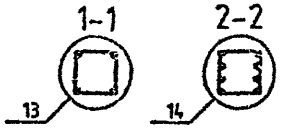

НАЧОТД	ГОРОХОВ		
Н.КОНТР	СИТНИК		
ГИП	СИТНИК		
ПРОВЕРИЛ	ЛУКАЧУК		
РАЗРАБ.	КОЛОМИЕВА		

1.020-1/87.2-2 К120

КАРКАС ПРОСТРАНСТВЕННЫЙ КП-206,КП-207 СБОРОЧНЫЙ ЧЕРТЕЖ

СТАДИЯ	ЛИСТ	ЛИСТОВ
Р		1

КиевЗНИИЭП

ФОРМАТ А3

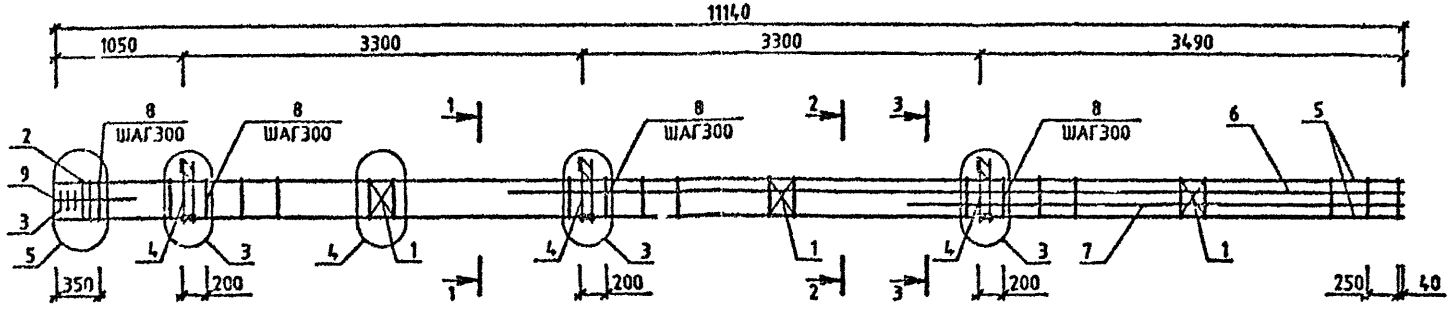

МАРКА	ПОЗ.	МАРКА АРМАТУРНОГО ИЗДЕЛИЯ	КОЛ. ШТ.	МАССА, КГ		ОБОЗНАЧЕНИЕ ДОКУМЕНТА 1.020-1/87.
				1 ШТ.	ВСЕГО	
КП-208	1	С-2	3	1.1	3.29	2-11 К01
	2	СКА-3	2	3.37	6.73	2-11 К02
	3	СКА-4	3	2.23	6.7	2-11 К03
	4	МН-5	3	9.35	28.06	2-11 К05
	5	⌀25 А-Ш L=11140	4	42.93	171.71	БЧ
	6	⌀25 А-Ш L=7390	2	28.40	56.95	БЧ
	7	⌀25 А-Ш L=4090	2	15.76	31.52	БЧ
	8	ХМ-2	37	0.56	20.88	2-11 К11
	9	⌀6 А-I L=850	4	0.14	0.58	БЧ
				ИТОГО: 326.42		

УЗЛЫ СМ.1.020-1/87.2-2 У
ТЕХНИЧЕСКИЕ ТРЕБОВАНИЯ СМ. 1.020-1/87.2-2 ТТ
АРМАТУРА КЛАССОВ А-Ш, А-I ПО ГОСТ 5781-82

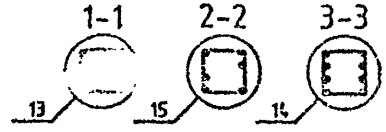

НАЧ.ОТД.	ГОРОХОВ		
Н.КОНТР.	СИТНИК		
ГИП	СИТНИК		
ПРОВЕРИЛ	ДУКАЛЮК		
РАЗРАБ.	МОЛОДЦОВА		

1.020-1/87.2-2 К121

КАРКАС ПРОСТРАНСТВЕННЫЙ КП-208 СБОРОЧНЫЙ ЧЕРТЕЖ

СТАДИЯ	ЛИСТ	ЛИСТОВ
Р		1

КиевЗНИИЭП

САПР КиевЗНИИЭП
МОЛОДЦОВА
ОПЕРАТОР СИСТЕМЫ
ПОДПИСЬ И ДАТА
ВЗАМ. ИНВ. №
ИНВ. № ПОДЛ.

ФОРМАТ А3

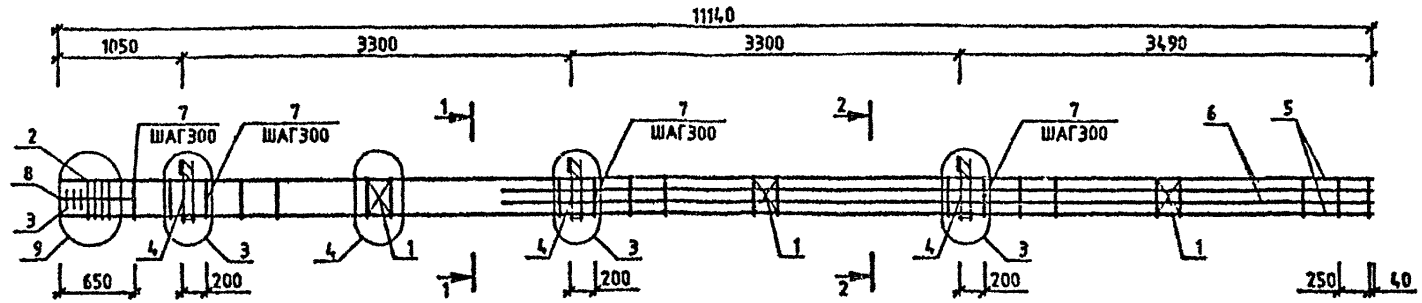

МАРКА	ПОЗ.	МАРКА АРМАТУРНОГО ИЗДЕЛИЯ	КОЛ. ШТ.	МАССА, КГ		ОБОЗНАЧЕНИЕ ДОКУМЕНТА 1.020-1/87.
				1 ШТ.	ВСЕГО	
КП-209	1	С-2	8	1.1	3.29	2-11 К01
	2	СКА-3	4	3.37	13.47	2-11 К02
	3	СКА-4	3	2.23	6.7	2-11 К03
	4	МН-5	3	9.35	28.06	2-11 К05
	5	Ф36 А-Ш L=11140	4	89.01	356.05	БЧ
	6	Ф16 А-Ш L=4090	4	6.46	25.82	БЧ
	7	ХМ-3	36	0.91	32.63	2-11 К11
	8	Ф8 А-I L=650	4	0.14	0.56	БЧ
				ИТОГО: 466.59		

УЗЛЫ СМ.1.020-1/87 2-2 У
ТЕХНИЧЕСКИЕ ТРЕБОВАНИЯ СМ. 1.020-1/87.2-2 ТТ
АРМАТУРА КЛАССОВ А-Ш, А-I ПО ГОСТ 5781-82

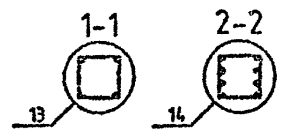

НАЧ.ОТД	ГОРОЧОВ		
Н.КОНТР	СИТНИК		
ГИП	СИТНИК		
ПРОВЕРИЛ	ЛУКАШЕВ		
РАЗРАБ	МОЛОДЦОВА		

1.020-1/87.2-2 К122

КАРКАС ПРОСТРАНСТВЕННЫЙ КП-209 СБОРОЧНЫЙ ЧЕРТЕЖ

СТАДИЯ	ЛИСТ	ЛИСТОВ
Р		1

КиевЗНИИЭП

ФОРМАТ А3

САПР КиевЗНИИЭП
ОПЕРАТОР СИСТЕМЫ МОЛОДЦОВА
ИНВ.№ ПОДЛ. | ПОДПИСЬ И ДАТА | ВЗАМ.ИНВ.№

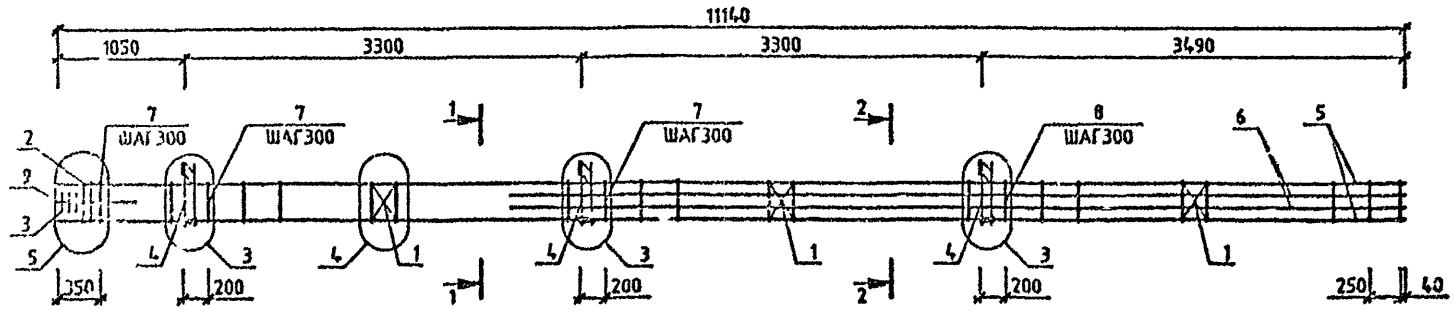

МАРКА	ПОЗ.	МАРКА АРМАТУРНОГО ИЗДЕЛИЯ	КОЛ. ИТ.	МАССА, КГ		ОБОЗНАЧЕНИЕ ДОКУМЕНТА 1.020-1/87.
				1 ИТ.	ВСЕГО	
КП-210	1	С-2	3	1.1	3.29	2-11 К01
	2	СКА-3	2	3.37	6.73	2-11 К02
	3	СКА-4	3	2.23	6.7	2-11 К03
	4	МН-7	3	12.95	38.86	2-11 К07
	5	⌀22 А-Ш L=11140	4	33.24	132.97	БЧ
	6	⌀25 А-Ш L=4080	4	15.76	63.04	БЧ
	7	ХМ-1	23	0.31	7.1	2-11 К11
	8	ХМ-2	14	0.56	7.9	2-11 К11
	9	⌀6 А-I L=650	4	0.14	0.58	БЧ
				ИТОГО: 287.16		

УЗЛЫ СМ 1.020-1/87 2-2 У
ТЕХНИЧЕСКИЕ ТРЕБОВАНИЯ СМ. 1.020-1/87 2-2 ТТ
АРМАТУРА КЛАССОВ А-Ш, А-I ПО ГОСТ 5781-82

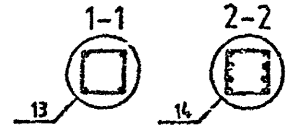

НАЧОТД	ГОРОХОВ		
НКОНТР	СИТНИК		
ГИП	СИТНИК		
ПРОВЕРИЛ	ЛУКАШУК		
РАЗР.	ПОЛОВЦОВА		

1.020-1/87.2-2 К123

КАРКАС ПРОСТРАНСТВЕННЫЙ КП-210 СБОРОЧНЫЙ ЧЕРТЕЖ

СТАДИЯ	ЛИСТ	ЛИСТОВ
Р		1

КиевЗНИИЭП

ФОРМАТ А3

САПР КиевЗНИИЭП
ОПЕРАТОР СИСТЕМЫ
МОЛОДЦОВА
ИНВ.№ ПОДЛ. | ПОДПИСЬ И ДАТА | ВЗАМ. ИНВ.№

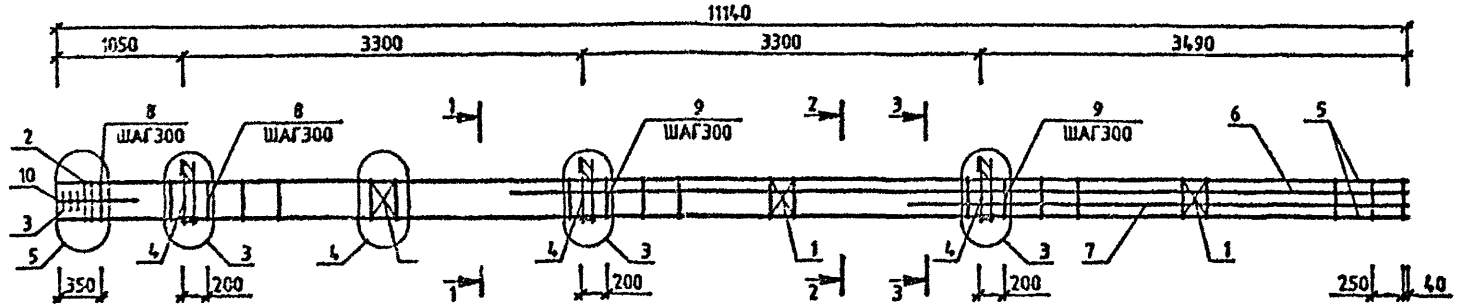

МАРКА	ПОЗ.	МАРКА АРМАТУРНОГО ИЗДЕЛИЯ	КОЛ. ШТ.	МАССА, КГ		ОБОЗНАЧЕНИЕ ДОКУМЕНТА 1.020-1/87.
				1 ШТ.	ВСЕГО	
КП-211	1	С-2	3	1.1	3.29	2-11 К01
	2	СКА-3	2	3.37	6.73	2-11 К02
	3	СКА-4	3	2.23	6.7	2-11 К03
	4	МН-7	3	12.95	38.86	2-11 К07
	5	⌀22 А-Ш L=11140	4	33.24	132.97	БЧ
	6	⌀32 А-Ш L=7390	2	46.66	93.31	БЧ
	7	⌀32 А-Ш L=4090	2	25.82	51.64	БЧ
	8	ХМ-1	12	0.31	3.7	2-11 К11
	9	ХМ-2	25	0.56	14.11	2-11 К11
	10	⌀8 А-I L=650	4	0.14	0.58	БЧ
				ИТОГО: 351.89		

УЗЛЫ СМ.1.020-1/87.2-2 У
ТЕХНИЧЕСКИЕ ТРЕБОВАНИЯ СМ. 1.020-1/87.2-2 ТТ
АРМАТУРА КЛАССОВ А-III, А-I ПО ГОСТ 5781-82

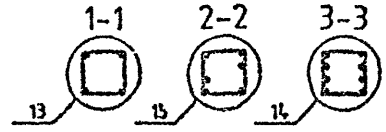

НАЧ.ОТД.	ГОРОЛОВ		
Н.КОНТР.	СИТНИК		
ГИП	СИТНИК		
ПРОВЕРИЛ	ЛУКАШУК		
РАЗРАБ.	МОЛОДЦОВА		

1.020-1/87.2-2 К124

КАРКАС ПРОСТРАНСТВЕННЫЙ КП-211 СБОРОЧНЫЙ ЧЕРТЕЖ

СТАДИЯ	ЛИСТ	ЛИСТОВ
Р		1

КиевЗНИИЭП

ФОРМАТ А3

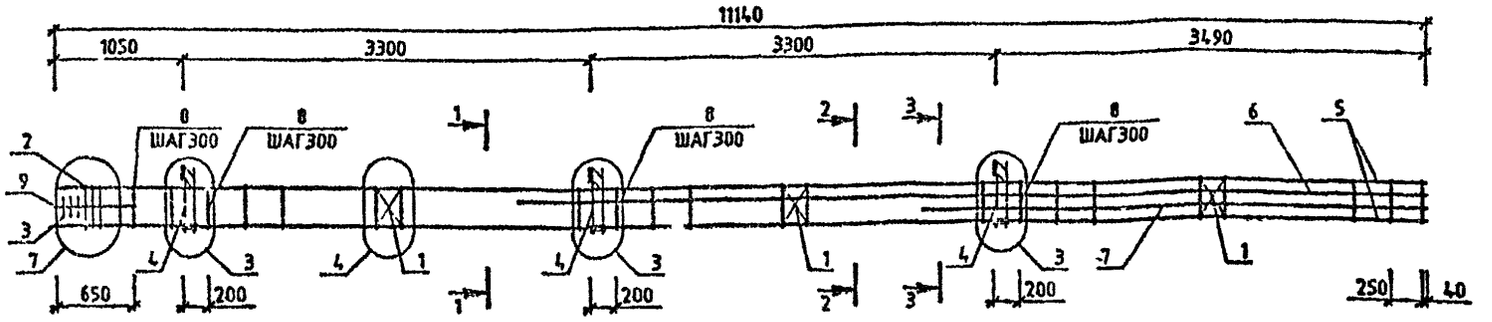

МАРКА	ПОЗ.	МАРКА АРМАТУРНОГО ИЗДЕЛИЯ	КОЛ. ШТ.	МАССА, КГ		ОБОЗНАЧЕНИЕ ДОКУМЕНТА 1.020-1/87.
				1 ШТ.	ВСЕГО	
КП-212	1	С-2	3	1.1	3.29	2-11 К01
	2	СКА-3	3	3.37	10.1	2-11 К02
	3	СКА-4	3	2.23	6.7	2-11 К03
	4	МН-7	3	12.95	38.86	2-11 К07
	5	Ø32 А-Ш L=11140	4	70.33	281.32	БЧ
	6	Ø32 А-Ш L=7390	2	46.66	93.31	БЧ
	7	Ø32 А-Ш L=4080	2	25.82	51.64	БЧ
	8	ХМ-2	36	0.56	20.31	2-11 К11
	9	Ø8 А-I L=850	4	0.14	0.58	БЧ
				ИТОГО: 506.11		

УЗЛЫ См.1.020-1/87.2-2 У
ТЕХНИЧЕСКИЕ ТРЕБОВАНИЯ См. 1.020-1/87.2-2 ТТ
АРМАТУРА КЛАССОВ А-Ш, А-I ПО ГОСТ 5781-82

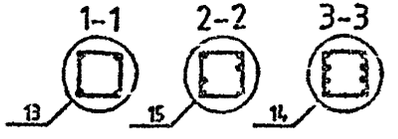

НАЧОТД	ГОРОХОВ	
Н.КОНТР	ГИТНИК	
ГИП	СИТНИК	
ПРОВЕРИЛ	ЛУКАШУК	
РАЗРАБ	ПОПОВЦОВА	

1.020-1/87.2-2 К125

КАРКАС ПРОСТРАНСТВЕННЫЙ КП-212 СБОРОЧНЫЙ ЧЕРТЕЖ

СТАДИЯ	ЛИСТ	ЛИСТОВ
Р		1

КиевЗНИИЭП

ФОРМАТ А3

САПР КиевЗНИИЭП
ОПЕРАТОР СИСТЕМЫ
ПОПОВЦОВА
ВЗАМ. ИНВ. №
ПОДПИСЬ И ДАТА
ИНВ. № ПОДЛ.

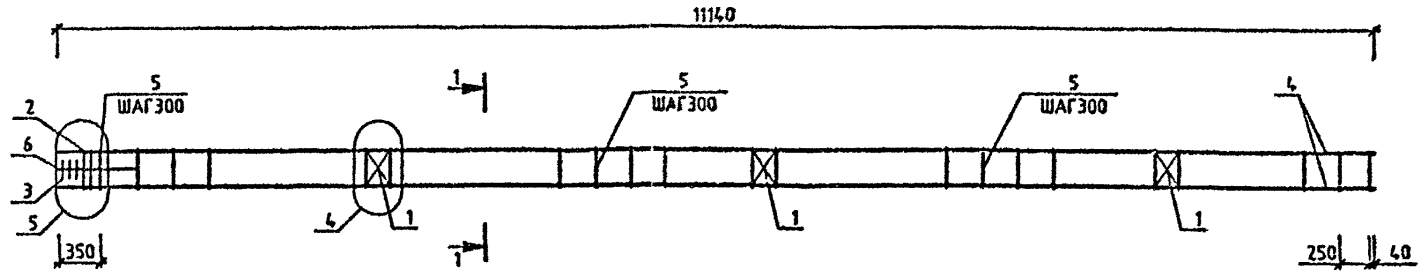

МАРКА	ПОЗ.	МАРКА АРМАТУРНОГО ИЗДЕЛИЯ	КОЛ. ШТ.	МАССА, КГ		ОБОЗНАЧЕНИЕ ДОКУМЕНТА 1.020-1/87.
				1 ШТ.	ВСЕГО	
КП-213	1	С-2	3	1.1	3.29	2-11 К01
	2	СКЛ-1	2	2.15	4.31	2-11 К02
	3	СКЛ-2	3	1.43	4.29	2-11 К03
	4	Ø20 А-Ш L=11140	4	27.47	109.89	БЧ
	5	ХМ-1	37	0.31	11.42	2-11 К11
	6	Ø6 А-I L=650	4	0.14	0.58	БЧ
				ИТОГО:	133.77	

МАРКА	ПОЗ.	МАРКА АРМАТУРНОГО ИЗДЕЛИЯ	КОЛ. ШТ.	МАССА, КГ		ОБОЗНАЧЕНИЕ ДОКУМЕНТА 1.020-1/87.
				1 ШТ.	ВСЕГО	
КП-214	1	С-2	3	1.1	3.29	2-11 К01
	2	СКЛ-3	2	3.37	6.73	2-11 К02
	3	СКЛ-4	3	2.23	6.7	2-11 К03
	4	Ø20 А-Ш L=11140	4	27.47	109.89	БЧ
	5	ХМ-1	37	0.31	11.42	2-11 К11
	6	Ø6 А-I L=650	4	0.14	0.58	БЧ
				ИТОГО:	138.6	

УЗЛЫ СМ.1.020-1/87 2-2 Ч
ТЕХНИЧЕСКИЕ ТРЕБОВАНИЯ СМ. 1020-1/87 2-2 ТТ
АРМАТУРА КЛАССОВ А-Ш, А-I ПО ГОСТ 5781-82

1-1

13

НАЧОТД	ГОРОХОВ		
Н.КОНТР	СИТНИК		
ГИП	СИТНИК		
ПРОВЕРИЛ	ЛУКАШУК		
РАЗРАБ	МОЛОДЦОВА		

1.020-1/87.2-2 К126

КАРКАС ПРОСТРАНСТВЕННЫЙ КП-213,КП-214 СБОРОЧНЫЙ ЧЕРТЕЖ

СТАДИЯ	ЛИСТ	ЛИСТОВ
Р		1

КиевЗНИИЭП

ФОРМАТ А3

САПР КиевЗНИИЭП
МОЛОДЦОВА
ОПЕРАТОР СИСТЕМЫ
ПОДПИСЬ И ДАТА
ВЗАМ. ИНВ. №
ИНВ. № ПОДЛ.

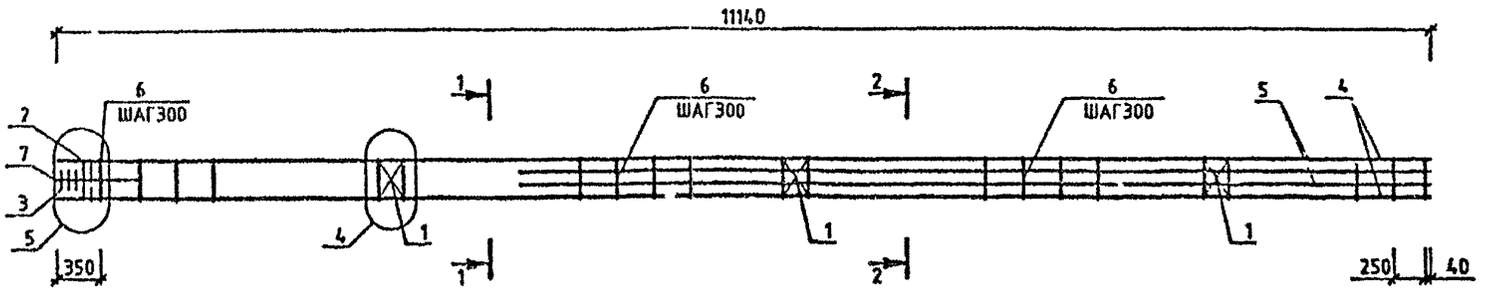

МАРКА	ПОЗ.	МАРКА АРМАТУРНОГО ИЗДЕЛИЯ	КОЛ. ШТ.	МАССА, КГ		ОБОЗНАЧЕНИЕ ДОКУМЕНТА 1.020-1/87.
				1 ШТ.	ВСЕГО	
КП-215	1	С-2	3	1.1	3.29	2-11 К01
	2	СКА-3	2	3.37	6.73	2-11 К02
	3	СКА-4	3	2.23	6.7	2-11 К03
	4	Ф20 А-Ш L=11140	4	27.47	109.89	БЧ
	5	Ф16 А-Ш L=4080	4	6.46	25.82	БЧ
	6	ХМ-1	37	0.31	11.42	2-11 К11
	7	Ф6 А-I L=650	4	0.14	0.58	БЧ
				ИТОГО: 164.43		

МАРКА	ПОЗ.	МАРКА АРМАТУРНОГО ИЗДЕЛИЯ	КОЛ. ШТ.	МАССА, КГ		ОБОЗНАЧЕНИЕ ДОКУМЕНТА 1.020-1/87.
				1 ШТ.	ВСЕГО	
КП-218	1	С-2	3	1.1	3.29	2-11 К01
	2	СКА-3	2	3.37	6.73	2-11 К02
	3	СКА-4	3	2.23	6.7	2-11 К03
	4	Ф22 А-Ш L=11140	4	33.24	132.97	БЧ
	5	Ф22 А-Ш L=4080	4	12.2	48.82	БЧ
	6	ХМ-1	37	0.31	11.42	2-11 К11
	7	Ф6 А-I L=650	4	0.14	0.58	БЧ
				ИТОГО: 210.5		

УЗЛЫ СМ 1020-1/87 2-2 У
ТЕХНИЧЕСКИЕ ТРЕБОВАНИЯ СМ. 1020-1/87 2-2 ТТ
АРМАТУРА КЛАССОВ А-Ш, А-I ПО ГОСТ 5781-82

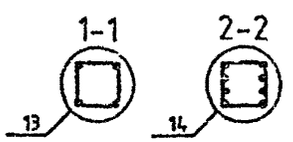

НАЧ.ОТД	ГОРОХОВ		
Н.КОНТР	СИТНИК		
ГИП	СИТНИК		
ПРОВЕРИЛ	ЛУКАШУК		
РАЗРАБ	МОЛОДЦОВА		

1.020-1/87.2-2 К127

КАРКАС ПРОСТРАНСТВЕННЫЙ КП-215, КП-218 СБОРОЧНЫЙ ЧЕРТЕЖ

СТАДИЯ	ЛИСТ	ЛИСТОВ
Р		1

КиевЗНИИЭП

ФОРМАТ А3

САПР КиевЗНИИЭП
МОЛОДЦОВА
ОПЕРАТОР СИСТЕМЫ
ИНВ.№ ПОДЛ. | ПОДПИСЬ И ДАТА | ВЗАМ. ИНВ.№

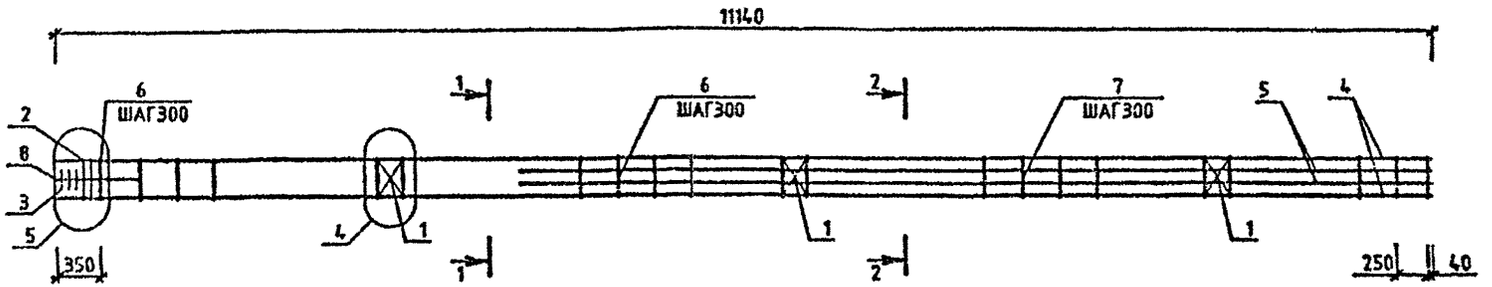

МАРКА	ПОЗ.	МАРКА АРМАТУРНОГО ИЗДЕЛИЯ	КОЛ. ШТ.	МАССА, КГ		ОБОЗНАЧЕНИЕ ДОКУМЕНТА 1.020-1/87.
				1 ШТ.	ВСЕГО	
КП-217	1	С-2	3	1.1	3.29	2-11 К01
	2	СКА-3	2	3.37	6.73	2-11 К02
	3	СКА-4	3	2.23	6.7	2-11 К03
	4	Ф22 А-Ш L=11140	4	33.24	132.97	БЧ
	5	Ф25 А-Ш L=4080	4	15.76	63.04	БЧ
	6	ХМ-1	23	0.31	7.1	2-11 К11
	7	ХМ-2	14	0.56	7.9	2-11 К11
	8	Ф6 А-I L=650	4	0.14	0.58	БЧ
				ИТОГО: 220.3		

УЗЛЫ СМ 1.020-1/87 2-2 У
ТЕХНИЧЕСКИЕ ТРЕБОВАНИЯ СМ 1.020-1/87 2-2 ТТ
АРМАТУРА КЛАССОВ А-Ш, А-I ПО ГОСТ 5781-82

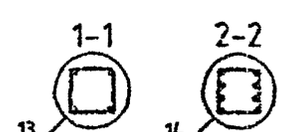

НАЧОТД	ГОРОХОВ		
Н.КОНТР	СИТНИК		
ГИП	СИТНИК		
ПРОВЕРИЛ	ЛУКАШУК		
РАЗРАБ	МОЛОДЦОВА		

1.020-1/87.2-2 К128

КАРКАС ПРОСТРАНСТВЕННЫЙ КП-217 СБОРОЧНЫЙ ЧЕРТЕЖ

СТАДИЯ	ЛИСТ	ЛИСТОВ
Р		1

КиевЗНИИЭП

ФОРМАТ А3

САПР КиевЗНИИЭП

МОЛОДЦОВА

ОПЕРАТОР СИСТЕМЫ

ИНВ.№ ПОДЛ. | ПОДПИСЬ И ДАТА | ВЗАМ.ИНВ.№

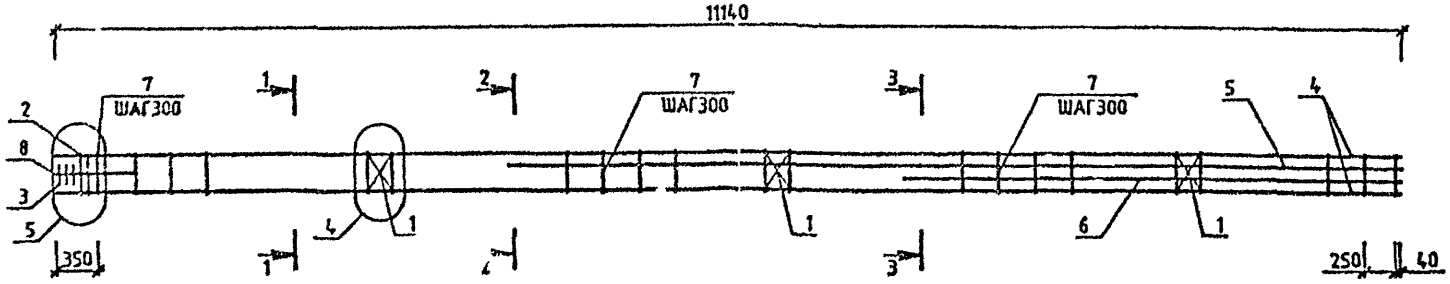

МАРКА	ПОЗ.	МАРКА АРМАТУРНОГО ИЗДЕЛИЯ	КОЛ. ШТ.	МАССА, КГ		ОБОЗНАЧЕНИЕ ДОКУМЕНТА 1.020-1/87.
				1 ШТ.	ВСЕГО	
КП-218	1	С-2	3	1.1	3.29	2-11 К01
	2	СКА-3	2	3.37	6.73	2-11 К02
	3	СКА-4	3	2.23	6.7	2-11 К03
	4	Ф25 А-Ш L=11140	4	42.93	171.71	БЧ
	5	Ф25 А-Ш L=7390	2	28.48	56.95	БЧ
	6	Ф25 А-Ш L=4090	2	15.76	31.52	БЧ
	7	ХМ-2	37	0.56	20.88	2-11 К11
	8	Ф6 А-I L=650	4	0.14	0.58	БЧ
				ИТОГО:	298.35	

УЗЛЫ СМ 1.020-1/87 2-2 У
ТЕХНИЧЕСКИЕ ТРЕБОВАНИЯ СМ. 1.020-1/87 2-2 ТТ
АРМАТУРА КЛАССОВ А-Ш, А-I ПО ГОСТ 5781-82

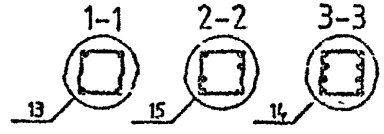

НАЧОТД	ГОРОЛОВ		
Н.КОНТР	СИТНИК		
ГИП	СИТНИК		
ПРОВЕРИЛ	ЛУКАШУК		
РАЗРАБ	МОЛОДЦОВА		

1.020-1/87.2-2 К129

КАРКАС ПРОСТРАНСТВЕННЫЙ КП-218 СБОРОЧНЫЙ ЧЕРТЕЖ

СТАДИЯ	ЛИСТ	ЛИСТОВ
Р		1

КиевЗНИИЭП

ФОРМАТ А3

САПР КиевЗНИИЭП
МОЛОДЦОВА
ОПЕРАТОР СИСТЕМЫ
ПОДПИСЬ И ДАТА
ВЗАМ. ИНВ. №
ИНВ. № ПОДЛ.

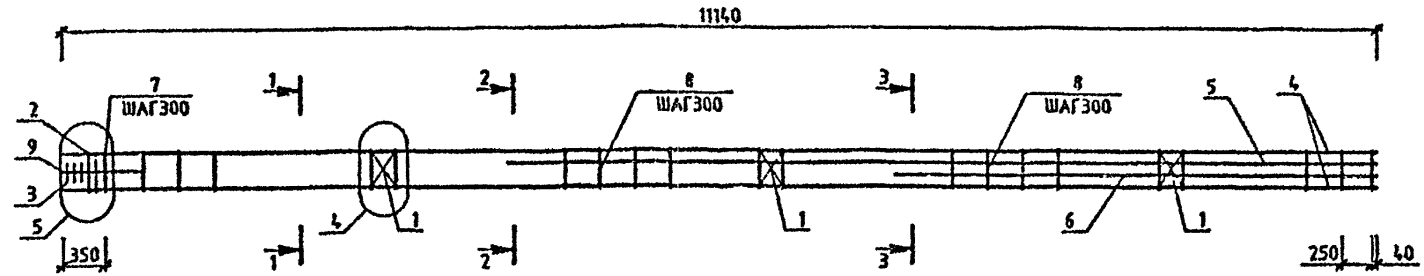

МАРКА	ПОЗ.	МАРКА АРМАТУРНОГО ИЗДЕЛИЯ	КОЛ. ШТ.	МАССА, КГ		ОБОЗНАЧЕНИЕ ДОКУМЕНТА 1.020-1/87.
				1 ШТ.	ВСЕГО	
КП-219	1	С-2	3	1.1	3.29	2-11 К01
	2	СКА-3	2	3.37	6.73	2-11 К02
	3	СКА-4	3	2.23	6.7	2-11 К03
	4	Ф22 А-Ш L=11140	4	33.24	132.97	БЧ
	5	Ф32 А-Ш L=7390	2	46.66	93.31	БЧ
	6	Ф32 А-Ш L=4090	2	25.82	51.64	БЧ
	7	ХМ-1	12	0.31	3.7	2-11 К11
	8	ХМ-2	25	0.56	14.11	2-11 К11
	9	Ф6 А-I L=650	4	0.14	0.58	БЧ
				ИТОГО:	313.03	

УЗЛЫ СМ 1.020-1/87 2-2 У
ТЕХНИЧЕСКИЕ ТРЕБОВАНИЯ СМ. 1.020-1/87.2-2 ТТ
АРМАТУРА КЛАССОВ А-Ш, А-I ПО ГОСТ 5781-82

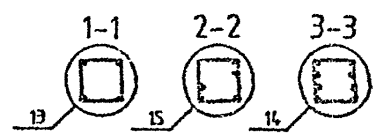

НАЧ.ОТД	ГОРОХОВ	
Н.КОНТР	СИТНИК	
ГИП	СИТНИК	
ПРОВЕРИЛ	ЛУКАШИК	
РАЗРАБ	ПОЛОЦОВА	

1.020-1/87.2-2 К130

КАРКАС ПРОСТРАНСТВЕННЫЙ КП-219 СБОРОЧНЫЙ ЧЕРТЕЖ

СТАДИЯ	ЛИСТ	ЛИСТОВ
Р		1

КиевЗНИИЭП

ФОРМАТ А3

МОЛОДЦОВА
ОПЕРАТОР СИСТЕМЫ
САПР КиевЗНИИЭП
ИНВ № ПОДЛ | ПОДПИСЬ И ДАТА | ВЗАМ. ИНВ №

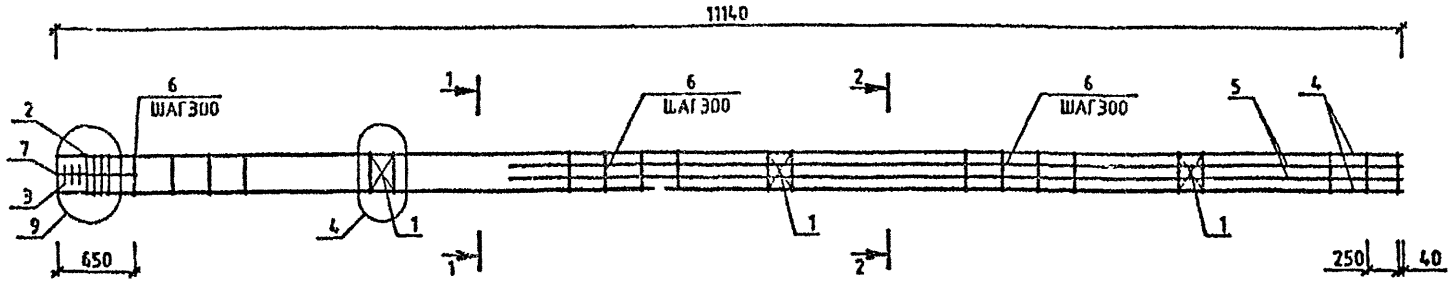

МАРКА	ПОЗ.	МАРКА АРМАТУРНОГО ИЗДЕЛИЯ	КОЛ. ШТ.	МАССА, КГ		ОБОЗНАЧЕНИЕ ДОКУМЕНТА 1.020-1/87.
				1 ШТ.	ВСЕГО	
КП-220	1	С-2	3	1.1	3.29	2-11 К01
	2	СК4-3	4	3.37	13.47	2-11 К02
	3	СК4-4	3	2.23	6.7	2-11 К03
	4	Ф36 А-Ш L=11140	4	89.01	356.05	БЧ
	5	Ф16 А-Ш L=4080	4	6.46	25.82	БЧ
	6	ХМ-3	36	0.91	32.63	2-11 К11
	7	Ф6 А-I L=650	4	0.14	0.58	БЧ
				ИТОГО: 436.53		

УЗЛЫ СМ.1020-1/87.2-2 У
ТЕХНИЧЕСКИЕ ТРЕБОВАНИЯ СМ. 1020-1/87.2-2 ТТ
АРМАТУРА КЛАССОВ А-Ш, А-I ПО ГОСТ 5781-82

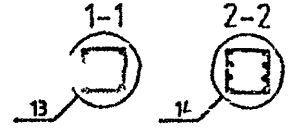

НАЧОТД	ГОРОХОВ		
НКОНТР	СИТНИК		
ГИП	СИТНИК		
ПРОВЕРИЛ	ЛУКАШОВ		
РАЗРАБ	МОЛОДЦОВА		

1.020-1/87.2-2 К131

КАРКАС ПРОСТРАНСТВЕННЫЙ КП-220 СБОРОЧНЫЙ ЧЕРТЕЖ

СТАДИЯ	ЛИСТ	ЛИСТОВ
Р		1

КиевЗНИИЭП

ФОРМАТ А3

САПР КиевЗНИИЭП
МОЛОДЦОВА
ОПЕРАТОР СИСТЕМЫ
ИНВ.№ ПОДЛ | ПОДПИСЬ И ДАТА | ВЗАМ. ИНВ.№

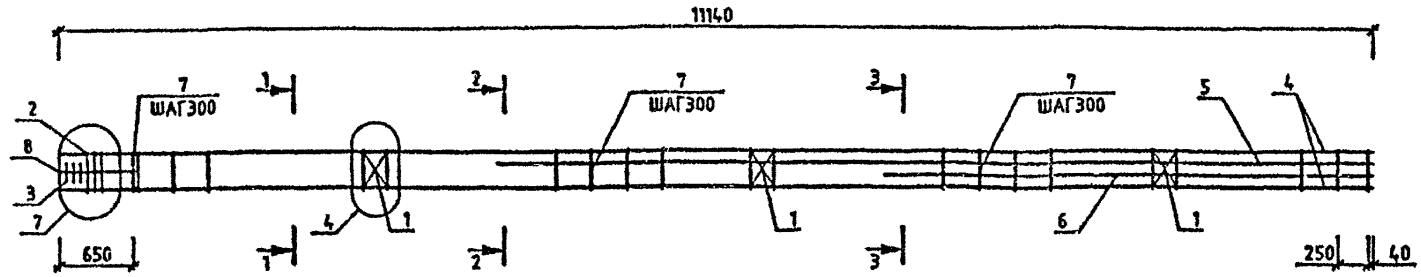

МАРКА	ПОЗ.	МАРКА АРМАТУРНОГО ИЗДЕЛИЯ	КОЛ. ШТ.	МАССА, КГ		ОБОЗНАЧЕНИЕ ДОКУМЕНТА 1.020-1/87.
				1 ШТ.	ВСЕГО	
КП-221	1	С-2	3	1.1	3.29	2-11 К01
	2	СКА-3	3	3.37	10.1	2-11 К02
	3	СКА-4	3	2.23	6.7	2-11 К03
	4	Ф32 А-Ш L=11140	4	70.33	281.32	БЧ
	5	Ф32 А-Ш L=7390	2	46.66	93.31	БЧ
	6	Ф32 А-Ш L=4090	2	25.82	51.64	БЧ
	7	ХМ-2	36	0.56	20.31	2-11 К11
	8	Ф6 А-I L=850	4	0.14	0.58	БЧ
				ИТОГО:467.25		

УЗЛЫ СМ 1020-1/87 2-2 У
ТЕХНИЧЕСКИЕ ТРЕБОВАНИЯ СМ 1020-1/87 2-2 ТТ
АРМАТУРА КЛАССОВ А-Ш, А-I ПО ГОСТ 5781-82

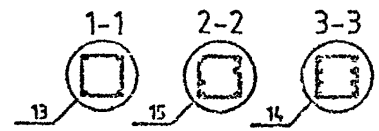

НАЧ.ОТД	ГОРО ОЗ		
Н.КОНТР	СИТНИК		
ГИП	СИТНИК		
ПРОВЕРИЛ	ЛЕКАРИК		
РАЗРАБ	[illegible]		

1.020-1/87.2-2 К132

КАРКАС ПРОСТРАНСТВЕННЫЙ КП-221 СБОРОЧНЫЙ ЧЕРТЕЖ

СТАДИЯ	ЛИСТ	ЛИСТОВ
Р		1

КиевЗНИИЭП

ФОРМАТ А3

МОЛОДЦОВА
ОПЕРАТОР СИСТЕМЫ
САПР КиевЗНИИЭП
ПОДПИСЬ И ДАТА
ИНВ. № ПОДЛ.

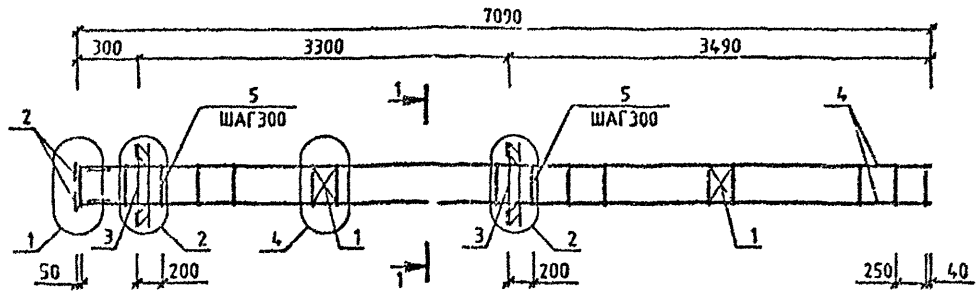

МАРКА	ПОЗ.	МАРКА АРМАТУРНОГО ИЗДЕЛИЯ	КОЛ. ШТ.	МАССА, КГ		ОБОЗНАЧЕНИЕ ДОКУМЕНТА 1.020-1/87.
				1 ШТ.	ВСЕГО	
КП-222	1	С-2	2	1.1	2.19	2-11 К01
	2	МН-2	4	1.1	4.4	2-11 К04
	3	МН-5	2	15.1	30.2	2-11 К08
	4	Ø16 А-Ш L=7070	4	11.16	44.64	БЧ
	5	ХМ-1	25	0.31	7.71	2-11 К11
				ИТОГО: 89.15		

МАРКА	ПОЗ.	МАРКА АРМАТУРНОГО ИЗДЕЛИЯ	КОЛ. ШТ.	МАССА, КГ		ОБОЗНАЧЕНИЕ ДОКУМЕНТА 1.020-1/87.
				1 ШТ.	ВСЕГО	
КП-223	1	С-2	2	1.1	2.19	2-11 К01
	2	МН-2	4	1.1	4.4	2-11 К04
	3	МН-8	2	19.78	39.57	2-11 К08
	4	Ø16 А-Ш L=7070	4	11.16	44.64	БЧ
	5	ХМ-1	25	0.31	7.71	2-11 К11
				ИТОГО: 89.15		

УЗЛЫ СМ 1020-1/87 2-2 У
ТЕХНИЧЕСКИЕ ТРЕБОВАНИЯ СМ. 1020-1/87 2-2 ТТ
АРМАТУРА КЛАССОВ А-Ш, А-I ПО ГОСТ 5781-82

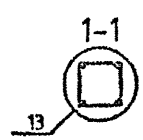

НАЧ.ОТД.	ГОРОХОВ		
НКОНТР	СИТНИК		
ГИП	СИТНИК		
ПРОВЕРИЛ	ЛУКАШУК		
РАЗРАБ.	КОЛОДЦОВА		

1.020-1/87.2-2 К133

КАРКАС ПРОСТРАНСТВЕННЫЙ КП-222,КП-223 СБОРОЧНЫЙ ЧЕРТЕЖ

СТАДИЯ	ЛИСТ	ЛИСТОВ
Р		1

КиевЗНИИЭП

ФОРМАТ А3

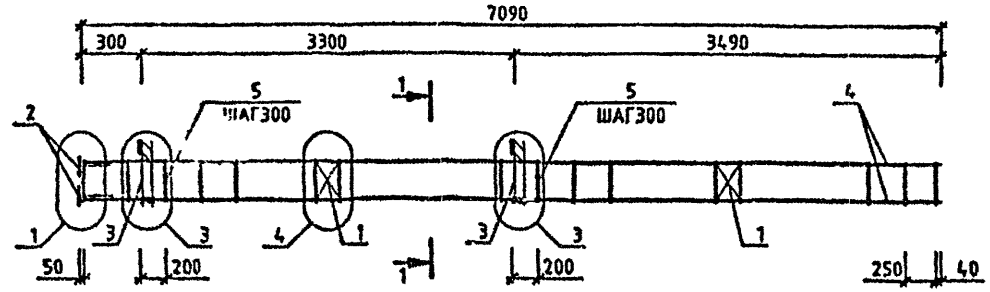

МАРКА	ПОЗ.	МАРКА АРМАТУРНОГО ИЗДЕЛИЯ	КОЛ. ШТ.	МАССА, КГ		ОБОЗНАЧЕНИЕ ДОКУМЕНТА 1.020-1/87.
				1 ШТ.	ВСЕГО	
КП-224	1	С-2	2	1.1	2.19	2-11 К01
	2	МН-2	4	1.1	4.4	2-11 К04
	3	МН-5	2	9.35	18.71	2-11 К05
	4	Ø16 А-Ш L=7070	4	11.16	44.64	БЧ
	5	ХМ-1	25	0.31	7.71	2-11 К11
				ИТОГО: 77.66		

МАРКА	ПОЗ.	МАРКА АРМАТУРНОГО ИЗДЕЛИЯ	КОЛ. ШТ.	МАССА, КГ		ОБОЗНАЧЕНИЕ ДОКУМЕНТА 1.020-1/87.
				1 ШТ.	ВСЕГО	
КП-225	1	С-2	2	1.1	2.19	2-11 К01
	2	МН-2	4	1.1	4.4	2-11 К04
	3	МН-7	2	12.95	25.91	2-11 К07
	4	Ø16 А-Ш L=7070	4	16.36	65.44	БЧ
	5	ХМ-1	25	0.31	7.71	2-11 К11
				ИТОГО: 84.86		

УЗЛЫ СМ 1020-1/87 2-2 У
ТЕХНИЧЕСКИЕ ТРЕБОВАНИЯ СМ 1020-1/87.2-2 ТТ
АРМАТУРА КЛАССОВ А-Ш, А-I ПО ГОСТ 5781-82

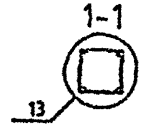

НАЧОТД	ГОРОУОВ		
Н.КОНТР	СИТНИК		
ГИП	СИТНИК		
ПРОВЕРИЛ	ЛУКАШУК		
РАЗРАБ	МОЛОДЦОВА		

1.020-1/87.2-2 К134

КАРКАС ПРОСТРАНСТВЕННЫЙ КП-224, КП-225 СБОРОЧНЫЙ ЧЕРТЕЖ

СТАДИЯ	ЛИСТ	ЛИСТОВ
Р		1

КиевЗНИИЭП

ФОРМАТ А3

САПР КиевЗНИИЭП
МОЛОДЦОВА
ОПЕРАТОР СИСТЕМЫ
ИНВ.№ ПОДЛ. | ПОДПИСЬ И ДАТА | ВЗАМ. ИНВ.№

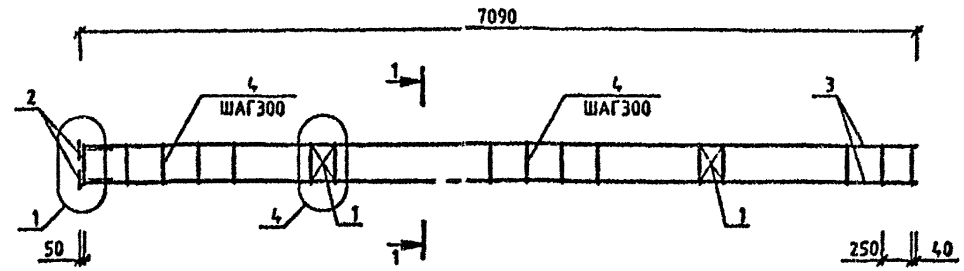

МАРКА	ПОЗ.	МАРКА АРМАТУРНОГО ИЗДЕЛИЯ	КОЛ. ШТ.	МАССА, КГ		ОБОЗНАЧЕНИЕ ДОКУМЕНТА 1.020-1/87.
				1 ШТ.	ВСЕГО	
КП-226	1	С-2	2	1.1	2.19	2-11 К01
	2	МН-2	4	1.1	4.4	2-11 К04
	3	Ø16 А-II L=7070	4	11.16	44.64	БЧ
	4	ХМ-1	25	0.31	7.71	2-11 К11
				ИТОГО:	58.95	

УЗЛЫ СМ 1020-1/87 2-2 У
ТЕХНИЧЕСКИЕ ТРЕБОВАНИЯ СМ. 1020-1/87 2-2 ТТ
АРМАТУРА КЛАССОВ А-Ш, А-I ПО ГОСТ 5781-82

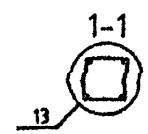

НАЧ.ОТД	ГОРОХОВ		
Н.КОНТР	СИТНИК		
ГИП	СИТНИК		
ПРОВЕРИЛ	ЛУКАШУК		
РАЗРАБ	МОЛОДЦОВА		

1.020-1/87.2-2 К135

КАРКАС ПРОСТРАНСТВЕННЫЙ КП-226 СБОРОЧНЫЙ ЧЕРТЕЖ

СТАДИЯ	ЛИСТ	ЛИСТОВ
Р		1

КиевЗНИИЭП

САПР КиевЗНИИЭП
ОПЕРАТОР СИСТЕМЫ
МОЛОДЦОВА

ФОРМАТ А3

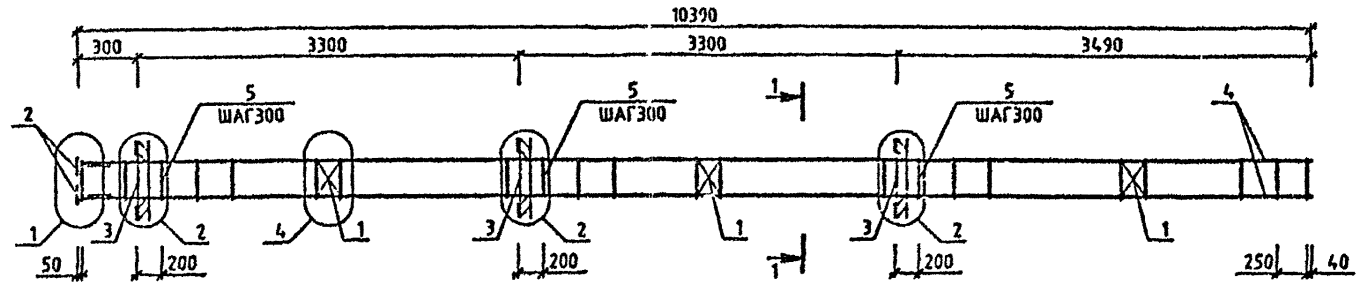

МАРКА	ПОЗ.	МАРКА АРМАТУРНОГО ИЗДЕЛИЯ	КОЛ. ШТ.	МАССА, КГ		ОБОЗНАЧЕНИЕ ДОКУМЕНТА 1.020-1/87.
				1 ШТ.	ВСЕГО	
КП-227	1	С-2	3	1.1	3.29	2-11 К01
	2	МН-2	4	1.1	4.4	2-11 К04
	3	МН-6	3	15.1	45.3	2-11 К06
	4	Ф16 А-Ш L=10370	4	16.36	65 44	БЧ
	5	ХМ-1	36	0.31	11.11	2-11 К11
				ИТОГО:112.30		

МАРКА	ПОЗ.	МАРКА АРМАТУРНОГО ИЗДЕЛИЯ	КОЛ. ШТ.	МАССА, КГ		ОБОЗНАЧЕНИЕ ДОКУМЕНТА 1.020-1/87.
				1 ШТ.	ВСЕГО	
КП-228	1	С-2	3	1.1	3.29	2-11 К01
	2	МН-2	4	1.1	4.4	2-11 К04
	3	МН-8	3	19.76	59.35	2-11 К08
	4	Ф16 А-Ш L=10370	4	16.36	65.44	БЧ
	5	ХМ-1	36	0.31	11.11	2-11 К11
				ИТОГО 123.10		

УЗЛЫ СМ 1020-1/87 2-2 У
ТЕХНИЧЕСКИЕ ТРЕБОВАНИЯ СМ 1020-1/87 2-2 ТТ
АРМАТУРА КЛАССОВ А-Ш, А-I ПО ГОСТ 5781-82

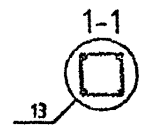

НАЧ.ОТД	ГОРОЧОВ		
Н.КОНТР	СИТНИК		
ГИП	[illegible]		
ПРОВЕРИЛ	[illegible]		
РАЗРАБ.	[illegible]		

1.020-1/87.2-2 К136

КАРКАС ПРОСТРАНСТВЕННЫЙ КП-227,КП-228 СБОРОЧНЫЙ ЧЕРТЕЖ

СТАДИЯ	ЛИСТ	ЛИСТОВ
Р		1

КиевЗНИИЭП

ФОРМАТ А3

САПР КиевЗНИИЭП
ОПЕРАТОР СИСТЕМЫ
КОЛОДЦОВА
ВЗАМ. ИНВ. №
ПОДПИСЬ И ДАТА
ИНВ. № ПОДЛ.

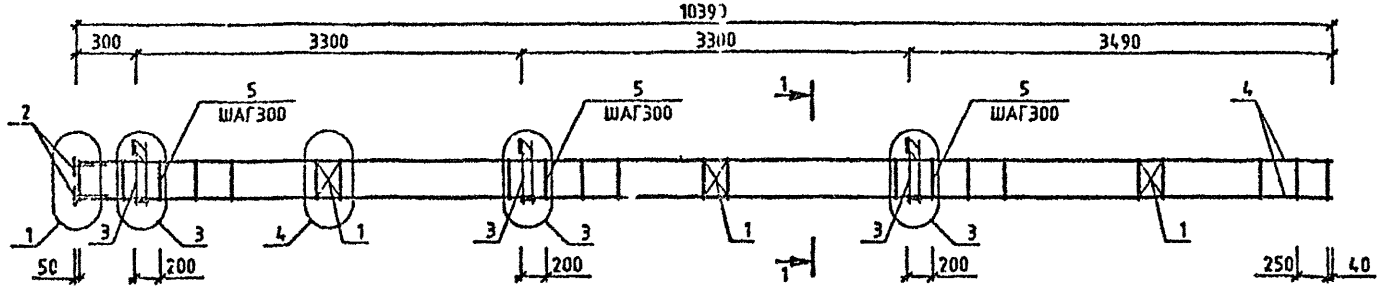

МАРКА	ПОЗ.	МАРКА АРМАТУРНОГО ИЗДЕЛИЯ	КОЛ. ШТ.	МАССА, КГ		ОБОЗНАЧЕНИЕ ДОКУМЕНТА 1.020-1/87.
				1 ШТ.	ВСЕГО	
КП-229	1	С-2	3	1.1	3.29	2-11 К01
	2	МН-2	4	1.1	4.4	2-11 К04
	3	МН-5	3	9.35	28.06	2-11 К05
	4	Ф16 А-Ш L=10370	4	16.36	65.44	БЧ
	5	ХМ-1	36	0.31	11.11	2-11 К11
				ИТОГО: 129.50		

МАРКА	ПОЗ.	МАРКА АРМАТУРНОГО ИЗДЕЛИЯ	КОЛ. ШТ.	МАССА, КГ		ОБОЗНАЧЕНИЕ ДОКУМЕНТА 1.020-1/87.
				1 ШТ.	ВСЕГО	
КП-230	1	С-2	3	1.1	3.29	2-11 К01
	2	МН-2	4	1.1	4.4	2-11 К04
	3	МН-7	3	12.95	38 86	2-11 К07
	4	Ф16 А-Ш L=10370	4	16.36	65.44	БЧ
	5	ХМ-1	36	0.31	11.11	2-11 К11
				ИТОГО: 143.59		

УЗЛЫ СМ 1020-1/87 2-2 У
ТЕХНИЧЕСКИЕ ТРЕБОВАНИЯ СМ 1020-1/87 2-2 ТТ
АРМАТУРА КЛАССОВ А-Ш, А-I ПО ГОСТ 5781-82

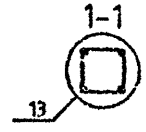

НАЧ.ОТД	ГОРОХОВ		
Н.КОНТР	СИТНИК		
ГИП	СИТНИК		
ПРОВЕРИЛ	ЛУКАШУК		
РАЗРАБ	НОГОЛЦОВА		

1.020-1/87.2-2 К137

КАРКАС ПРОСТРАНСТВЕННЫЙ КП-229,КП-230 СБОРОЧНЫЙ ЧЕРТЕЖ

СТАДИЯ	ЛИСТ	ЛИСТОВ
Р		1

КиевЗНИИЭП

ФОРМАТ А3

САПР КиевЗНИИЭП
ОПЕРАТОР СИСТЕМЫ МОЛОДЦОВА
ПОДПИСЬ И ДАТА
ИНВ.№ ПОДЛ.
ВЗАМ. ИНВ.№

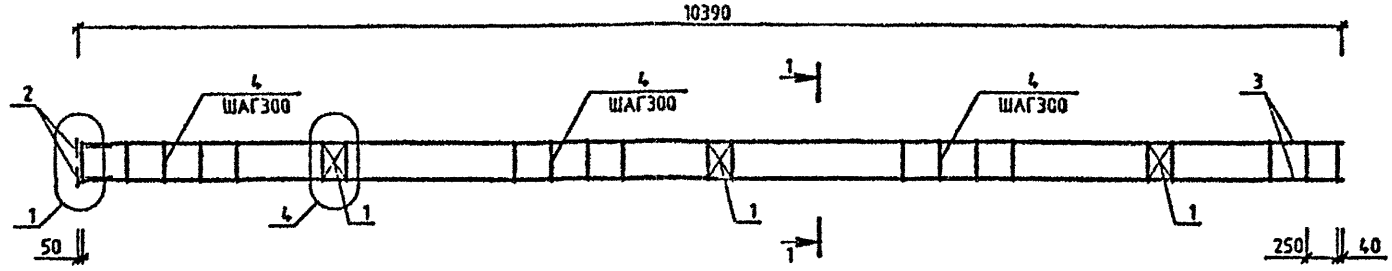

МАРКА	ПОЗ.	МАРКА АРМАТУРНОГО ИЗДЕЛИЯ	КОЛ. ШТ.	МАССА, КГ		ОБОЗНАЧЕНИЕ ДОКУМЕНТА 1.020-1/87.
				1 ШТ.	ВСЕГО	
КП-231	1	С-2	3	1.1	3.29	2-11 К01
	2	МН-2	4	1.1	4.4	2-11 К04
	3	Ф16 А-Ш L=10370	4	16.36	65.44	ВЧ
	4	ХМ-1	36	0.31	11.11	2-11 К11
				ИТОГО: 84.24		

УЗЛЫ СМ 1.020-1/87 2-2 У
ТЕХНИЧЕСКИЕ ТРЕБОВАНИЯ СМ. 1.020-1/87 2-2 ТТ
АРМАТУРА КЛАССОВ А-Ш, А-I ПО ГОСТ 5781-82

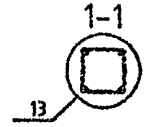

НАЧОТД	ГОРОХОВ		
Н.КОНТР	СИТНИК		
ГИП	СИТНИК		
ПРОВЕРИЛ	ЛИКАРЬ		
РАЗРАБ	МОЛОДЦОВА		

1.020-1/87.2-2 К138

КАРКАС ПРОСТРАНСТВЕННЫЙ КП-231 СБОРОЧНЫЙ ЧЕРТЕЖ

СТАДИЯ	ЛИСТ	ЛИСТОВ
Р		1

КиевЗНИИЭП

ФОРМАТ А3

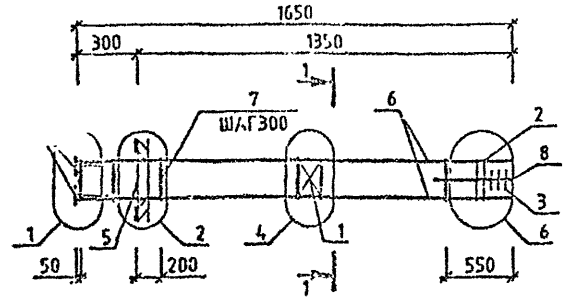

МАРКА	ПОЗ.	МАРКА АРМАТУРНОГО ИЗДЕЛИЯ	КОЛ. ШТ.	МАССА, КГ		ОБОЗНАЧЕНИЕ ДОКУМЕНТА 1.020-1/87.
				1 ШТ.	ВСЕГО	
КП-232	1	С-2	1	1.1	1.1	2-11 К01
	2	СКА-1	2	2.15	4.31	2-11 К02
	3	СКА-2	3	1.43	4.28	2-11 К03
	4	МН-2	4	1.1	4.4	2-11 К04
	5	МН-6	1	15.1	15.1	2-11 К06
	6	Ф20 А-Ш L=1630	4	4.02	16.08	БЧ
	7	ХМ-1	5	0.31	1.54	2-11 К11
	8	Ф6 А-I L=650	4	0.14	0.59	БЧ
				ИТОГО:	47.39	

УЗЛЫ СМ. 1.020-1/87.2-2 У
ТЕХНИЧЕСКИЕ ТРЕБОВАНИЯ СМ. 1.020-1/87.2-2 ТТ
АРМАТУРА КЛАССОВ А-Ш, А-I ПО ГОСТ 5781-82

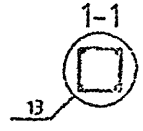

НАЧ.ОТД.	ГОРОХОВ		
Н.КОНТР.	СИТНИК		
ГИП	СИТНИК		
ПРОВЕРИЛ	ЛУКАШУК		
РАЗРАБ.	МОЛОДЦОВА		

1.020-1/87.2-2 К139

КАРКАС ПРОСТРАНСТВЕННЫЙ КП-232 СБОРОЧНЫЙ ЧЕРТЕЖ

СТАДИЯ	ЛИСТ	ЛИСТОВ
Р		1

КиевЗНИИЭП

ФОРМАТ А3

САПР КиевЗНИИЭП
ОПЕРАТОР СИСТЕМЫ
МОЛОДЦОВА
ИНВ. № ПОДЛ. | ПОДПИСЬ И ДАТА | ВЗАМ. ИНВ. №

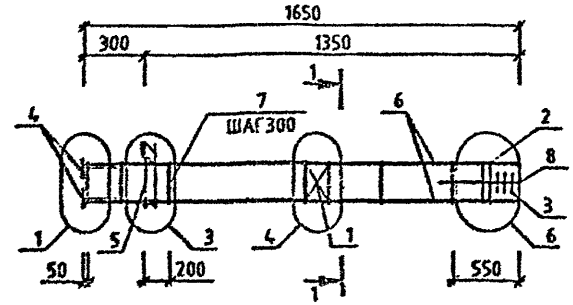

МАРКА	ПОЗ.	МАРКА АРМАТУРНОГО ИЗДЕЛИЯ	КОЛ. ШТ.	МАССА, КГ		ОБОЗНАЧЕНИЕ ДОКУМЕНТА 1.020-1/87.
				1 ШТ.	ВСЕГО	
КП-233	1	С-2	1	1.1	1.1	2-11 К01
	2	СКА-1	2	2.15	4.31	2-11 К02
	3	СКА-2	3	1.43	4.28	2-11 К03
	4	МН-2	4	1.1	4.4	2-11 К04
	5	МН-5	1	9.36	9.36	2-11 К05
	6	Ф20 А-Ш L=1630	4	4.02	16.08	БЧ
	7	ХМ-1	5	0.31	1.54	2-11 К11
	8	Ф6 А-I L=650	4	0.14	0.58	БЧ
				ИТОГО:	41.64	

УЗЛЫ СМ. 1.020-1/87.2-2 У
ТЕХНИЧЕСКИЕ ТРЕБОВАНИЯ СМ. 1.020-1/87.2-2 ТТ
АРМАТУРА КЛАССОВ А-Ш, А-I ПО ГОСТ 5781-82

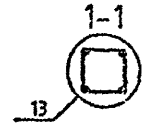

НАЧ.ОТД.	ГОРОХОВ		
Н.КОНТР.	СИТНИК		
ГИП	СИТНИК		
ПРОВЕРИЛ	ЛУКАШУК		
РАЗРАБ.	МОЛОДЦОВА		

1.020-1/87.2-2 К140

КАРКАС ПРОСТРАНСТВЕННЫЙ КП-233 СБОРОЧНЫЙ ЧЕРТЕЖ

СТАДИЯ	ЛИСТ	ЛИСТОВ
Р		1

КиевЗНИИЭП

ФОРМАТ А3

САПР КиевЗНИИЭП
МОЛОДЦОВА
ОПЕРАТОР СИСТЕМЫ
ИНВ.№ ПОДЛ. | ПОДПИСЬ И ДАТА | ВЗАМ. ИНВ.№

САПР
ОПЕРАТОР СИСТЕМЫ
ЛУКАШУК
ИНВ.№ ПОДЛ. | ПОДПИСЬ И ДАТА | ВЗАМ. ИНВ.№

1

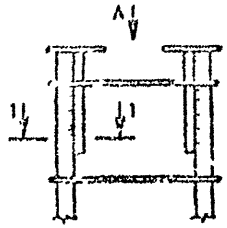

4

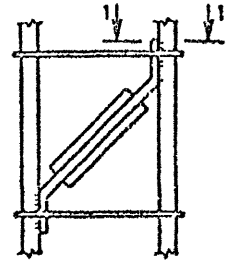

13

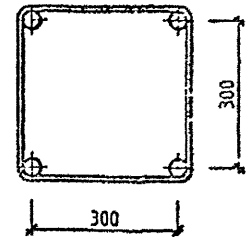

15

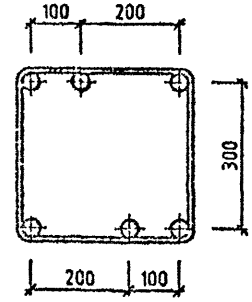

ВИД А

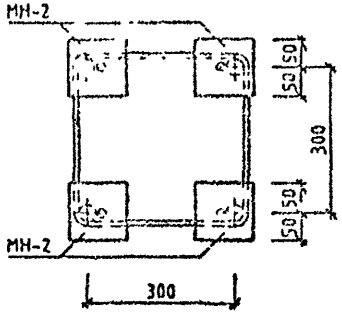

14

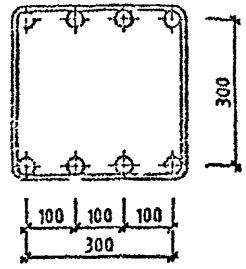

1-1

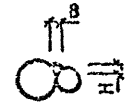

РУЧНУЮ ЭЛЕКТРОДУГОВУЮ СВАРКУ АРМАТУРНЫХ СТЕРЖНЕЙ ПРОИЗВОДИТЬ ПО СН 393-78 "ИНСТРУКЦИЯ ПО СВАРКЕ СОЕДИНЕНИЙ АРМАТУРЫ И ЗАКЛАДНЫХ ДЕТАЛЕЙ ЖЕЛЕЗОБЕТОННЫХ КОНСТРУКЦИЙ

				1.020-1/87 2-2 ЧУ	
НАЧОТД	ГОРОХОВ				
Н.КОНТР	СИТНИК			УЗЛЫ	СТАДИЯ: Р; ЛИСТ: 1; ЛИСТОВ: 3
ГИП	СИТНИК				КиевЗНИИЭП
ПРОВЕРИЛ	МОЛОДЦОВА				
РАЗРАБ.	ЛУКАШУК				

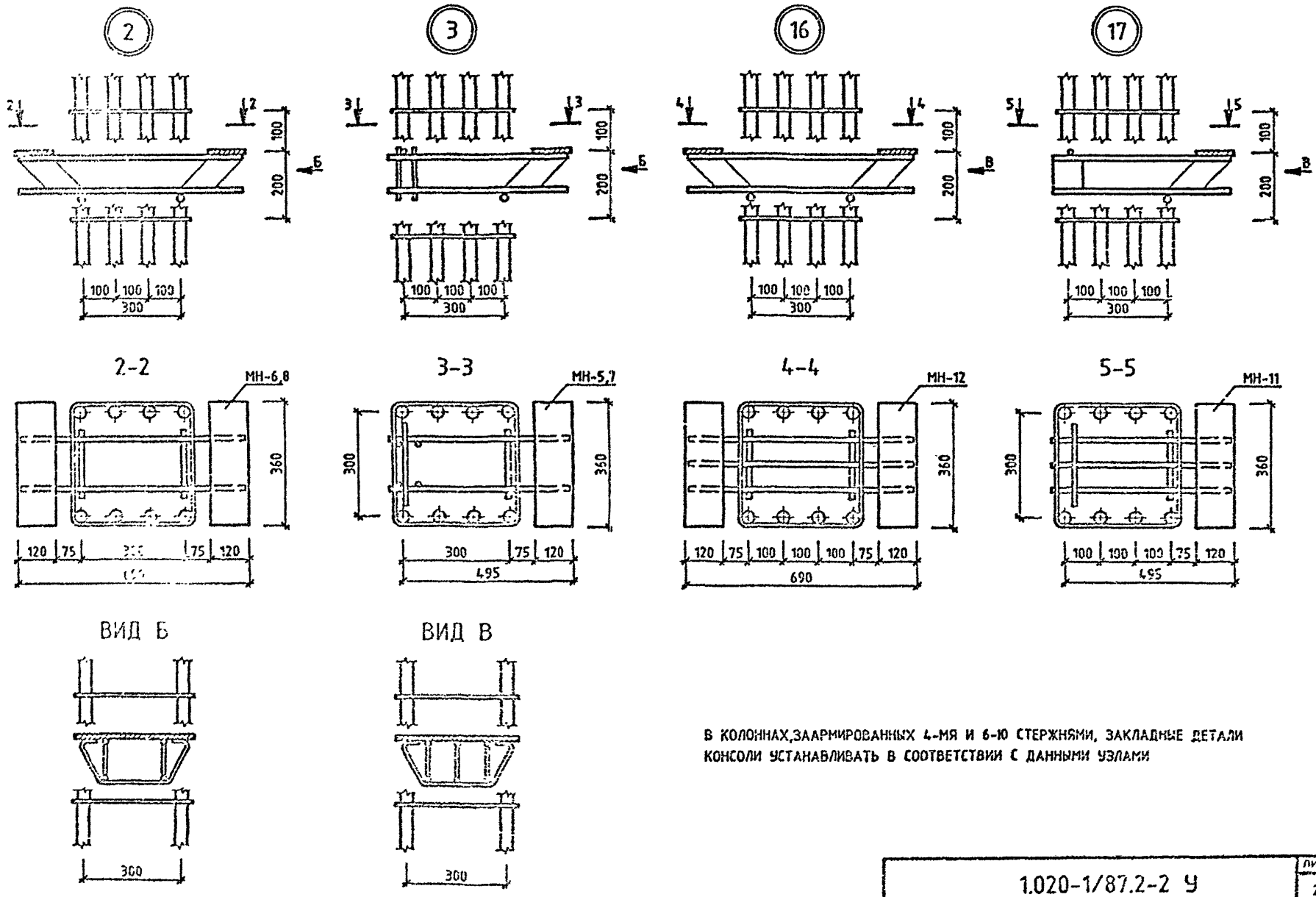

В КОЛОННАХ,ЗААРМИРОВАННЫХ 4-МЯ И 6-Ю СТЕРЖНЯМИ, ЗАКЛАДНЫЕ ДЕТАЛИ КОНСОЛИ УСТАНАВЛИВАТЬ В СООТВЕТСТВИИ С ДАННЫМИ УЗЛАМИ

САПР КиевЗНИИЭП
Оператор системы
Молодцова

5

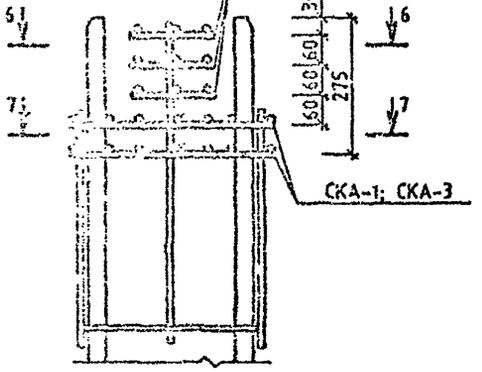

7

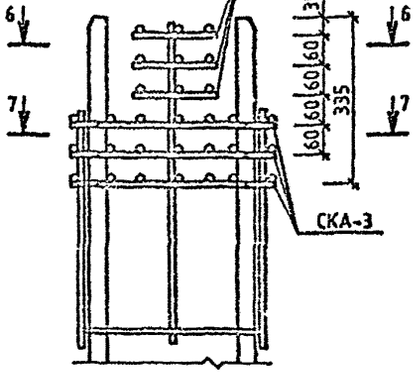

9

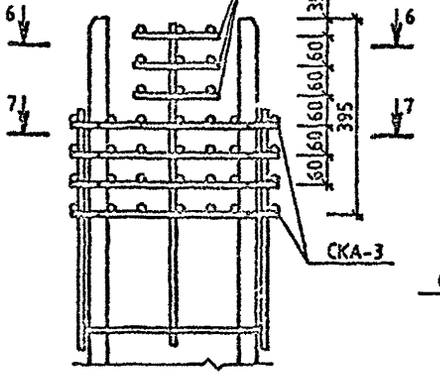

11

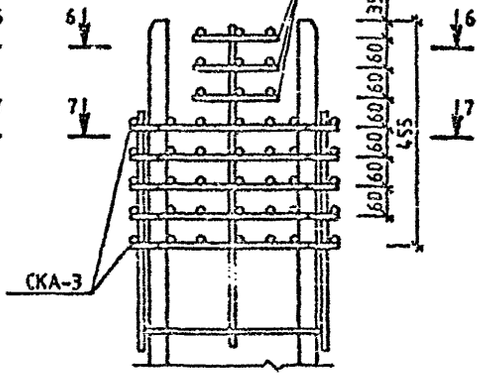

6

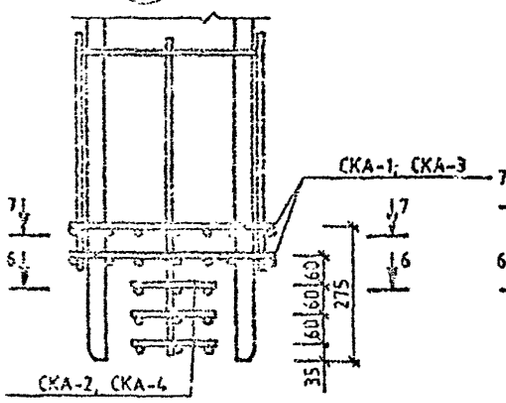

8

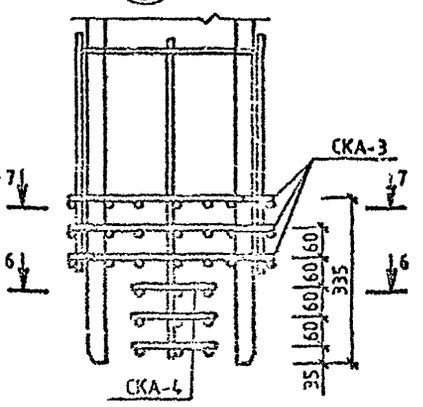

10

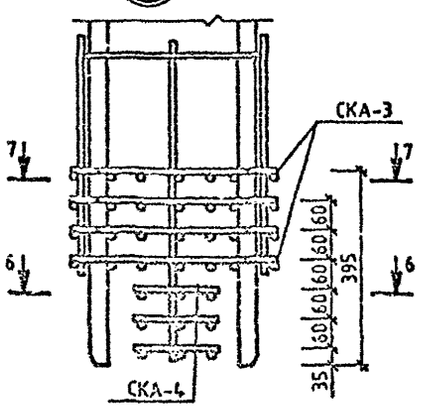

12

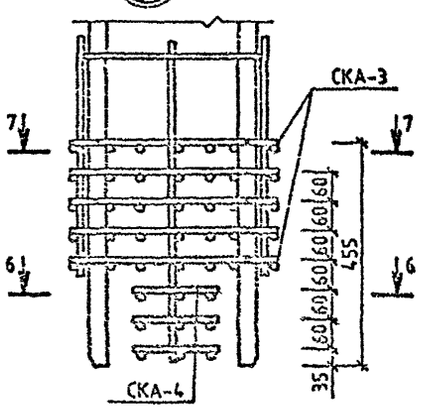

6-6

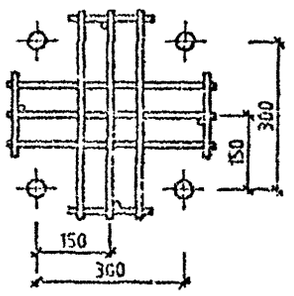

7-7

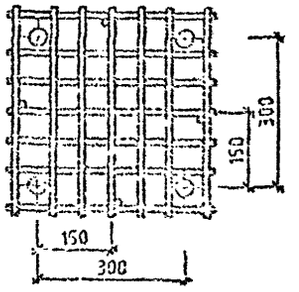

Инв.№подл. | Подп. и дата | Взам. инв.№
gost.e-ecolog.ru