УДК 621.643.4:62-238.23 Группа Г18

ОТРАСЛЕВОЙ СТАНДАРТ

ОСТ 1 10315-72

ГАЙКИ НАКИДНЫЕ
Конструкция и размеры

На 5 страницах

Введен впервые

Проверено в 1989 г.
Проверено в 1984 г.

ОКП 75 9510

Распоряжением Министерства от 22 декабря 1972 г. № 087-16

срок введения установлен с 1 января 1974 г.

Несоблюдение стандарта преследуется по закону

1. Настоящий стандарт распространяется на накидные гайки, предназначенные для соединений трубопроводов по наружному конусу.

Издание официальное ГР 2099 от 08.05.73

Перепечатка воспрещена

gost.e-ecolog.ru

Лит. изм. | № изв. | а 5426 | 2 6614 | 3 7928 | 4 9206 | 5 11179 | 6 11352 | 7 12158
№ дубликата | № подлинника | 1107

2. Конструкция и размеры накидных гаек должны соответствовать указанным на чертеже и в таблице.

Rz 25 +40 % (✓)

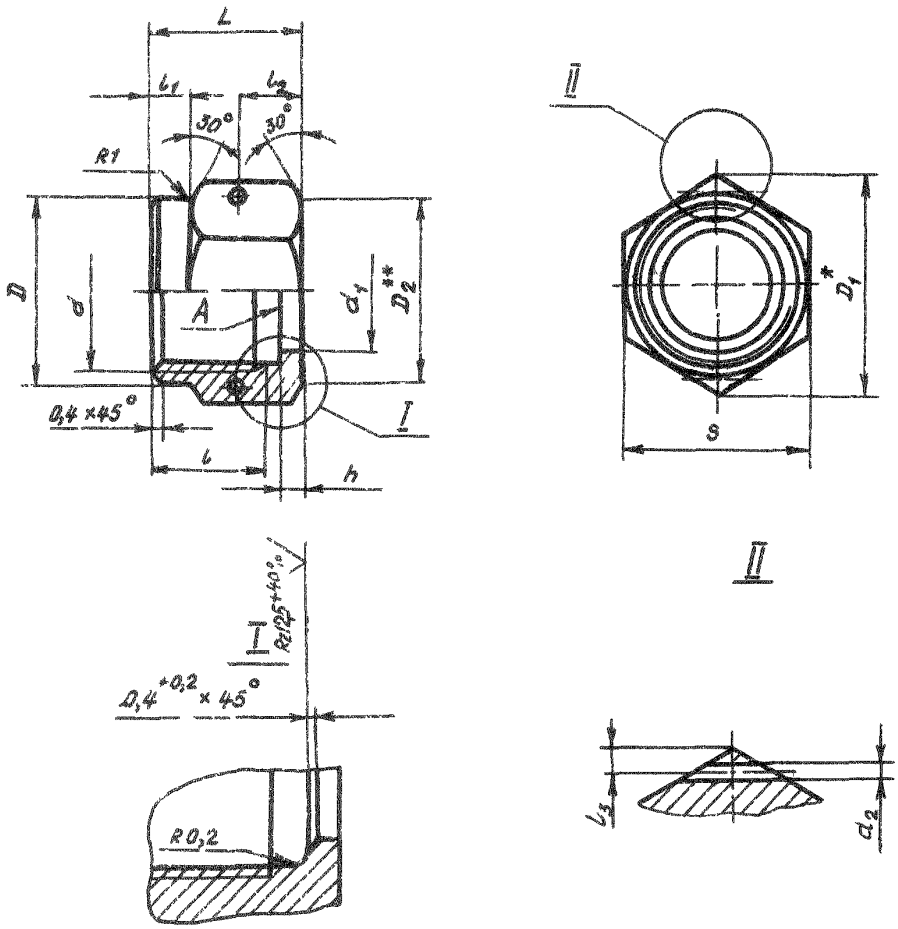

* Размер для справок.

** $D_2 \approx S$.

Инв. № дубликата	Инв. № подлинника	Лит. изм.	№ изв.	2	3	4
	1107			6614	7928	9206

Размеры, мм

Наружный диаметр труб $D_н$	d	d_1 Поле допуска H11	d_2 Пред. откл +0,12 −0,06	D	D_1	S	l	l_1	l_2	l_3 Пред откл ±0,2	L	h	Масса 100 шт. кг
4	MR 10x1	5 2	1,2	14	16.2	14	10	4	5,5	1.5	15	3,0	0,67
6	MR 12x1	7,5		15	17.3	15	11		4,0		17		0,67
8	MR 14x1	9,5		17	19.6	17							0,80
10	MR 16x1	11.9		19	21,9	19	12		7,0		18		0,98
12	MR 20x1,5	14,2	1,5	24	27,7	24	15		8,5	2.0	21		1.95
14	MR 22x1.5	16.2		27	31,2	27		5	8 0				2,50
16	MR 24x1,5	18 4							4,0				1,90
18	MR 27x1 5	20 2		30	34.6	30			8,5		22	3,5	2,38
20	MR 30x1,5	22.2		36	41.6	36	17		9,5		24	4.0	4,94
22	MR 33x2	24,2					18		10,5		26		3,92
25		27.3					19	6	11,0		28		4,30
28	MR 39x2	30.3	2.0	46	53,1	46	20		11,5	2,5	29	4,5	7,38
30		32,3					21		12,0		30	5,0	9,14
32	MR 42x2	34,3											6,67
34	MR 45x2	36,6		50	57.7	50							10,59
36	MR 48x2	38,6		55	63,5	55	22		12,5		31		11,90
38		40.8											11,44

3. Материал: титановые сплавы ВТ3-1, ВТ6, ВТ16.

4. Термическая обработка: отжечь, группа контроля 5 ОСТ 1 00021-78 для гаек из сплавов ВТ3-1 и ВТ6.

5. Резьба - по ОСТ 1 00105-83, поле допуска - 5Н6Н.

6. Сбеги и фаски резьбы - по ОСТ 1 00010-81.

7. Фаску $0,4^{+0,2} \times 45^{\circ}$ допускается заменять радиусом $(0,4^{+0,2})$ мм.

8. Неуказанные предельные отклонения размеров, формы и расположения поверхностей - по ОСТ 1 00022-80.

9. Допуск торцового биения поверхности А относительно оси резьбы - не более 0,07 мм; допуск радиального биения поверхности d_1 относительно оси резьбы - не более 0,10 мм.

10. Покрытие: Ан.Окс 8-10* для гаек из сплавов ВТ3-1 и ВТ6 (для рабочих температур до 300 °С); фторопластовое* - для гаек из сплава ВТ16 (для рабочих температур до 200 °С).

11. Маркировать и клеймить - по ОСТ 1 00537-72.

12. Технические условия - по ОСТ 1 00537-72.

13. Для обозначение накидных гаек из сплава ВТ6 принят код "1", из сплава ВТ16- код "2".

Пример наименования и обозначения накидной гайки к трубопроводу $D_н = 8$ мм из сплава ВТ3-1:

Гайка накидная 8-ОСТ 1 10315-72

То же из сплава ВТ6:

Гайка накидная 8-1-ОСТ 1 10315-72

То же из сплава ВТ16:

Гайка накидная 8-2-ОСТ 1 10315-72

* По действующему отраслевому документу.

Инв. № подлинника 1107 | Инв. № дубликата
№ изм. 9 5426 | № изв. 2 6614 | 3 7823 | 4 9206 | 5 11179 | 6 11352 | 7 12158

ЛИСТ РЕГИСТРАЦИИ ИЗМЕНЕНИЙ

№ изм.	Номера страниц				Номер "Изв. об изм."	Подпись	Дата	Срок введения изменения
	измененных	замененных	новых	аннулированных				
а	4	–	–	–	5426		30.04.74	01.07.74г.
2	2, 4	–	–	–	6614		30.11.77	01.07.77г.
3	1÷4	–	5	–	7928		30.01.80г.	01.07.80г.
4	1÷4	–	–	–	9206		26.02.85г.	01.01.86 г.
6	1, 4				11352		22.9.93	01.07.93

1107
Инв. № дубл.
Взам. инв. №
Подп. и дата
gost.e-ecolog.ru