ТИПОВЫЕ СТРОИТЕЛЬНЫЕ КОНСТРУКЦИИ, ИЗДЕЛИЯ И УЗЛЫ

СЕРИЯ 1.020-1/87

КОНСТРУКЦИИ КАРКАСА МЕЖВИДОВОГО ПРИМЕНЕНИЯ ДЛЯ МНОГОЭТАЖНЫХ ОБЩЕСТВЕННЫХ ЗДАНИЙ, ПРОИЗВОДСТВЕННЫХ И ВСПОМОГАТЕЛЬНЫХ ЗДАНИЙ ПРОМЫШЛЕННЫХ ПРЕДПРИЯТИЙ

ВЫПУСК 2-1

КОЛОННЫ ДЛЯ ЗДАНИЙ С ВЫСОТОЙ ЭТАЖА 3,3 М

РАБОЧИЕ ЧЕРТЕЖИ

Вх. 32830 ч.1/138

gost.e-ecolog.ru

ТИПОВЫЕ СТРОИТЕЛЬНЫЕ КОНСТРУКЦИИ, ИЗДЕЛИЯ И УЗЛЫ

СЕРИЯ 1.020-1/87

КОНСТРУКЦИИ КАРКАСА МЕЖВИДОВОГО ПРИМЕНЕНИЯ ДЛЯ МНОГОЭТАЖНЫХ ОБЩЕСТВЕННЫХ ЗДАНИЙ,ПРОИЗВОДСТВЕННЫХ И ВСПОМОГАТЕЛЬНЫХ ЗДАНИЙ ПРОМЫШЛЕННЫХ ПРЕДПРИЯТИЙ

ВЫПУСК 2-1

КОЛОННЫ ДЛЯ ЗДАНИЙ С ВЫСОТОЙ ЭТАЖА 3,3 М

РАБОЧИЕ ЧЕРТЕЖИ

РАЗРАБОТАНЫ
КИЕВЗНИИЭП
ЗАМ.ДИРЕКТОРА ИНСТИТУТА Л.ДМИТРИЕВ
НАЧАЛЬНИК ОТДЕЛА С.ГОРОХОВ
ГЛ.ИНЖЕНЕР ПРОЕКТА В.СИТНИК

ЦНИИЭП ТБЗ И ТК
ДИРЕКТОР ИНСТИТУТА В.ЛЕПСКИЙ
НАЧАЛЬНИК ОТДЕЛА Б.ВОЛЬЧСКИЙ
ГЛ.ИНЖЕНЕР ПРОЕКТА С.ШАЦ

НИИЖБ ГОССТРОЯ СССР
ДИРЕКТОР ИНСТИТУТА Р.СЕРЫХ
НАЧАЛЬНИК ОТДЕЛА В.КЛЕВЦОВ
НАЧАЛЬНИК ЛАБОРАТОРИИ Н.КОРОВИН
СТ.НАУЧНЫЙ СОТРУДНИК А.ВАСИЛЬЕВ

ЦНИИПРОМЗДАНИЙ
ГЛ.ИНЖЕНЕР ИНСТИТУТА В.ГРАНЕВ
НАЧАЛЬНИК ОТДЕЛА З.КОДЫШ

УТВЕРЖДЕНЫ
ГОССТРОЕМ СССР
ПРОТОКОЛ ОТ 12.12.90г.№АЧ-15

Вх. 32833 л.2

ОБОЗНАЧЕНИЕ ДОКУМЕНТА	НАИМЕНОВАНИЕ	СТР
1020-1/87.2-1	СОДЕРЖАНИЕ	2
1020-1/87.2-1 ТО	ТЕХНИЧЕСКОЕ ОПИСАНИЕ	7
1020-1/87.2-1 К001	КОЛОННА 1КВД 33-1.23,1КВД 33-2.23	10
	ОПАЛУБОЧНЫЙ ЧЕРТЕЖ	
1020-1/87.2-1 К002	КОЛОННА 1КВО 33-1.23,1КВО 33-2.23	11
	ОПАЛУБОЧНЫЙ ЧЕРТЕЖ	
1020-1/87.2-1 К003	КОЛОННА 1КВ 33-26	12
	ОПАЛУБОЧНЫЙ ЧЕРТЕЖ	
1020-1/87.2-1 К004	КОЛОННА 2КВД 33-1.23,2КВД 33-2.23	13
	ОПАЛУБОЧНЫЙ ЧЕРТЕЖ	
1020-1/87.2-1 К005	КОЛОННА 2КВО 33-1.23,2КВО 33-2.23	14
	ОПАЛУБОЧНЫЙ ЧЕРТЕЖ	
1020-1/87.2-1 К006	КОЛОННА 2КВ 33-23	15
	ОПАЛУБОЧНЫЙ ЧЕРТЕЖ	
1020-1/87.2-1 К007	КОЛОННА 3КВД 33-1.23,3КВД 33-2.26	16
	ОПАЛУБОЧНЫЙ ЧЕРТЕЖ	
1020-1/87.2-1 К008	КОЛОННА 3КВО 33-1.23,3КВО 33-2.23	17
	ОПАЛУБОЧНЫЙ ЧЕРТЕЖ	
1020-1/87.2-1 К009	КОЛОННА 3КВ 33-23	18
	ОПАЛУБОЧНЫЙ ЧЕРТЕЖ	
1020-1/87.2-1 К010	КОЛОННА 1КСД 33-1.33,1КСД 33-1.40,1КСД 33-1.45,	19
	1КСД 33-2.33,1КСД 33-2.40,1КСД 33-2.45	
	ОПАЛУБОЧНЫЙ ЧЕРТЕЖ	
1020-1/87.2-1 К011	КОЛОННА 1КСО 33-1.33,1КСО 33-1.40,1КСО 33-1.45,	20
	1КСО 33-2.33,1КСО 33-2.40,1КСО 33-2.45	
	ОПАЛУБОЧНЫЙ ЧЕРТЕЖ	
1020-1/87.2-1 К012	КОЛОННА 1КС 33-33, 1КС 33-40, 1КС 33-45	21
	ОПАЛУБОЧНЫЙ ЧЕРТЕЖ	
1.020-1/87.2-1 К013	КОЛОННА 3КСД 33-1.23,3КСД 33-1.26,3КСД 33-1.33,	22
	3КСД 33-1.37,3КСД 33-1.42,3КСД 33-1.45	
	ОПАЛУБОЧНЫЙ ЧЕРТЕЖ	
1.020-1/87.2-1 К014	КОЛОННА 3КСД 33-2.33,3КСД 33-2.40,3КСД 33-2.45	23
	ОПАЛУБОЧНЫЙ ЧЕРТЕЖ	
1020-1/87.2-1 К015	КОЛОННА 3КСО 33-1.23,3КСО 33-1.26,3КСО 33-1.33,	24
	3КСО 33-1.34,3КСО 33-2.26,3КСО 33-2.33	
	ОПАЛУБОЧНЫЙ ЧЕРТЕЖ	
1020-1/87.2-1 К016	КОЛОННА 3КС 33-23, 3КС 33-26,	25
	3КС 33-33, 3КС 33-34	
	ОПАЛУБОЧНЫЙ ЧЕРТЕЖ	
1020-1/87.2-1 К017	КОЛОННА 1КНД 33-1.33,1КНД 33-1.40,1КНД 33-1.45,	26
	1КНД 33-2.33,1КНД 33-2.40,1КНД 33-2.45	
	ОПАЛУБОЧНЫЙ ЧЕРТЕЖ	
1020-1/87.2-1 К018	КОЛОННА 1КНД 33-1.48,1КНД 33-2.48,1КНД 33-2.54	27
	ОПАЛУБОЧНЫЙ ЧЕРТЕЖ	
1.020-1/87.2-1 К019	КОЛОННА 1КНО 33-1.33,1КНО 33-1.40,1КНО 33-1.45,	28
	1КНО 33-2.33,1КНО 33-2.40,1КНО 33-2.45	
	ОПАЛУБОЧНЫЙ ЧЕРТЕЖ	
1020-1/87.2-1 К020	КОЛОННА 1КНО 33-1.48,1КНО 33-2.48,1КНО 33-2.54	29
	ОПАЛУБОЧНЫЙ ЧЕРТЕЖ	

Вх. 32833 л.3

1.020-1/87.2-1

Лист 2

ОБОЗНАЧЕНИЕ ДОКУМЕНТА	НАИМЕНОВАНИЕ	СТР.
1.020-1/87.2-1 К021	КОЛОННА 1КН 33-33,1КН 33-40,1КН 33-45	30
	ОПАЛУБОЧНЫЙ ЧЕРТЕЖ	
1.020-1/87.2-1 К022	КОЛОННА 1КН 33-48	31
	ОПАЛУБОЧНЫЙ ЧЕРТЕЖ	
1.020-1/87.2-1 К023	КОЛОННА 2КНД 33(20)-1.23,2КНД 33(20)-1.26,	32
	2КНД 33(20)-2.33	
	ОПАЛУБОЧНЫЙ ЧЕРТЕЖ	
1.020-1/87.2-1 К024	КОЛОННА 2КНД 33(20)-2.33/40	33
	ОПАЛУБОЧНЫЙ ЧЕРТЕЖ	
1.020-1/87.2-1 К025	КОЛОННА 2КНО 33(20)-1.23,2КНО 33(20)-2.26,	34
	2КНО 33(20)-2.33	
	ОПАЛУБОЧНЫЙ ЧЕРТЕЖ	
1.020-1/87.2-1 К026	КОЛОННА 2КН 33(20)-23,2КН 33(20)-26,	35
	2КН 33(20)-33	
	ОПАЛУБОЧНЫЙ ЧЕРТЕЖ	
1.020-1/87.2-1 К027	КОЛОННА 3КНД 33-1.23,3КНД 33-1.26,	36
	3КНД 33-1.33,3КНД 33-2.33	
	ОПАЛУБОЧНЫЙ ЧЕРТЕЖ	
1.020-1/87.2-1 К028	КОЛОННА 3КНД 33-1.33/37, 3КНД 33-2.33/40	37
	ОПАЛУБОЧНЫЙ ЧЕРТЕЖ	
1.020-1/87.2-1 К029	КОЛОННА 3КНД 33-1.33/40,3КНД 33-1.37/46,3КНД 33-1.42/49,	38
	3КНД 33-1.45/54,3КНД 33-2.33/48, 3КНД 33-2.40/54	
	ОПАЛУБОЧНЫЙ ЧЕРТЕЖ	
1.020-1/87.2-1 К030	КОЛОННА 3КНД 33-159, 3КНД 33-2.59	39
	ОПАЛУБОЧНЫЙ ЧЕРТЕЖ	

ФОРМАТ А4

ОПЕРАТОР СИСТЕМЫ
САПР КиевЗНИИЭП
ВЗАМ. ИНВ.№
ПОДПИСЬ И ДАТА
ИНВ.№ ПОДЛ.

ОБОЗНАЧЕНИЕ ДОКУМЕНТА	НАИМЕНОВАНИЕ	СТР.
1.020-1/87.2-1 К031	КОЛОННА 3КНО 33-1.23,3КНО 33-1.26, 3КНО 33-1.33,	40
	3КНО 33-2.26, 3КНО 33-2.33	
	ОПАЛУБОЧНЫЙ ЧЕРТЕЖ	
1.020-1/87.2-1 К032	КОЛОННА 3КНО 33-1.33/35, 3КНО 33-1.34/38,	41
	3КНО 33-1.42/44, 3КНО 33-2.34/39	
	ОПАЛУБОЧНЫЙ ЧЕРТЕЖ	
1.020-1/87.2-1 К033	КОЛОННА 3КНО 33-1.35/41, 3КНО 33-2.34/44, 3КНО 33-2.40/49	42
	ОПАЛУБОЧНЫЙ ЧЕРТЕЖ	
1.020-1/87.2-1 К034	КОЛОННА 3КН 33-23,3КН 33-26,3КН 33-33	43
	ОПАЛУБОЧНЫЙ ЧЕРТЕЖ	
1.020-1/87.2-1 К035	КОЛОННА 3КН 33-33/35, 3КН 33-34/38	44
	ОПАЛУБОЧНЫЙ ЧЕРТЕЖ	
1.020-1/87.2-1 К036	КОЛОННА 3КН 33-34/39	45
	ОПАЛУБОЧНЫЙ ЧЕРТЕЖ	
1.020-1/87.2-1 К037	КОЛОННА 3КН 33-35/41	46
	ОПАЛУБОЧНЫЙ ЧЕРТЕЖ	
1.020-1/87.2-1 К038	КОЛОННА 3КН 33-34/44	47
	ОПАЛУБОЧНЫЙ ЧЕРТЕЖ	
1.020-1/87.2-1 К039	КОЛОННА 3КН 33-42/44	48
	ОПАЛУБОЧНЫЙ ЧЕРТЕЖ	
1.020-1/87.2-1 К040	КОЛОННА 3КН 33-40/49	49
	ОПАЛУБОЧНЫЙ ЧЕРТЕЖ	
1.020-1/87.2-1 К041	КОЛОННА 1КБД 33-1.23,3КБД 33-2.23	50
	ОПАЛУБОЧНЫЙ ЧЕРТЕЖ	
1.020-1/87.2-1 К042	КОЛОННА 1КБО 33-123,1КБО 33-2.23	51
	ОПАЛУБОЧНЫЙ ЧЕРТЕЖ	

Вх. 32833 1.4

ФОРМАТ А4

САПР КиевЗНИИЭП | ОПЕРАТОР СИСТЕМЫ | ВЗАМ. ИНВ. № | ПОДПИСЬ И ДАТА | ИНВ. № ПОДЛ.

ОБОЗНАЧЕНИЕ ДОКУМЕНТА	НАИМЕНОВАНИЕ	СТР.
1.020-1/87.2-1 К043	КОЛОННА 1КБ 33-23	52
	ОПАЛУБОЧНЫЙ ЧЕРТЕЖ	
1.020-1/87.2-1 К044	КОЛОННА 2КБД 33-1.23,2КБД 33-2.23	53
	ОПАЛУБОЧНЫЙ ЧЕРТЕЖ	
1.020-1/87.2-1 К045	КОЛОННА 2КБО 33-1.23,2КБО 33-2.23	54
	ОПАЛУБОЧНЫЙ ЧЕРТЕЖ	
1.020-1/87.2-1 К046	КОЛОННА 2КБ 33-23	55
	ОПАЛУБОЧНЫЙ ЧЕРТЕЖ	
1.020-1/87.2-1 К047	КОЛОННА 3КБД 33-1.23,3КБД 33-2.26	56
	ОПАЛУБОЧНЫЙ ЧЕРТЕЖ	
1.020-1/87.2-1 К048	КОЛОННА 3КБО 33-1.23,3КБО 33-2.23	57
	ОПАЛУБОЧНЫЙ ЧЕРТЕЖ	
1.020-1/87.2-1 К049	КОЛОННА 3КБ 33-23,3КБ 33-26	58
	ОПАЛУБОЧНЫЙ ЧЕРТЕЖ	
1.020-1/87.2-1 К050	КОЛОННА 2КБД 33(20)-1.23,2КБД 33(20)-2.23	59
	ОПАЛУБОЧНЫЙ ЧЕРТЕЖ	
1.020-1/87.2-1 К051	КОЛОННА 2КБО 33(20)-1.23,2КБО 33(20)-2.23	60
	ОПАЛУБОЧНЫЙ ЧЕРТЕЖ	
1.020-1/87.2-1 К052	КОЛОННА 2КБ 33(20)-23	61
	ОПАЛУБОЧНЫЙ ЧЕРТЕЖ	
1.020-1/87.2-1 К053	КОЛОННА 2КНД 42(30)-1.22,2КНД 42(30)-1.25,	62
	2КНД 42(30)-2.32	
	ОПАЛУБОЧНЫЙ ЧЕРТЕЖ	
1.020-1/87.2-1 К054	КОЛОННА 2КНД 42(30)-2.32/40	63
	ОПАЛУБОЧНЫЙ ЧЕРТЕЖ	

ФОРМАТ А4

САПР КиевЗНИИЭП | ОПЕРАТОР СИСТЕМЫ | ВЗАМ. ИНВ. № | ПОДПИСЬ И ДАТА | ИНВ. № ПОДЛ.

ОБОЗНАЧЕНИЕ ДОКУМЕНТА	НАИМЕНОВАНИЕ	СТР.
1.020-1/87.2-1 К055	КОЛОННА 2КНО 42(30)-1.22,2КНО 42(30)-2.25,	64
	2КНО 42(30)-2.32	
	ОПАЛУБОЧНЫЙ ЧЕРТЕЖ	
1.020-1/87.2-1 К056	КОЛОННА 2КН 42(30)-22,2КН 42(30)-25,	65
	2КН 42(30)-32	
	ОПАЛУБОЧНЫЙ ЧЕРТЕЖ	
1.020-1/87.2-1 К057	КОЛОННА 1КНД 33(30)-1.23,1КНД 33(30)-1.26,	66
	1КНД 33(30)-1.33,1КНД 33(30)-2.33	
	ОПАЛУБОЧНЫЙ ЧЕРТЕЖ	
1.020-1/87.2-1 К058	КОЛОННА 1КНД 33(30)-1.37,1КНД 33(30)-1.40,	67
	1КНД 33(30)-1.46, 1КНД 33(30)-1.49	
	ОПАЛУБОЧНЫЙ ЧЕРТЕЖ	
1.020-1/87.2-1 К059	КОЛОННА 1КНД 33(30)-2.40,1КНД 33(30)-2.48,	68
	1КНД 33(30)-2.54, 1КНД 33(30)-2.59	
	ОПАЛУБОЧНЫЙ ЧЕРТЕЖ	
1.020-1/87.2-1 К060	КОЛОННА 1КНО 33(30)-1.23,1КНО 33(30)-1.26,	69
	1КНО 33(30)-1.33,1КНО 33(30)-2.26,	
	1КНО 33(30)-2.33	
	ОПАЛУБОЧНЫЙ ЧЕРТЕЖ	
1.020-1/87.2-1 К061	КОЛОННА 1КНО 33(30)-1.35,1КНО 33(30)-1.38,	70
	1КНО 33(30)-2.39,1КНО 33(30)-2.44,	
	1КНО 33(30)-2.49	
	ОПАЛУБОЧНЫЙ ЧЕРТЕЖ	
1.020-1/87.2-1 К062	КОЛОННА 1КН 33(30)-23,1КН 33(30)-26	71
	1КН 33(30)-33	
	ОПАЛУБОЧНЫЙ ЧЕРТЕЖ	

Вх. 32833 1.5

ФОРМАТ А4

ОБОЗНАЧЕНИЕ ДОКУМЕНТА	НАИМЕНОВАНИЕ	СТР.
1020-1/87.2-1 К063	КОЛОННА 1КН 33(30)-35, 1КН 33(30)-38,	72
	1КН 33(30)-39, 1КН 33(30)-44,	
	1КН 33(30)-49	
	ОПАЛУБОЧНЫЙ ЧЕРТЕЖ	
1020-1/87.2-1 К064	КОЛОННА 2КНД 33(30)-1.23, 2КНД 33(30)-1.26,	73
	2КНД 33(30)-1.33, 2КНД 33(30)-2.33	
	ОПАЛУБОЧНЫЙ ЧЕРТЕЖ	
1020-1/87.2-1 К065	КОЛОННА 2КНД 33(30)-1.33/37, 2КНД 33(30)-2.33/40	74
	ОПАЛУБОЧНЫЙ ЧЕРТЕЖ	
1020-1/87.2-1 К066	КОЛОННА 2КНД 33(30)-1.37/40, 2КНД 33(30)-1.42/46,	75
	2КНД 33(30)-1.45/49, 2КНД 33(30)-1.50/54	
	ОПАЛУБОЧНЫЙ ЧЕРТЕЖ	
1020-1/87.2-1 К067	КОЛОННА 2КНД 33(30)-2.41/48, 2КНД 33(30)-2.47/54	76
	2КНД 33(30)-2.59	
	ОПАЛУБОЧНЫЙ ЧЕРТЕЖ	
1020-1/87.2-1 К068	КОЛОННА 2КНО 33(30)-1.23, 2КНО 33(30)-1.26,	77
	2КНО 33(30)-1.33, 2КНО 33(30)-2.26,	
	2КНО 33(30)-2.33	
	ОПАЛУБОЧНЫЙ ЧЕРТЕЖ	78
1020-1/87.2-1 К069	КОЛОННА 2КНО 33(30)-1.33/35, 2КНО 33(30)-1.34/38,	
	2КНО 33(30)-2.34/39	
	ОПАЛУБОЧНЫЙ ЧЕРТЕЖ	79
1020-1/87.2-1 К070	КОЛОННА 2КНО 33(30)-1.38/41, 2КНО 33(30)-2.38/44,	
	2КНО 33(30)-2.45/49	
	ОПАЛУБОЧНЫЙ ЧЕРТЕЖ	

САПР КиевЗНИИЭП

Оператор системы

Взам. инв. №

Подпись и дата

Инв. № подл.

ФОРМАТ А4

ОБОЗНАЧЕНИЕ ДОКУМЕНТА	НАИМЕНОВАНИЕ	СТР.
1.020-1/87.2-1 К071	КОЛОННА 2КН 33(30)-23, 2КН 33(30)-26,	80
	2КН 33(30)-33	
	ОПАЛУБОЧНЫЙ ЧЕРТЕЖ	
1.020-1/87.2-1 К072	КОЛОННА 2КН 33(30)-33/35, 2КН 33(30)-34/38,	81
	2КН 33(30)-34/39	
	ОПАЛУБОЧНЫЙ ЧЕРТЕЖ	
1.020-1/87.2-1 К073	КОЛОННА 2КН 33(30)-38/41, 2КН 33(30)-38/44	82
	ОПАЛУБОЧНЫЙ ЧЕРТЕЖ	
1.020-1/87.2-1 К074	КОЛОННА 2КН 33(30)-45/49	83
	ОПАЛУБОЧНЫЙ ЧЕРТЕЖ	
1.020-1/87.2-1 К075	КОЛОННА 3КНД 33(30)-1.23, 3КНД 33(30)-1.26,	84
	3КНД 33(30)-1.33, 3КНД 33(30)-2.33	
	ОПАЛУБОЧНЫЙ ЧЕРТЕЖ	
1.020-1/87.2-1 К076	КОЛОННА 3КНД 33(30)-1.33/37, 3КНД 33(30)-2.33/40	85
	ОПАЛУБОЧНЫЙ ЧЕРТЕЖ	
1.020-1/87.2-1 К077	КОЛОННА 3КНД 33(30)-1.33/40, 3КНД 33(30)-1.37/46,	86
	3КНД 33(30)-1.42/49, 3КНД 33(30)-1.45/54,	
	3КНД 33(30)-2.33/48, 3КНД 33(30)-2.40/54	
	ОПАЛУБОЧНЫЙ ЧЕРТЕЖ	
1.020-1/87.2-1 К078	КОЛОННА 3КНД 33(30)-1.59, 3КНД 33(30)-2.59	87
	ОПАЛУБОЧНЫЙ ЧЕРТЕЖ	
1.020-1/87.2-1 К079	КОЛОННА 3КНО 33(30)-1.23, 3КНО 33(30)-1.26,	88
	3КНО 33(30)-1.33, 3КНО 33(30)-2.26,	
	3КНО 33(30)-2.33	
	ОПАЛУБОЧНЫЙ ЧЕРТЕЖ	

Ах. 32833 л.6

ФОРМАТ А4

ОБОЗНАЧЕНИЕ ДОКУМЕНТА	НАИМЕНОВАНИЕ	СТР.
1020-1/87 2-1 К080	КОЛОННА 3КНО 33(30)-1.33/35, 3КНО33(30)-1.34/38,	89
	3КНО 33(30)-1.42/44, 3КНО33(30)-2.34/39	
	ОПАЛУБОЧНЫЙ ЧЕРТЕЖ	
1020-1/87 2-1 К081	КОЛОННА 3КНО 33(30)-1.35/41, 3КНО 33(30)-2.34/44,	90
	3КНО 33(30)-2.40/49	
	ОПАЛУБОЧНЫЙ ЧЕРТЕЖ	
1020-1/87.2-1 К082	КОЛОННА 3КН 33(30)-23,3КН 33(30)-26,	91
	3КН 33(30)-33	
	ОПАЛУБОЧНЫЙ ЧЕРТЕЖ	
1020-1/87 2-1 К083	КОЛОННА 3КН 33(30)-33/35, 3КН 33(30)-34/38,	92
	3КН 33(30)-34/39, 3КН 33(30)-42/44	
	ОПАЛУБОЧНЫЙ ЧЕРТЕЖ	
1020-1/87 2-1 К084	КОЛОННА 3КН 33(30)-35/41, 3КН 33(30)-34/44	93
	3КН 33(30)-40/49	
	ОПАЛУБОЧНЫЙ ЧЕРТЕЖ	
1020-1/87 2-1 К085	КОЛОННА 2КБД 33(30)-1.23,2КБД 33(30)-2 23	94
	ОПАЛУБОЧНЫЙ ЧЕРТЕЖ	
1.020-1/87 2-1 К086	КОЛОННА 2КБО 33(30)-1.23,2КБО 33(30)-2 23	95
	ОПАЛУБОЧНЫЙ ЧЕРТЕЖ	
1020-1/87 2-1 К087	КОЛОННА 2КБ 33(30)-23	96
	ОПАЛУБОЧНЫЙ ЧЕРТЕЖ	
1020-1/87 2-1 К088	КОЛОННА 3КБД 33(30)-1 23,3КБД33(30)-2 26	97
	ОПАЛУБОЧНЫЙ ЧЕРТЕЖ	
1020-1/87 2-1 К089	КОЛОННА 3КБО 33(30)1 23,3КБО 33(30)-2 23	98
	ОПАЛУБОЧНЫЙ ЧЕРТЕЖ	

САПР КиевЗНИИЭП

ОПЕРАТОР СИСТЕМЫ

ВЗАМ ИНВ №

ПОДПИСЬ И ДАТА

ИНВ № ПОДЛ

ФОРМАТ А4

ОБОЗНАЧЕНИЕ ДОКУМЕНТА	НАИМЕНОВАНИЕ	СТР.
1020-1/87 2-1 К090	КОЛОННА 3КБ 33(30)-23,3КБ 33(30)-26	99
	ОПАЛУБОЧНЫЙ ЧЕРТЕЖ	
1020-1/87 2-1 К091	КОЛОННА 1КВД 24-1.23	100
	ОПАЛУБОЧНЫЙ ЧЕРТЕЖ	
1020-1/87.2-1 К092	КОЛОННА 1КВО 24-1.23	101
	ОПАЛУБОЧНЫЙ ЧЕРТЕЖ	
1020-1/87 2-1 РС	ВЕДОМОСТЬ РАСХОДА СТАЛИ НА ЭЛЕМЕНТ	102
1020-1/87.2-1 У	УЗЛЫ	131

САПР КиевЗНИИЭП

ОПЕРАТОР СИСТЕМЫ

ВЗАМ ИНВ №

ПОДПИСЬ И ДАТА

ИНВ № ПОДЛ

Вх. 32833 1.7

ФОРМАТ А4

САПР КиевЗНИИЭП
ОПЕРАТОР СИСТЕМЫ
ВЗАМ ИНВ №
ПОДПИСЬ И ДАТА
ИНВ № ПОДЛ

ОБЩИЕ ДАННЫЕ

Настоящий выпуск содержит рабочие чертежи железобетонных колонн сечением 400 х 400 мм для зданий с высотой этажа 3.3м.

В номенклатуру также включены колонны для зданий с техническим подпольем высотой 2.0м и подвальным помещением высотой 3.0м.

Номенклатура содержит следующие типы колонн:

- верхние (устанавливаемые в верхних этажах зданий);
- средние (устанавливаемые в средних этажах зданий);
- нижние (устанавливаемые в нижних этажах зданий);
- бесстыковые (устанавливаемые на всю высоту здания).

В соответствии с положением колонн в каркасе здания (при примыкании к стеновым панелям, лестничным клеткам и др.) предусмотрены:

- двухконсольные колонны;
- одноконсольные колонны.

Расчет колонн выполнен в соответствии со СНИП 2.03.01-84*

Колонны относятся к 3-ей категории трещиностойкости.

Предел огнестойкости колонн 2.5 часа по СНИП 2.01.02-85

МАРКИРОВКА КОЛОНН

В соответствии с ГОСТ 23009-78 принята следующая схема маркировки колонн:

①К②③ ④-⑤.⑥

где:

① - этажность колонны

К - наименование изделия-колонна

② - тип колонны в зависимости от ее положения по высоте здания

НАЧОТД.	ГОРОХОВ		
Н.КОНТР	СИТНИК		
ГИП	СИТНИК		
ПРОВЕРИЛ	МОЛОДЦОВА		
РАЗРАБ	ЛУКАШУК		

1.020-1/87.2-1 ТО

ТЕХНИЧЕСКОЕ ОПИСАНИЕ

СТАДИЯ	ЛИСТ	ЛИСТОВ
Р	1	5

КиевЗНИИЭП

ФОРМАТ А4

ТИП КОЛОННЫ	ВЕРХНЯЯ	СРЕДНЯЯ	НИЖНЯЯ	БЕССТЫКОВАЯ
ИНДЕКС МАРКИ	В	С	Н	Б

③ - ТИП КОЛОННЫ В ЗАВИСИМОСТИ ОТ КОЛИЧЕСТВА КОНСОЛЕЙ

ТИП КОЛОННЫ	ДВУХКОНСОЛЬН.	ОДНОКОНСОЛЬН.	БЕСКОНСОЛЬН.
ИНДЕКС МАРКИ	Д	О	-

④ - ВЫСОТА ЭТАЖА В ДЕЦИМЕТРАХ; В СКОБКАХ УКАЗАНА ВЫСОТА 1 ЭТАЖА, ОТЛИЧАЮЩАЯСЯ ОТ ТИПОВОЙ

⑤ - ТИП КОЛОННЫ ПО НЕСУЩЕЙ СПОСОБНОСТИ КОНСОЛИ

НЕСУЩАЯ СПОСОБНОСТЬ КОНСОЛИ, ТС	21.0	33.0	52.5 , 60.0
ИНДЕКС МАРКИ	1	2	3

⑥ - УСЛОВНАЯ МАРКА ПО ТИПУ АРМИРОВАНИЯ СТВОЛА КОЛОННЫ В ПРЕДЕЛАХ ОДНОГО ТИПОРАЗМЕРА

Пример: 2КНД 33(30)-2.3

2 - ДВУХЭТАЖНАЯ

К - КОЛОННА

Н - ДЛЯ НИЖНИХ ЭТАЖЕЙ ЗДАНИЙ

Д - ДВУХКОНСОЛЬНАЯ

33(30) - С ВЫСОТОЙ ТИПОВОГО ЭТАЖА 3.3М И ПОДВАЛОМ 3.0М

2 - НЕСУЩАЯ СПОСОБНОСТЬ КОНСОЛИ 33.0 ТС

3 - УСЛОВНАЯ НЕСУЩАЯ СПОСОБНОСТЬ КОЛОННЫ

КОНСТРУКТИВНЫЕ ДАННЫЕ

Колонны армируются пространственными каркасами, состоящими из отдельных стержней, замкнутых хомутов, сеток косвенного армирования и закладных деталей.

Для выемки колонн из форм, а также строповки при транспортировке и монтаже предусмотрены строповочные отверстия D=50мм.

Номенклатура изделий предусматривает только основные типы

Вх. 32833 л.8

1.020-1/87.2-1 ТО

ЛИСТ 2

ФОРМАТ А4

колонн, имеющие закладные детали для крепления ригелей каркаса. Для крепления лестничных ригелей, диафрагм жесткости, поворотных ригелей, пристеночных и связевых плит в торцевых рядах, для крепления лестничных маршей и стеновых панелей устанавливаются дополнительные закладные детали. Примеры установки в колоннах дополнительных закладных деталей, предусматриваемых в конкретных проектах приведены в выпусках 0-1,0-2,0-3.

Мероприятия по защите закладных деталей от коррозии должны быть указаны в конкретном проекте, в зависимости от условий эксплуатации зданий, согласно СНИП 3.04.03-85.

Технические требования по изготовлению и приемке колонн смотри в выпуске 0-7 "Указания по заводской технологии изготовления изделий".

Указания по монтажу колонн содержится в выпуске 0-8 "Указания по монтажу изделий каркаса".

Колонны применяются в зданиях с неагрессиной, слабо- и среднеагрессивной газовой средой. При применении колонн в условиях слабо- и среднеагрессивной газовой среды необходимо выполнить указания вып. 0-2. Перечень выпусков, входящих в серию 1020-1/87, приведен в выпуске 0-0.

СКЛАДИРОВАНИЕ КОЛОНН

Складирование колонн производить в зоне действия монтажного крана на спланированном и уплотненном основании в один ряд или штабель.

При укладке в один ряд высота подкладки должна составлять с учетом возможности кантовки колонны не менее 200 мм. Расстояние между колоннами должно составлять 40-50 см.

При укладке в штабель колонны должны опираться на прокладки высотой не менее 40 мм.

Высота штабеля должна быть не более 2 м.

Прокладки и подкладки должны располагаться под отверстиями, предназначенными для выемки колонн из форм.

При наличии четырех отверстий колонны укладывать на две

САПР КиевЗНИИЭП
Оператор системы
Инв.№ подл. | Подпись и дата | Взам. инв.№

прокладки, размещая их посредине между двумя крайними отверстиями.

СХЕМА СКЛАДИРОВАНИЯ КОЛОНН



СТРОПОВКА КОЛОНН ПРИ РАЗГРУЗКЕ ТРАНСПОРТНЫХ СРЕДСТВ

Строповку колонн при разгрузке с транспортных средств производить с помощью балансирной траверсы и пальцевых захватов, пропускаемых в отверстия, служащие для выемки колонн из форм.

СХЕМА СТРОПОВКИ КОЛОНН ПРИ РАЗГРУЗКЕ И ПОГРУЗКЕ

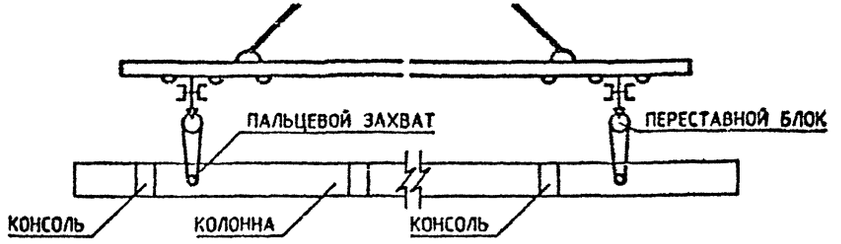

ТРАНСПОРТИРОВАНИЕ КОЛОНН

Перевозка колонн производится автомобильным транспортом на автопоездах с прицепами и полуприцепами общего назначения или специализированными, преимущественно в виде площадок с тягачами типа ЗИЛ-13081, КАМАЗ-5410, МАЗ-504А, КРАЗ-258. В зависимости от длины перевозимых колонн рекомендуется применять следующие автотранспортные средства.

Вх. 32833 л.9

САПР КиевЗНИИЭП
Оператор системы
Инв.№ подл. | Подпись и дата | Взам. инв.№

Формат А4

ДЛИНА КОЛОННЫ, ММ	МАРКИ ТРАНСПОРТНЫХ СРЕДСТВ
ДО 6000	КАМАЗ-5320, КРАЗ-257, ОДАЗ-885, УПЛО-906, ЗИЛ-130
6000 - 8400	ОДАЗ-9370, МАЗ-5245, МАЗ-5205
8400 - 12000	УПР-12, Б-12, УПР-1212, ПЛ-1212, УПЛ-1412
СВЫШЕ 12000	Б-18, ПК-202

В ПРОЦЕССЕ ТРАНСПОРТИРОВАНИЯ КОЛОННЫ ДОЛЖНЫ ОПИРАТЬСЯ НА ДЕРЕВЯННЫЕ ПРОКЛАДКИ ИЗ БРУСА ТОЛЩИНОЙ 200 ММ, РАСПОЛАГАЕМЫЕ В МЕСТАХ, УКАЗАННЫХ НА СХЕМЕ РАСПОЛОЖЕНИЯ ОПОР

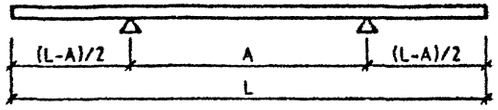

N°	L мм	A мм
1	2550	1550
2	3300	2300
3	4300	3000
4	4550	3150
5	5050	3250
6	5850	3450
7	5900	3500
8	6650	4100
9	7100	4250
10	7600	4400
11	7850	4500
12	9150	5300
13	9900	5800
14	10400	6050
15	10900	6100
16	11150	6300
17	11650	6850

САПР КиевЗНИИЭП
ОПЕРАТОР СИСТЕМЫ
ИНВ.№ ПОДЛ. | ПОДПИСЬ И ДАТА | ВЗАМ. ИНВ.№

Вх. 32833 л. 10

САПР КиевЗНИИЭП
ОПЕРАТОР СИСТЕМЫ ЛУКАШУК
ИНВ.№ ПОДЛ. | ПОДПИСЬ И ДАТА | ВЗАМ.ИНВ.№

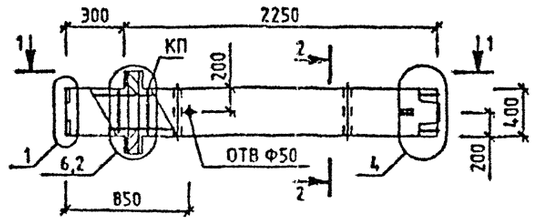

1-1

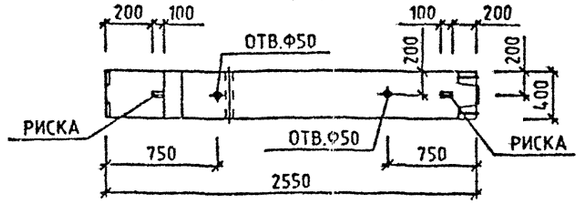

МАРКА КОЛОННЫ	МАССА Т	КЛАСС БЕТОНА	ОБЪЕМ БЕТОНА М3	РАСХОД СТАЛИ, КГ	МАРКА АРМ. ИЗДЕЛИЯ	КОЛ ШТ	ОБОЗНАЧЕНИЕ ДОКУМЕНТА 1.020-1/87.
1КВД 33-1.23	1.08	В25	0.43	57.2	КП-1	1	2-2 К001
1КВД 33-2.23	1.08	В25	0.43	61.08	КП-2	1	2-2 К001

2-2

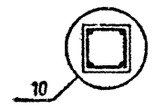

УЗЛЫ СМ. 1.020-1/87.2-1 У
ТЕХНИЧЕСКОЕ ОПИСАНИЕ СМ 1.020-1/87.2-1 ТО
ВЕДОМОСТЬ РАСХОДА СТАЛИ НА ЭЛЕМЕНТ СМ. 1.020-1/87.2-1 РС

Вх. 32833 л. 11

НАЧ.ОТД.	ГОРОХОВ		
Н.КОНТР.	СИТНИК		
ГИП	СИТНИК		
ПРОВЕРИЛ	МОЛОДЦОВА		
РАЗРАБ.	ЛУКАШУК		

1.020-1/87. 2-1 К001

КОЛОННА
1КВД 33-
ОПАЛУБОЧНЫЙ ЧЕРТЕЖ

СТАДИЯ	ЛИСТ	ЛИСТОВ
Р		1

КиевЗНИИЭП

ФОРМАТ А3

САПР КиевЗНИИЭП
ОПЕРАТОР СИСТЕМЫ
ЛУКАШУК

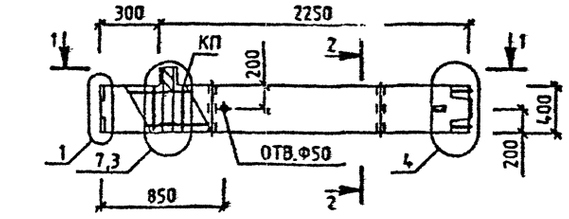

1-1

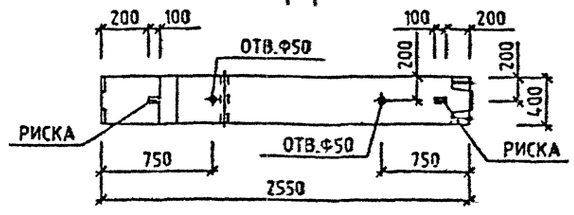

МАРКА КОЛОННЫ	МАССА Т	КЛАСС БЕТОНА	ОБЪЕМ БЕТОНА М3	РАСХОД СТАЛИ. КГ	МАРКА АРМ. ИЗДЕЛИЯ	КОЛ ШТ	ОБОЗНАЧЕНИЕ ДОКУМЕНТА 1.020-1/87.
1КВО 33-1.23	1.05	В25	0.42	51.45	КП-3	1	2-2 К002
1КВО 33-2.23	1.05	В25	0.42	55.05	КП-4	1	2-2 К002

2-2

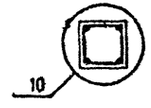

УЗЛЫ СМ. 1020-1/87.2-1 У
ТЕХНИЧЕСКОЕ ОПИСАНИЕ СМ. 1.020-1/87.2-1 ТО
ВЕДОМОСТЬ РАСХОДА СТАЛИ НА ЭЛЕМЕНТ СМ. 1.020-1/87.2-1 РС

Вх. 32833 л 18

НАЧОТД	ГОРОХОВ		
НКОНСТР	СИТНИК		
ГИП	СИТНИК		
ПРОВЕРИЛ	МОЛОДЧОВА		
РАЗРАБ	ДУКМАН		

1.020-1/87. 2-1 К002

КОЛОННА 1КВО 33- ОПАЛУБОЧНЫЙ ЧЕРТЕЖ

СТАДИЯ	ЛИСТ	ЛИСТОВ
Р		1

КиевЗНИИЭП

ФОРМАТ А3

САПР КиевЗНИИЭП
ОПЕРАТОР СИСТЕМЫ ЛУКАЩУК
ИНВ.№ ПОДЛ. | ПОДПИСЬ И ДАТА | ВЗАМ. ИНВ.№

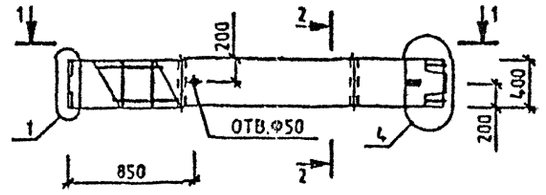

1-1

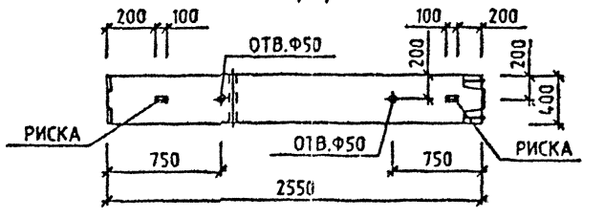

МАРКА КОЛОННЫ	МАССА Т	КЛАСС БЕТОНА	ОБЪЕМ БЕТОНА М3	РАСХОД СТАЛИ, КГ	МАРКА АРМ. ИЗДЕЛИЯ	КОЛ ШТ	ОБОЗНАЧЕНИЕ ДОКУМЕНТА 1.020-1/87.
1КВ 33-26	1.03	В30	0.41	46.93	КП-5	1	2-2 К003

2-2

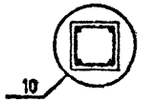

УЗЛЫ СМ. 1.020-1/87.2-1 У
ТЕХНИЧЕСКОЕ ОПИСАНИЕ СМ. 1.020-1/87.2-1 ТО
ВЕДОМОСТЬ РАСХОДА СТАЛИ НА ЭЛЕМЕНТ СМ. 1.020-1/87.2-1 РС

Вх. 32833 л. 13

НАЧ.ОТД.	ГОРОХОВ	
Н.КОНТР.	СИТНИК	
ГИП	СИТНИК	
ПРОВЕРИЛ	МОЛОДЦОВА	
РАЗРАБ.	ЛУКАЩУК	

1.020-1/87. 2-1 К003

КОЛОННА
1КВ 33-26
ОПАЛУБОЧНЫЙ ЧЕРТЕЖ

СТАДИЯ	ЛИСТ	ЛИСТОВ
Р		1

КиевЗНИИЭП

ФОРМАТ А3

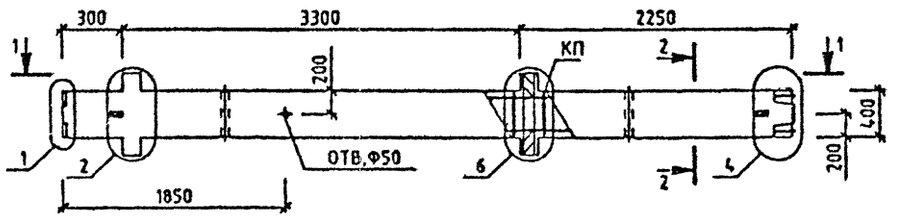

1-1

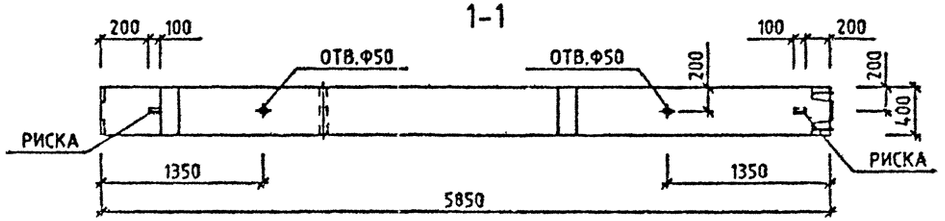

МАРКА КОЛОННЫ	МАССА Т	КЛАСС БЕТОНА	ОБЪЕМ БЕТОНА М3	РАСХОД СТАЛИ, КГ	МАРКА АРМ. ИЗДЕЛИЯ	КОЛ ШТ	ОБОЗНАЧЕНИЕ ДОКУМЕНТА 1.020-1/87.
2КВД 33-1.23	2.43	В25	0.97	109.34	КП-6	1	2-2 К004
2КВД 33-2.23	2.43	В25	0.97	118.71	КП-7	1	2-2 К004

2-2

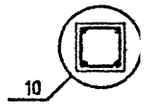

УЗЛЫ СМ. 1.020-1/87.2-1 У
ТЕХНИЧЕСКОЕ ОПИСАНИЕ СМ. 1.020-1/87.2-1 ТО
ВЕДОМОСТЬ РАСХОДА СТАЛИ НА ЭЛЕМЕНТ СМ. 1020-1/87.2-1 РС

Вх. 32833 л.14

НАЧ.ОТД	ГОРОХОВ		
Н.КОНТР	СИТНИК		
ГИП	СИТНИК		
ПРОВЕРИЛ	МОЛОДЦОВА		
РАЗРАБ.	ЛУКАШУК		

1.020-1/87. 2-1 К004

КОЛОННА
2КВД 33-
ОПАЛУБОЧНЫЙ ЧЕРТЕЖ

СТАДИЯ	ЛИСТ	ЛИСТОВ
Р		1

КиевЗНИИЭП

ФОРМАТ А3

ЛУКАШУК
ОПЕРАТОР СИСТЕМЫ
САПР КиевЗНИИЭП
ИНВ.№ ПОДЛ. | ПОДПИСЬ И ДАТА | ВЗАМ. ИНВ.№

САПР КиевЗНИИЭП
ОПЕРАТОР СИСТЕМЫ ЛУКАШУК
ИНВ.№ ПОДЛ. | ПОДПИСЬ И ДАТА | ВЗАМ. ИНВ.№

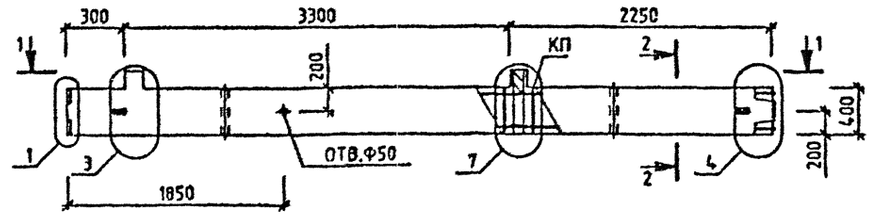

1-1

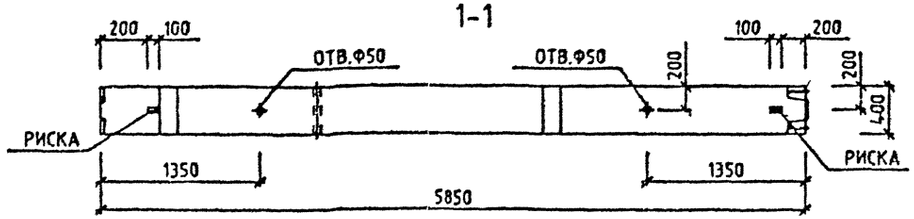

МАРКА КОЛОННЫ	МАССА Т	КЛАСС БЕТОНА	ОБЪЕМ БЕТОНА М3	РАСХОД СТАЛИ, КГ	МАРКА АРМ. ИЗДЕЛИЯ	КОЛ ШТ	ОБОЗНАЧЕНИЕ ДОКУМЕНТА 1.020-1/87.
2КВО 33-1.23	2.38	В25	0.95	97.85	КП-8	1	2-2 К005
2КВО 33-2.23	2.38	В25	0.95	105.05	КП-9	1	2-2 К005

2-2

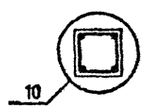

УЗЛЫ СМ. 1.020-1/87.2-1 У
ТЕХНИЧЕСКОЕ ОПИСАНИЕ СМ. 1.020-1/87.2-1 ТО.
ВЕДОМОСТЬ РАСХОДА СТАЛИ НА ЭЛЕМЕНТ СМ. 1.020-1/87.2-1 РС

Вх. 32833 л. 15

НАЧ.ОТД.	ГОРОХОВ	
Н.КОНТР.	СИТНИК	
ГИП	СИТНИК	
ПРОВЕРИЛ	МОЛОДЦОВА	
РАЗРАБ.	ЛУКАШУК	

1.020-1/87. 2-1 К005

КОЛОННА 2КВО 33-
ОПАЛУБОЧНЫЙ ЧЕРТЕЖ

СТАДИЯ	ЛИСТ	ЛИСТОВ
Р		1

КиевЗНИИЭП

ФОРМАТ А3

САПР КиевЗНИИЭП
ОПЕРАТОР СИСТЕМЫ ЛУКАШУК
ИНВ.№ ПОДЛ. | ПОДПИСЬ И ДАТА | ВЗАМ.ИНВ.№

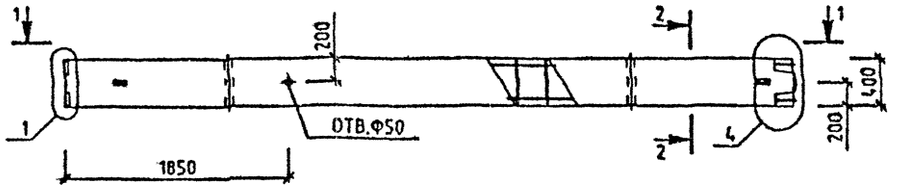

1-1

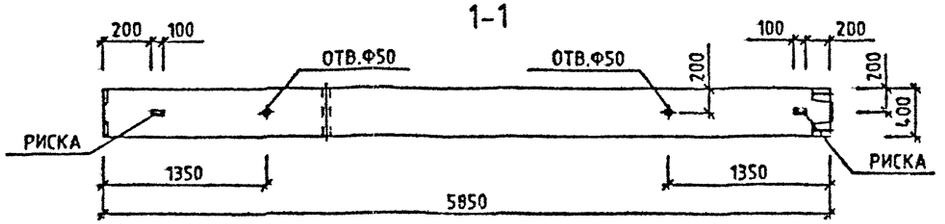

МАРКА КОЛОННЫ	МАССА Т	КЛАСС БЕТОНА	ОБЪЕМ БЕТОНА М3	РАСХОД СТАЛИ, КГ	МАРКА АРМ. ИЗДЕЛИЯ	КОЛ ШТ	ОБОЗНАЧЕНИЕ ДОКУМЕНТА 1.020-1/87.
2КВ 33-23	2.33	В25	0.93	79.14	КП-10	1	2-2 К006

2-2

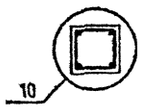

УЗЛЫ СМ. 1.020-1/87.2-1 У
ТЕХНИЧЕСКОЕ ОПИСАНИЕ СМ. 1.020-1/87 2-1 ТО.
ВЕДОМОСТЬ РАСХОДА СТАЛИ НА ЭЛЕМЕНТ СМ. 1.020-1/87.2-1 РС

Вх. 32833 л.16

НАЧ.ОТД	ГОРОХОВ		
Н.КОНТР.	СИТНИК		
ГИП	СИТНИК		
ПРОВЕРИЛ	МОЛОДЦОВА		
РАЗРАБ	ЛУКАШУК		

1.020-1/87. 2-1 К006

КОЛОННА
2КВ 33-23
ОПАЛУБОЧНЫЙ ЧЕРТЕЖ

СТАДИЯ	ЛИСТ	ЛИСТОВ
Р		1

КиевЗНИИЭП

ФОРМАТ А3

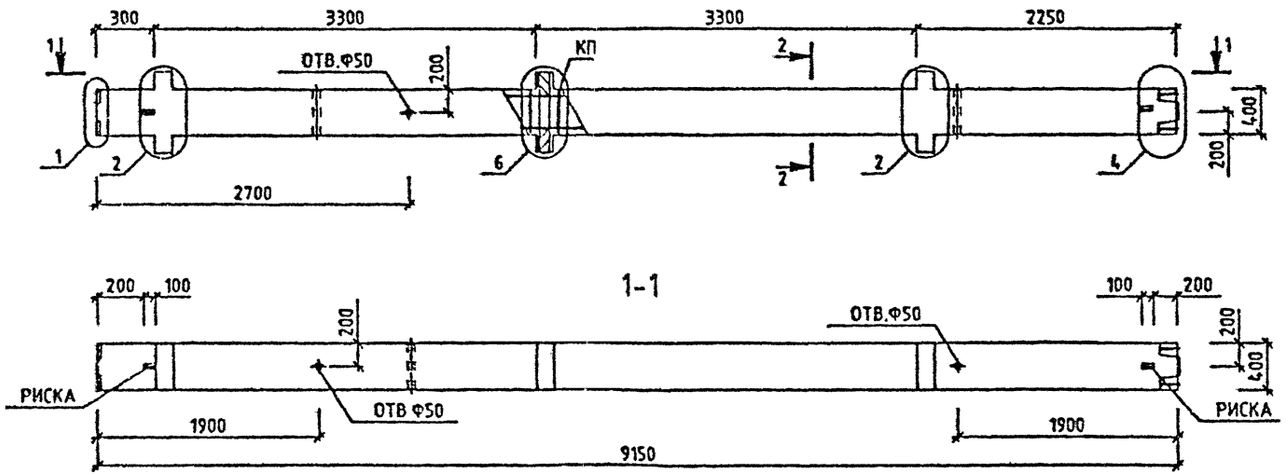

МАРКА КОЛОННЫ	МАССА Т	КЛАСС БЕТОНА	ОБЪЕМ БЕТОНА М3	РАСХОД СТАЛИ, КГ	МАРКА АРМ. ИЗДЕЛИЯ	КОЛ ВТ	ОБОЗНАЧЕНИЕ ДОКУМЕНТА 1.020-1/87.
3КВД 33-1.23	3.8	В25	1.52	161.48	КП-11	1	2-2 К007
3КВД 33-2.26	3.8	В30	1.52	160.37	КП-12	1	2-2 К007

УЗЛЫ СМ. 1.020-1/87.2-1 У.
ТЕХНИЧЕСКОЕ ОПИСАНИЕ СМ. 1.020-1/87.2-1 ТО.
ВЕДОМОСТЬ РАСХОДА СТАЛИ НА ЭЛЕМЕНТ СМ. 1.020-1/87.2-1 РС.

Вх 32833 л. 17

			1.020-1/87. 2-1 К007
НАЧ.ОТД.	ГОРОХОВ		КОЛОННА 3КВД 33- ОПАЛУБОЧНЫЙ ЧЕРТЕЖ
Н.КОНТР.	СИТНИК		
ГИП	СИТНИК		
ПРОВЕРИЛ	МОЛОДЦОВА		
РАЗРАБ.	ЛУКАШУК		

СТАДИЯ	ЛИСТ	ЛИСТОВ
Р		1

КиевЗНИИЭП

САПР КиевЗНИИЭП
ОПЕРАТОР СИСТЕМЫ ЛУКАШУК

ФОРМАТ А3

САПР КиевЗНИИЭП
ОПЕРАТОР СИСТЕМЫ
ЛУКАШУК

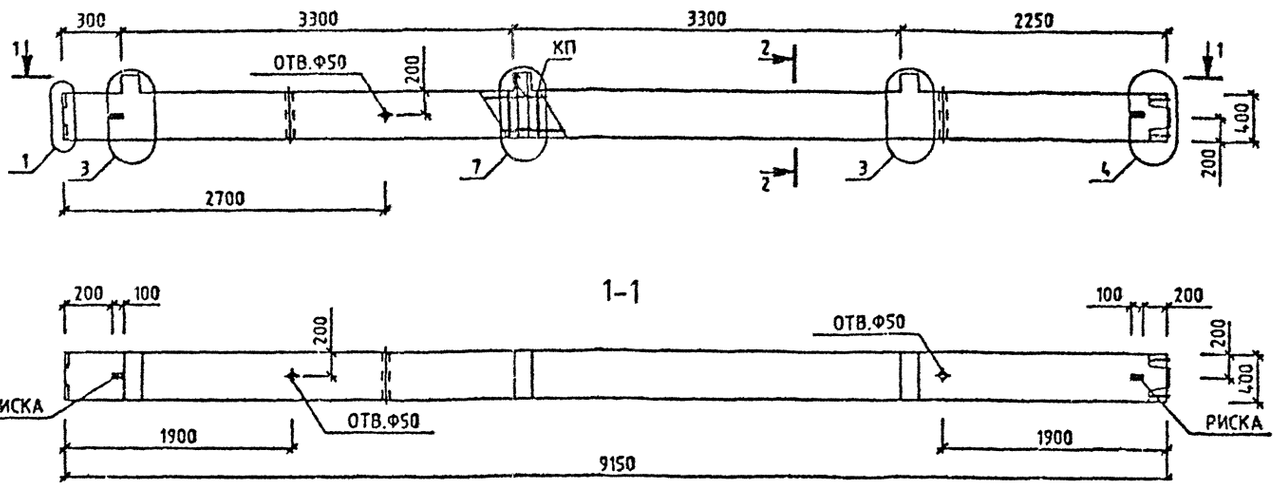

МАРКА КОЛОННЫ	МАССА Т	КЛАСС БЕТОНА	ОБЪЕМ БЕТОНА М3	РАСХОД СТАЛИ, КГ	МАРКА АРМ. ИЗДЕЛИЯ	КОЛ ШТ	ОБОЗНАЧЕНИЕ ДОКУМЕНТА 1.020-1/87.
3КВО 33-1.23	3.73	В25	1.49	144.25	КП-13	1	2-2 К008
3КВО 33-2.23	3.73	В25	1.49	155.05	КП-14	1	2-2 К008

2-2

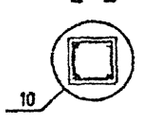

УЗЛЫ СМ. 1.020-1/87.2-1 У
ТЕХНИЧЕСКОЕ ОПИСАНИЕ СМ. 1.020-1/87.2-1 ТО
ВЕДОМОСТЬ РАСХОДА СТАЛИ НА ЭЛЕМЕНТ СМ. 1.020-1/87.2-1 РС

Вх. 32833 д. 18

			1.020-1/87. 2-1 К008
НАЧ.ОТД.	ГОРОХОВ		КОЛОННА 3КВО 33- ОПАЛУБОЧНЫЙ ЧЕРТЕЖ
НКОНТР	СИТНИК		
ГИП	СИТНИК		
ПРОВЕРИЛ	МОЛОДЦОВА		
РАЗРАБ.	ЛУКАШУК		

СТАДИЯ	ЛИСТ	ЛИСТОВ
Р		

КиевЗНИИЭП

ФОРМАТ А3

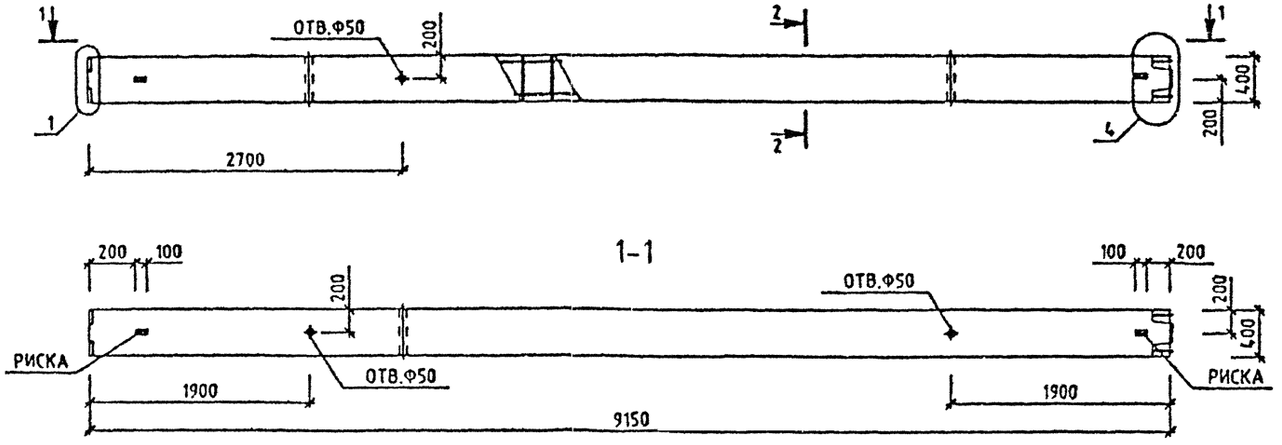

МАРКА КОЛОННЫ	МАССА Т	КЛАСС БЕТОНА	ОБЪЕМ БЕТОНА М3	РАСХОД СТАЛИ, КГ	МАРКА АРМ. ИЗДЕЛИЯ	КОЛ ШТ	ОБОЗНАЧЕНИЕ ДОКУМЕНТА 1.020-1/87.
3КВ 33-23	3.65	825	1.46	116.19	КП-15	1	2-2 К009

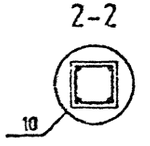

УЗЛЫ СМ. 1.020-1/87.2-1 У
ТЕХНИЧЕСКОЕ ОПИСАНИЕ СМ. 1.020-1/87.2-1 ТО.
ВЕДОМОСТЬ РАСХОДА СТАЛИ НА ЭЛЕМЕНТ СМ. 1.020-1/87.2-1 РС

Вх. 32833 л.19

			1.020-1/87. 2-1 К009
НАЧОТД	ГОРОХОВ		КОЛОННА 3КВ 33-23 ОПАЛУБОЧНЫЙ ЧЕРТЕЖ
НКОНТР	СИТНИК		
ГИП	СИТНИК		
ПРОВЕРИЛ	МОЛОДЦОВА		
РАЗРАБ.	ЛУКАЛЮК		

СТАДИЯ	ЛИСТ	ЛИСТОВ
Р		1

КиевЗНИИЭП

ФОРМАТ А3

САПР КиевЗНИИЭП
ОПЕРАТОР СИСТЕМЫ ЛУКАЛЮК

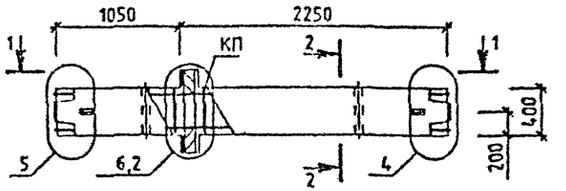

1-1

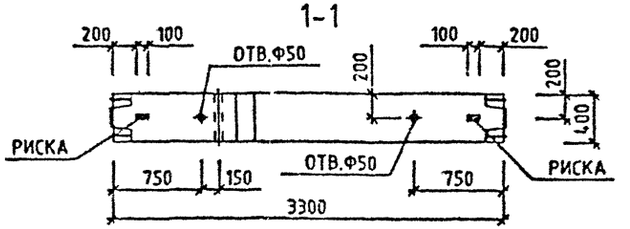

МАРКА КОЛОННЫ	МАССА Т	КЛАСС БЕТОНА	ОБЪЕМ БЕТОНА М3	РАСХОД СТАЛИ, КГ	МАРКА АРМ. ИЗДЕЛИЯ	КОЛ ШТ	ОБОЗНАЧЕНИЕ ДОКУМЕНТА 1.020-1/87.
1КСД 33-1.33	1.38	В40	0.55	79.54	КП-16	1	2-2 К010
1КСД 33-1.40	1.38	В40	0.55	138.79	КП-18	1	2-2 К011
1КСД 33-1.45	1.38	В40	0.55	201.87	КП-20	1	2-2 К012
1КСД 33-2.33	1.38	В40	0.55	84.22	КП-17	1	2-2 К010
1КСД 33-2.40	1.38	В40	0.55	143.47	КП-19	1	2-2 К011
1КСД 33-2.45	1.38	В40	0.55	206.55	КП-21	1	2-2 К012

2-2

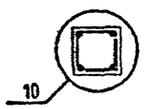

УЗЛЫ СМ. 1.020-1/87.2-1 У.
ТЕХНИЧЕСКОЕ ОПИСАНИЕ СМ. 1.020-1/87.2-1 ТО
ВЕДОМОСТЬ РАСХОДА СТАЛИ НА ЭЛЕМЕНТ СМ. 1.020-1/87.2-1 РС.

Вх. 32833 л. 20

НАЧ.ОТД	ГОРОХОВ		
Н.КОНТР	СИТНИК		
ГИП	СИТНИК		
ПРОВЕРИЛ	МОЛОДЦОВА		
РАЗРАБ	ЛУКАШУК		

1.020-1/87. 2-1 К010

КОЛОННА 1КСД 33- ОПАЛУБОЧНЫЙ ЧЕРТЕЖ

СТАДИЯ	ЛИСТ	ЛИСТОВ
Р		1

КиевЗНИИЭП

ФОРМАТ А3

САПР КиевЗНИИЭП
ЛУКАШУК
ОПЕРАТОР ЭВМ

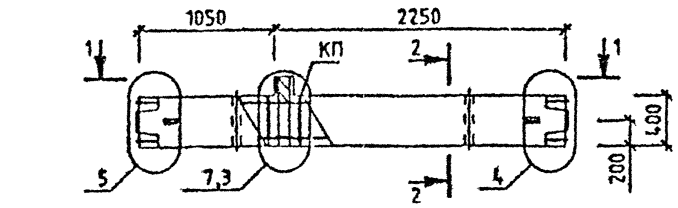

1-1

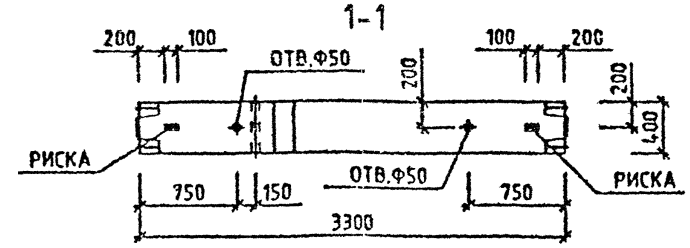

МАРКА КОЛОННЫ	МАССА Т	КЛАСС БЕТОНА	ОБЪЕМ БЕТОНА М3	РАСХОД СТАЛИ, КГ	МАРКА АРМ. ИЗДЕЛИЯ	КОЛ ШТ	ОБОЗНАЧЕНИЕ ДОКУМЕНТА 1.020-1/87.
1КСО 33-1.33	1.35	В40	0.54	73.79	КП-22	1	2-2 К013
1КСО 33-1.40	1.35	В40	0.54	133.05	КП-24	1	2-2 К014
1КСО 33-1.45	1.35	В40	0.54	196.12	КП-26	1	2-2 К015
1КСО 33-2.33	1.35	В40	0.54	77.39	КП-23	1	2-2 К013
1КСО 33-2.40	1.35	В40	0.54	136.64	КП-25	1	2-2 К014
1КСО 33-2.45	1.35	В40	0.54	199.72	КП-27	1	2-2 К015

2-2

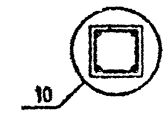

УЗЛЫ СМ. 1.020-1/87.2-1 У
ТЕХНИЧЕСКОЕ ОПИСАНИЕ СМ. 1.020-1/87.2-1 ТО
ВЕДОМОСТЬ РАСХОДА СТАЛИ НА ЭЛЕМЕНТ СМ. 1.020-1/87.2-1 РС

Вх. 32833 л.21

НАЧ.ОТД	ГОРОХОВ		
Н.КОНТР	СИТНИК		
ГИП	СИТНИК		
ПРОВЕРИЛ	МОЛОДЦОВА		
РАЗРАБ.	ЛУКАШУК		

1.020-1/87. 2-1 К011

КОЛОННА 1КСО 33- ОПАЛУБОЧНЫЙ ЧЕРТЕЖ

СТАДИЯ	ЛИСТ	ЛИСТОВ
Р		1

КиевЗНИИЭП

ИНВ.№ ПОДЛ. | ПОДПИСЬ И ДАТА | ВЗАМ.ИНВ.№

САПР КиевЗНИИЭП | ОПЕРАТОР СИСТЕМЫ | ЛУКАШУК

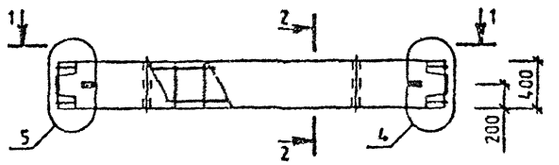

1-1

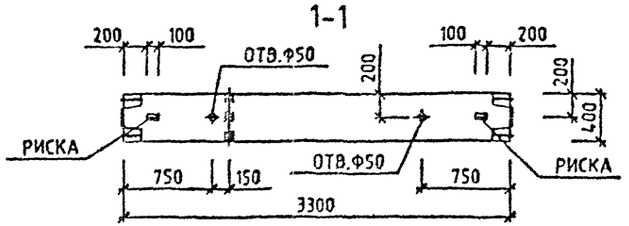

МАРКА КОЛОННЫ	МАССА Т	КЛАСС БЕТОНА	ОБЪЕМ БЕТОНА М3	РАСХОД СТАЛИ, КГ	МАРКА АРМ. ИЗДЕЛИЯ	КОЛ ШТ	ОБОЗНАЧЕНИЕ ДОКУМЕНТА 1.020-1/87.
1КС 33-33	1.33	В40	0.53	64.44	КП-28	1	2-2 К016
1КС 33-40	1.33	В40	0.53	123.69	КП-29	1	2-2 К017
1КС 33-45	1.33	В40	0.53	186.77	КП-30	1	2-2 К018

2-2

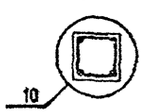

УЗЛЫ СМ. 1.020 1/87 2-1 У
ТЕХНИЧЕСКОЕ ОПИСАНИЕ СМ. 1.020-1/87.2-1 ТО
ВЕДОМОСТЬ РАСХОДА СТАЛИ НА ЭЛЕМЕНТ СМ. 1.020-1/87.2-1 РС

Вх. 32833 л.22

НАЧ.ОТД.	ГОРОХОВ		
НКОНТР	СИТНИК		
ГИП	СИТНИК		
ПРОВЕРИЛ	МАСЛОВА		
РАЗРАБ	ЛУКАШУК		

1.020-1/87. 2-1 К012

КОЛОННА 1КС 33-
ОПАЛУБОЧНЫЙ ЧЕРТЕЖ

СТАДИЯ	ЛИСТ	ЛИСТОВ
Р		1

КиевЗНИИЭП

ФОРМАТ А3

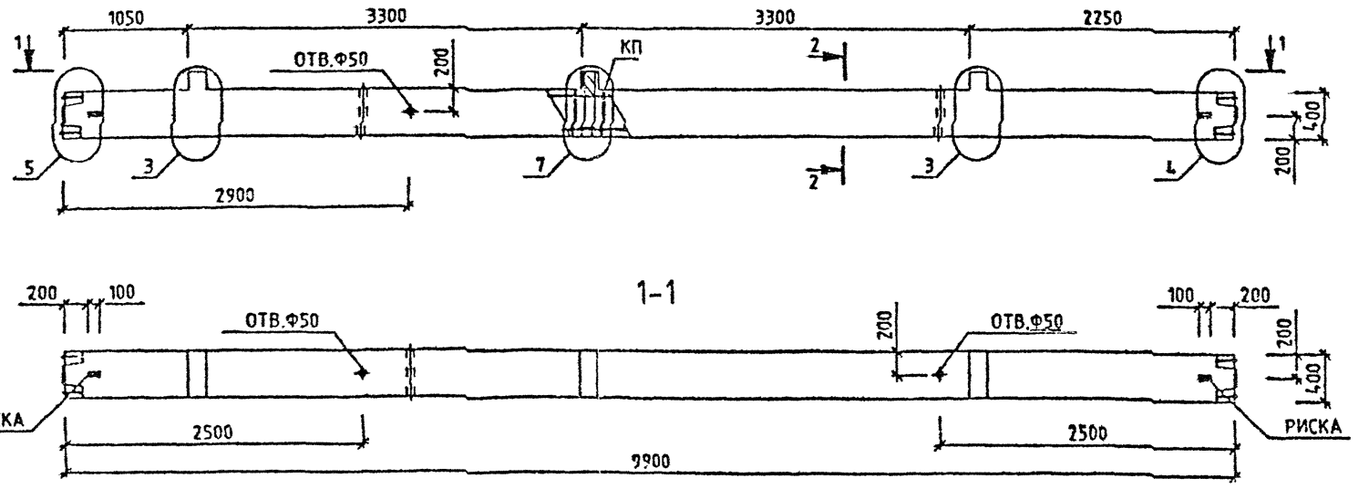

МАРКА КОЛОННЫ	МАССА Т	КЛАСС БЕТОНА	ОБЪЕМ БЕТОНА М3	РАСХОД СТАЛИ, КГ	МАРКА АРМ. ИЗДЕЛИЯ	КОЛ ШТ	ОБОЗНАЧЕНИЕ ДОКУМЕНТА 1.020-1/87.
3КСО 33-1.23	4.03	В25	1.61	156.92	КП-39	1	2-2 К023
3КСО 33-1.26	4.03	В30	1.61	166.59	КП-40	1	2-2 К023
3КСО 33-1.33	4.03	В40	1.61	166.59	КП-40	1	2-2 К023
3КСО 33-1.34	4.03	В40	1.61	187.1	КП-41	1	2-2 К023
3КСО 33-2.26	4.03	В30	1.61	177.39	КП-42	1	2-2 К023
3КСО 33-2.33	4.03	В40	1.61	177.39	КП-42	1	2-2 К023

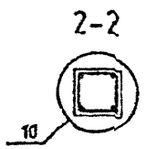

УЗЛЫ СМ. 1.020-1/87.2-1 У
ТЕХНИЧЕСКОЕ ОПИСАНИЕ СМ. 1.020-1/87.2-1 ТО
ВЕДОМОСТЬ РАСХОДА СТАЛИ НА ЭЛЕМЕНТ СМ. 1.020-1/87.2-1 РС

Вх. 32833 1.23

			1.020-1/87. 2-1 К015
НАЧ.ОТД.	ГОРОХОВ		КОЛОННА ЗКСО 33- ОПАЛУБОЧНЫЙ ЧЕРТЕЖ
Н.КОНТР.	СИТНИК		
ГИП	СИТНИК		
ПРОВЕРИЛ	КОЛОДЦОВА		
РАЗРАБ.	ЛУКАШУК		

СТАДИЯ	ЛИСТ	ЛИСТОВ
Р		1

КиевЗНИИЭП

САПР КиевЗНИИЭП — ОПЕРАТОР СИСТЕМЫ — ЛУКАШУК

ИНВ.№ ПОДЛ. | ПОДПИСЬ И ДАТА | ВЗАМ. ИНВ.№

ФОРМАТ А3

САПР КиевЗНИИЭП
ОПЕРАТОР СИСТЕМЫ ЛУКАШУК
ИНВ.№ ПОДЛ. | ПОДПИСЬ И ДАТА | ВЗАМ. ИНВ.№

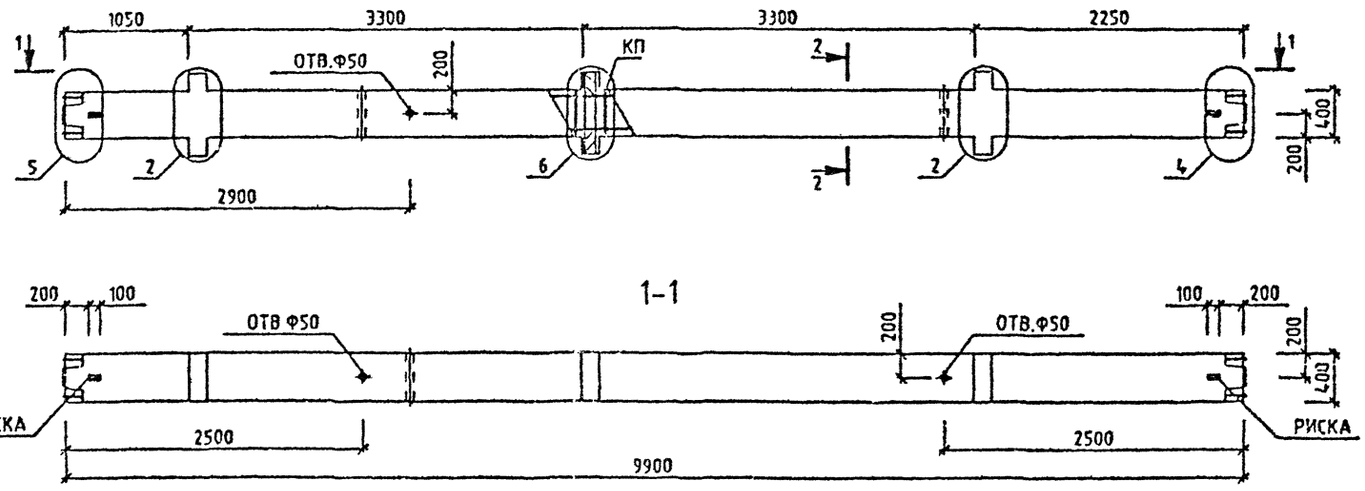

МАРКА КОЛОННЫ	МАССА Т	КЛАСС БЕТОНА	ОБЪЕМ БЕТОНА М3	РАСХОД СТАЛИ, КГ	МАРКА АРМ. ИЗДЕЛИЯ	КОЛ ШТ	ОБОЗНАЧЕНИЕ ДОКУМЕНТА 1.020-1/87.
3КСД 33-1.23	4.1	В25	1.64	174.15	КП-31	1	2-2 К019
3КСД 33-1.26	4.1	В30	1.64	183.82	КП-32	1	2-2 К019
3КСД 33-1.33	4.1	В40	1.64	183.82	КП-32	1	2-2 К019
3КСД 33-1.37	4.1	В40	1.64	291.67	КП-34	1	2-2 К020
3КСД 33-1.42	4.1	В40	1.64	433.67	КП-36	1	2-2 К021
3КСД 33-1.45	4.1	В40	1.64	514.62	КП-37	1	2-2 К022

2-2

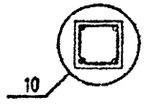

УЗЛЫ СМ. 1.020-1/87 2-1 У
ТЕХНИЧЕСКОЕ ОПИСАНИЕ СМ. 1.020-1/87 2-1 ТО
ВЕДОМОСТЬ РАСХОДА СТАЛИ НА ЭЛЕМЕНТ СМ. 1.020-1/87.2-1 РС

Вх. 32833 л. 24

НАЧ.ОТД	ГОРОХОВ	
НКОНТР	СИТНИХ	
ГИП	СИТНИК	
ПРОВЕРИЛ	МОЛОДЦОВА	
РАЗРАБ.	ЛУКАШУК	

1.020-1/87. 2-1 К013

КОЛОННА
3КСД 33-1.
ОПАЛУБОЧНЫЙ ЧЕРТЕЖ

СТАДИЯ	ЛИСТ	ЛИСТОВ
Р		1

КиевЗНИИЭП

ФОРМАТ А3

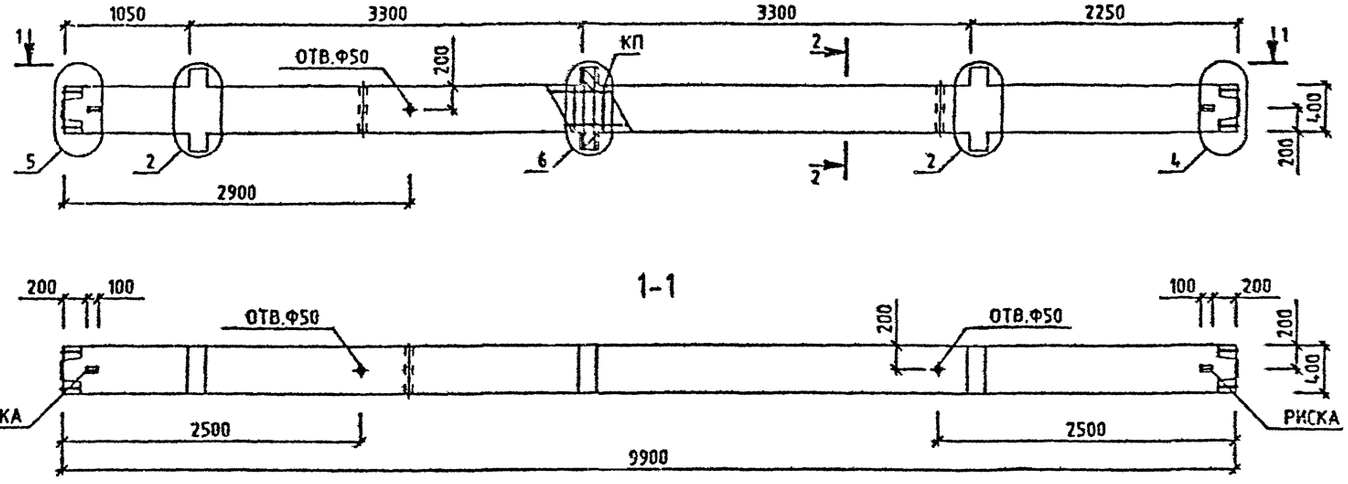

МАРКА КОЛОННЫ	МАССА Т	КЛАСС БЕТОНА	ОБЪЕМ БЕТОНА М3	РАСХОД СТАЛИ, КГ	МАРКА АРМ. ИЗДЕЛИЯ	КОЛ ШТ	ОБОЗНАЧЕНИЕ ДОКУМЕНТА 1.020-1/87.
3КСД 33-2.33	4.1	В40	1.64	197.87	КП-33	1	2-2 К019
3КСД 33-2.40	4.1	В40	1.64	364.32	КП-35	1	2-2 К020
3КСД 33-2.45	4.1	В40	1.64	528.68	КП-38	1	2-2 К022

2-2

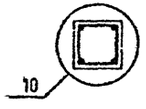

УЗЛЫ СМ. 1020-1/87.2-1 У
ТЕХНИЧЕСКОЕ ОПИСАНИЕ СМ. 1020-1/87.2-1 ТО
ВЕДОМОСТЬ РАСХОДА СТАЛИ НА ЭЛЕМЕНТ СМ. 1.020-1/87.2-1 РС

Вх. 32833 л.25

НАЧ.ОТД	ГОРОХОВ		
Н.КОНТР.	СИТНИК		
ГИП	СИТНИК		
ПРОВЕРИЛ	МОЛОДЦОВА		
РАЗРАБ.	ЛЧКАШУК		

1.020-1/87. 2-1 К014

КОЛОННА
ЗКСД 33-2
ОПАЛУБОЧНЫЙ ЧЕРТЕЖ

СТАДИЯ	ЛИСТ	ЛИСТОВ
Р		1

КиевЗНИИЭП

ФОРМАТ А3

САПР КиевЗНИИЭП
ЛУКАШУК
ОПЕРАТОР ЕЛЬ ТЕХНИ
ПОДПИСЬ И ДАТА
ВЗАМ. ИНВ.№
ИНВ.№ ПОДЛ.

САПР КиевЗНИИЭП
ОПЕРАТОР СИСТЕМЫ ЛУКАШУК
Инв.№ подл. | Подпись и дата | Взам. инв.№

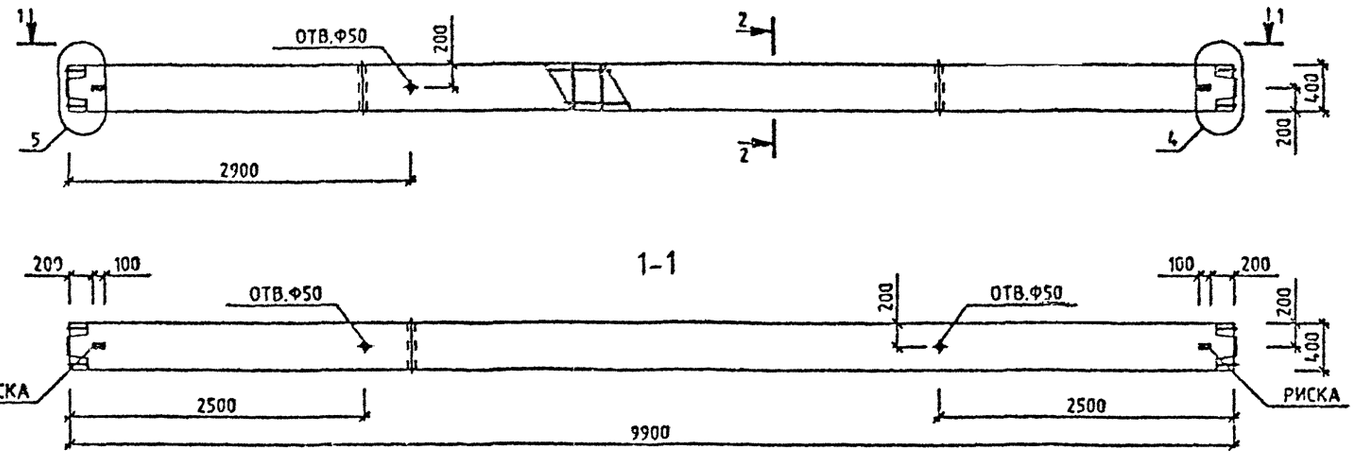

МАРКА КОЛОННЫ	МАССА Т	КЛАСС БЕТОНА	ОБЪЕМ БЕТОНА М3	РАСХОД СТАЛИ, КГ	МАРКА АРМ. ИЗДЕЛИЯ	КОЛ ШТ	ОБОЗНАЧЕНИЕ ДОКУМЕНТА 1.020-1/87.
3КС 33-23	3.95	В25	1.58	128.86	КП-43	1	2-2 К024
3КС 33-26	3.95	В30	1.58	138.53	КП-44	1	2-2 К024
3КС 33-33	3.95	В40	1.58	138.53	КП-44	1	2-2 К024
3КС 33-34	3.95	В40	1.58	159.03	КП-45	1	2-2 К024

2-2

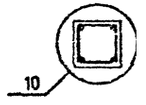

УЗЛЫ СМ. 1.020-1/87.2-1 У
ТЕХНИЧЕСКОЕ ОПИСАНИЕ СМ. 1.070-1/87.2-1 ТО
ВЕДОМОСТЬ РАСХОДА СТАЛИ НА ЭЛЕМЕНТ СМ. 1.020-1/87.2-1 РС

Вх. 32833 л. 26

НАЧОТД.	ГОРОХОВ		
Н.КОНТР	СИТНИК		
ГИП	СИТНИК		
ПРОВЕРИЛ	МОЛОДЦОВА		
РАЗРАБ.	ЛУКАШУК		

1.020-1/87. 2-1 К016

КОЛОННА
3КС 33-
ОПАЛУБОЧНЫЙ ЧЕРТЕЖ

СТАДИЯ	ЛИСТ	ЛИСТОВ
Р		1

КиевЗНИИЭП

ФОРМАТ А3

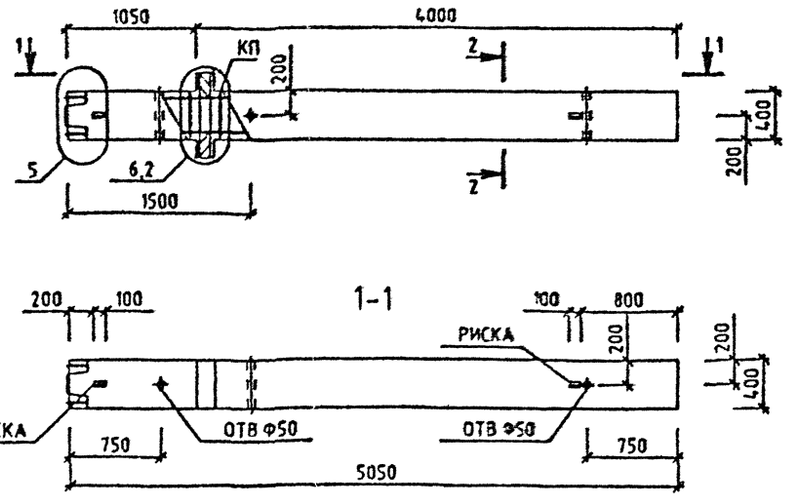

МАРКА КОЛОННЫ	МАССА Т	КЛАСС БЕТОНА	ОБЪЕМ БЕТОНА М3	РАСХОД СТАЛИ, КГ	МАРКА АРМ. ИЗДЕЛИЯ	КОЛ ШТ	ОБОЗНАЧЕНИЕ ДОКУМЕНТА 1.020-1/87.
1КНД 33-1.33	2.1	840	0.84	85.16	КП-46	1	2-2 К025
1КНД 33-1.40	2.1	840	0.84	169.87	КП-48	1	2-2 К026
1КНД 33-1.45	2.1	840	0.84	253.67	КП-50	1	2-2 К027
1КНД 33-2.33	2.1	840	0.84	89.85	КП-47	1	2-2 К025
1КНД 33-2.40	2.1	840	0.84	174.56	КП-49	1	2-2 К026
1КНД 33-2.45	2.1	840	0.84	258.36	КП-51	1	2-2 К027

2-2

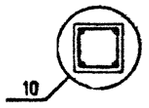

УЗЛЫ СМ. 1.020-1/87.2-1 У
ТЕХНИЧЕСКОЕ ОПИСАНИЕ СМ. 1.020-1/87.2-1 ТО
ВЕДОМОСТЬ РАСХОДА СТАЛИ НА ЭЛЕМЕНТ СМ. 1.020-1/87.2-1 РС

Вх. 32833 л.27

НАЧОТД.	ГОРОХОВ		
Н.КОНТР.	СИТНИК		
ГИП	СИТНИК		
ПРОВЕРИЛ	МОЛОДЦОВА		
РАЗРАБ.	РУКАВЦУК		

1.020-1/87. 2-1 К017

КОЛОННА
1КНД 33-
ОПАЛУБОЧНЫЙ ЧЕРТЕЖ

СТАДИЯ	ЛИСТ	ЛИСТОВ
Р		1

КиевЗНИИЭП

ФОРМАТ А3

САПР КиевЗНИИЭП
ОПЕРАТОР СИСТЕМЫ
ИНВ.№ ПОДЛ. | ПОДПИСЬ И ДАТА | ВЗАМ. ИНВ.№

САПР КиевЗНИИЭП
ЛУКАШУК
ОПЕРАТОР СИСТЕМЫ
ПОДПИСЬ И ДАТА
ИНВ.№ ПОДЛ.
ВЗАМ.ИНВ.№

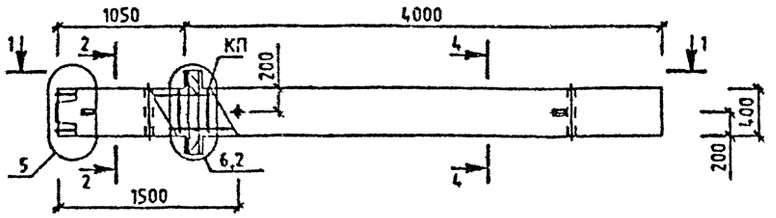

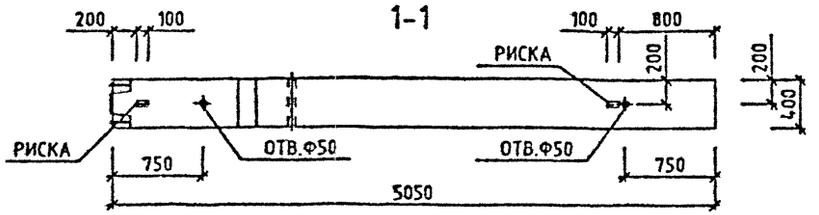

МАРКА КОЛОННЫ	МАССА Т	КЛАСС БЕТОНА	ОБЪЕМ БЕТОНА М3	РАСХОД СТАЛИ. КГ	МАРКА АРМ. ИЗДЕЛИЯ	КОЛ ШТ	ОБОЗНАЧЕНИЕ ДОКУМЕНТА 1.020-1/87.
1КНД 33-1.48	2.1	В40	0.84	296.95	КП-52	1	2-2 К028
1КНД 33-2.48	2.1	В40	0.84	303.63	КП-53	1	2-2 К028
1КНД 33-2.54	2.1	В40	0.84	374.27	КП-54	1	2-2 К028

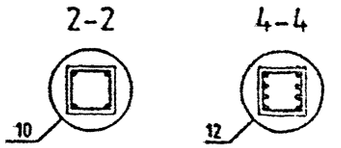

УЗЛЫ СМ. 1.020-1/87.2-1 У
ТЕХНИЧЕСКОЕ ОПИСАНИЕ СМ. 1.020-1/87.2-1 ТО
ВЕДОМОСТЬ РАСХОДА СТАЛИ НА ЭЛЕМЕНТ СМ. 1.020-1/87.2-1 РС

Вх. 32833 л. 28

НАЧ.ОТД	ГОРОХОВ		1.020-1/87. 2-1 К018
Н.КОНТР.	СИТНИК		КОЛОННА 1КНД 33- ОПАЛУБОЧНЫЙ ЧЕРТЕЖ
ГИП	СИТНИК		СТАДИЯ Р; ЛИСТ; ЛИСТОВ 1
ПРОВЕРИЛ	МОЛОДЦОВА		КиевЗНИИЭП
РАЗРАБ.	ЛУКАШУК		

ФОРМАТ А3

САПР КиевЗНИИЭП
ОПЕРАТОР СИСТЕМЫ ЛУКАШУК
ИНВ.№ ПОДЛ. | ПОДПИСЬ И ДАТА | ВЗАМ. ИНВ.№

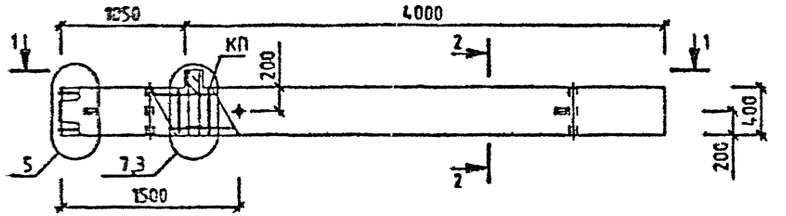

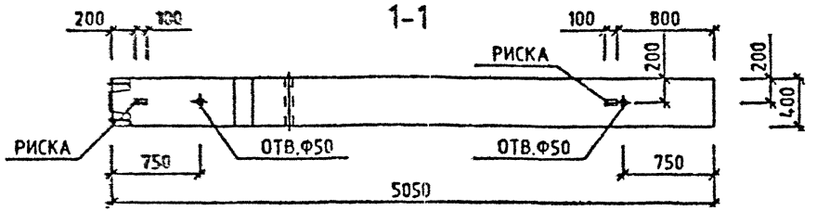

МАРКА КОЛОННЫ	МАССА Т	КЛАСС БЕТОНА	ОБЪЕМ БЕТОНА М3	РАСХОД СТАЛИ, КГ	МАРКА АРМ. ИЗДЕЛИЯ	КОЛ ИТ	ОБОЗНАЧЕНИЕ ДОКУМЕНТА 1.020-1/87.
1КНО 33-1.33	2.08	В40	0.83	79.42	КП-55	1	2-2 К029
1КНО 33-1.40	2.08	В40	0.83	164.13	КП-57	1	2-2 К030
1КНО 33-1.45	2.08	В40	0.83	247.93	КП-59	1	2-2 К031
1КНО 33-2.33	2.08	В40	0.83	83.02	КП-56	1	2-2 К029
1КНО 33-2.40	2.08	В40	0.83	167.73	КП-58	1	2-2 К030
1КНО 33-2.45	2.08	В40	0.83	251.53	КП-60	1	2-2 К031

2-2

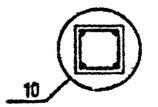

УЗЛЫ СМ. 1.020-1/87.2-1 У
ТЕХНИЧЕСКОЕ ОПИСАНИЕ СМ. 1.020-1/87.2-1 ТО
ВЕДОМОСТЬ РАСХОДА СТАЛИ НА ЭЛЕМЕНТ СМ. 1.020-1/87.2-1 РС

Вх. 32838 л.29

НАЧ.ОТД	ГОРОХОВ		
М.КОНТР.	СИТНИК		
ГИП	СИТНИК		
ПРОВЕРИЛ	МОЛОДЦОВА		
РАЗРАБ.	ЛУКАШУК		

1.020-1/87. 2-1 К019

КОЛОННА
1КНО 33-
ОПАЛУБОЧНЫЙ ЧЕРТЕЖ

СТАДИЯ	ЛИСТ	ЛИСТОВ
Р		1

КиевЗНИИЭП

ФОРМАТ А3

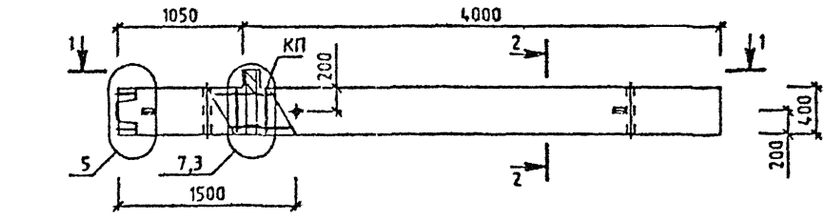

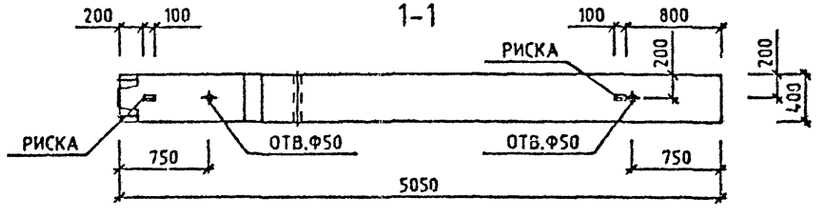

МАРКА КОЛОННЫ	МАССА Т	КЛАСС БЕТОНА	ОБЪЕМ БЕТОНА М3	РАСХОД СТАЛИ. КГ	МАРКА АРМ. ИЗДЕЛИЯ	КОЛ ШТ	ОБОЗНАЧЕНИЕ ДОКУМЕНТА 1.020-1/87.
1КНО 33-1.48	2.08	В40	0.83	293.21	КП-61	1	2-2 К032
1КНО 33-2.48	2.08	В40	0.83	296.8	КП-62	1	2-2 К032
1КНО 33-2.54	2.08	В40	0.83	367.44	КП-63	1	2-2 К032

2-2

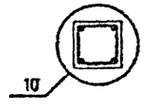

УЗЛЫ СМ. 1.020-1/87.2-1 У
ТЕХНИЧЕСКОЕ ОПИСАНИЕ СМ. 1.020-1/87.2-1 ТО
ВЕДОМОСТЬ РАСХОДА СТАЛИ НА ЭЛЕМЕНТ СМ. 1.020-1/87.2-1 РС

Вх. 32833 л. 30

НАЧ.ОТД.	ГОРОХОВ		
Н.КОНТР.	СИТНИК		
ГИП	СИТНИК		
ПРОВЕРИЛ	МОЛОДЦОВА		
РАЗРАБ.	ЛУКАШЧУК		

1.020-1/87. 2-1 К020

КОЛОННА 1КНО 33-
ОПАЛУБОЧНЫЙ ЧЕРТЕЖ

СТАДИЯ	ЛИСТ	ЛИСТОВ
Р		1

КиевЗНИИЭП

ФОРМАТ А3

САПР КиевЗНИИЭП
ОПЕРАТОР СИСТЕМЫ ЛУКАШЧУК
ИНВ.№ ПОДЛ. | ПОДПИСЬ И ДАТА | ВЗАМ.ИНВ.№

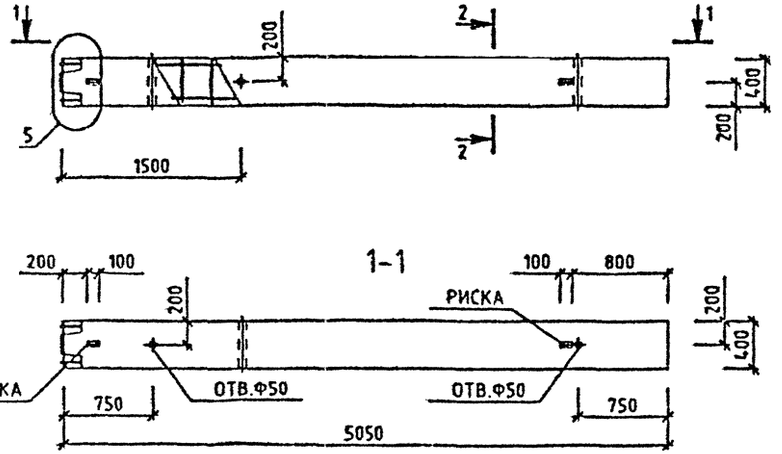

МАРКА КОЛОННЫ	МАССА Т	КЛАСС БЕТОНА	ОБЪЕМ БЕТОНА М3	РАСХОД СТАЛИ. КГ	МАРКА АРМ. ИЗДЕЛИЯ	КОЛ ШТ	ОБОЗНАЧЕНИЕ ДОКУМЕНТА 1.020-1/87.
1КН 33-33	2.05	В40	0.82	70.07	КП-64	1	2-2 К033
1КН 33-40	2.05	В40	0.82	154.77	КП-65	1	2-2 К034
1КН 33-45	2.05	В40	0.82	238.57	КП-66	1	2-2 К035

2-2

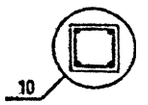

УЗЛЫ СМ. 1.020-1/87.2-1 У
ТЕХНИЧЕСКОЕ ОПИСАНИЕ СМ. 1020-1/87.2-1 ТО
ВЕДОМОСТЬ РАСХОДА СТАЛИ НА ЭЛЕМЕНТ СМ. 1.020-1/87.2-1 РС

Вх. 32833 л. 31

			1.020-1/87. 2-1 К021
НАЧ.ОТД	ГОРОХОВ		КОЛОННА 1КН 33- ОПАЛУБОЧНЫЙ ЧЕРТЕЖ
Н.КОНТР	СИТНИК		
ГИП	СИТНИК		
ПРОВЕРИЛ	ПОЛОЦЦОВА		
РАЗРАБ.	ЛУКАШУК		

СТАДИЯ	ЛИСТ	ЛИСТОВ
Р		1

КиевЗНИИЭП

САПР КиевЗНИИЭП
ОПЕРАТОР СИСТЕМЫ ЛУКАШУК
ВЗАМ. ИНВ.№
ПОДПИСЬ И ДАТА
ИНВ.№ ПОДЛ.

ФОРМАТ А3

САПР КиевЗНИИЭП
ОПЕРАТОР СИСТЕМЫ ЛУКАШУК
Инв.№ подл. | Подпись и дата | Взам. инв.№

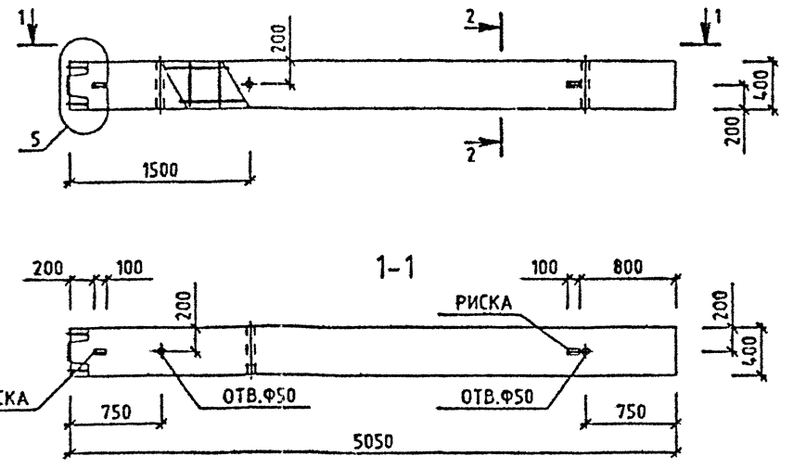

МАРКА КОЛОННЫ	МАССА Т	КЛАСС БЕТОНА	ОБЪЕМ БЕТОНА М3	РАСХОД СТАЛИ, КГ	МАРКА АРМ. ИЗДЕЛИЯ	КОЛ ШТ	ОБОЗНАЧЕНИЕ ДОКУМЕНТА 1.020-1/87.
1КН 33-48	2.05	В40	0.82	283.85	КП-67	1	2-2 К036

2-2

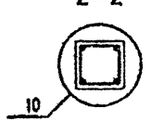

УЗЛЫ СМ. 1.020-1/87.2-1 У
ТЕХНИЧЕСКОЕ ОПИСАНИЕ СМ. 1.020-1/87.2-1 ТО
ВЕДОМОСТЬ РАСХОДА СТАЛИ НА ЭЛЕМЕНТ СМ. 1.020-1/87.2-1 РС

Вх. 32833 л. 32

НАЧ.ОТД	ГОРОХОВ		
Н.КОНТР	СИТНИК		
ГИП	СИТНИК		
ПРОВЕРИЛ	МОЛОДЦОВА		
РАЗРАБ.	ЛУКАШУК		

1.020-1/87. 2-1 К022

КОЛОННА
1КН 33-48
ОПАЛУБОЧНЫЙ ЧЕРТЕЖ

СТАДИЯ	ЛИСТ	ЛИСТОВ
Р		1

КиевЗНИИЭП

ФОРМАТ А2

САПР КиевЗНИИЭП
ОПЕРАТОР СИСТЕМЫ
ЛУКАЩУК
ПОДПИСЬ И ДАТА
ИНВ.№ ПОДЛ.
ВЗАМ. ИНВ.№

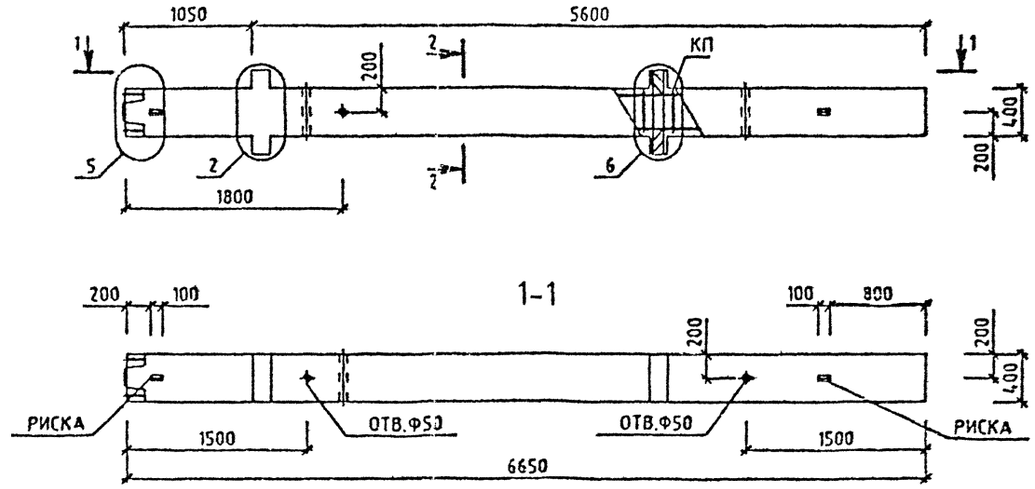

МАРКА КОЛОННЫ	МАССА Т	КЛАСС БЕТОНА	ОБЪЕМ БЕТОНА М3	РАСХОД СТАЛИ, КГ	МАРКА АРМ. ИЗДЕЛИЯ	КОЛ ШТ	ОБОЗНАЧЕНИЕ ДОКУМЕНТА 1.020-1/87.
2КНД 33(20)-1.23	2.75	В25	1.1	113.85	КП-68	1	2-2 К037
2КНД 33(20)-1.26	2.75	В30	1.1	118.69	КП-69	1	2-2 К037
2КНД 33(20)-2.33	2.75	В40	1.1	128.05	КП-70	1	2-2 К037

2-2

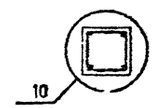

УЗЛЫ СМ. 1.020-1/87 2-1 У
ТЕХНИЧЕСКОЕ ОПИСАНИЕ СМ 1.020-1/87 2-1 ТО
ВЕДОМОСТЬ РАСХОДА СТАЛИ НА ЭЛЕМЕНТ СМ. 1.020-1/87.2-1 РС

Вх. 32833 л.33

НАЧОТД	ГОРОХОВ		
НКОНТР	СИПИК		
ГИП	СИПИК		
ПРОВЕРИЛ	МОЛОДЦОВА		
РАЗРАБ.	ЛУКАЩУК		

1.020-1/87. 2-1 К023

КОЛОННА 2КНД 33(20)-
ОПАЛУБОЧНЫЙ ЧЕРТЕЖ

СТАДИЯ	ЛИСТ	ЛИСТОВ
Р		1

КиевЗНИИЭП

ФОРМАТ А3

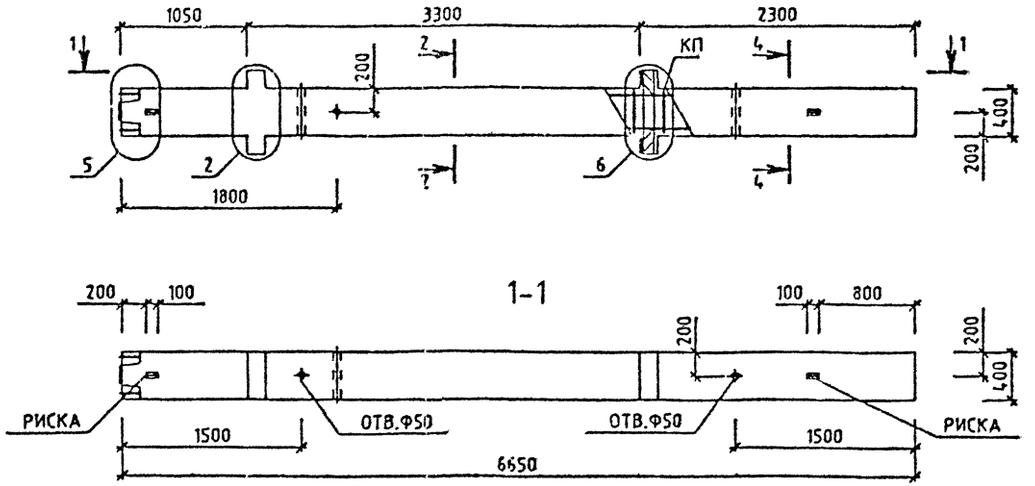

МАРКА КОЛОННЫ	МАССА Т	КЛАСС БЕТОНА	ОБЪЕМ БЕТОНА М3	РАСХОД СТАЛИ, КГ	МАРКА АРМ. ИЗДЕЛИЯ	КОЛ ШТ	ОБОЗНАЧЕНИЕ ДОКУМЕНТА 1.020-1/87
2КНД 33(20)-2.33/40	2.75	840	1.1	186.49	КП-71	1	2-2' К038

2-2

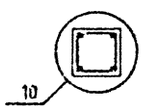

4-4

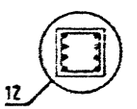

УЗЛЫ СМ. 1020-1/87 2-1 У
ТЕХНИЧЕСКОЕ ОПИСАНИЕ СМ. 1.020-1/87 2-1 ТО
ВЕДОМОСТЬ РАСХОДА СТАЛИ НА ЭЛЕМЕНТ СМ. 1020-1/87.2-1 РС

Вх. 32833 л.34

НАЧ.ОТД.	ГОРЮХОВ		1.020-1/87. 2-1 К024
Н.КОНТР.	СИТНИК		
ГИП	СИТНИК		КОЛОННА 2КНД 33(20)-2.33/40 ОПАЛУБОЧНЫЙ ЧЕРТЕЖ
ПРОВЕРИЛ	МОЛОДЦОВА		СТАДИЯ: Р; ЛИСТ: ; ЛИСТОВ: 1
РАЗРАБ.	ЛУКАШУК		КиевЗНИИЭП

ФОРМАТ А3

САПР КиевЗНИИЭП
ОПЕРАТОР СИСТЕМЫ ЛУКАШУК
ИНВ.№ ПОДЛ. | ПОДПИСЬ И ДАТА | ВЗАМ.ИНВ.№

САПР КиевЗНИИЭП
ОПЕРАТОР СИСТЕМЫ
ЛУКАШУК
ИНВ.№ ПОДЛ.
ПОДПИСЬ И ДАТА
ВЗАМ. ИНВ.№

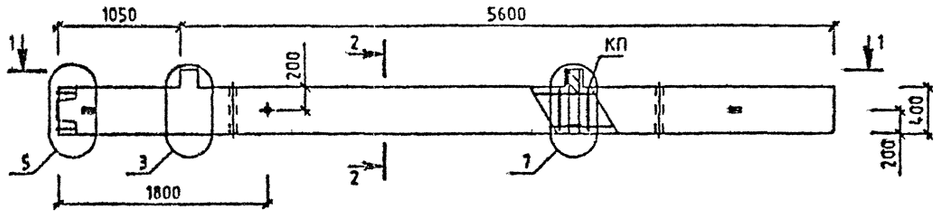

1-1

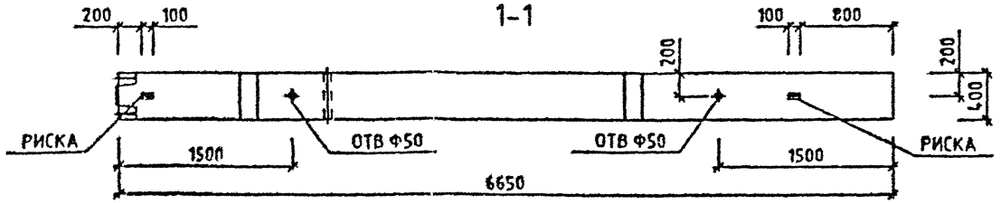

МАРКА КОЛОННЫ	МАССА Т	КЛАСС БЕТОНА	ОБЪЕМ БЕТОНА М3	РАСХОД СТАЛИ, КГ	МАРКА АРМ. ИЗДЕЛИЯ	КОЛ ШТ	ОБОЗНАЧЕНИЕ ДОКУМЕНТА 1.020-1/87.
2КНО 33(20)-1.23	2.7	В25	1.08	102.36	КП-72	1	2-2 К039
2КНО 33(20)-2.26	2.7	В30	1.08	114.39	КП-73	1	2-2 К039
2КНО 33(20)-2.33	2.7	В40	1.08	114.39	КП-73	1	2-2 К039

2-2

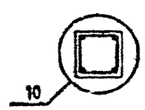

УЗЛЫ СМ. 1020-1/87.2-1 У
ТЕХНИЧЕСКОЕ ОПИСАНИЕ СМ. 1020-1/87.2-1 ТО
ВЕДОМОСТЬ РАСХОДА СТАЛИ НА ЭЛЕМЕНТ СМ. 1.020-1/87.2-1 РС

Вх. 32833 л 35

НАЧОТД	ГОРОХОВ		
ЧКОНТР	СИТНИК		
ГИП	СИТНИК		
ПРОВЕРИЛ	МОЛОДЦОВА		
РАЗРАБ	ЛУКАШУК		

1.020-1/87. 2-1 К025

КОЛОННА 2КНО 33(20)- ОПАЛУБОЧНЫЙ ЧЕРТЕЖ

СТАДИЯ	ЛИСТ	ЛИСТОВ
Р		1

КиевЗНИИЭП

ФОРМАТ А3

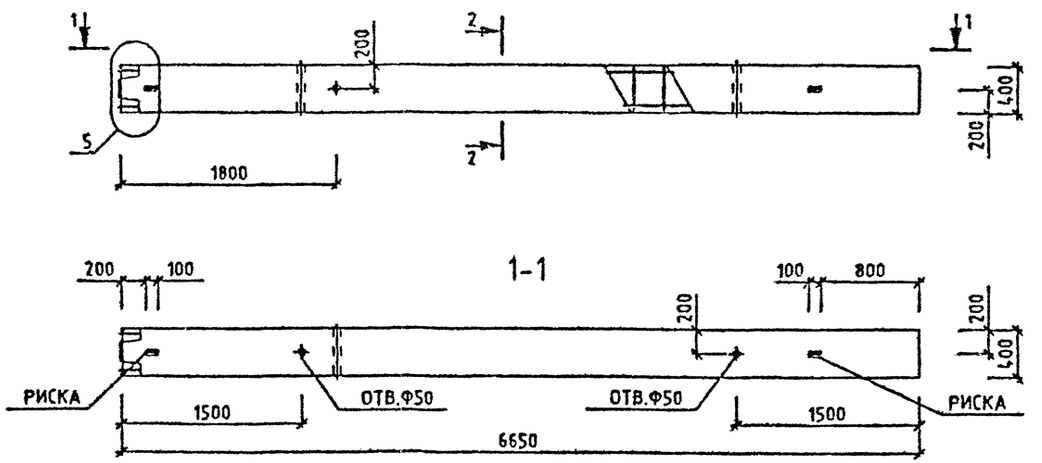

МАРКА КОЛОННЫ	МАССА Т	КЛАСС БЕТОНА	ОБЪЕМ БЕТОНА М3	РАСХОД СТАЛИ, КГ	МАРКА АРМ. ИЗДЕЛИЯ	КОЛ ШТ	ОБОЗНАЧЕНИЕ ДОКУМЕНТА 1.020-1/87.
2КН 33(20)-23	2.65	В25	1.06	83.65	КП-74	1	2-2 К040
2КН 33(20)-26	2.65	В30	1.06	88.49	КП-75	1	2-2 К040
2КН 33(20)-33	2.65	В40	1.06	88.49	КП-75	1	2-2 К040

2-2

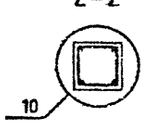

УЗЛЫ СМ 1020-1/87 2-1 У
ТЕХНИЧЕСКОЕ ОПИСАНИЕ СМ. 1.020-1/87 2-1 ТО
ВЕДОМОСТЬ РАСХОДА СТАЛИ НА ЭЛЕМЕНТ СМ. 1.020-1/87.2-1 РС

Вх. 32833 1.36

НАЧ.ОТД	ГОРОХОВ		
Н.КОНТР	СИТНИК		
ГИП	СИТНИК		
ПРОВЕРИЛ	МОЛОДЦОВА		
РАЗРАБ	ЛУКАШУК		

1.020-1/87. 2-1 К026

КОЛОННА
2КН 33(20)-
ОПАЛУБОЧНЫЙ ЧЕРТЕЖ

СТАДИЯ	ЛИСТ	ЛИСТОВ
Р		1

КиевЗНИИЭП

ФОРМАТ А3

САПР КиевЗНИИЭП
ОПЕРАТОР СИСТЕМЫ
ЛУКАШУК

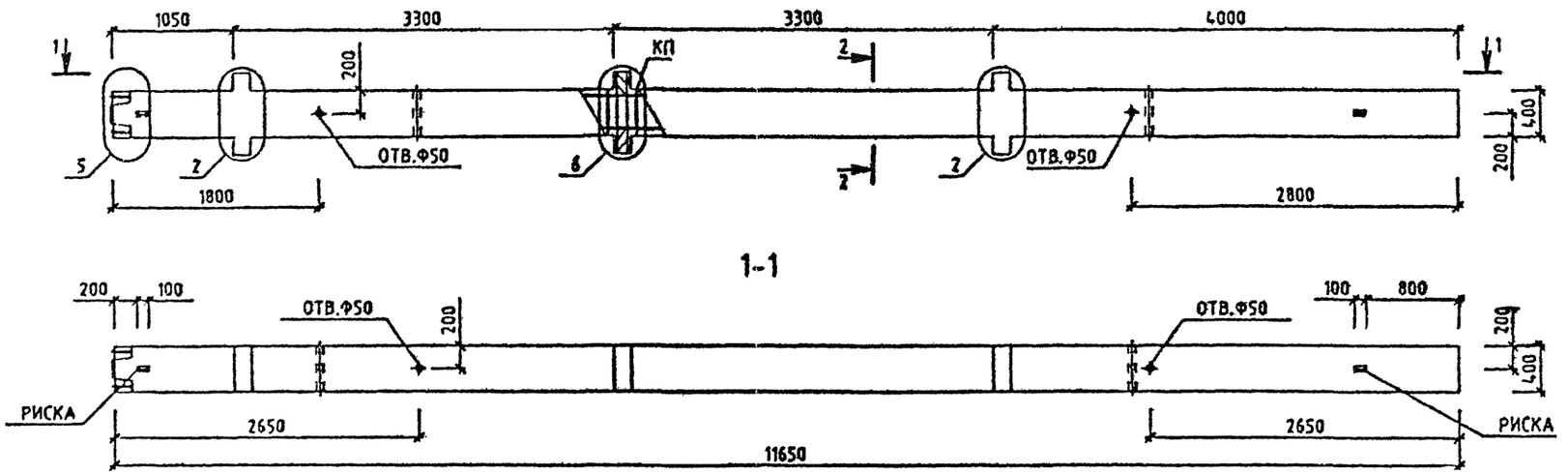

МАРКА КОЛОННЫ	МАССА Т	КЛАСС БЕТОНА	ОБЪЕМ БЕТОНА М3	РАСХОД СТАЛИ, КГ	МАРКА АРМ. ИЗДЕЛИЯ	КОЛ ШТ	ОБОЗНАЧЕНИЕ ДОКУМЕНТА 1.020-1/87.
3КНД 33-1.23	4.8	В25	1.92	184.62	КП-76	1	2-2 К041
3КНД 33-1.26	4.8	В30	1.92	189.45	КП-77	1	2-2 К041
3КНД 33-1.33	4.8	В40	1.92	189.45	КП-77	1	2-2 К041
3КНД 33-2.33	4.8	В40	1.92	203.5	КП-76	1	2-2 К041

2-2

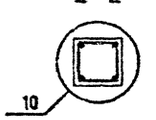

УЗЛЫ СМ. 1.020-1/87.2-1 У
ТЕХНИЧЕСКОЕ ОПИСАНИЕ СМ. 1.020-1/87.2-1 ТО
ВЕДОМОСТЬ РАСХОДА СТАЛИ НА ЭЛЕМЕНТ СМ. 1.020-1/87.2-1 РС

Вх. 32833 л.37

			1.020-1/87. 2-1 К027
НАЧ.ОТД.	ГОРОХОВ		КОЛОННА 3КНД 33- ОПАЛУБОЧНЫЙ ЧЕРТЕЖ
Н.КОНТР.	СИТНИК		
ГИП	СИТНИК		
ПРОВЕРИЛ	МОЛОДЦОВА		
РАЗРАБ.	ЛУКАШУК		

СТАДИЯ	ЛИСТ	ЛИСТОВ
Р		1

КиевЗНИИЭП

ФОРМАТ А3

САПР КиевЗНИИЭП
ОПЕРАТОР СИСТЕМЫ ЛУКАШУК
ИНВ.№ ПОДЛ. | ПОДПИСЬ И ДАТА | ВЗАМ. ИНВ.№

САПР КиевЗНИИЭП
ОПЕРАТОР СИСТЕМЫ ЛУКАШУК
ИНВ.№ ПОДЛ. | ПОДПИСЬ И ДАТА | ВЗАМ. ИНВ.№

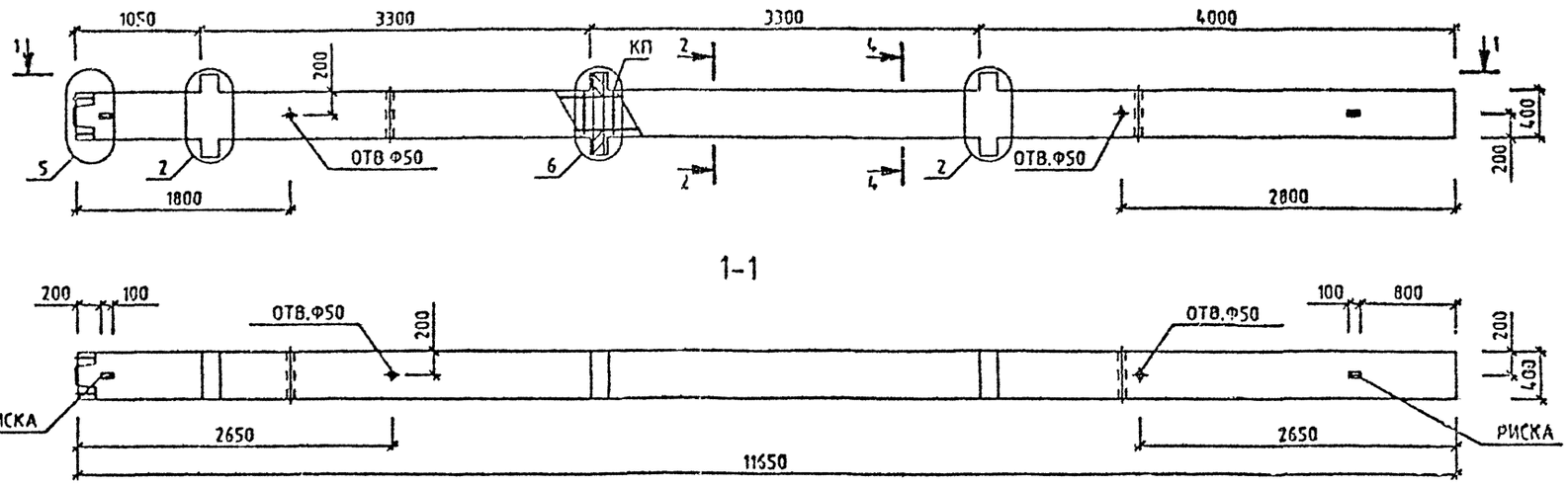

МАРКА КОЛОННЫ	МАССА Т	КЛАСС БЕТОНА	ОБЪЕМ БЕТОНА М3	РАСХОД СТАЛИ, КГ	МАРКА АРМ. ИЗДЕЛИЯ	КОЛ ШТ	ОБОЗНАЧЕНИЕ ДОКУМЕНТА 1.020-1/87.
3КНД 33-1.33/37	4.8	В40	1.92	234.73	КП-79	1	2-2 К042
3КНД 33-2.33/40	4.8	В40	1.92	296.34	КП-87	1	2-2 К048

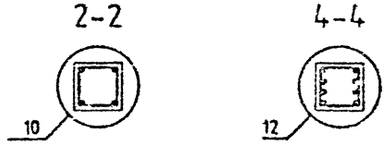

УЗЛЫ СМ. 1.020-1/87.2-1 У
ТЕХНИЧЕСКОЕ ОПИСАНИЕ СМ. 1.020-1/87.2-1 ТО
ВЕДОМОСТЬ РАСХОДА СТАЛИ НА ЭЛЕМЕНТ СМ. 1.020-1/87.2-1 РС

Вх. 32833 л.38

1.020-1/87. 2-1 К028

РАЧОТД	ГОРОХОВ		КОЛОННА 3КНД 33- ОПАЛУБОЧНЫЙ ЧЕРТЕЖ
НКОНТР	СИТНИК		
ГИП	СИТНИК		
ПРОВЕРИЛ	МОЛОДЦОВА		
РАЗРАБ.	ЛУКАШУК		

СТАДИЯ	ЛИСТ	ЛИСТОВ
Р		1

КиевЗНИИЭП

ФОРМАТ А3

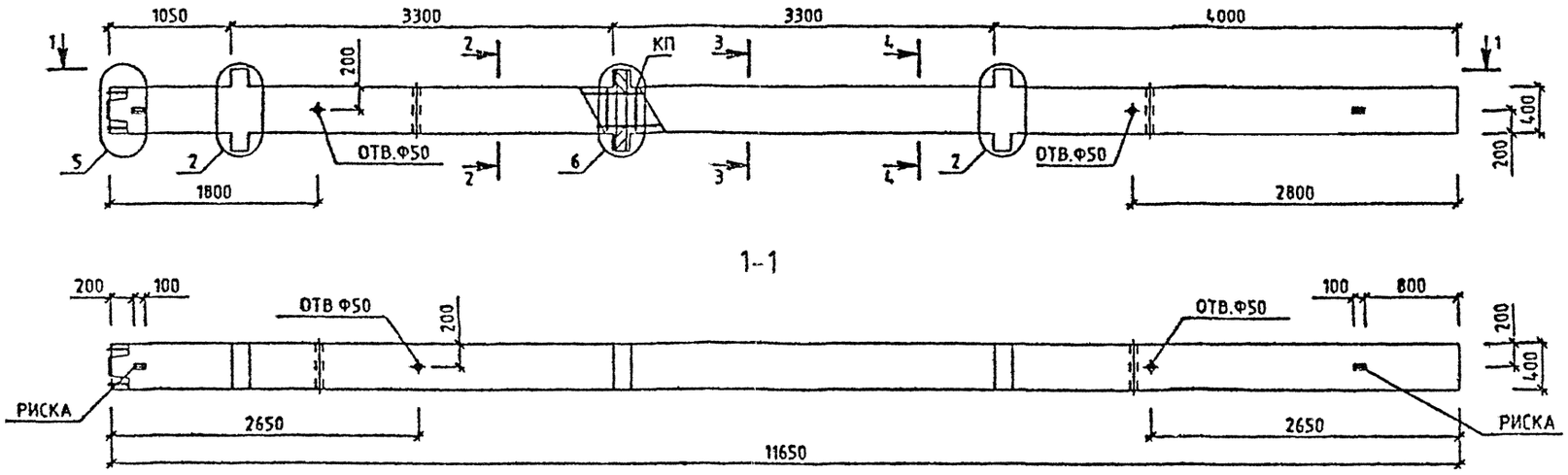

МАРКА КОЛОННЫ	МАССА Т	КЛАСС БЕТОНА	ОБЪЕМ БЕТОНА М3	РАСХОД СТАЛИ, КГ	МАРКА АРМ. ИЗДЕЛИЯ	КОЛ ШТ	ОБОЗНАЧЕНИЕ ДОКУМЕНТА 1.020-1/87.
3КНД 33-1.33/40	4.8	В40	1.92	317	КП-80	1	2-2 К043
3КНД 33-1.37/46	4.8	В40	1.92	470.04	КП-82	1	2-2 К044
3КНД 33-1.42/49	4.8	В40	1.92	596.44	КП-83	1	2-2 К045
3КНД 33-1.45/54	4.8	В40	1.92	724.01	КП-84	1	2-2 К046
3КНД 33-2.33/48	4.8	В40	1.92	465.86	КП-81	1	2-2 К043
3КНД 33-2.40/54	4.8	В40	1.92	650.86	КП-88	1	2-2 К049

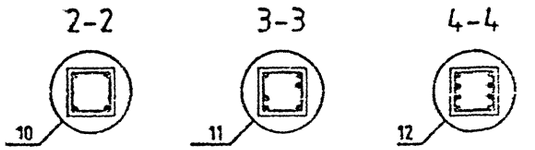

УЗЛЫ СМ. 1020-1/87.2-1 У
ТЕХНИЧЕСКОЕ ОПИСАНИЕ СМ. 1.020-1/87.2-1 ТО
ВЕДОМОСТЬ РАСХОДА СТАЛИ НА ЭЛЕМЕНТ СМ. 1.020-1/87.2-1 РС

Вх. 32833 л.39

НАЧ.ОТД.	ГОРОХОВ		
Н.КОНТР.	СИТНИК		
ГИП	СИТНИК		
ПРОВЕРИЛ	ПОЛОДЦОВА		
РАЗРАБ.	ЛУКАШУК		

1.020-1/87. 2-1 К029

КОЛОННА
3КНД 33-
ОПАЛУБОЧНЫЙ ЧЕРТЕЖ

СТАДИЯ	ЛИСТ	ЛИСТОВ
Р		1

КиевЗНИИЭП

САПР КиевЗНИИЭП
ОПЕРАТОР СИСТЕМЫ
ЛУКАШУК

ИНВ.№ ПОДЛ. | ПОДПИСЬ И ДАТА | ВЗАМ. ИНВ.№

ФОРМАТ А3

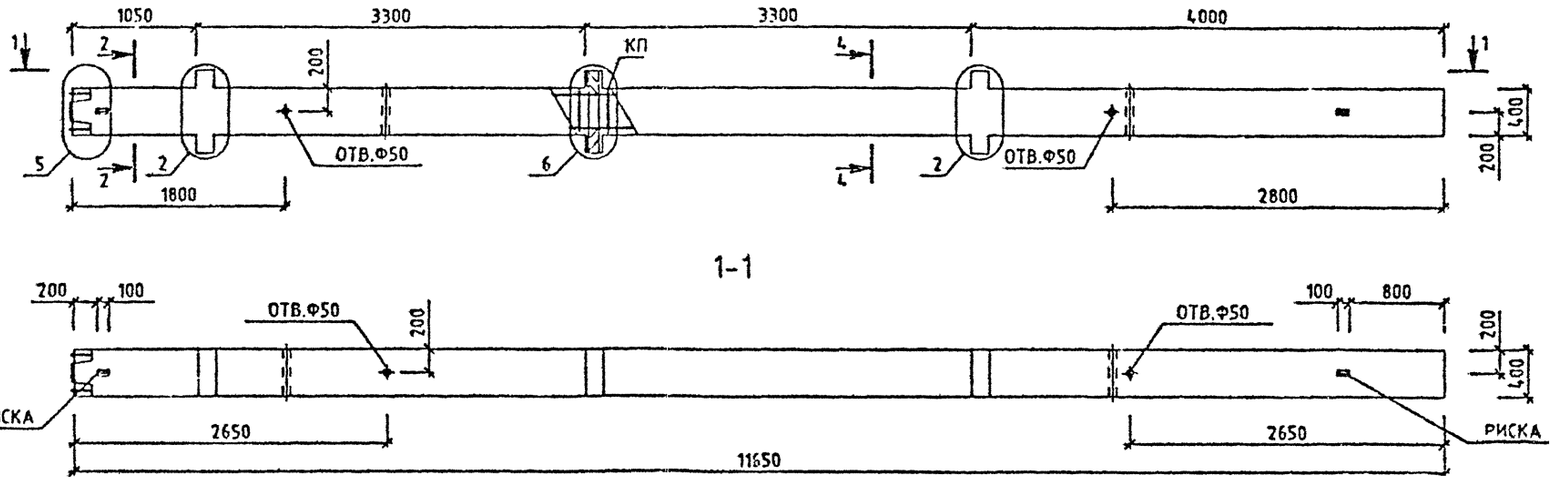

МАРКА КОЛОННЫ	МАССА Т	КЛАСС БЕТОНА	ОБЪЕМ БЕТОНА М3	РАСХОД СТАЛИ, КГ	МАРКА АРМ. ИЗДЕЛИЯ	КОЛ ШТ	ОБОЗНАЧЕНИЕ ДОКУМЕНТА 1.020-1/87.
3КНД 33-1.59	4.8	В40	1.92	1007.97	КП-85	1	2-2 К047
3КНД 33-2.59	4.8	В40	1.92	1022.02	КП-86	1	2-2 К047

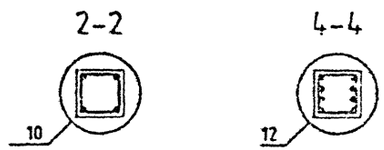

УЗЛЫ СМ. 1.020-1/87.2-1 У
ТЕХНИЧЕСКОЕ ОПИСАНИЕ СМ. 1.020-1/87.2-1 ТО
ВЕДОМОСТЬ РАСХОДА СТАЛИ НА ЭЛЕМЕНТ СМ. 1.020-1/87.2-1 РС

Вх. 32833 л.40

НАЧ.ОТД	ГОРОХОВ		
Н.КОНТР	СИТНИК		
ГИП	СИТНИК		
ПРОВЕРИЛ	МОЛОДЦОВА		
РАЗРАБ.	ЛУКАШУК		

1.020-1/87. 2-1 К030

КОЛОННА
3КНД 33-
ОПАЛУБОЧНЫЙ ЧЕРТЕЖ

СТАДИЯ	ЛИСТ	ЛИСТОВ
Р		1

КиевЗНИИЭП

ФОРМАТ А3

ЛУКАШУК
ОПЕРАТОР СИСТЕМЫ
САПР КиевЗНИИЭП
ИНВ № ПОДЛ
ПОДПИСЬ И ДАТА
ВЗАМ ИНВ №

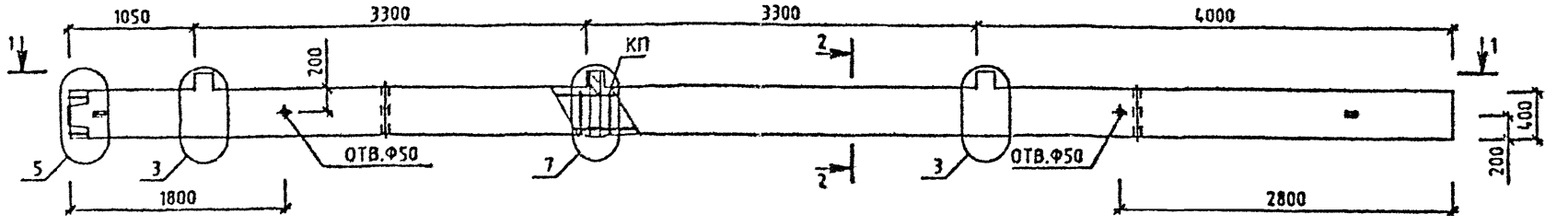

1-1

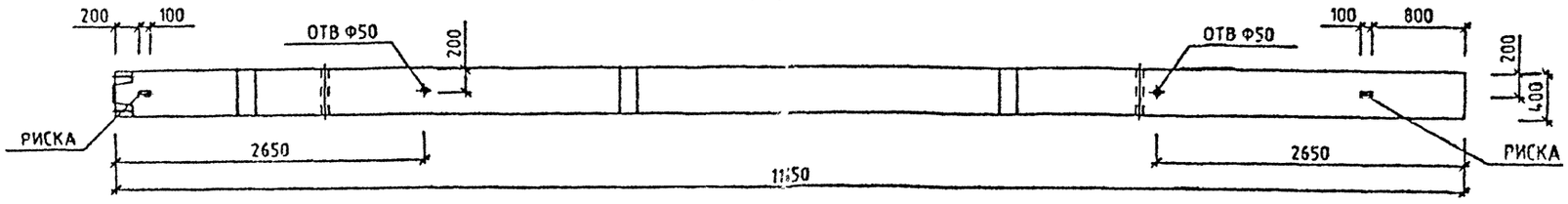

МАРКА КОЛОННЫ	МАССА Т	КЛАСС БЕТОНА	ОБЪЕМ БЕТОНА М3	РАСХОД СТАЛИ, КГ	МАРКА АРМ. ИЗДЕЛИЯ	КОЛ ЫТ	ОБОЗНАЧЕНИЕ ДОКУМЕНТА 1.020-1/87.
3КНО 33-1.23	4.73	В25	1.89	167.38	КП-89	1	2-2 К050
3КНО 33-1.26	4.73	В30	1.89	172.22	КП-90	1	2-2 К050
3КНО 33-1.33	4.73	В40	1.89	172.22	КП-90	1	2-2 К050
3КНО 33-2.26	4.73	В30	1.89	183.01	КП-91	1	2-2 К050
3КНО 33-2.33	4.73	В40	1.89	183.01	КП-91	1	2-2 К050

2-2

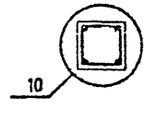

УЗЛЫ СМ. 1.020-1/87.2-1 У
ТЕХНИЧЕСКОЕ ОПИСАНИЕ СМ. 1020-1/87.2-1 ТО
ВЕДОМОСТЬ РАСХОДА СТАЛИ НА ЭЛЕМЕНТ СМ. 1.020-1/87.2-1 РС

Вх. 32833л.41

ГЛ.ОТД	ГОРОХОВ		
Н.КОНТР	СИТНИК		
ГИП	СИТНИК		
ПРОВЕРИЛ	МОЛОДЦОВА		
РАЗРАБ.	ЛУКАШУК		

1.020-1/87. 2-1 К031

КОЛОННА
3КНО 33-
ОПАЛУБОЧНЫЙ ЧЕРТЕЖ

СТАДИЯ	ЛИСТ	ЛИСТОВ
Р		1

КиевЗНИИЭП

ФОРМАТ А3

ЛУКАШУК
ОПЕРАТОР СИСТЕМЫ
САПР КиевЗНИИЭП

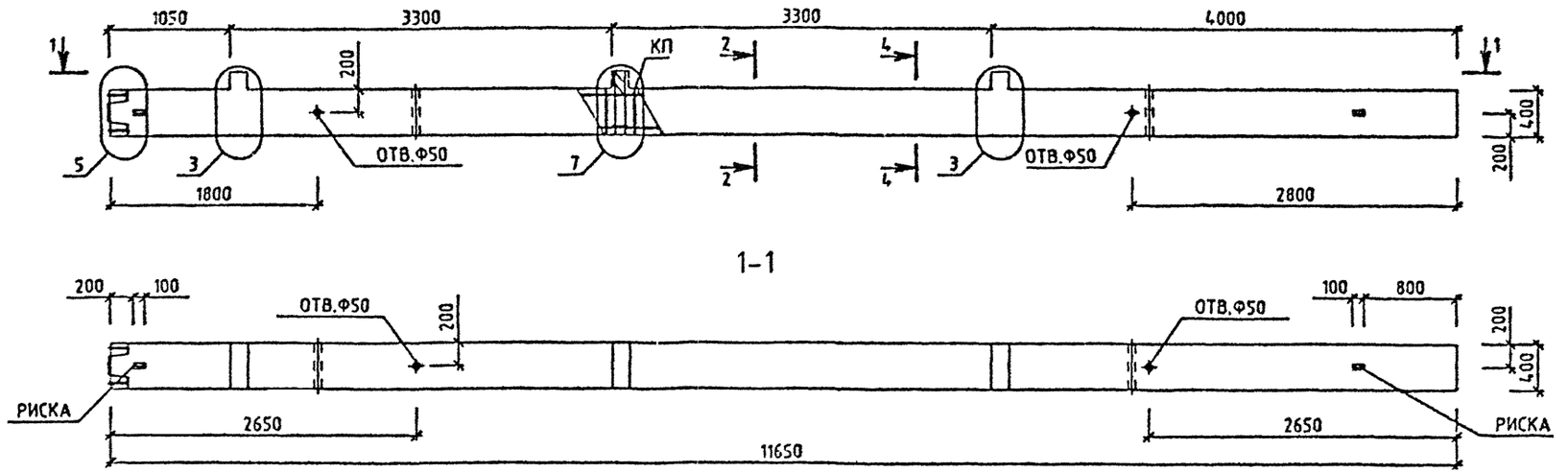

МАРКА КОЛОННЫ	МАССА Т	КЛАСС БЕТОНА	ОБЪЕМ БЕТОНА М3	РАСХОД СТАЛИ, КГ	МАРКА АРМ. ИЗДЕЛИЯ	КОЛ ШТ	ОБОЗНАЧЕНИЕ ДОКУМЕНТА 1.020-1/87.
3КНО 33-1.33/35	4.73	В40	1.89	201.2	КП-92	1	2-2 К051
3КНО 33-1.34/38	4.73	В40	1.89	251.12	КП-93	1	2-2 К051
3КНО 33-1.42/44	4.73	В40	1.89	487.54	КП-95	1	2-2 К053
3КНО 33-2.34/39	4.73	В40	1.89	281.97	КП-96	1	2-2 К054

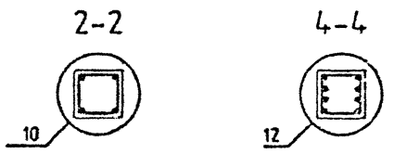

УЗЛЫ СМ. 1020-1/87 2-1 У
ТЕХНИЧЕСКОЕ ОПИСАНИЕ СМ. 1020-1/87.2-1 ТО
ВЕДОМОСТЬ РАСХОДА СТАЛИ НА ЭЛЕМЕНТ СМ. 1.020-1/87.2-1 РС

Вх. 32833 д.42

		1.020-1/87. 2-1 К032	
НАЧ ОТД	ГОРОХОВ	КОЛОННА ЭКНО 33- ОПАЛУБОЧНЫЙ ЧЕРТЕЖ	СТАДИЯ: Р; ЛИСТ: ; ЛИСТОВ: 1
Н КОНТР	СИТНИК		КиевЗНИИЭП
ГИП	СИТНИК		
ПРОВЕРИЛ	МОЛОДЦОВА		
РАЗРАБ.	ЛУКАШУК		

САПР КиевЗНИИЭП
ОПЕРАТОР СИСТЕМЫ ЛУКАШУК
ИНВ.№ ПОДЛ. | ПОДПИСЬ И ДАТА | ВЗАМ. ИНВ.№

ФОРМАТ А3

САПР КиевЗНИИЭП
ОПЕРАТОР СИСТЕМЫ ЛУКАЩУК
ВЗАМ. ИНВ.№
ПОДПИСЬ И ДАТА
ИНВ.№ ПОДЛ.

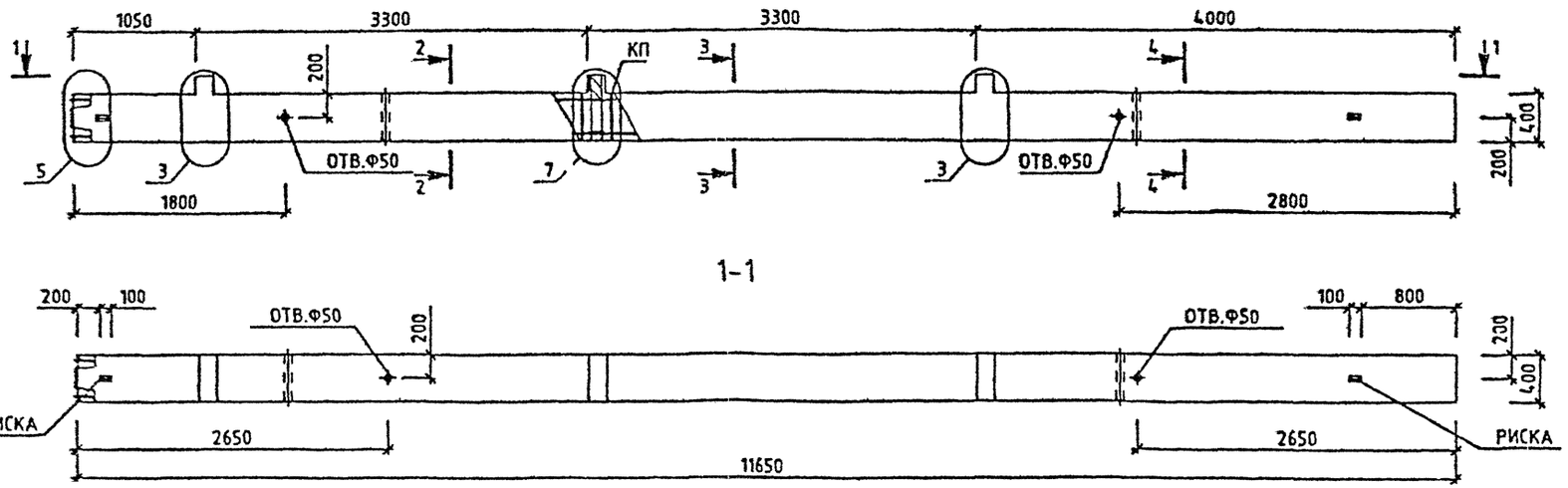

МАРКА КОЛОННЫ	МАССА Т	КЛАСС БЕТОНА	ОБЪЕМ БЕТОНА М3	РАСХОД СТАЛИ, КГ	МАРКА АРМ. ИЗДЕЛИЯ	КОЛ ШТ	ОБОЗНАЧЕНИЕ ДОКУМЕНТА 1.020-1/87.
3КНО 33-1.35/41	4.73	В40	1.89	342.96	КП-94	1	2-2 К052
3КНО 33-2.34/44	4.73	В40	1.89	371.61	КП-97	1	2-2 К055
3КНО 33-2.40/49	4.73	В40	1.89	532.5	КП-98	1	2-2 К056

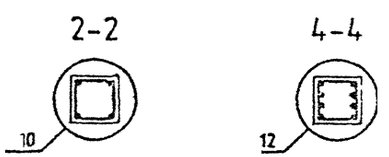

Вх. 32833 1.43

УЗЛЫ СМ. 1020-1/87.2-1 У
ТЕХНИЧЕСКОЕ ОПИСАНИЕ СМ. 1020-1/87.2-1 ТО
ВЕДОМОСТЬ РАСХОДА СТАЛИ НА ЭЛЕМЕНТ СМ. 1.020-1/87.2-1 РС

НАЧОТД	ГОРОХОВ	
Н.КОНТР	СИТНИК	
ГИП	СИТНИК	
ПРОВЕРИЛ	МОЛОДЦОВА	
РАЗРАБ.	ЛУКАЩУК	

1.020-1/87. 2-1 К033

КОЛОННА
3КНО 33-
ОПАЛУБОЧНЫЙ ЧЕРТЕЖ

СТАДИЯ	ЛИСТ	ЛИСТОВ
Р		1

КиевЗНИИЭП

ФОРМАТ А3

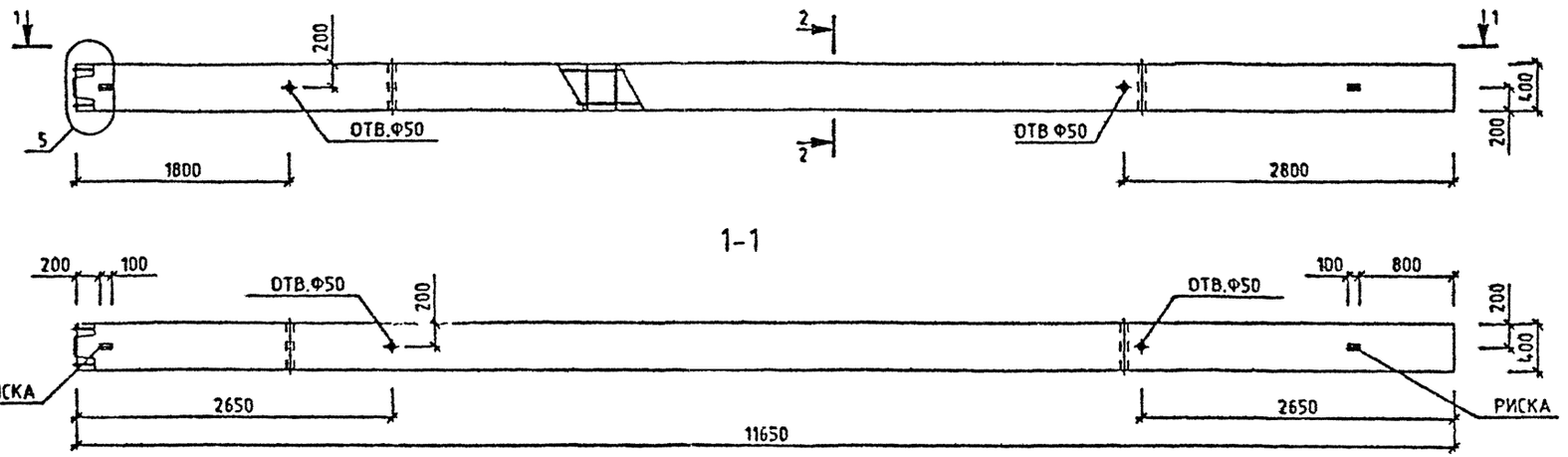

МАРКА КОЛОННЫ	МАССА Т	КЛАСС БЕТОНА	ОБЪЕМ БЕТОНА М3	РАСХОД СТАЛИ, КГ	МАРКА АРМ. ИЗДЕЛИЯ	КОЛ ШТ	ОБОЗНАЧЕНИЕ ДОКУМЕНТА 1.020-1/87.
ЗКН 33-23	4.65	В25	1.86	139.32	КП-99	1	2-2 К057
ЗКН 33-26	4.65	В30	1.86	144.15	КП-100	1	2-2 К057
ЗКН 33-33	4.65	В40	1.86	144.15	КП-100	1	2-2 К057

2-2

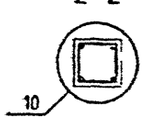

УЗЛЫ СМ. 1020-1/87 2-1 У
ТЕХНИЧЕСКОЕ ОПИСАНИЕ СМ 1020-1/87.2-1 ТО
ВЕДОМОСТЬ РАСХОДА СТАЛИ НА ЭЛЕМЕНТ СМ 1020-1/87.2-1 РС

Вх. 32833 л.44

НАЧ.ОТД	ГОРОХОВ		
Н.КОНТР	СИТНИК		
ГИП	СИТНИК		
ПРОВЕРИЛ	МОЛОДЦОВА		
РАЗРАБ.	ЛУКАШУК		

1.020-1/87. 2-1 К034

КОЛОННА
ЗКН 33-
ОПАЛУБОЧНЫЙ ЧЕРТЕЖ

СТАДИЯ	ЛИСТ	ЛИСТОВ
Р		1

КиевЗНИИЭП

ФОРМАТ А3

САПР КиевЗНИИЭП
ОПЕРАТОР СИСТЕМЫ ЛУКАШУК
ВЗАМ ИНВ №
ПОДПИСЬ И ДАТА
ИНВ № ПОДЛ

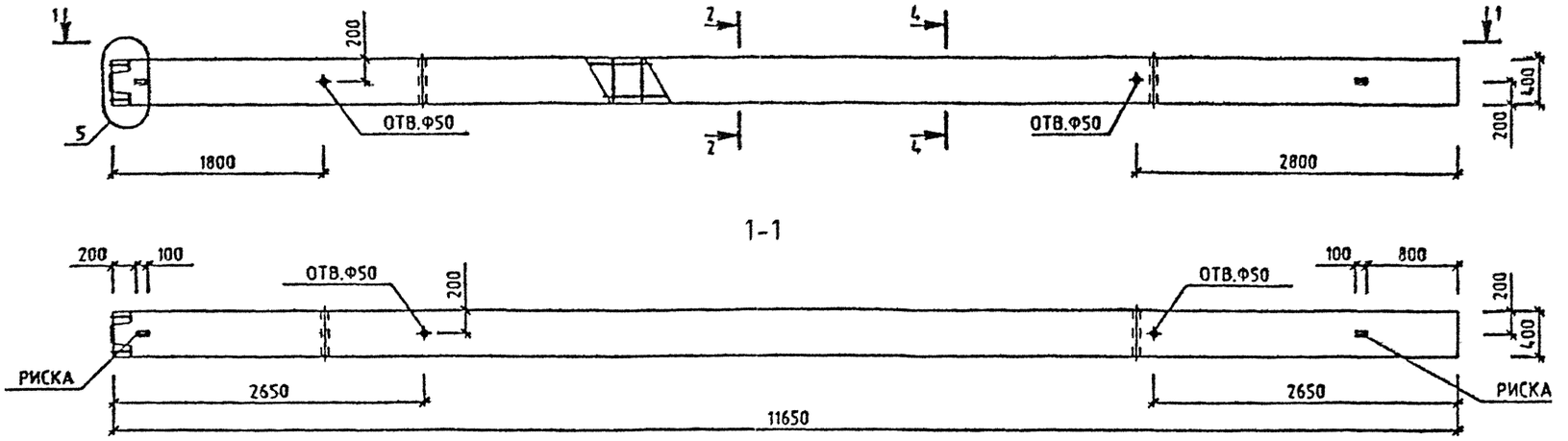

МАРКА КОЛОННЫ	МАССА Т	КЛАСС БЕТОНА	ОБЪЕМ БЕТОНА М3	РАСХОД СТАЛИ, КГ	МАРКА АРМ. ИЗДЕЛИЯ	КОЛ ШТ	ОБОЗНАЧЕНИЕ ДОКУМЕНТА 1.020-1/87.
3КН 33-33/35	4.65	В40	1.86	173.13	КП-101	1	2-2 К058
3КН 33-34/38	4.65	В40	1.86	223.05	КП-102	1	2-2 К058



УЗЛЫ СМ. 1020-1/87 2-1 У
ТЕХНИЧЕСКОЕ ОПИСАНИЕ СМ. 1020-1/87 2-1 ТО
ВЕДОМОСТЬ РАСХОДА СТАЛИ НА ЭЛЕМЕНТ СМ. 1020-1/87.2-1 РС

Вх. 32833 л. 45

			1.020-1/87. 2-1 К035
НАЧОТД	ГОРОХОВ		КОЛОННА 3КН 33- ОПАЛУБОЧНЫЙ ЧЕРТЕЖ
НКОНТР	СИТНИК		
ГИП	СИТНИК		
ПРОВЕРИЛ	МОЛОДЦОВА		
РАЗРАБ.	ЛУКАШУК		

СТАДИЯ	ЛИСТ	ЛИСТОВ
Р		1

КиевЗНИИЭП

ФОРМАТ А3

САПР КиевЗНИИЭП
ОПЕРАТОР СИСТЕМЫ ЛУКАШУК

САПР КиевЗНИИЭП
ОПЕРАТОР СИСТЕМЫ ЛУКАШУК
ИНВ.№ ПОДЛ. | ПОДПИСЬ И ДАТА | ВЗАМ.ИНВ.№

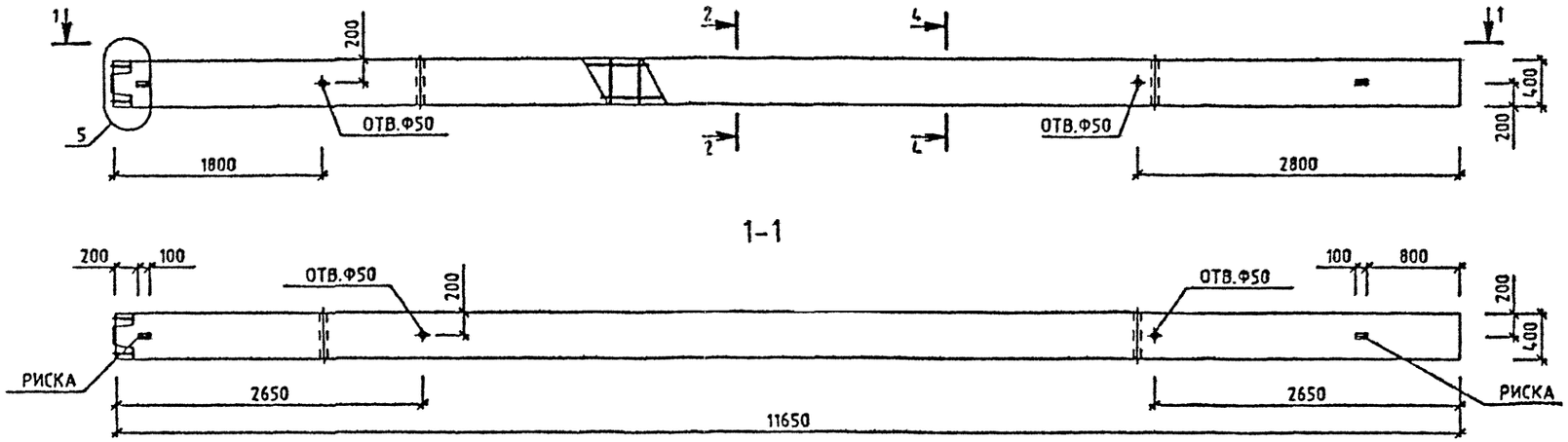

МАРКА КОЛОННЫ	МАССА Т	КЛАСС БЕТОНА	ОБЪЕМ БЕТОНА М3	РАСХОД СТАЛИ, КГ	МАРКА АРМ. ИЗДЕЛИЯ	КОЛ ШТ	ОБОЗНАЧЕНИЕ ДОКУМЕНТА 1.020-1/87.
3КН 33-34/39	4.65	В40	1.86	243.11	КП-103	1	2-2 К059

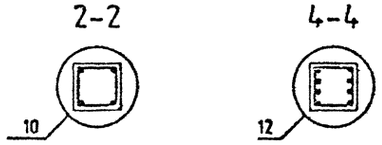

УЗЛЫ СМ. 1.020-1/87.2-1 У
ТЕХНИЧЕСКОЕ ОПИСАНИЕ СМ. 1.020-1/87.2-1 ТО
ВЕДОМОСТЬ РАСХОДА СТАЛИ НА ЭЛЕМЕНТ СМ. 1.020-1/87.2-1 РС

Вх. 32833 л.46

НАЧ.ОТД.	ГОРОХОВ	
Н.КОНТР.	СИТНИК	
ГИП	СИТНИК	
ПРОВЕРИЛ	МОЛОДЦОВА	
РАЗРАБ.	ЛУКАШУК	

1.020-1/87. 2-1 К056

КОЛОННА
3КН 33-34/39
ОПАЛУБОЧНЫЙ ЧЕРТЕЖ

СТАДИЯ	ЛИСТ	ЛИСТОВ
Р		1

КиевЗНИИЭП

ФОРМАТ А3

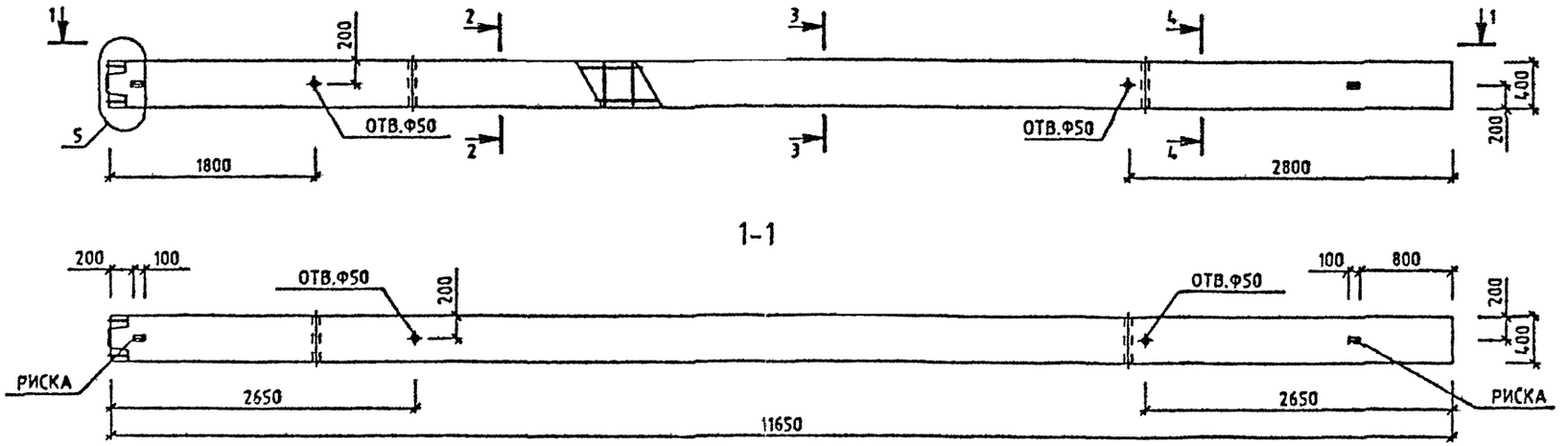

МАРКА КОЛОННЫ	МАССА Т	КЛАСС БЕТОНА	ОБЪЕМ БЕТОНА М3	РАСХОД СТАЛИ, КГ	МАРКА АРМ. ИЗДЕЛИЯ	КОЛ ШТ	ОБОЗНАЧЕНИЕ ДОКУМЕНТА 1.020-1/87.
3КН 33-35/41	4.65	840	1.86	314.9	КП-104	1	2-2 К060

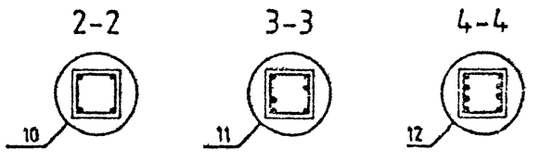

УЗЛЫ СМ. 1.020-1/87 2-1 У
ТЕХНИЧЕСКОЕ ОПИСАНИЕ СМ. 1.020-1/87.2-1 ТО
ВЕДОМОСТЬ РАСХОДА СТАЛИ НА ЭЛЕМЕНТ СМ. 1.020-1/87.2-1 РС

Вх. 32833 л.47

НАЧ.ОТД.	ГОРОХОВ		
Н.КОНТР	СИТНИК		
ГИП	СИТНИК		
ПРОВЕРИЛ	МОЛОДЦОВА		
РАЗРАБ.	ЛУКАШУК		

1.020-1/87. 2-1 К037

КОЛОННА
3КН 33-35/41
ОПАЛУБОЧНЫЙ ЧЕРТЕЖ

СТАДИЯ	ЛИСТ	ЛИСТОВ
Р		1

КиевЗНИИЭП

ФОРМАТ А3

САПР КиевЗНИИЭП
ОПЕРАТОР СИСТЕМЫ
ЛУКАШУК

ИНВ.№ ПОДЛ. | ПОДПИСЬ И ДАТА | ВЗАМ. ИНВ.№

САПР КиевЗНИИЭП
ОПЕРАТОР СИСТЕМЫ ЛУКАШУК
ПОДПИСЬ И ДАТА
ВЗАМ. ИНВ.

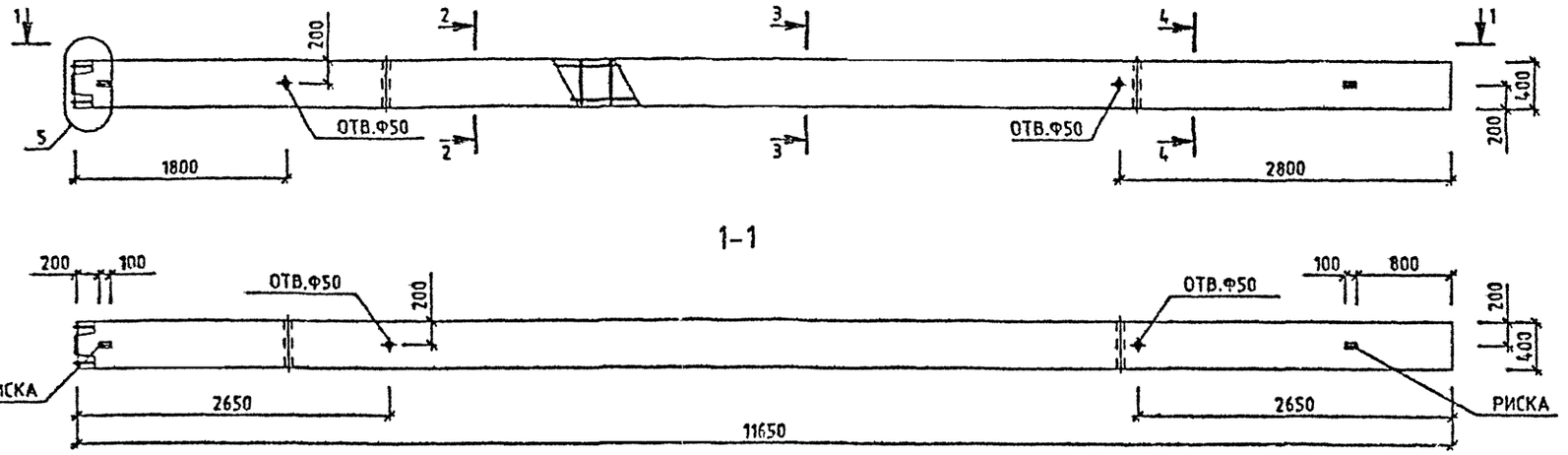

МАРКА КОЛОННЫ	МАССА Т	КЛАСС БЕТОНА	ОБЪЕМ БЕТОНА М3	РАСХОД СТАЛИ, КГ	МАРКА АРМ. ИЗДЕЛИЯ	КОЛ ШТ	ОБОЗНАЧЕНИЕ ДОКУМЕНТА 1.020-1/87.
3КН 33-34/44	4.65	840	1.86	332.75	КП-105	1	2-2 К061

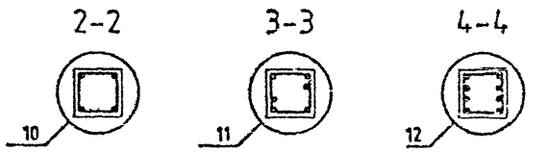

УЗЛЫ СМ. 1.020-1/87.2-1 У
ТЕХНИЧЕСКОЕ ОПИСАНИЕ СМ. 1.020-1/87.2-1 ТО
ВЕДОМОСТЬ РАСХОДА СТАЛИ НА ЭЛЕМЕНТ СМ. 1.020-1/87.2-1 РС

Вх. 32,833 л.48

			1.020-1/87. 2-1 К038
НАЧОТД	ГОРОХОВ		КОЛОННА 3КН 33-34/44 ОПАЛУБОЧНЫЙ ЧЕРТЕЖ
НКОНТР	СИТНИК		
ГИП	СИТНИК		
ПРОВЕРИЛ	МОЛОДЦОВА		
РАЗРАБ.	ЛУКАШУК		

СТАДИЯ	ЛИСТ	ЛИСТОВ
Р		1

КиевЗНИИЭП

ФОРМАТ А3

САПР КиевЗНИИЭП
ОПЕРАТОР СИСТЕМЫ
ЛУКАШУК

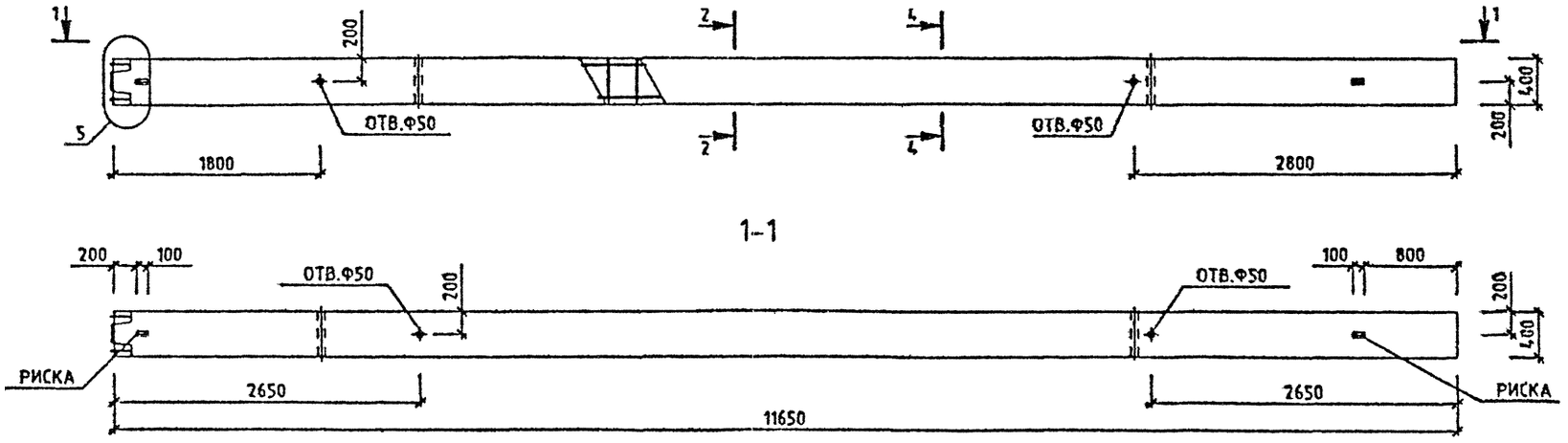

МАРКА КОЛОННЫ	МАССА Т	КЛАСС БЕТОНА	ОБЪЕМ БЕТОНА М3	РАСХОД СТАЛИ. КГ	МАРКА АРМ. ИЗДЕЛИЯ	КОЛ ШТ	ОБОЗНАЧЕНИЕ ДОКУМЕНТА 1.020-1/87.
3КН 33-42/44	4.65	В40	1.86	459.48	КП-106	1	2-2 К062

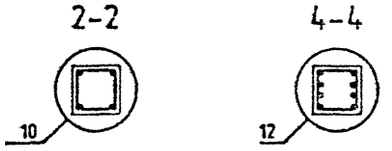

УЗЛЫ СМ. 1.020-1/87.2-1 У
ТЕХНИЧЕСКОЕ ОПИСАНИЕ СМ. 1.020-1/87.2-1 ТО
ВЕДОМОСТЬ РАСХОДА СТАЛИ НА ЭЛЕМЕНТ СМ. 1.020-1/87.2-1 РС

Вх. 32833 л.49

НАЧ.ОТД	ГОРОХОВ		
Н.КОНТР.	СИТНИК		
ГИП	СИТНИК		
ПРОВЕРИЛ	МОЛОДЦОВА		
РАЗРАБ.	ЛУКАШУК		

1.020-1/87. 2-1 К039

КОЛОННА
3КН 33-42/44
ОПАЛУБОЧНЫЙ ЧЕРТЕЖ

СТАДИЯ	ЛИСТ	ЛИСТОВ
Р		1

КиевЗНИИЭП

ФОРМАТ А3

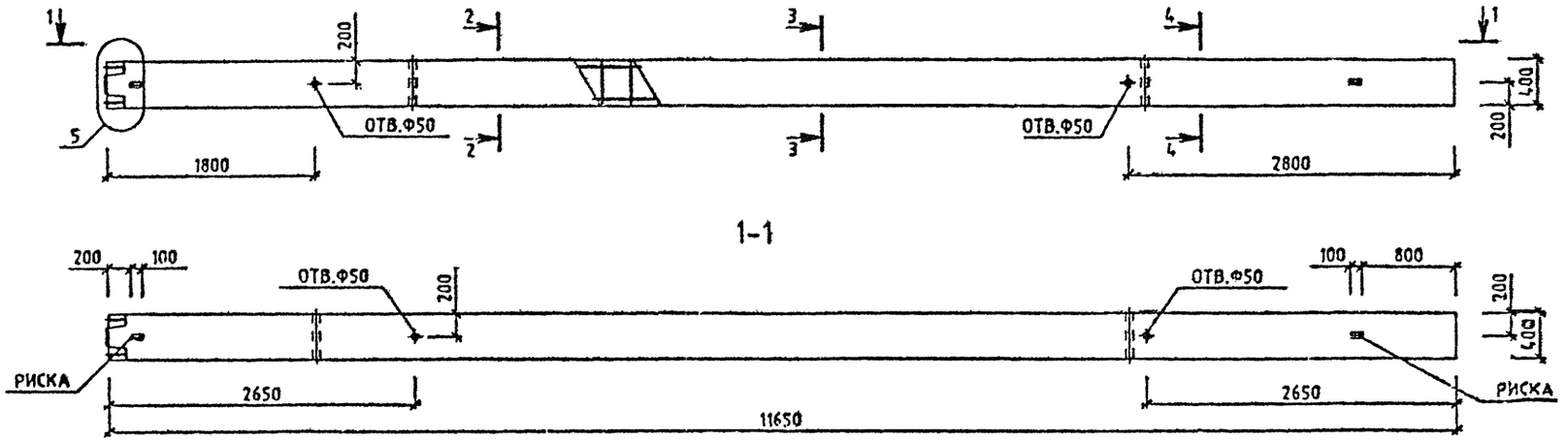

МАРКА КОЛОННЫ	МАССА Т	КЛАСС БЕТОНА	ОБЪЕМ БЕТОНА М3	РАСХОД СТАЛИ, КГ	МАРКА АРМ. ИЗДЕЛИЯ	КОЛ ШТ	ОБОЗНАЧЕНИЕ ДОКУМЕНТА 1.020-1/87.
3КН 33-40/49	4.65	840	1.86	493.64	КП-107	1	2-2 К063

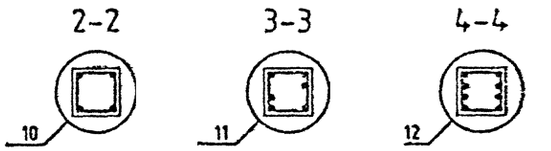

УЗЛЫ СМ. 1.020-1/87.2-1 У
ТЕХНИЧЕСКОЕ ОПИСАНИЕ СМ. 1.020-1/87.2-1 ТО
ВЕДОМОСТЬ РАСХОДА СТАЛИ НА ЭЛЕМЕНТ СМ. 1.020-1/87.2-1 РС

Вх. 32833 л.50

			1.020-1/87. 2-1 К040
НАЧ.ОТД.	ГОРОХОВ		КОЛОННА 3КН 33-40/49 ОПАЛУБОЧНЫЙ ЧЕРТЕЖ
Н.КОНТР.	СИТНИК		
ГИП	СИТНИК		
ПРОВЕРИЛ	МОЛОДЦОВА		
РАЗРАБ.	ЛУКАШУК		

СТАДИЯ	ЛИСТ	ЛИСТОВ
Р		1

КиевЗНИИЭП

ФОРМАТ А3

САПР КиевЗНИИЭП
ОПЕРАТОР СИСТЕМЫ ЛУКАШУК
ИНВ.№ ПОДЛ. | ПОДПИСЬ И ДАТА | ВЗАМ. ИНВ.№

САПР КиевЗНИИЭП
ОПЕРАТОР СИСТЕМЫ ЛУКАШУК
ВЗАМ. ИНВ.№
ИНВ.№ ПОДЛ. | ПОДПИСЬ И ДАТА

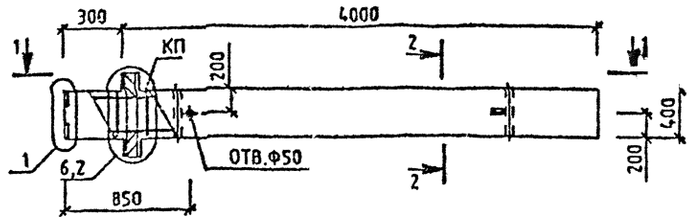

МАРКА КОЛОННЫ	МАССА Т	КЛАСС БЕТОНА	ОБЪЕМ БЕТОНА М3	РАСХОД СТАЛИ, КГ	МАРКА АРМ. ИЗДЕЛИЯ	КОЛ ШТ	ОБОЗНАЧЕНИЕ ДОКУМЕНТА 1.020-1/87.
1КБД 33-1.23	1.78	В25	0.71	67.66	КП-108	1	2-2 К064
1КБД 33-2.23	1.78	В25	0.71	72.34	КП-109	1	2-2 К064

2-2

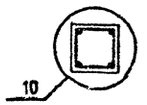

УЗАЛ № 1.020-1/87.2-1 У
ТЕХНИЧЕСКОЕ ОПИСАНИЕ СМ. 1.020-1/87.2-1 ТО
ВЕДОМОСТЬ РАСХОДА СТАЛИ НА ЭЛЕМЕНТ СМ. 1.020-1/87.2-1 РС

Вх. 32833 л. 51

			1.020-1/87. 2-1 К041
НАЧ.ОТД	ГОРОХОВ		КОЛОННА 1КБД 33- ОПАЛУБОЧНЫЙ ЧЕРТЕЖ
Н.КОНТР.	СИТНИК		
ГИП	СИТНИК		
ГРУППА	МОЛОДЦОВА		
РАЗРАБ.	ЛУКАШУК		

СТАДИЯ	ЛИСТ	ЛИСТОВ
Р		1

КиевЗНИИЭП

ФОРМАТ А3

САПР КиевЗНИИЭП
ОПЕРАТОР СИСТЕМЫ ЛУКАШУК

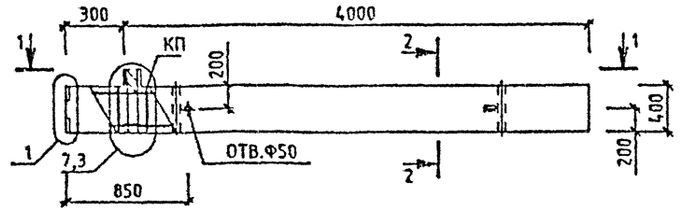

1-1

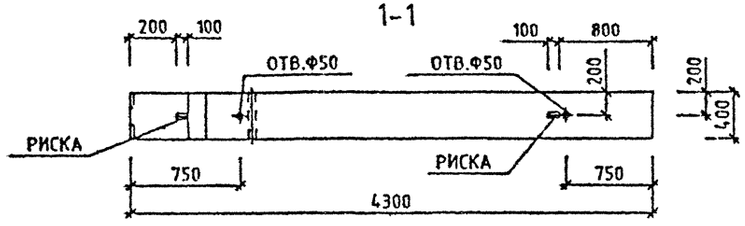

МАРКА КОЛОННЫ	МАССА Т	КЛАСС БЕТОНА	ОБЪЕМ БЕТОНА М3	РАСХОД СТАЛИ, КГ	МАРКА АРМ. ИЗДЕЛИЯ	КОЛ ШТ	ОБОЗНАЧЕНИЕ ДОКУМЕНТА 1.020-1/87.
1КБО 33-1.23	1.75	В25	0.7	61.91	КП-110	1	2-2 К065
1КБО 33-2.23	1.75	В25	0.7	65.51	КП-111	1	2-2 К065

2-2

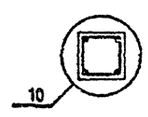

УЗЛЫ СМ. 1.020-1/87.2-1 У
ТЕХНИЧЕСКОЕ ОПИСАНИЕ СМ. 1.020-1/87.2-1 ТО
ВЕДОМОСТЬ РАСХОДА СТАЛИ НА ЭЛЕМЕНТ СМ. 1.020-1/87.2-1 РС

Вх. 32833 л.52

			1.020-1/87. 2-1 К042
НАЧОТД	ГОРОХОВ		КОЛОННА 1КБО 33- ОПАЛУБОЧНЫЙ ЧЕРТЕЖ
НКОНТР	СИТНИК		
ГИП	СИТНИК		
ПРОВЕРИЛ	МОЛОДЦОВА		
РАЗРАБ	ЛУКАШУК		

СТАДИЯ	ЛИСТ	ЛИСТОВ
Р		1

КиевЗНИИЭП

ФОРМАТ А3

САПР КиевЗНИИЭП
ОПЕРАТОР СИСТЕМЫ ЛУКАШУК
ПОДПИСЬ И ДАТА
ВЗАМ. ИНВ. №

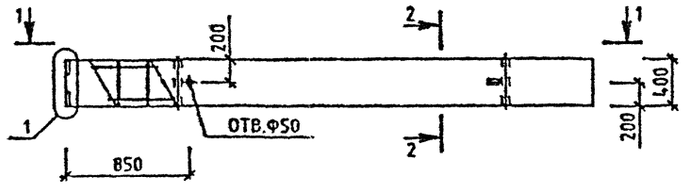

1-1

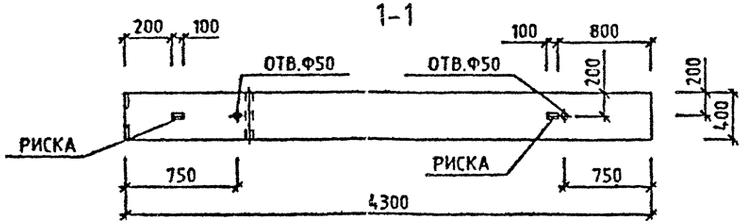

МАРКА КОЛОННЫ	МАССА Т	КЛАСС БЕТОНА	ОБЪЕМ БЕТОНА М3	РАСХОД СТАЛИ, КГ	МАРКА АРМ. ИЗДЕЛИЯ	КОЛ ШТ	ОБОЗНАЧЕНИЕ ДОКУМЕНТА 1.020-1/87.
1КБ 33-23	1.73	В25	0.69	52.56	КП-112	1	2-2 К056

2-2

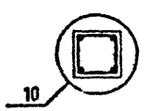

УЗЛЫ СМ. 1.020-1/87.2-1 У
ТЕХНИЧЕСКОЕ ОПИСАНИЕ СМ. 1.020-1/87.2-1 ТО
ВЕДОМОСТЬ РАСХОДА СТАЛИ НА ЭЛЕМЕНТ СМ. 1.020-1/87.2-1 РС

Вх. 32833 л.53

НАЧ.ОТД	ГОРОХОВ		
Н.КОНТР	СИТНИК		
ГИП	СИТНИК		
ПРОВЕРИЛ	НОЛОДЦЕВА		
РАЗРАБ.	ЛУКАШУК		

1.020-1/87. 2-1 К043

КОЛОННА
1КБ 33-23
ОПАЛУБОЧНЫЙ ЧЕРТЕЖ

СТАДИЯ	ЛИСТ	ЛИСТОВ
Р		1

КиевЗНИИЭП

ФОРМАТ А3

САПР КиевЗНИИЭП
ОПЕРАТОР СИСТЕМЫ ЛУКАШУК
ПОДПИСЬ И ДАТА
ВЗАМ. ИНВ.№
ИНВ.№ ПОДЛ.

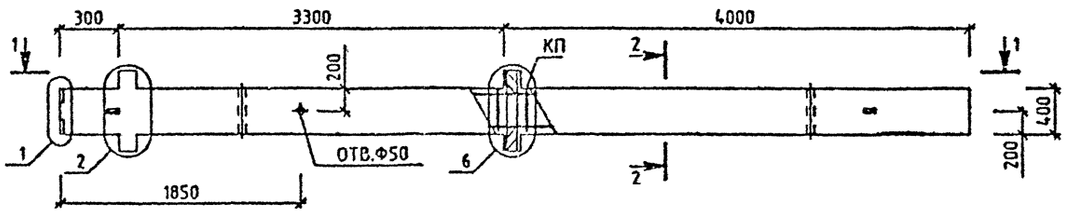

1-1

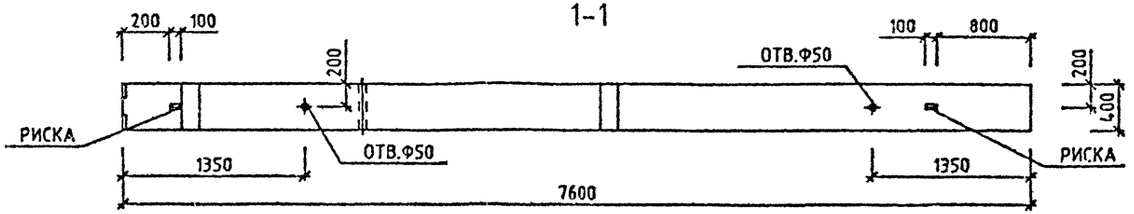

МАРКА КОЛОННЫ	МАССА Т	КЛАСС БЕТОНА	ОБЪЕМ БЕТОНА М3	РАСХОД СТАЛИ, КГ	МАРКА АРМ. ИЗДЕЛИЯ	КОЛ ШТ	ОБОЗНАЧЕНИЕ ДОКУМЕНТА 1.020-1/87.
2КБД 33-1.23	3.15	В25	1.26	119.8	КП-113	1	2-2 К067
2КБД 33-2.23	3.15	В25	1.26	129.17	КП-114	1	2-2 К067

2-2

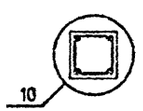

Вх. 32 833 л.54

УЗЛЫ СМ. 1.020-1/87.2-1 У
ТЕХНИЧЕСКОЕ ОПИСАНИЕ СМ. 1.020-1/87.2-1 ТО
ВЕДОМОСТЬ РАСХОДА СТАЛИ НА ЭЛЕМЕНТ СМ. 1.020-1/87.2-1 РС

НАЧ.ОТД.	ГОРОХОВ		
Н.КОНТР.	СИТНИК		
ГИП	СИТНИК		
ПРОВЕРИЛ	МОЛОДЦОВА		
РАЗРАБ.	ЛУКАШУК		

1.020-1/87. 2-1 К044

КОЛОННА 2КБД - ОПАЛУБОЧНЫЙ ЧЕРТЕЖ

СТАДИЯ	ЛИСТ	ЛИСТОВ
Р		1

КиевЗНИИЭП

ФОРМАТ А3

САПР КиевЗНИИЭП
ОПЕРАТОР СИСТЕМЫ
ЛУКАШУК
ВЗАМ. ИНВ.№
ПОДПИСЬ И ДАТА
ИНВ.№ ПОДЛ.

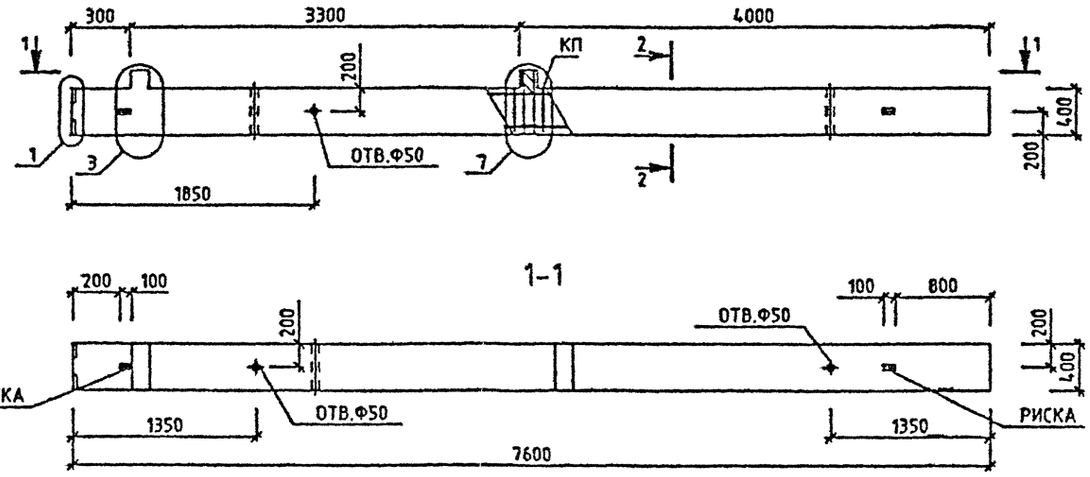

МАРКА КОЛОННЫ	МАССА Т	КЛАСС БЕТОНА	ОБЪЕМ БЕТОНА М3	РАСХОД СТАЛИ, КГ	МАРКА АРМ. ИЗДЕЛИЯ	КОЛ ШТ	ОБОЗНАЧЕНИЕ ДОКУМЕНТА 1.020-1/87.
2КБО 33-1.23	3.1	В25	1.24	108.31	КП-115	1	2-2 К068
2КБО 33-2.23	3.1	В25	1.24	115.51	КП-116	1	2-2 К068

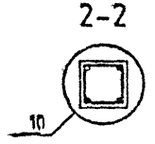

УЗЛЫ СМ. 1.020-1/87.2-1 У
ТЕХНИЧЕСКОЕ ОПИСАНИЕ СМ 1020-1/87 2-1 ТО
ВЕДОМОСТЬ РАСХОДА СТАЛИ НА ЭЛЕМЕНТ СМ 1020-1/87 2-1 РС

Вх. 32833 л. 55

				1.020-1/87. 2-1 К045	
НАЧ.ОТД	ГОРОХОВ				
Н.КОНТР	СИТНИК			КОЛОННА 2КБО 33- ОПАЛУБОЧНЫЙ ЧЕРТЕЖ	СТАДИЯ Р / ЛИСТ / ЛИСТОВ 1
ГИП	СИТНИК				КиевЗНИИЭП
ПРОВЕРИЛ	ПАРОВЕЦКАЯ				
РАЗРАБ	ЛУКАШУК				

ФОРМАТ А3

САПР КиевЗНИИЭП
ОПЕРАТОР СИСТЕМЫ ЛУКАШУК
ВЗАМ. ИНВ. №
ПОДПИСЬ И ДАТА
ИНВ. № ПОДЛ.

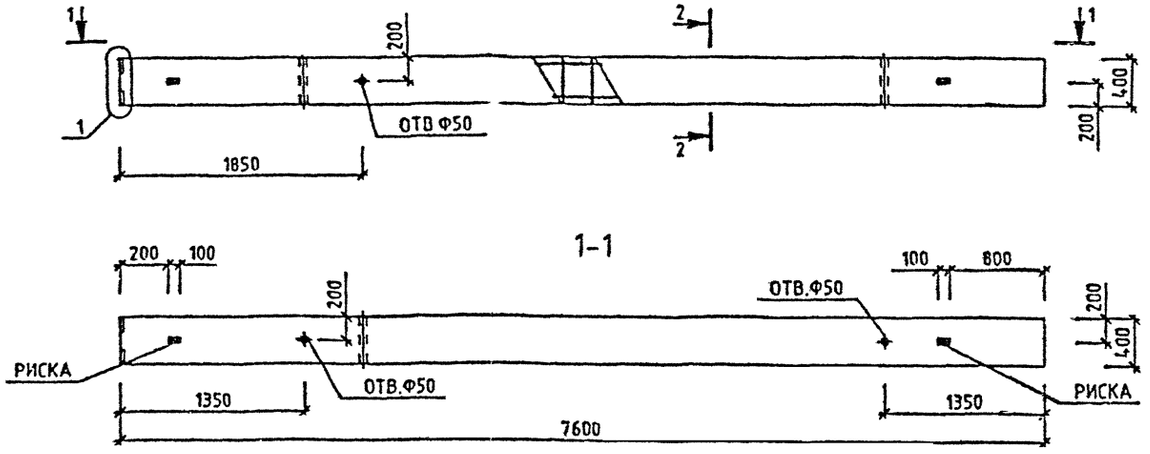

МАРКА КОЛОННЫ	МАССА Т	КЛАСС БЕТОНА	ОБЪЕМ БЕТОНА М3	РАСХОД СТАЛИ. КГ	МАРКА АРМ. ИЗДЕЛИЯ	КОЛ ШТ	ОБОЗНАЧЕНИЕ ДОКУМЕНТА 1.020-1/87.
2КБ 33-23	3.05	В25	1.22	89.6	КП-117	1	2-2 К069

2-2

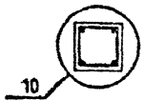

УЗЛЫ См. 1.020-1/87.2-1 У
ТЕХНИЧЕСКОЕ ОПИСАНИЕ См. 1.020-1/87.2-1 ТО
ВЕДОМОСТЬ РАСХОДА СТАЛИ НА ЭЛЕМЕНТ См. 1.020-1/87.2-1 РС

Вх. 32833 л. 56

НАЧ.ОТД	ГОРОХОВ		
НКОНТР	СИТНИК		
ГИП	СИТНИК		
ПРОВЕРИЛ	МОЛОДЦОВА		
РАЗРАБ.	ЛУКАШУК		

1.020-1/87. 2-1 К046

КОЛОННА 2КБ 33-
ОПАЛУБОЧНЫЙ ЧЕРТЕЖ

СТАДИЯ	ЛИСТ	ЛИСТОВ
Р		1

КиевЗНИИЭП

ФОРМАТ А3

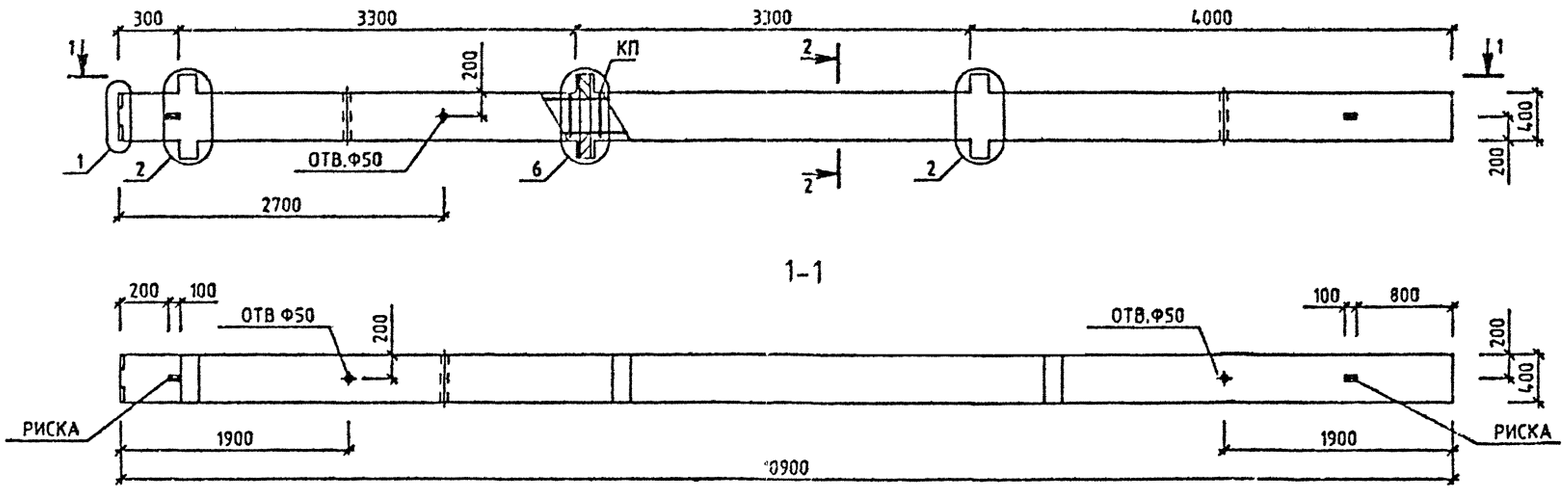

МАРКА КОЛОННЫ	МАССА Т	КЛАСС БЕТОНА	ОБЪЕМ БЕТОНА М3	РАСХОД СТАЛИ, КГ	МАРКА АРМ.. ИЗДЕЛИЯ	КОЛ ШТ	ОБОЗНАЧЕНИЕ ДОКУМЕНТА 1.020-1/87.
3КБД 33-1.23	4.5	В25	1.8	171.94	КП-118	1	2-2 К070
3КБД 33-2.26	4.5	В30	1.8	185.99	КП-119	1	2-2 К070

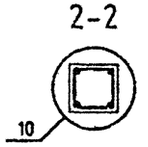

УЗЛЫ СМ. 1.020-1/87 2-1 У
ТЕХНИЧЕСКОЕ ОПИСАНИЕ СМ. 1.020-1/87.2-1 ТО
ВЕДОМОСТЬ РАСХОДА СТАЛИ НА ЭЛЕМЕНТ СМ. 1.020-1/87.2-1 РС

Вх. 32833 л. 57

НАЧ.ОТД.	ГОРОХОВ		
Н.КОНТР.	СИТНИК		
ГИП	СИТНИК		
ПРОВЕРИЛ	МОЛОДЦОВА		
РАЗРАБ.	ЛУКАШУК		

1.020-1/87. 2-1 К047

КОЛОННА
3КБД 33-
ОПАЛУБОЧНЫЙ ЧЕРТЕЖ

СТАДИЯ	ЛИСТ	ЛИСТОВ
Р		1

КиевЗНИИЭП

ФОРМАТ А3

САПР КиевЗНИИЭП
ОПЕРАТОР СИСТЕМЫ ЛУКАШУК
ИНВ.№ ПОДЛ. | ПОДПИСЬ И ДАТА | ВЗАИМ.ИНВ.№

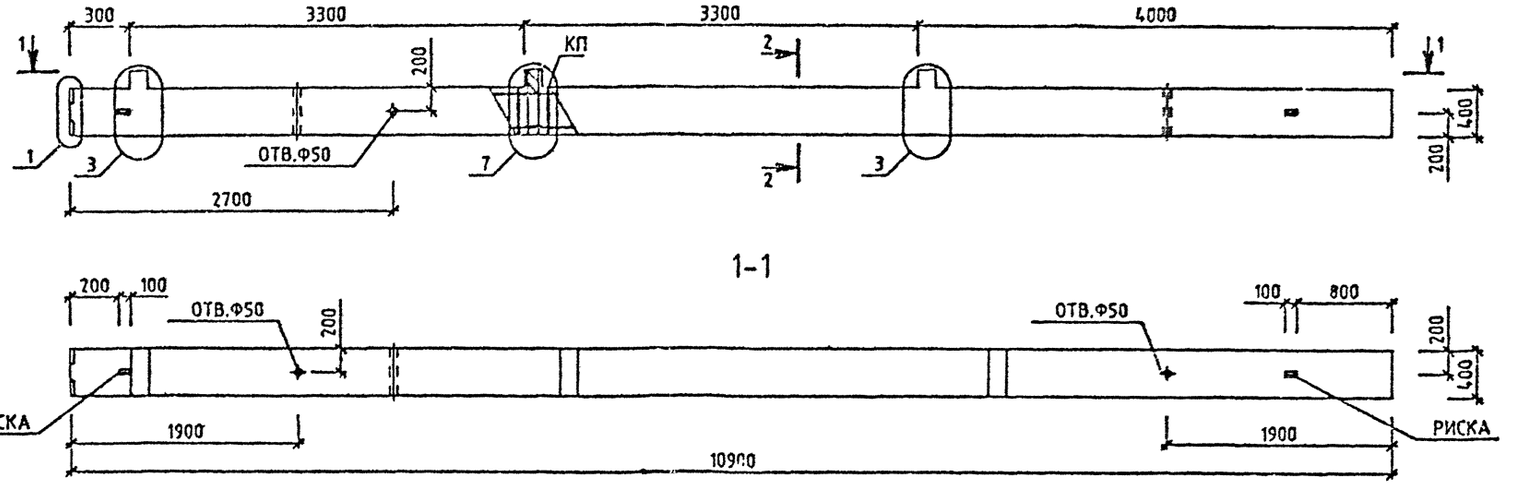

МАРКА КОЛОННЫ	МАССА Т	КЛАСС БЕТОНА	ОБЪЕМ БЕТОНА М3	РАСХОД СТАЛИ, КГ	МАРКА АРМ. ИЗДЕЛИЯ	КОЛ ШТ	ОБОЗНАЧЕНИЕ ДОКУМЕНТА 1.020-1/87.
3КБО 33-1.23	4.43	В25	1.77	154.71	КП-120	1	2-2 К071
3КБО 33-2.23	4.43	В25	1.77	165.51	КП-121	1	2-2 К071

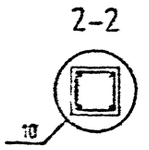

УЗЛЫ СМ. 1.020-1/87.2-1 У
ТЕХНИЧЕСКОЕ ОПИСАНИЕ СМ. 1020-1/87 2-1 ТО
ВЕДОМОСТЬ РАСХОДА СТАЛИ НА ЭЛЕМЕНТ СМ. 1.020-1/87.2-1 РС

Вх. 32833 л. 58

НАЧОТД	ГОРОХОВ		
НКОНТР	СИТНИК		
ГИП	СИТНИК		
ПРОВЕРИЛ	МОЛОДЦОВА		
РАЗРАБ.	ЛУКАШУК		

1.020-1/87. 2-1 К048

КОЛОННА 3КБО 33-
ОПАЛУБОЧНЫЙ ЧЕРТЕЖ

СТАДИЯ	ЛИСТ	ЛИСТОВ
Р		1

КиевЗНИИЭП

ФОРМАТ А3

САПР КиевЗНИИЭП
ОПЕРАТОР СИСТЕМЫ ЛУКАШУК

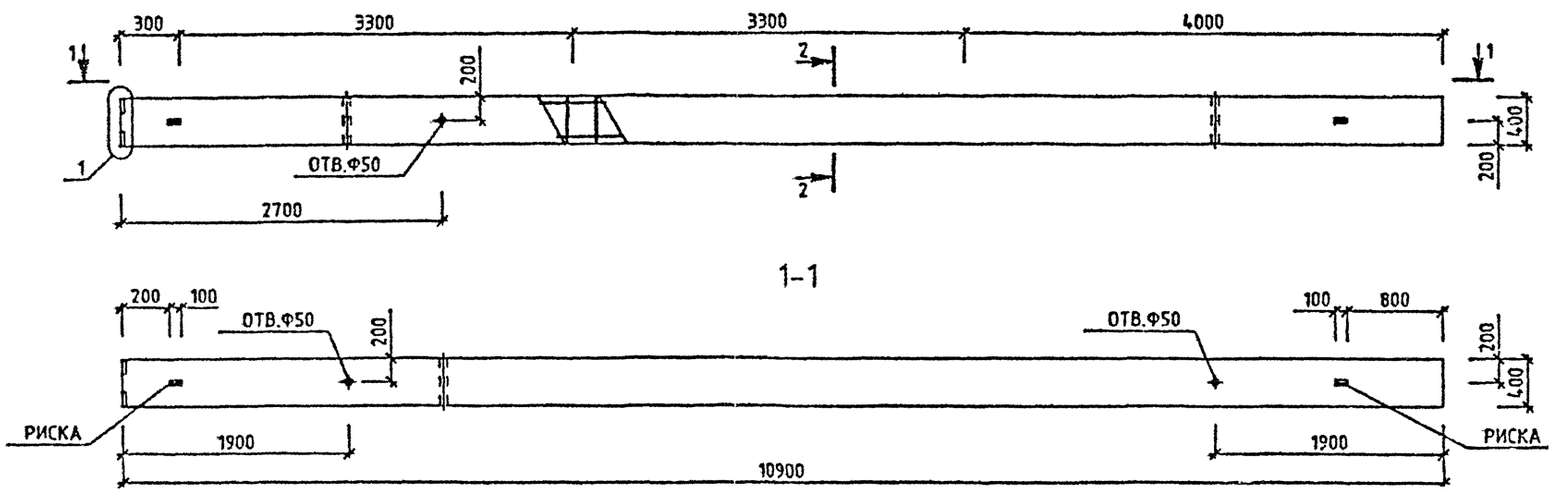

МАРКА КОЛОННЫ	МАССА Т	КЛАСС БЕТОНА	ОБЪЕМ БЕТОНА М3	РАСХОД СТАЛИ, КГ	МАРКА АРМ. ИЗДЕЛИЯ	КОЛ ШТ	ОБОЗНАЧЕНИЕ ДОКУМЕНТА 1.020-1/87.
3КБ 33-23	4.35	В25	1.74	126.65	КП-122	1	2-2 К072
3КБ 33-26	4.35	В30	1.74	126.65	КП-122	1	2-2 К072

2-2

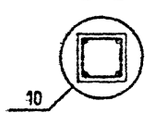

УЗЛЫ СМ. 1.020-1/87.2-1 У
ТЕХНИЧЕСКОЕ ОПИСАНИЕ СМ. 1.020-1/87.2-1 ТО
ВЕДОМОСТЬ РАСХОДА СТАЛИ НА ЭЛЕМЕНТ СМ. 1.020-1/87.2-1 РС

Вх. 32833 л. 59

			1.020-1/87. 2-1 К049
НАЧОТД	ГОРОХОВ		КОЛОННА ЗКБ 33- ОПАЛУБОЧНЫЙ ЧЕРТЕЖ
НКОНТР	СИТНИК		
ГИП	СИТНИК		
ПРОВЕРИЛ	МОСОЦКОВА		
РАЗРАБ.	ЛУКАШУК		

СТАДИЯ	ЛИСТ	ЛИСТОВ
Р		1

КиевЗНИИЭП

ФОРМАТ А3

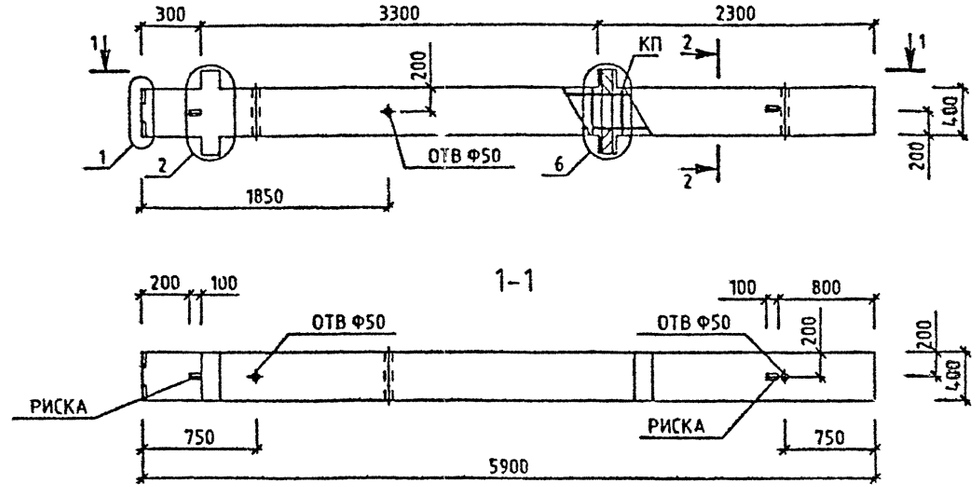

МАРКА КОЛОННЫ	МАССА Т	КЛАСС БЕТОНА	ОБЪЕМ БЕТОНА М3	РАСХОД СТАЛИ, КГ	МАРКА АРМ. ИЗДЕЛИЯ	КОЛ ШТ	ОБОЗНАЧЕНИЕ ДОКУМЕНТА 1.020-1/87.
2КБД 33(20)-1.23	2.43	В25	0.97	101.18	КП-123	1	2-2 К073
2КБД 33(20)-2.23	2.43	В25	0.97	110.55	КП-124	1	2-2 К073

2-2

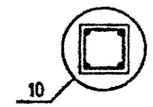

УЗЛЫ СМ. 1.020-1/87.2-1 У
ТЕХНИЧЕСКОЕ ОПИСАНИЕ СМ. 1.020-1/87.2-1 ТО
ВЕДОМОСТЬ РАСХОДА СТАЛИ НА ЭЛЕМЕНТ СМ. 1.020-1/87.2-1 РС

Вх. 32833 л.60

НАЧ.ОТД	ГОРОХОВ		1.020-1/87. 2-1 К050
Н.КОНТР	СИТНИК		КОЛОННА 2КБД 33(20)- ОПАЛУБОЧНЫЙ ЧЕРТЕЖ
ГИП	СИТНИК		СТАДИЯ Р; ЛИСТ; ЛИСТОВ 1
ПРОВЕРИЛ	МОЛОДЦОВА		КиевЗНИИЭП
РАЗРАБ.	ЛУКАШУК		

ФОРМАТ А3

САПР КиевЗНИИЭП | ОПЕРАТОР СИСТЕМЫ | ЛУКАШУК

ИНВ.№ ПОДЛ | ПОДПИСЬ И ДАТА | ВЗАМ.ИНВ.№

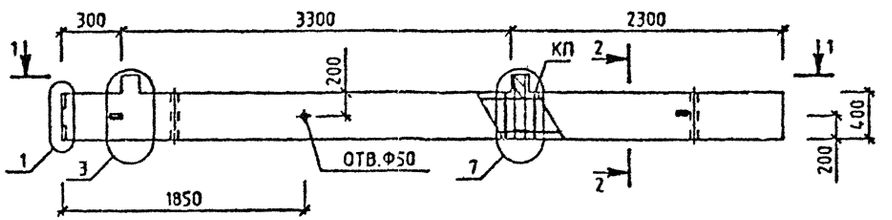

1-1

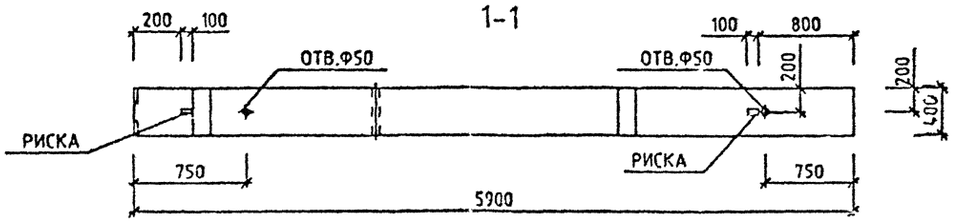

МАРКА КОЛОННЫ	МАССА Т	КЛАСС БЕТОНА	ОБЪЕМ БЕТОНА М3	РАСХОД СТАЛИ, КГ	МАРКА АРМ. ИЗДЕЛИЯ	КОЛ ШТ	ОБОЗНАЧЕНИЕ ДОКУМЕНТА 1.020-1/87.
2КБО 33(20)-1.23	2.38	825	0.95	89.69	КП-125	1	2-2 К074
2КБО 33(20)-2.23	2.38	825	0.95	96.89	КП-126	1	2-2 К074

2-2

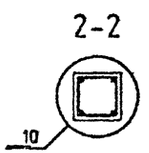

УЗЛЫ СМ. 1.020-1/87.2-1 У
ТЕХНИЧЕСКОЕ ОПИСАНИЕ СМ. 1.020-1/87.2-1 ТО
ВЕДОМОСТЬ РАСХОДА СТАЛИ НА ЭЛЕМЕНТ СМ. 1.020-1/87.2-1 РС

Вх. 32833 л. 61

			1.020-1/87. 2-1 К051
НАЧОТД	ГОРОХОВ		КОЛОННА 2КБО 33(20)- ОПАЛУБОЧНЫЙ ЧЕРТЕЖ
НКОНТР	СИТНИК		
ГИП	СИТНИК		
ПРОВЕРИЛ	МОРОДЦОВА		
РАЗРАБ.	ЛУКАШУК		

СТАДИЯ	ЛИСТ	ЛИСТОВ
Р		1

КиевЗНИИЭП

САПР КиевЗНИИЭП
ОПЕРАТОР СИСТЕМЫ ЛУКАШУК

ФОРМАТ А3

САПР КиевЗНИИЭП
ОПЕРАТОР СИСТЕМЫ
ЛУКАШУК

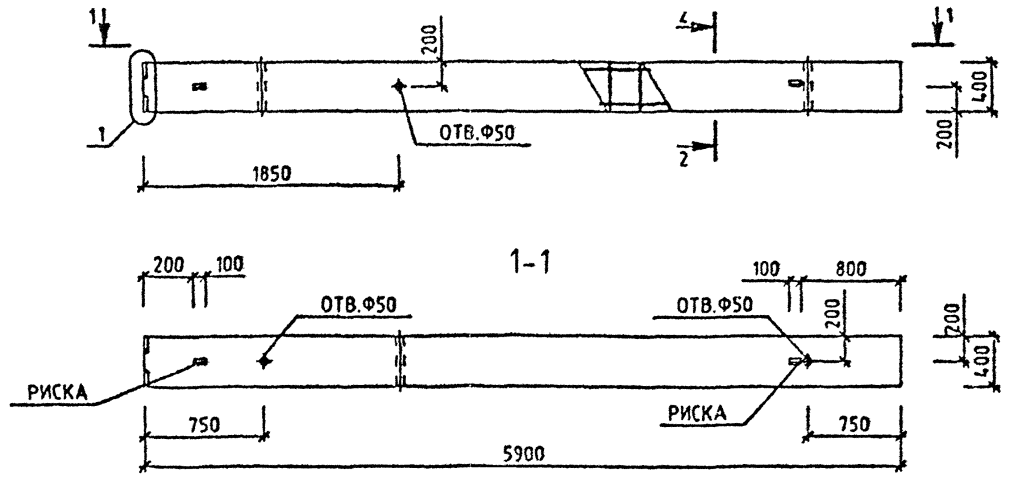

МАРКА КОЛОННЫ	МАССА Т	КЛАСС БЕТОНА	ОБЪЕМ БЕТОНА М3	РАСХОД СТАЛИ, КГ	МАРКА АРМ. ИЗДЕЛИЯ	КОЛ ШТ	ОБОЗНАЧЕНИЕ ДОКУМЕНТА 1.020-1/87.
2КБ 33(20)-23	2.33	В25	0.93	70.98	КП-127	1	2-2 К075

2-2

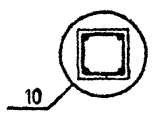

УЗЛЫ СМ. 1.020-1/87.2-1 У
ТЕХНИЧЕСКОЕ ОПИСАНИЕ СМ. 1.020-1/87.2-1 ТО
ВЕДОМОСТЬ РАСХОДА СТАЛИ НА ЭЛЕМЕНТ СМ. 1.020-1/87.2-1 РС

Вх. 32833 л.62

НАЧОТД.	ГОРОХОВ		1.020-1/87. 2-1 К052
НКОНТР.	СИТНИК		КОЛОННА 2КБ 33(20)-23 ОПАЛУБОЧНЫЙ ЧЕРТЕЖ
ГИП	СИТНИК		СТАДИЯ Р; ЛИСТ; ЛИСТОВ 1
ПРОВЕРИЛ	МОЛОДЦОВА		КиевЗНИИЭП
РАЗРАБ.	ЛУКАШУК		

ФОРМАТ А3

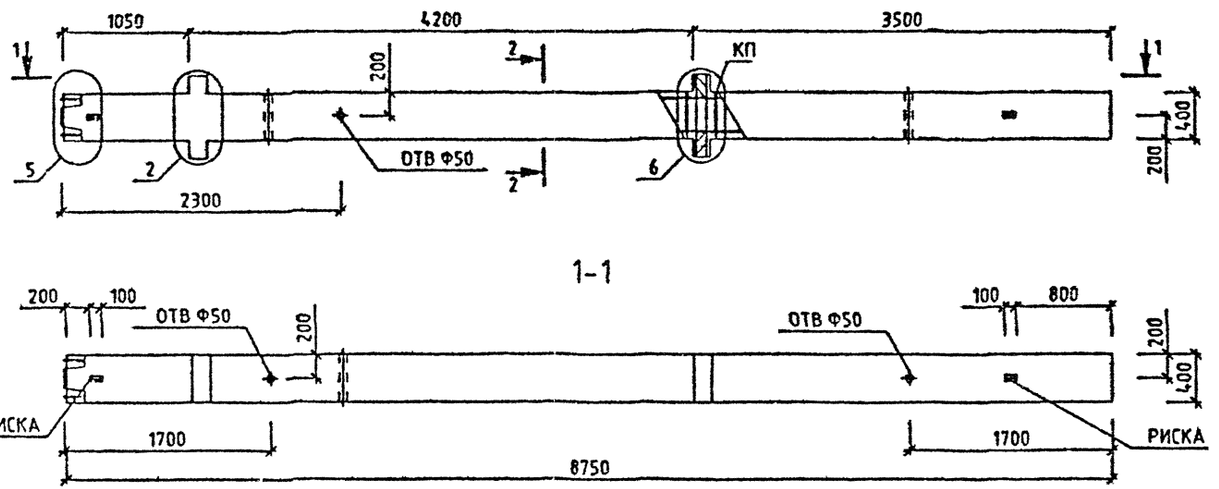

МАРКА КОЛОННЫ	МАССА Т	КЛАСС БЕТОНА	ОБЪЕМ БЕТОНА М3	РАСХОД СТАЛИ, КГ	МАРКА АРМ. ИЗДЕЛИЯ	КОЛ ШТ	ОБОЗНАЧЕНИЕ ДОКУМЕНТА 1.020-1/87.
2КНД 42(30)-1.22	3.6	В25	1.44	136.73	КП-128	1	2-2.К076
2КНД 42(30)-1.25	3.6	В30	1.44	136.73	КП-128	1	2-2 К076
2КНД 42(30)-2.32	3.6	В40	1.44	150.93	КП-129	1	2-2 К077

2-2

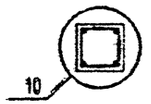

УЗЛЫ СМ. 1020-1/87.2-1 У
ТЕХНИЧЕСКОЕ ОПИСАНИЕ СМ 1.020-1/87.2-1 ТО
ВЕДОМОСТЬ РАСХОДА СТАЛИ НА ЭЛЕМЕНТ СМ. 1.020-1/87.2-1 РС

Вх. 32833 2.63

НАЧОТД	ГОРОХОВ		
НКОНТР	СИТНИК		
ГИП	СИТНИК		
ПРОВЕРИЛ	МОЛОДЦОВА		
РАЗРАБ	ЛУКАШУК		

1.020-1/87. 2-1 К053

КОЛОННА 2КНД 42(30)- ОПАЛУБОЧНЫЙ ЧЕРТЕЖ

СТАДИЯ	ЛИСТ	ЛИСТОВ
Р		1

КиевЗНИИЭП

САПР КиевЗНИИЭП
ОПЕРАТОР СИСТЕМЫ ЛУКАШУК

ФОРМАТ А3

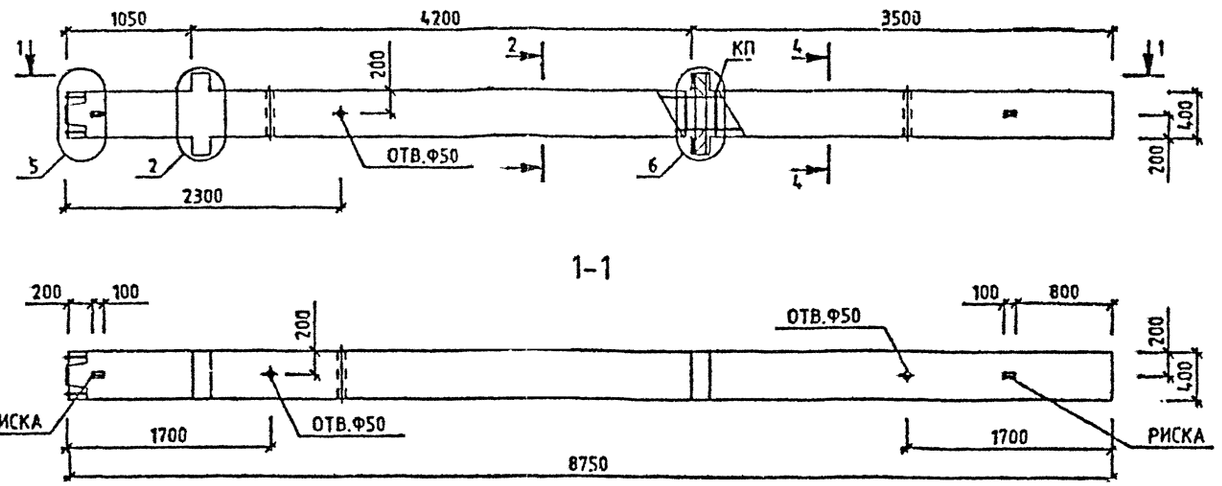

МАРКА КОЛОННЫ	МАССА Т	КЛАСС БЕТОНА	ОБЪЕМ БЕТОНА М3	РАСХОД СТАЛИ, КГ	МАРКА АРМ. ИЗДЕЛИЯ	КОЛ ШТ	ОБОЗНАЧЕНИЕ ДОКУМЕНТА 1.020-1/87.
2КНД 42(30)-2.32/40	3.6	В40	1.44	233.59	КП-130	1	2-2 К078

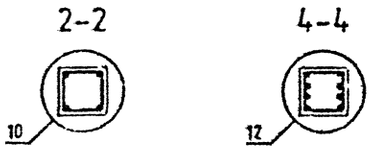

УЗЛЫ СМ. 1.020-1/87.2-1 У
ТЕХНИЧЕСКОЕ ОПИСАНИЕ СМ. 1.020-1/87 2-1 ТО
ВЕДОМОСТЬ РАСХОДА СТАЛИ НА ЭЛЕМЕНТ СМ. 1.020-1/87.2-1 РС

Вх. 32833 л.64

			1.020-1/87. 2-1 К054
НАЧ.ОТД	ГОРОХОВ		КОЛОННА 2КНД 42(30)-2.32/40 ОПАЛУБОЧНЫЙ ЧЕРТЕЖ
Н.КОНТР.	СИТНИК		
ГИП	СИТНИК		
ПРОВЕРИЛ	МОЛОДЦОВА		
РАЗРАБ.	ЛУКАШУК		

СТАДИЯ	ЛИСТ	ЛИСТОВ
Р		1

КиевЗНИИЭП

САПР КиевЗНИИЭП
ОПЕРАТОР СИСТЕМЫ
ЛУКАШУК

ФОРМАТ А3

САПР КиевЗНИИЭП
ОПЕРАТОР СИСТЕМЫ
ЛУКАШУК

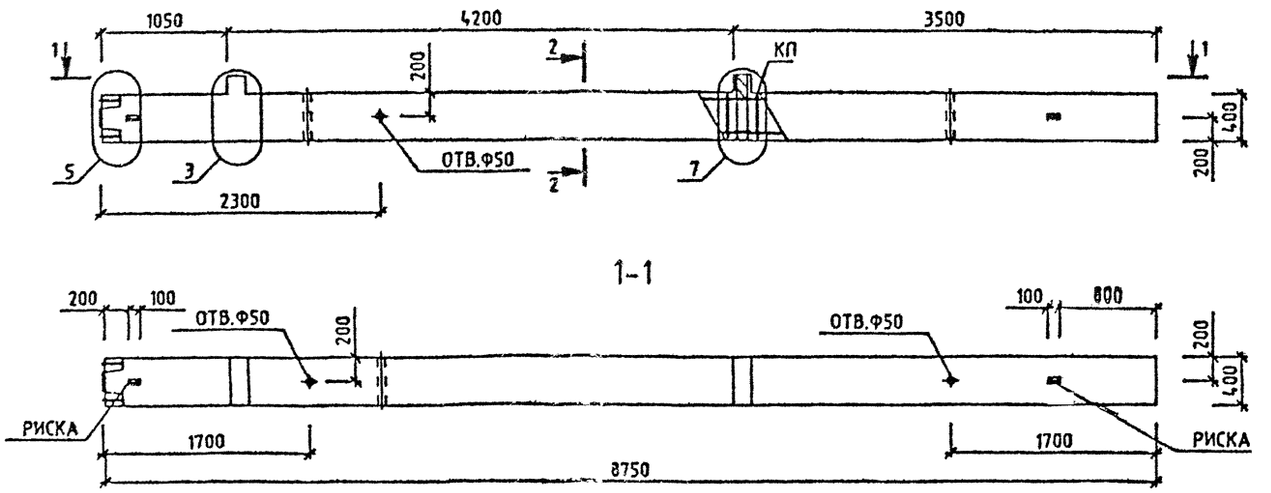

МАРКА КОЛОННЫ	МАССА Т	КЛАСС БЕТОНА	ОБЪЕМ БЕТОНА М3	РАСХОД СТАЛИ, КГ	МАРКА АРМ. ИЗДЕЛИЯ	КОЛ ШТ	ОБОЗНАЧЕНИЕ ДОКУМЕНТА 1.020-1/87.
2КНО 42(30)-1.22	3.55	В25	1.42	125.24	КП-131	1	2-2 К079
2КНО 42(30)-2.25	3.55	В30	1.42	137.27	КП-132	1	2-2 К079
2КНО 42(30)-2.32	3.55	В40	1.42	137.27	КП-132	1	2-2 К079

2-2

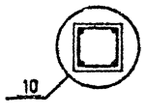

УЗЛЫ СМ. 1.020-1/87.2-1 У
ТЕХНИЧЕСКОЕ ОПИСАНИЕ СМ. 1.020-1/87.2-1 ТО
ВЕДОМОСТЬ РАСХОДА СТАЛИ НА ЭЛЕМЕНТ СМ. 1.020-1/87.2-1 РС

Вх. 32833 л.65

НАЧ.ОТД.	ГОРОХОВ		1.020-1/87. 2-1 К055
Н.КОНТР.	СИТНИК		КОЛОННА 2КНО 42(30)- ОПАЛУБОЧНЫЙ ЧЕРТЕЖ
ГИП	СИТНИК		СТАДИЯ Р; ЛИСТ; ЛИСТОВ 1
ПРОВЕРИЛ	МОЛОДЦОВА		КиевЗНИИЭП
РАЗРАБ.	ЛУКАШУК		

ФОРМАТ А3

САПР КиевЗНИИЭП
ОПЕРАТОР СИСТЕМЫ ЛУКАШУК
Инв.№ подл. | Подпись и дата | Взам.инв.№

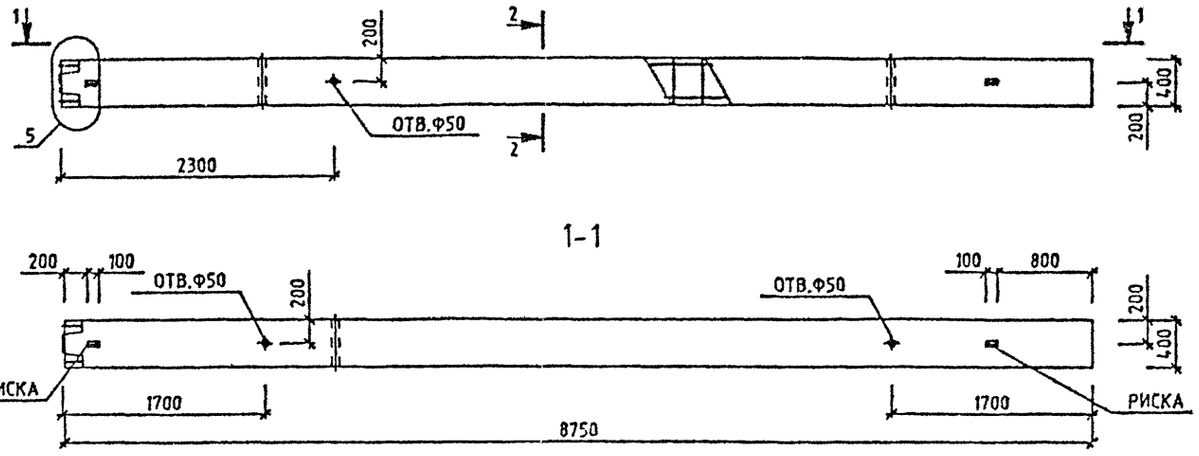

МАРКА КОЛОННЫ	МАССА Т	КЛАСС БЕТОНА	ОБЪЕМ БЕТОНА М3	РАСХОД СТАЛИ, КГ.	МАРКА АРМ. ИЗДЕЛИЯ	КОЛ ШТ	ОБОЗНАЧЕНИЕ ДОКУМЕНТА 1.020-1/87.
2КН 42(30)-22	3.5	В25	1.4	106.53	КП-133	1	2-2 К080
2КН 42(30)-25	3.5	В30	1.4	111.36	КП-134	1	2-2 К080
2КН 42(30)-32	3.5	В40	1.4	111.36	КП-134	1	2-2 К080

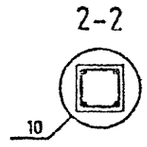

УЗЛЫ СМ. 1.020-1/87.2-1 У
ТЕХНИЧЕСКОЕ ОПИСАНИЕ СМ. 1.020-1/87.2-1 ТО
ВЕДОМОСТЬ РАСХОДА СТАЛИ НА ЭЛЕМЕНТ СМ. 1.020-1/87 2-1 РС

Вх. 32833 л.66

			1.020-1/87. 2-1 К056
НАЧОТД	ГОРОХОВ		КОЛОННА 2КН 42(30)- ОПАЛУБОЧНЫЙ ЧЕРТЕЖ
НКОНТР	СИТНИК		
ГИП	СИТНИК		
ПРОВЕРИЛ	МОЛОЧКОВА		
РАЗРАБ.	ЛУКАШУК		

СТАДИЯ	ЛИСТ	ЛИСТОВ
Р		1

КиевЗНИИЭП

ФОРМАТ А3

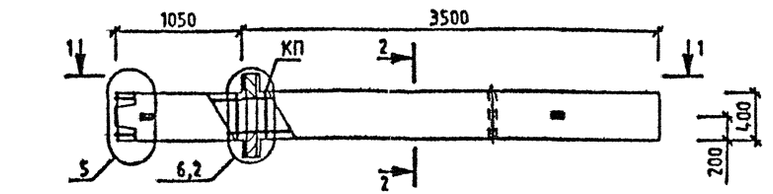

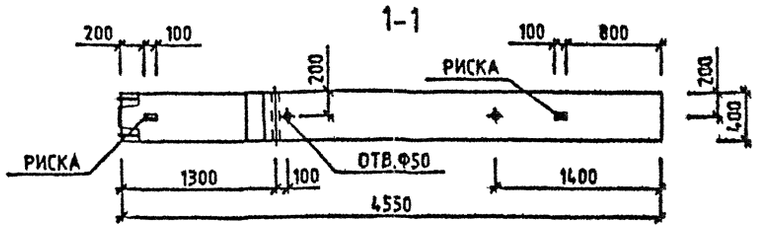

МАРКА КОЛОННЫ	МАССА Т	КЛАСС БЕТОНА	ОБЪЕМ БЕТОНА М3	РАСХОД СТАЛИ, КГ	МАРКА АРМ. ИЗДЕЛИЯ	КОЛ ШТ	ОБОЗНАЧЕНИЕ ДОКУМЕНТА 1.020-1/87.
1КНД 33(30)-1.23	1.88	В25	0.75	74.78	КП-135	1	2-2 К081
1КНД 33(30)-1.26	1.88	В30	0.75	79.81	КП-136	1	2-2 К081
1КНД 33(30)-1.33	1.88	В40	0.75	79.81	КП-136	1	2-2 К081
1КНД 33(30)-2.33	1.88	В40	0.75	84.3	КП-137	1	2-2 К081

2-2

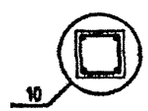

УЗЛЫ СМ. 1.020-1/87.2-1 У
ТЕХНИЧЕСКОЕ ОПИСАНИЕ СМ. 1.020-1/87.2-1 ТО
ВЕДОМОСТЬ РАСХОДА СТАЛИ НА ЭЛЕМЕНТ СМ. 1.020-1/87.2-1 РС

Вх. 32833 л.67

НАЧ.ОТД	ГОРОХОВ		
Н.КОНТР	СИТНИК		
ГИП	СИТНИК		
ПРОВЕРИЛ	МОЛОДЦОВА		
РАЗРАБ.	ЛУКАШУК		

1.020-1/87. 2-1 К057

КОЛОННА 1КНД 33(30)- ОПАЛУБОЧНЫЙ ЧЕРТЕЖ

СТАДИЯ	ЛИСТ	ЛИСТОВ
Р		1

КиевЗНИИЭП

ФОРМАТ А3

САПР КиевЗНИИЭП
ОПЕРАТОР СИСТЕМЫ
ЛУКАШУК

ИНВ.№ ПОДЛ | ПОДПИСЬ И ДАТА | ВЗАМ.ИНВ.№

САПР КиевЗНИИЭП
ОПЕРАТОР СИСТЕМЫ ЛУКАШУК
ИНВ.№ ПОДЛ. | ПОДПИСЬ И ДАТА | ВЗАМ. ИНВ.№

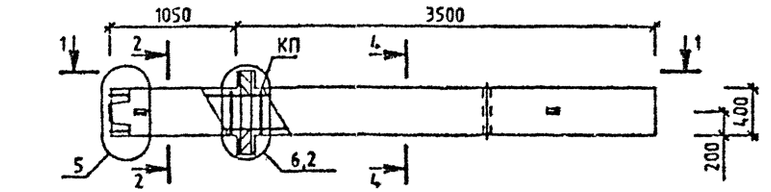

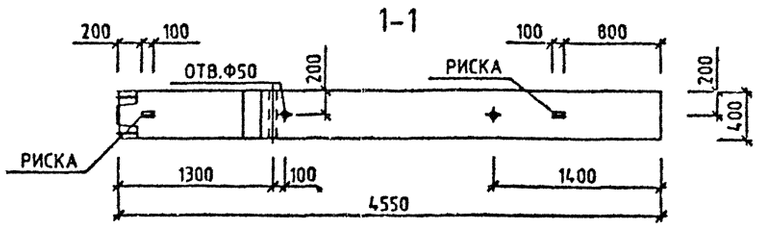

МАРКА КОЛОННЫ	МАССА Т	КЛАСС БЕТОНА	ОБЪЕМ БЕТОНА М3	РАСХОД СТАЛИ, КГ	МАРКА АРМ. ИЗДЕЛИЯ	КОЛ ШТ	ОБОЗНАЧЕНИЕ ДОКУМЕНТА 1.020-1/87.
1КНД 33(30)-1.37	1.88	В40	0.75	119.96	КП-138	1	2-2 К082
1КНД 33(30)-1.40	1.88	В40	0.75	162.53	КП-139	1	2-2 К082
1КНД 33(30)-1.46	1.88	В40	0.75	232.53	КП-142	1	2-2 К083
1КНД 33(30)-1.49	1.88	В40	0.75	273.81	КП-144	1	2-2 К084

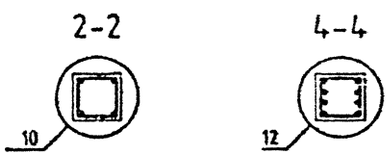

УЗЛЫ СМ. 1020-1/87.2-1 У
ТЕХНИЧЕСКОЕ ОПИСАНИЕ СМ. 1020-1/87.2-1 ТО
ВЕДОМОСТЬ РАСХОДА СТАЛИ НА ЭЛЕМЕНТ СМ. 1.020-1/87.2-1 РС

Вх. 32833 1.68

			1.020-1/87. 2-1 К058
НАЧОТД.	ГОРОХОВ		КОЛОННА 1КНД 33(30)-1. ОПАЛУБОЧНЫЙ ЧЕРТЕЖ
НКОНТР	СИТНИК		
ГИП	СИТНИК		
ПРОВЕРИЛ	МОЛОДЦОВА		
РАЗРАБ.	ЛУКАШУК		

СТАДИЯ	ЛИСТ	ЛИСТОВ
Р		1

КиевЗНИИЭП

ФОРМАТ А3

САПР КиевЗНИИЭП
ОПЕРАТОР СИСТЕМЫ ЛУКАШУК
ВЗАМ ИНВ № | ПОДПИСЬ И ДАТА | ИНВ № ПОДЛ

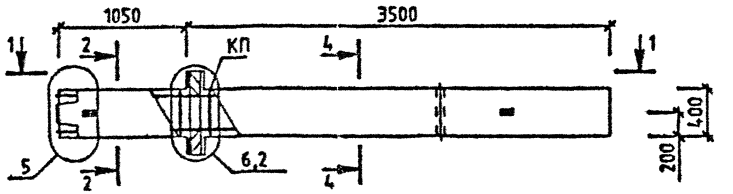

1-1

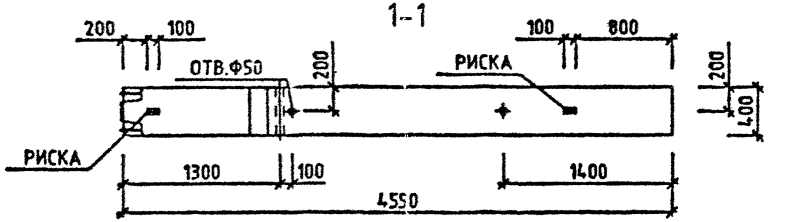

МАРКА КОЛОННЫ	МАССА Т	КЛАСС БЕТОНА	ОБЪЕМ БЕТОНА М3	РАСХОД СТАЛИ, КГ	МАРКА АРМ. ИЗДЕЛИЯ	КОЛ ШТ	ОБОЗНАЧЕНИЕ ДОКУМЕНТА 1.020-1/87.
1КНД 33(30)-2.40	1.88	В40	0.75	167.21	КП-140	1	2-2 К082
1КНД 33(30)-2.48	1.88	В40	0.75	254.65	КП-141	1	2-2 К082
1КНД 33(30)-2.54	1.88	В40	0.75	326.98	КП-143	1	2-2 К083
1КНД 33(30)-2.59	1.88	В40	0.75	398.2	КП-145	1	2-2 К085

2-2

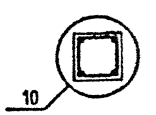

4-4



УЗЛЫ СМ. 1.020-1/87.2-1 У
ТЕХНИЧЕСКОЕ ОПИСАНИЕ СМ. 1.020-1/87.2-1 ТО
ВЕДОМОСТЬ РАСХОДА СТАЛИ НА ЭЛЕМЕНТ СМ. 1.020-1/87.2-1 РС

Вх. 32833 от 69

НАЧ.ОТД	ГОРОХОВ		
Н.КОНТР	СИТНИК		
ГИП	СИТНИК		
ПРОВЕРИЛ	МОЛОДЦОВА		
РАЗРАБ.	ЛУКАШУК		

1.020-1/87. 2-1 К059

КОЛОННА 1КНД 33(30)-2. ОПАЛУБОЧНЫЙ ЧЕРТЕЖ

СТАДИЯ	ЛИСТ	ЛИСТОВ
Р		1

КиевЗНИИЭП

ФОРМАТ А3

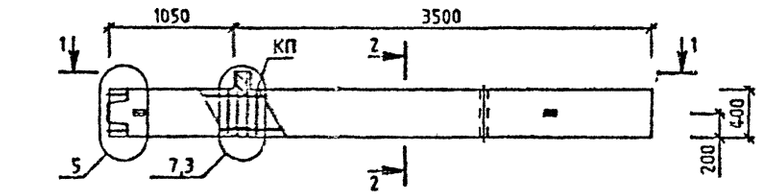

1-1

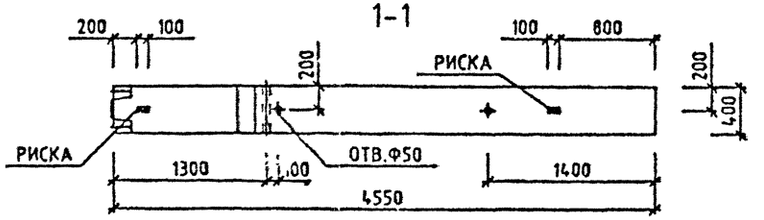

МАРКА КОЛОННЫ	МАССА Т	КЛАСС БЕТОНА	ОБЪЕМ БЕТОНА М3	РАСХОД СТАЛИ, КГ	МАРКА АРМ. ИЗДЕЛИЯ	КОЛ ШТ	ОБОЗНАЧЕНИЕ ДОКУМЕНТА 1.020-1/87.
1КНО 33(30)-1.23	1.85	В25	0.74	69.04	КП-146	1	2-2 К086
1КНО 33(30)-1.26	1.85	В30	0.74	73.87	КП-147	1	2-2 К086
1КНО 33(30)-1.33	1.85	В40	0.74	73.87	КП-147	1	2-2 К086
1КНО 33(30)-2.26	1.85	В30	0.74	77.47	КП-148	1	2-2 К086
1КНО 33(30)-2.33	1.85	В40	0.74	77.47	КП-148	1	2-2 К086

2-2

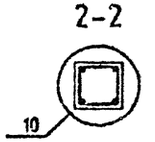

УЗЛЫ СМ. 1.020-1/87.2-1 У
ТЕХНИЧЕСКОЕ ОПИСАНИЕ СМ. 1.020-1/87.2-1 ТО
ВЕДОМОСТЬ РАСХОДА СТАЛИ НА ЭЛЕМЕНТ СМ. 1.020-1/87.2-1 РС

Вх. 32833 л. 70

НАЧ.ОТД.	ГОРОХОВ		
Н.КОНТР.	СИТНИК		
ГИП	СИТНИК		
ПРОВЕРИЛ	МОЛОДЦОВА		
РАЗРАБ.	ЛУКАШУК		

1.020-1/87. 2-1 К060

КОЛОННА 1КНО 33(30)- ОПАЛУБОЧНЫЙ ЧЕРТЕЖ

СТАДИЯ	ЛИСТ	ЛИСТОВ
Р		1

КиевЗНИИЭП

ФОРМАТ А3

САПР КиевЗНИИЭП
ОПЕРАТОР СИСТЕМЫ
ЛУКАШУК
ИНВ.№ ПОДЛ. | ПОДПИСЬ И ДАТА | ВЗАМ. ИНВ.№

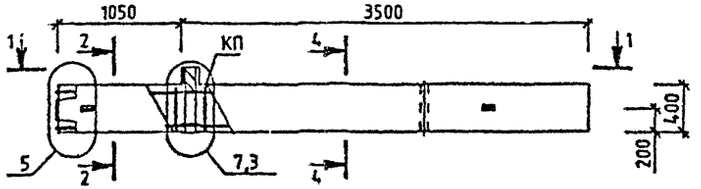

1-1

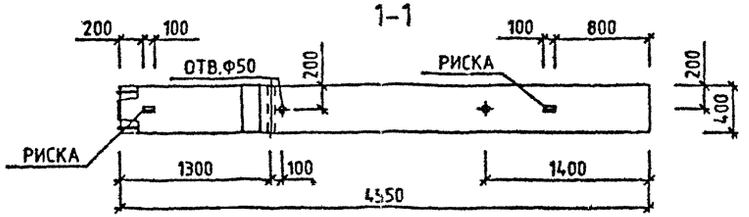

МАРКА КОЛОННЫ	МАССА Т	КЛАСС БЕТОНА	ОБЪЕМ БЕТОНА М3	РАСХОД СТАЛИ, КГ	МАРКА АРМ. ИЗДЕЛИЯ	КОЛ ШТ	ОБОЗНАЧЕНИЕ ДОКУМЕНТА 1.020-1/87.
1КНО 33(30)-1.35	1.85	В40	0.74	99.69	КП-149	1	2-2 К087
1КНО 33(30)-1.38	1.85	В40	0.74	132.09	КП-150	1	2-2 К087
1КНО 33(30)-2.39	1.85	В40	0.74	153.75	КП-151	1	2-2 К087
1КНО 33(30)-2.44	1.85	В40	0.74	194	КП-152	1	2-2 К087
1КНО 33(30)-2.49	1.85	В40	0.74	257.26	КП-153	1	2-2 К088

2-2

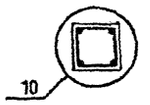

4-4



УЗЛЫ СМ. 1.020-1/87.2-1 У
ТЕХНИЧЕСКОЕ ОПИСАНИЕ СМ. 1.020-1/87.2-1 ТО
ВЕДОМОСТЬ РАСХОДА СТАЛИ НА ЭЛЕМЕНТ СМ. 1.020-1/87.2-1 РС

Вх. 32833 л. 71

			1.020-1/87. 2-1 К061
НАЧ.ОТД.	ГОРОХОВ		КОЛОННА 1КНО 33(30)- ОПАЛУБОЧНЫЙ ЧЕРТЕЖ
Н.КОНТР.	СИТНИК		
ГИП	СИТНИК		
ПРОВЕРИЛ	МОЛОДЦОВА		
РАЗРАБ.	ЛУКАШЧУК		

СТАДИЯ	ЛИСТ	ЛИСТОВ
Р		1

КиевЗНИИЭП

САПР КиевЗНИИЭП
ОПЕРАТОР СИСТЕМЫ ЛУКАШЧУК
ВЗАМ. ИНВ.№
ПОДПИСЬ И ДАТА
ИНВ.№ ПОДЛ.

ФОРМАТ А3

САПР КиевЗНИИЭП
ОПЕРАТОР СИСТЕМЫ
ЛУКАШУК
ПОДПИСЬ И ДАТА
ВЗАМ. ИНВ. №
ИНВ. № ПОДЛ.

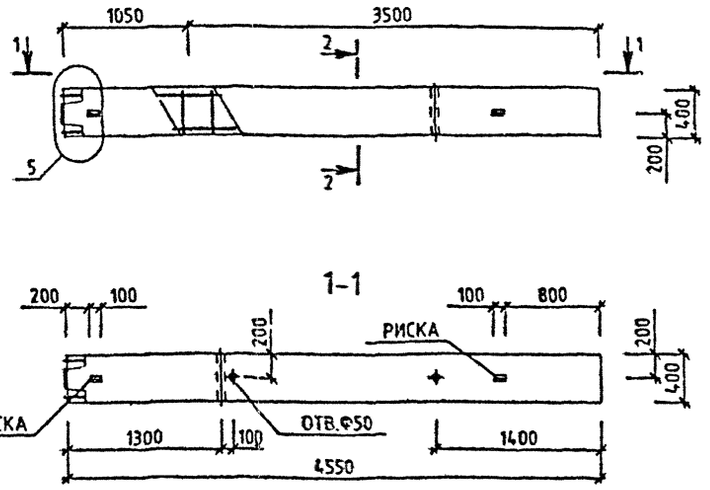

МАРКА КОЛОННЫ	МАССА Т	КЛАСС БЕТОНА	ОБЪЕМ БЕТОНА М3	РАСХОД СТАЛИ, КГ	МАРКА АРМ. ИЗДЕЛИЯ	КОЛ ШТ	ОБОЗНАЧЕНИЕ ДОКУМЕНТА 1.020-1/87.
1КН 33(30)-23	1.83	В25	0.73	59.66	КП-154	1	2-2 К089
1КН 33(30)-26	1.83	В30	0.73	64.52	КП-155	1	2-2 К089
1КН 33(30)-33	1.83	В40	0.73	64.52	КП-155	1	2-2 К089

2-2

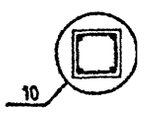

УЗЛЫ СМ. 1.020-1/87.2-1 У
ТЕХНИЧЕСКОЕ ОПИСАНИЕ СМ. 1.020-1/87.2-1 ТО
ВЕДОМОСТЬ РАСХОДА СТАЛИ НА ЭЛЕМЕНТ СМ. 1.020-1/87.2-1 РС

Вх. 32833 л.72

НАЧ.ОТД	ГОРОХОВ		
Н.КОНТР	СИТНИК		
ГИП	СИТНИК		
ПРОВЕРИЛ	МОЛОДЦОВА		
РАЗРАБ	ЛУКАШУК		

1.020-1/87. 2-1 К062

КОЛОННА 1КН 33(30)- ОПАЛУБОЧНЫЙ ЧЕРТЕЖ

СТАДИЯ	ЛИСТ	ЛИСТОВ
Р		1

КиевЗНИИЭП

ФОРМАТ А3

САПР КиевЗНИИЭП
ОПЕРАТОР СИСТЕМЫ ЛУКАШУК
ВЗАМ ИНВ № | ПОДПИСЬ И ДАТА | ИНВ № ПОДЛ

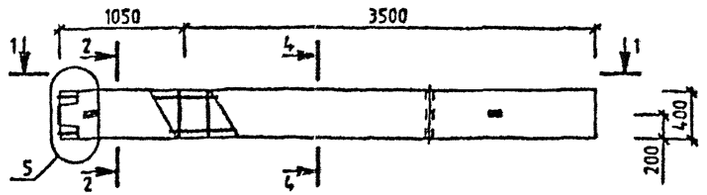

1-1

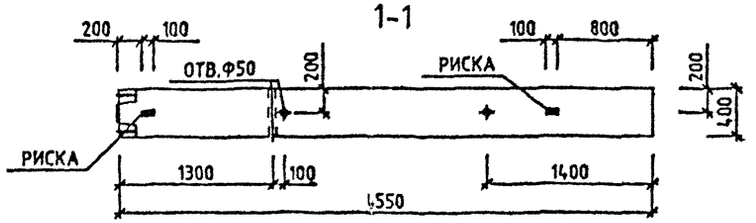

МАРКА КОЛОННЫ	МАССА Т	КЛАСС БЕТОНА	ОБЪЕМ БЕТОНА М3	РАСХОД СТАЛИ, КГ	МАРКА АРМ. ИЗДЕЛИЯ	КОЛ ШТ	ОБОЗНАЧЕНИЕ ДОКУМЕНТА 1.020-1/87.
1КН 33(30)-35	1.83	В40	0.73	90.34	КП-156	1	2-2 К090
1КН 33(30)-38	1.83	В40	0.73	122.74	КП-157	1	2-2 К090
1КН 33(30)-39	1.83	В40	0.73	140.8	КП-158	1	2-2 К090
1КН 33(30)-44	1.83	В40	0.73	181.04	КП-159	1	2-2 К090
1КН 33(30)-49	1.83	В40	0.73	244.31	КП-160	1	2-2 К091

2-2

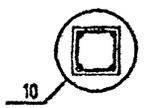

4-4



УЗЛЫ СМ. 1.020-1/87.2-1 У
ТЕХНИЧЕСКОЕ ОПИСАНИЕ СМ. 1.020-1/87 2-1 ТО
ВЕДОМОСТЬ РАСХОДА СТАЛИ НА ЭЛЕМЕНТ СМ. 1.020-1/87.2-1 РС

Вх. 32833 л. 73

			1.020-1/87. 2-1 К093
НАЧ ОТД	ГОРОХОВ		КОЛОННА 1КН 33(30)- ОПАЛУБОЧНЫЙ ЧЕРТЕЖ
Н КОНТР	СИТНИК		
ГИП	СИТНИК		
ПРОВЕРИЛ	МОЛОДЦОВА		
РАЗРАБ.	ЛУКАШУК		

СТАДИЯ	ЛИСТ	ЛИСТОВ
Р	1	1

КиевЗНИИЭП

ФОРМАТ А3

САПР КиевЗНИИЭП
ЛУКАЩУК
ОПЕРАТОР СИСТЕМЫ
ИНВ.№ ПОДЛ. | ПОДПИСЬ И ДАТА | ВЗАМ.ИНВ.№

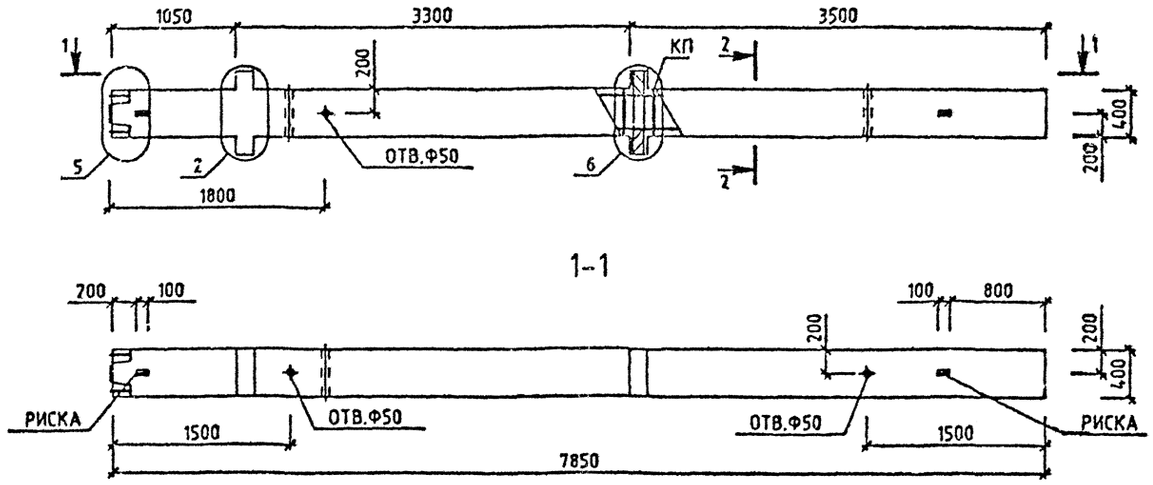

МАРКА КОЛОННЫ	МАССА Т	КЛАСС БЕТОНА	ОБЪЕМ БЕТОНА М3	РАСХОД СТАЛИ, КГ	МАРКА АРМ. ИЗДЕЛИЯ	КОЛ ШТ	ОБОЗНАЧЕНИЕ ДОКУМЕНТА 1.020-1/87.
2КНД 33(30)-1.23	3.25	В25	1.3	126.92	КП-161	1	2-2 К092
2КНД 33(30)-1.26	3.25	В30	1.3	131.76	КП-162	1	2-2 К092
2КНД 33(30)-1.33	3.25	В40	1.3	131.76	КП-162	1	2-2 К092
2КНД 33(30)-2.33	3.25	В40	1.3	141.13	КП-163	1	2-2 К092

2-2

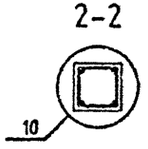

УЗЛЫ СМ. 1.020-1/87 2-1 У
ТЕХНИЧЕСКОЕ ОПИСАНИЕ СМ. 1.020-1/87.2-1 ТО
ВЕДОМОСТЬ РАСХОДА СТАЛИ НА ЭЛЕМЕНТ СМ. 1.020-1/87.2-1 РС

Вх. 32833 д. 74

НАЧ.ОТД	ГОРОХОВ		
Н.КОНТР	СИТНИК		
ГИП	СИТНИК		
ПРОВЕРИЛ	МОЛОДЦОВА		
РАЗРАБ.	ЛУКАЩУК		

1.020-1/87. 2-1 К064

КОЛОННА 2КНД 33(30)- ОПАЛУБОЧНЫЙ ЧЕРТЕЖ

СТАДИЯ	ЛИСТ	ЛИСТОВ
Р		1

КиевЗНИИЭП

ФОРМАТ А3

САПР КиевЗНИИЭП
ОПЕРАТОР СИСТЕМЫ
ЛУКАШУК
Инв.№ подл. | Подпись и дата | Взам. инв.№

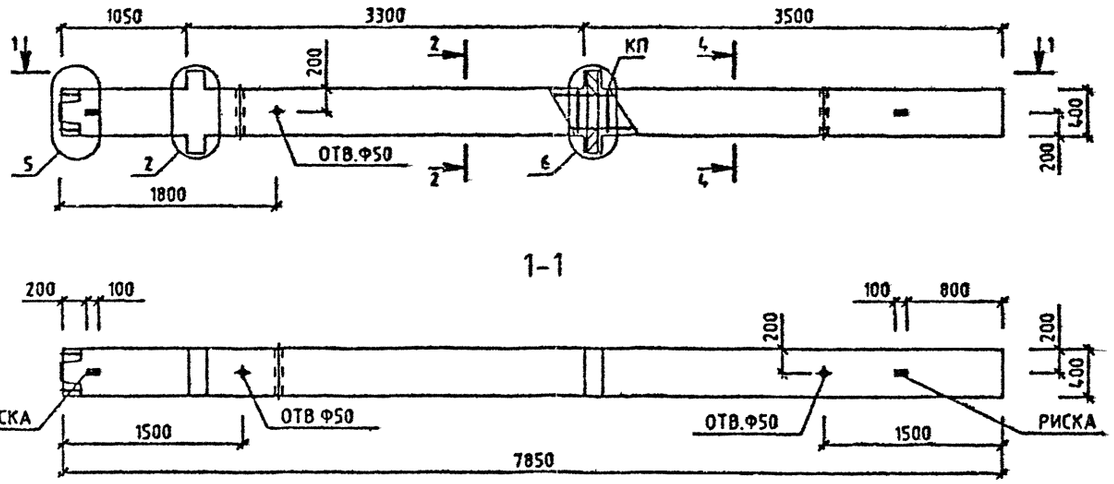

МАРКА КОЛОННЫ	МАССА Т	КЛАСС БЕТОНА	ОБЪЕМ БЕТОНА М3	РАСХОД СТАЛИ, КГ	МАРКА АРМ. ИЗДЕЛИЯ	КОЛ ШТ	ОБОЗНАЧЕНИЕ ДОКУМЕНТА 1.020-1/87.
2КНД 33(30)-1.33/37	3.25	В40	1.3	172.1	КП-164	1	2-2 К093
2КНД 33(30)-2.33/40	3.25	В40	1.3	223.78	КП-171	1	2-2 К098

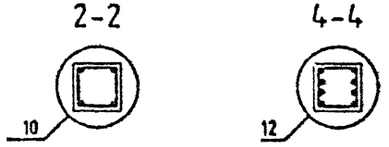

УЗЛЫ СМ. 1020-1/87 2-1 У
ТЕХНИЧЕСКОЕ ОПИСАНИЕ СМ. 1020-1/87 2-1 ТО
ВЕДОМОСТЬ РАСХОДА СТАЛИ НА ЭЛЕМЕНТ СМ. 1020-1/87 2-1 РС

Вх. 32833 л. 75

			1.020-1/87. 2-1 К065
НАЧОТД.	ГОРОХОВ		КОЛОННА 2КНД 33(30)- ОПАЛУБОЧНЫЙ ЧЕРТЕЖ
НКОНТР	СИТНИК		
ГИП	СИТНИК		
ПРОВЕРИЛ	МОЛОДЦОВА		
РАЗРАБ.	ЛУКАШУК		

СТАДИЯ	ЛИСТ	ЛИСТОВ
Р		1

КиевЗНИИЭП

ФОРМАТ А3

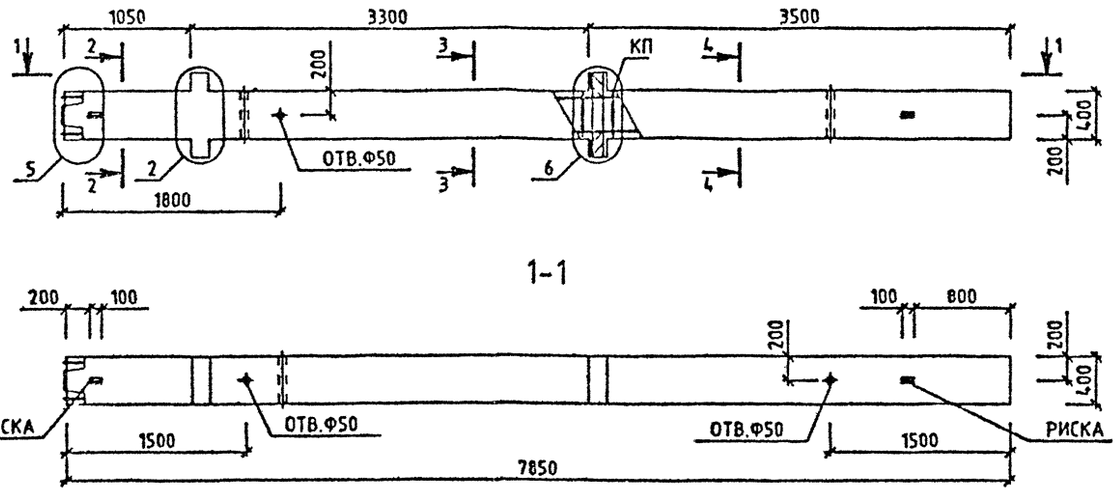

МАРКА КОЛОННЫ	МАССА Т	КЛАСС БЕТОНА	ОБЪЕМ БЕТОНА М3	РАСХОД СТАЛИ, КГ	МАРКА АРМ. ИЗДЕЛИЯ	КОЛ ШТ	ОБОЗНАЧЕНИЕ ДОКУМЕНТА 1.020-1/87.
2КНД 33(30)-1.37/40	3.25	В40	1.3	249.39	КП-165	1	2-2 К094
2КНД 33(30)-1.42/46	3.25	В40	1.3	360.41	КП-167	1	2-2 К095
2КНД 33(30)-1.45/49	3.25	В40	1.3	437.35	КП-169	1	2-2 К096
2КНД 33(30)-1.50/54	3.25	В40	1.3	533.46	КП-170	1	2-2 К097

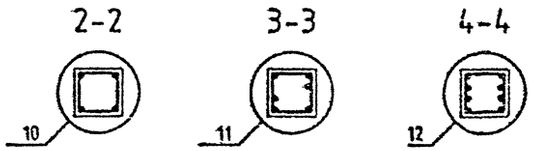

УЗЛЫ СМ. 1.020-1/87.2-1 У
ТЕХНИЧЕСКОЕ ОПИСАНИЕ СМ. 1.020-1/87.2-1 ТО
ВЕДОМОСТЬ РАСХОДА СТАЛИ НА ЭЛЕМЕНТ СМ. 1.020-1/87.2-1 РС

Вх. 32833 л.76

НАЧ.ОТД	ГОРОХОВ		1.020-1/87. 2-1 К066
Н.КОНТР	СИТНИК		КОЛОННА 2КНД 33(30)-1. ОПАЛУБОЧНЫЙ ЧЕРТЕЖ
ГИП	СИТНИК		СТАДИЯ Р; ЛИСТ; ЛИСТОВ 1
ПРОВЕРИЛ	МОЛОДЦОВА		КиевЗНИИЭП
РАЗРАБ.	ЛУКАШУК		

САПР КиевЗНИИЭП
ОПЕРАТОР СИСТЕМЫ
ЛУКАШУК

ИНВ.№ ПОДЛ | ПОДПИСЬ И ДАТА | ВЗАМ.ИНВ.№

ФОРМАТ А3

САПР КиевЗНИИЭП
ОПЕРАТОР СИСТЕМЫ ЛУКАШУК
Инв.№ подл. | Подпись и дата | Взам.инв.№

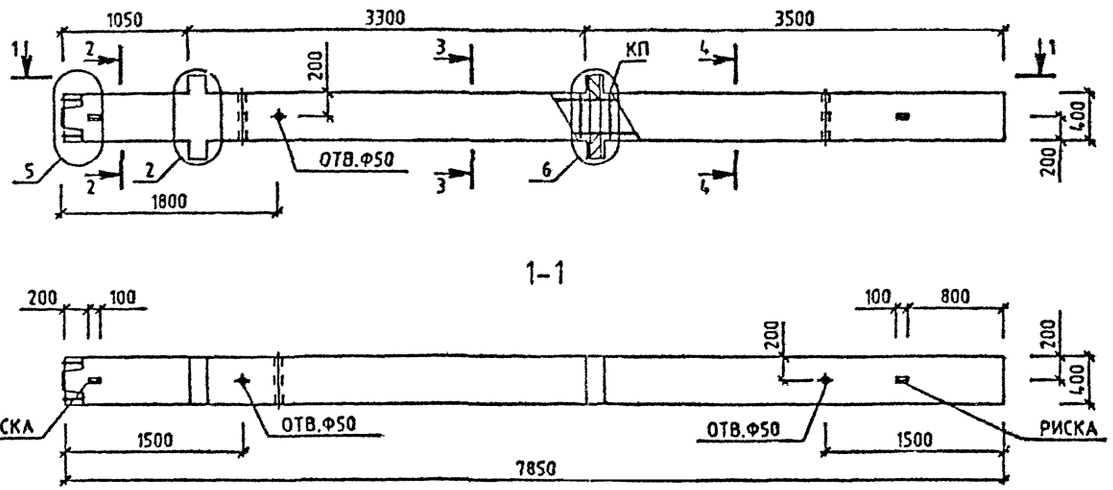

МАРКА КОЛОННЫ	МАССА Т	КЛАСС БЕТОНА	ОБЪЕМ БЕТОНА М3	РАСХОД СТАЛИ, КГ	МАРКА АРМ. ИЗДЕЛИЯ	КОЛ ШТ	ОБОЗНАЧЕНИЕ ДОКУМЕНТА 1.020-1/87.
2КНД 33(30)-2.41/48	3.25	840	1.3	383.16	КП-166	1	2-2 К094
2КНД 33(30)-2.47/54	3.25	840	1.3	507.17	КП-168	1	2-2 К095
2КНД 33(30)-2.59	3.25	840	1.3	689.47	КП-172	1	2-2 К099

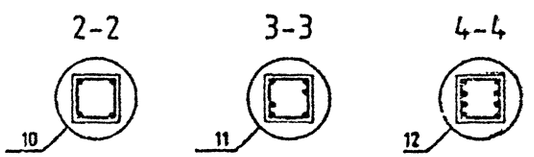

УЗЛЫ СМ. 1.020-1/87.2-1 У
ТЕХНИЧЕСКОЕ ОПИСАНИЕ СМ. 1.020-1/87.2-1 ТО
ВЕДОМОСТЬ РАСХОДА СТАЛИ НА ЭЛЕМЕНТ СМ. 1.020-1/87.2-1 РС

Зх. 32833 л. 77

			1.020-1/87. 2-1 К067
НАЧ.ОТД	ГОРОХОВ		КОЛОННА 2КНД 33(30)-2 ОПАЛУБОЧНЫЙ ЧЕРТЕЖ
ГЕКОНТР	СИТНИК		
ГИП	СИТНИК		
ПРОВЕРИЛ	МОЛОДЦОВА		
РАЗРАБ.	ЛУКАШУК		

СТАДИЯ	ЛИСТ	ЛИСТОВ
Р		1

КиевЗНИИЭП

ФОРМАТ А3

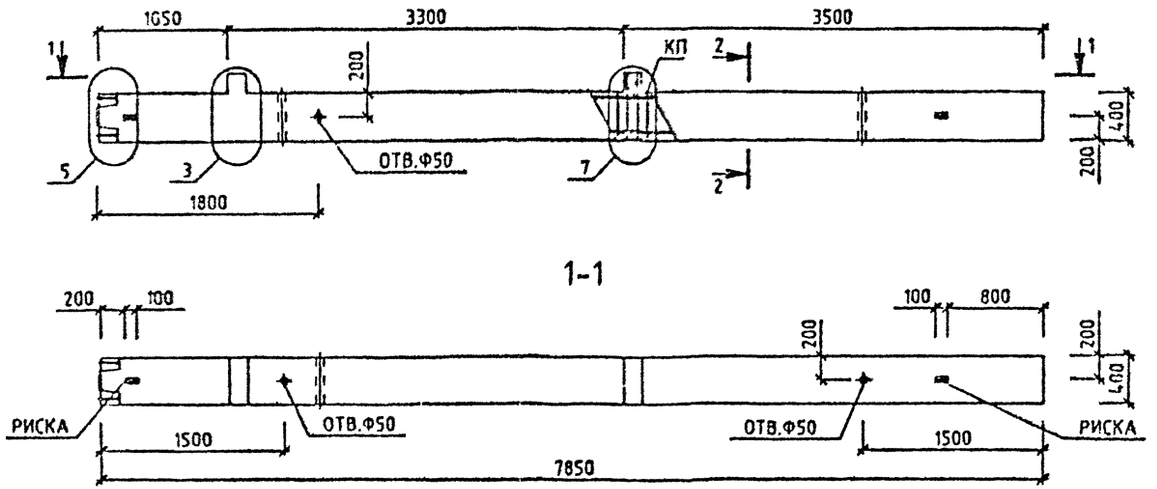

МАРКА КОЛОННЫ	МАССА Т	КЛАСС БЕТОНА	ОБЪЕМ БЕТОНА М3	РАСХОД СТАЛИ, КГ	МАРКА АРМ. ИЗДЕЛИЯ	КОЛ ШТ	ОБОЗНАЧЕНИЕ ДОКУМЕНТА 1.020-1/87.
2КНО 33(30)-1.23	3.2	В25	1.28	115.44	КП-173	1	2-2 К100
2КНО 33(30)-1.26	3.2	В30	1.28	120.27	КП-174	1	2-2 К100
2КНО 33(30)-1.33	3.2	В40	1.28	120.27	КП-174	1	2-2 К100
2КНО 33(30)-2.26	3.2	В30	1.28	127.47	КП-175	1	2-2 К100
2КНО 33(30)-2.33	3.2	В40	1.28	127.47	КП-175	1	2-2 К100

2-2

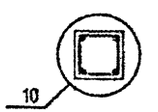

Узлы см. 1.020-1/87 2-1 У
Техническое описание см. 1.020-1/87.2-1 ТО
Ведомость расхода стали на элемент см. 1.020-1/87.2-1 РС

Вх. 32833 л. 78

			1.020-1/87. 2-1 К068
Нач.отд.	Горохов		Колонна 2КНО 33(30)- опалубочный чертеж
Н.контр.	Ситник		Стадия: Р; Лист: ; Листов: 1
ГИП	Ситник		КиевЗНИИЭП
Проверил	Молодцова		
Разраб.	Лукашук		

Формат А3

САПР КиевЗНИИЭП
Оператор системы Лукашук
Инв. № подл. | Подп. и дата | Взам. инв. №

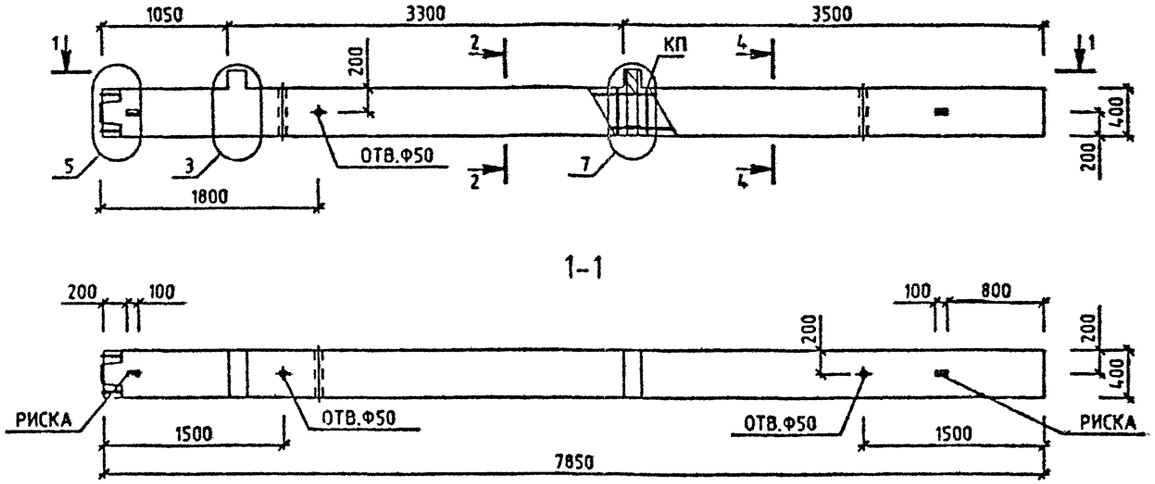

МАРКА КОЛОННЫ	МАССА Т	КЛАСС БЕТОНА	ОБЪЕМ БЕТОНА М3	РАСХОД СТАЛИ, КГ	МАРКА АРМ. ИЗДЕЛИЯ	КОЛ ШТ	ОБОЗНАЧЕНИЕ ДОКУМЕНТА 1.020-1/87.
2КНО 33(30)-1.33/35	3.2	840	1.28	146.09	КП-176	1	2-2 К101
2КНО 33(30)-1.34/38	3.2	840	1.28	185.33	КП-177	1	2-2 К101
2КНО 33(30)-2.34/39	3.2	840	1.28	210.33	КП-180	1	2-2 К103

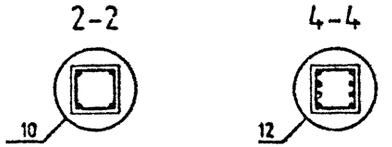

УЗЛЫ СМ. 1.020-1/87.2-1 У
ТЕХНИЧЕСКОЕ ОПИСАНИЕ СМ. 1020-1/87 2-1 ТО
ВЕДОМОСТЬ РАСХОДА СТАЛИ НА ЭЛЕМЕНТ СМ 1.020-1/87.2-1 РС

Вх. 32833 д. 79

			1.020-1/87. 2-1 К069
НАЧОТД	ГОРОХОВ		КОЛОННА 2КНО 33(30)- ОПАЛУБОЧНЫЙ ЧЕРТЕЖ
НКОНТР.	СИТНИК		
ГИП	СИТНИК		
ПРОВЕРИЛ	МОЛОДЦОВА		
РАЗРАБ.	ЛУКАШУК		

СТАДИЯ	ЛИСТ	ЛИСТОВ
Р		1

КиевЗНИИЭП

ФОРМАТ А3

САПР КиевЗНИИЭП
ОПЕРАТОР СИСТЕМЫ ЛУКАШУК
ВЗАМ. ИНВ.№
ПОДПИСЬ И ДАТА
ИНВ.№ ПОДЛ.

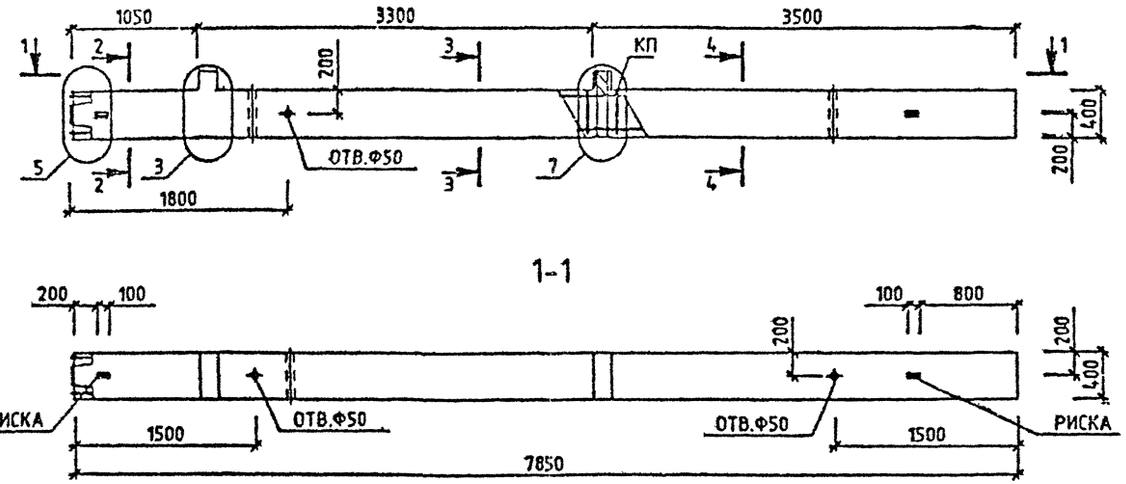

МАРКА КОЛОННЫ	МАССА Т	КЛАСС БЕТОНА	ОБЪЕМ БЕТОНА М3	РАСХОД СТАЛИ, КГ	МАРКА АРМ. ИЗДЕЛИЯ	КОЛ ШТ	ОБОЗНАЧЕНИЕ ДОКУМЕНТА 1.020-1/87.
2КНО 33(30)-1.38/41	3.2	В40	1.28	256.89	КП-178	1	2-2 К102
2КНО 33(30)-2.38/44	3.2	В40	1.28	295.31	КП-179	1	2-2 К102
2КНО 33(30)-2.45/49	3.2	В40	1.28	402.52	КП-181	1	2-2 К104

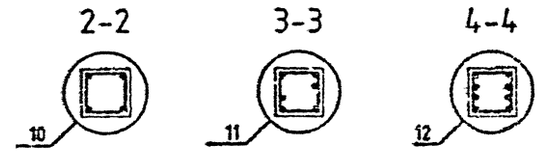

УЗЛЫ СМ. 1.020-1/87.2-1 У
ТЕХНИЧЕСКОЕ ОПИСАНИЕ СМ. 1.020-1/87.2-1 ТВ
ВЕДОМОСТЬ РАСХОДА СТАЛИ НА ЭЛЕМЕНТ СМ. 1.020-1/87.2-1 РС

Вх. 32833 л. 80

				1.020-1/87. 2-1 К070
НАЧОТД	ГОРОХОВ			КОЛОННА 2КНО 33(30)- ОПАЛУБОЧНЫЙ ЧЕРТЕЖ
НКОНТР	СИТНИК			
ГИП	СИТНИК			
ПРОВЕРИЛ	МОЛОДЦОВА			
РАЗРАБ.	ЛУКАШУК			

СТАДИЯ	ЛИСТ	ЛИСТОВ
Р		1

КиевЗНИИЭП

ФОРМАТ А3

САПР КиевЗНИИЭП
ОПЕРАТОР СИСТЕМЫ ЛУКАШУК
ИНВ.№ ПОДЛ. | ПОДПИСЬ И ДАТА | ВЗАМ.ИНВ.№

САПР КиевЗНИИЭП
ОПЕРАТОР СИСТЕМЫ ЛУКАШУК
ИНВ.№ ПОДЛ | ПОДПИСЬ И ДАТА | ВЗАМ.ИНВ.№

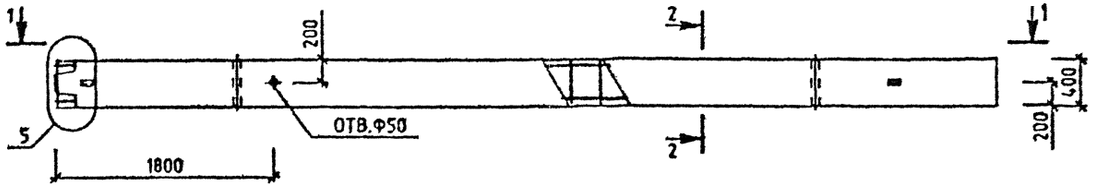

1-1

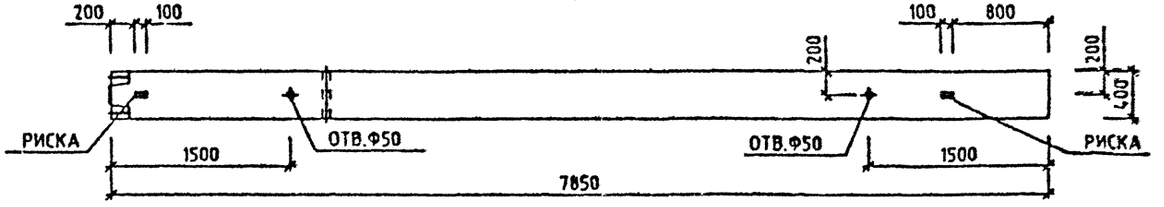

МАРКА КОЛОННЫ	МАССА Т	КЛАСС БЕТОНА	ОБЪЕМ БЕТОНА М3	РАСХОД СТАЛИ, КГ	МАРКА АРМ. ИЗДЕЛИЯ	КОЛ ШТ	ОБОЗНАЧЕНИЕ ДОКУМЕНТА 1.020-1/87.
2КН 33(30)-23	3.15	В25	1.26	96.73	КП-182	1	2-2 К105
2КН 33(30)-26	3.15	В30	1.26	101.56	КП-183	1	2-2 К105
2КН 33(30)-33	3.15	В40	1.26	101.56	КП-183	1	2-2 К105

2-2

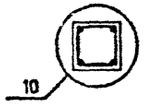

УЗЛЫ СМ. 1020-1/87.2-1 У
ТЕХНИЧЕСКОЕ ОПИСАНИЕ СМ. 1020-1/87 2-1 ТО
ВЕДОМОСТЬ РАСХОДА СТАЛИ НА ЭЛЕМЕНТ СМ. 1.020-1/87.2-1 РС

Вх. 32833 л.81

НАЧОТД	ГОРОХОВ		1.020-1/87. 2-1 К071
НКОНТР	СИТНИК		
ГИП	СИТНИК		КОЛОННА 2КН 33(30)- ОПАЛУБОЧНЫЙ ЧЕРТЕЖ
ПРОВЕРИЛ	НОЛОДЦОВА		СТАДИЯ: Р; ЛИСТ: ; ЛИСТОВ: 1
РАЗРАБ.	ЛУКАШУК		КиевЗНИИЭП

ФОРМАТ А3

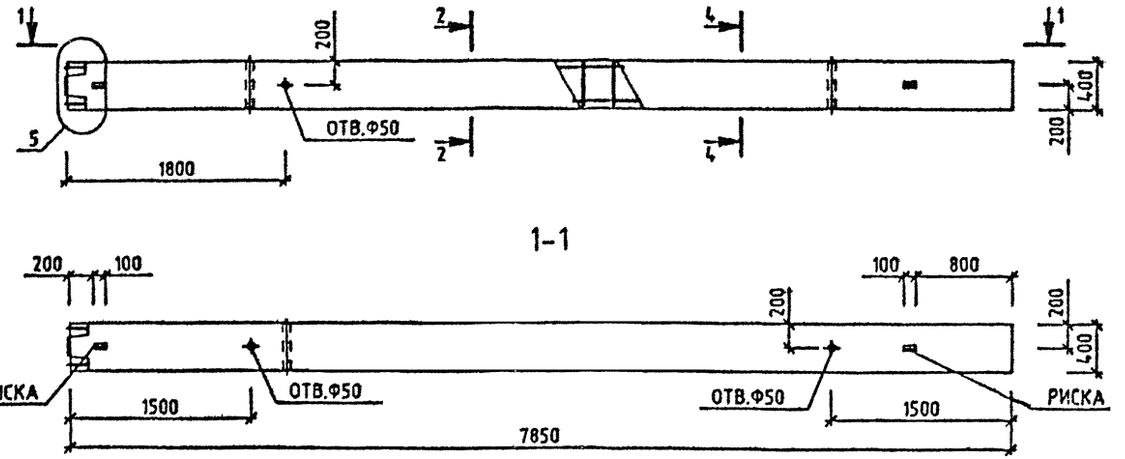

МАРКА КОЛОННЫ	МАССА Т	КЛАСС БЕТОНА	ОБЪЕМ БЕТОНА М3	РАСХОД СТАЛИ, КГ	МАРКА АРМ. ИЗДЕЛИЯ	КОЛ ШТ	ОБОЗНАЧЕНИЕ ДОКУМЕНТА 1.020-1/87.
2КН 33(30)-33/35	3.15	В40	1.26	127.38	КП-184	1	2-2 К106
2КН 33(30)-34/38	3.15	В40	1.26	166.62	КП-185	1	2-2 К106
2КН 33(30)-34/39	3.15	В40	1.26	184.42	КП-186	1	2-2 К107

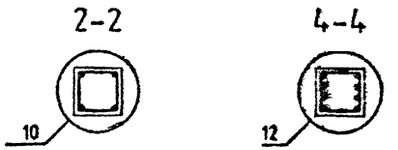

УЗЛЫ СМ. 1.020-1/87.2-1 У
ТЕХНИЧЕСКОЕ ОПИСАНИЕ СМ. 1.020-1/87.2-1 ТТ
ВЕДОМОСТЬ РАСХОДА СТАЛИ НА ЭЛЕМЕНТ СМ. 1.020-1/87.2-1 РС

Вх. 32833 1.82

НАЧ.ОТД.	ГОРОХОВ		
Н.КОНТР.	СИТНИК		
ГИП	СИТНИК		
ПРОВЕРИЛ	МОЛОДЦОВА		
РАЗРАБ.	МИКАШУК		

1.020-1/87. 2-1 К072

КОЛОННА 2КН 33(30)- ОПАЛУБОЧНЫЙ ЧЕРТЕЖ

СТАДИЯ	ЛИСТ	ЛИСТОВ
Р		1

КиевЗНИИЭП

ФОРМАТ А3

САПР КиевЗНИИЭП
ОПЕРАТОР СИСТЕМЫ
ЛУКАШУК

ИНВ.№ ПОДЛ. | ПОДПИСЬ И ДАТА | ВЗАМ. ИНВ.№

САПР КиевЗНИИЭП
ОПЕРАТОР СИСТЕМЫ ЛУКАШУК
ВЗАМ ИНВ № | ПОДПИСЬ И ДАТА | ИНВ № ПОДЛ

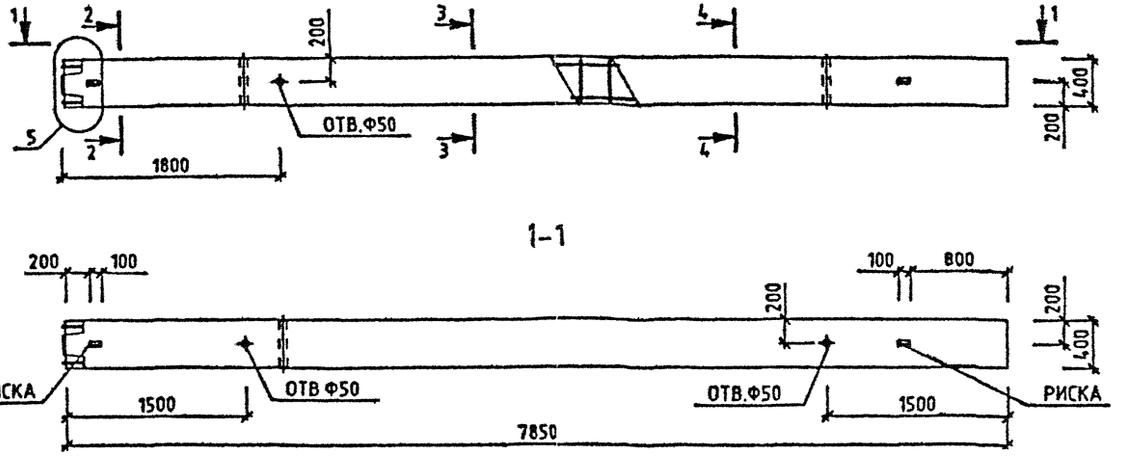

МАРКА КОЛОННЫ	МАССА Т	КЛАСС БЕТОНА	ОБЪЕМ БЕТОНА М3	РАСХОД СТАЛИ. КГ	МАРКА АРМ. ИЗДЕЛИЯ	КОЛ ШТ	ОБОЗНАЧЕНИЕ ДОКУМЕНТА 1.020-1/87.
2КН 33(30)-38/41	3.15	В40	1.26	240.19	КП-187	1	2-2 К108
2КН 33(30)-38/44	3.15	В40	1.26	269.4	КП-188	1	2-2 К108

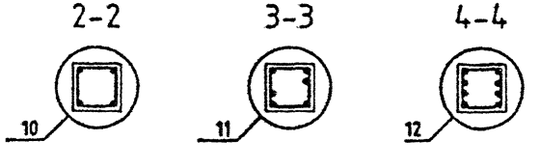

Вх. 32833 л.83

УЗЛЫ СМ. 1020-1/87.2-1 У
ТЕХНИЧЕСКОЕ ОПИСАНИЕ СМ. 1.020-1/87.2-1 ТО
ВЕДОМОСТЬ РАСХОДА СТАЛИ НА ЭЛЕМЕНТ СМ. 1.020-1/87.2-1 РС

НАЧ ОТД	ГОРОХОВ	
Н КОНТР	СИТНИК	
ГИП	СИТНИК	
ПРОВЕРИЛ	МОЛОДЦОВА	
РАЗРАБ	ЛУКАШУК	

1.020-1/87. 2-1 К073

КОЛОННА 2КН 33(30)- ОПАЛУБОЧНЫЙ ЧЕРТЕЖ

СТАДИЯ	ЛИСТ	ЛИСТОВ
Р		1

КиевЗНИИЭП

ФОРМАТ А3

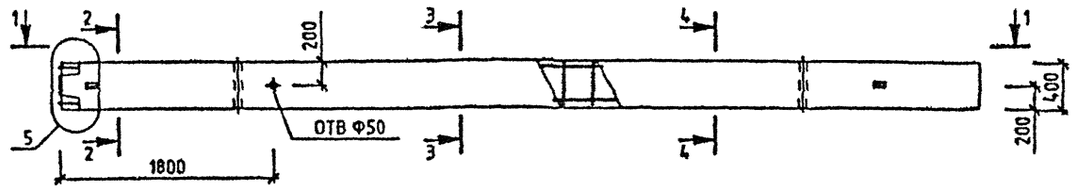

1-1

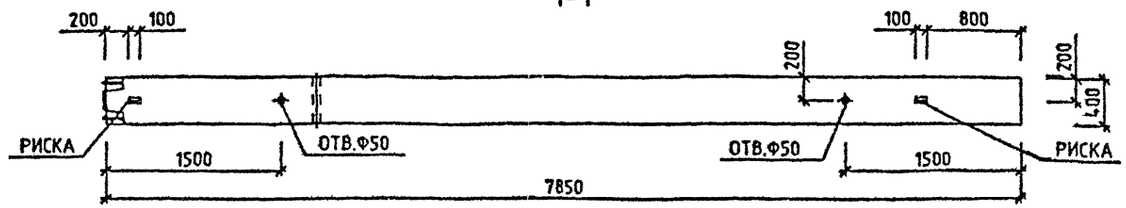

МАРКА КОЛОННЫ	МАССА Т	КЛАСС БЕТОНА	ОБЪЕМ БЕТОНА М3	РАСХОД СТАЛИ, КГ	МАРКА АРМ. ИЗДЕЛИЯ	КОЛ ШТ	ОБОЗНАЧЕНИЕ ДОКУМЕНТА 1.020-1/87.
2КН 33(30)-45/49	3.15	В40	1.26	376.61	КП-189	1	2-2 К109

2-2

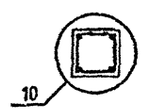

3-3

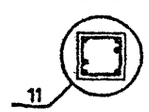

4-4

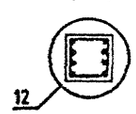

УЗЛЫ СМ. 1.020-1/87.2-1 У
ТЕХНИЧЕСКОЕ ОПИСАНИЕ СМ. 1.020-1/87.2-1 ТО
ВЕДОМОСТЬ РАСХОДА СТАЛИ НА ЭЛЕМЕНТ СМ. 1.020-1/87.2-1 РС

Вх 32833 л.84

НАЧ.ОТД	ГОРОХОВ	
Н.КОНТР	СИТНИК	
ГИП	СИТНИК	
ПРОВЕРИЛ	МОЛОДЦОВА	
РАЗРАБ.	ЛУКАШУК	

1.020-1/87. 2-1 К074

КОЛОННА
2КН 33(30)-45/49
ОПАЛУБОЧНЫЙ ЧЕРТЕЖ

СТАДИЯ	ЛИСТ	ЛИСТОВ
Р		1

КиевЗНИИЭП

ФОРМАТ А3

САПР КиевЗНИИЭП
ОПЕРАТОР СИСТЕМЫ ЛУКАШУК
ВЗАМ ИНВ № | ПОДП.С ДАТА | ИНВ № ПОДЛ

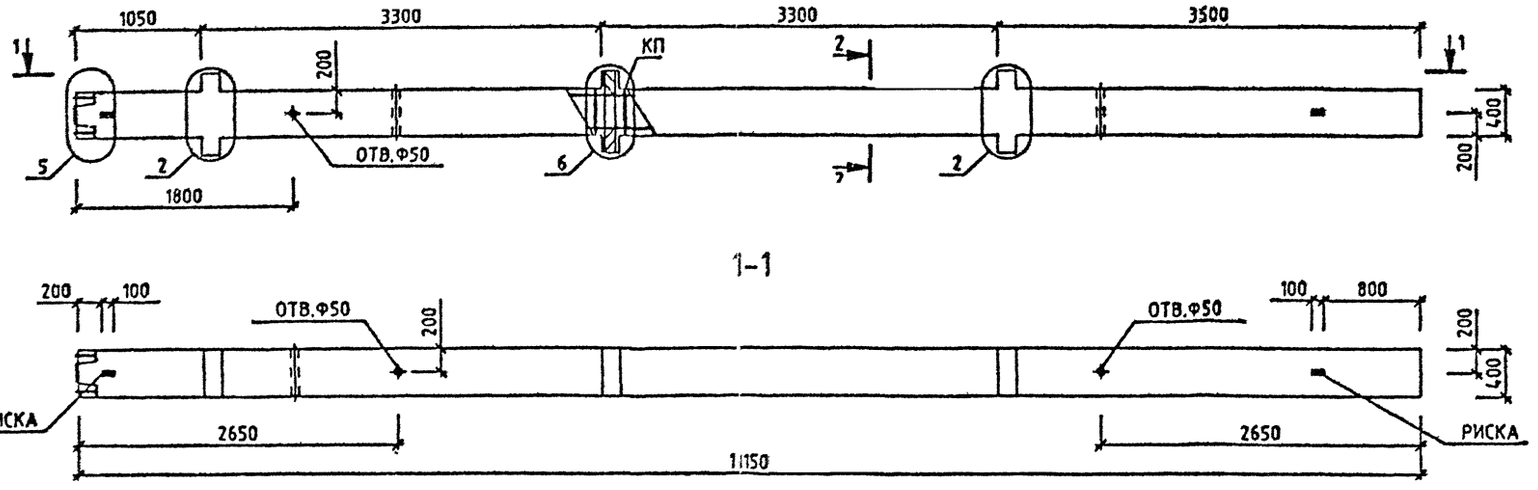

МАРКА КОЛОННЫ	МАССА Т	КЛАСС БЕТОНА	ОБЪЕМ БЕТОНА М3	РАСХОД СТАЛИ, КГ	МАРКА АРМ. ИЗДЕЛИЯ	КОЛ ИТ	ОБОЗНАЧЕНИЕ ДОКУМЕНТА 1.020-1/87.
3КНД 33(30)-1.23	4.6	825	1.84	179.07	КП-190	1	2-2 К110
3КНД 33(30)-1.26	4.6	830	1.84	183.9	КП-191	1	2-2 К110
3КНД 33(30)-1.33	4.6	840	1.84	183.9	КП-191	1	2-2 К110
3КНД 33(30)-2.33	4.6	840	1.84	197.95	КП-192	1	2-2 К110

2-2

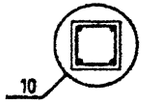

УЗЛЫ СМ. 1.020-1/87.2-1 У
ТЕХНИЧЕСКОЕ ОПИСАНИЕ СМ. 1.020-1/87.2-1 ТО
ВЕДОМОСТЬ РАСХОДА СТАЛИ НА ЭЛЕМЕНТ СМ. 1.020-1/87.2-1 РС

Вх. 32833 л. 85

НАЧ.ОТД	ГОРОХОВ		
Н.КОНТР	СИТНИК		
ГИП	СИТНИК		
ПРОВЕРИЛ	МОЛОДЦОВА		
РАЗРАБ.	ЛУКАШУК		

1.020-1/87. 2-1 К075

КОЛОННА
3КНД 33(30)-1.
ОПАЛУБОЧНЫЙ ЧЕРТЕЖ

СТАДИЯ	ЛИСТ	ЛИСТОВ
Р		1

КиевЗНИИЭП

ФОРМАТ А3

САПР КиевЗНИИЭП
ОПЕРАТОР СИСТЕМЫ ЛУКАШУК
ВЗАМ ИНВ № | ПОДПИСЬ И ДАТА | ИНВ № ПОДЛ

САПР КиевЗНИИЭП
ОПЕРАТОР СИСТЕМЫ ЛУКАШУК
ВЗАМ. ИНВ.№
ПОДПИСЬ И ДАТА
ИНВ.№ ПОДЛ.

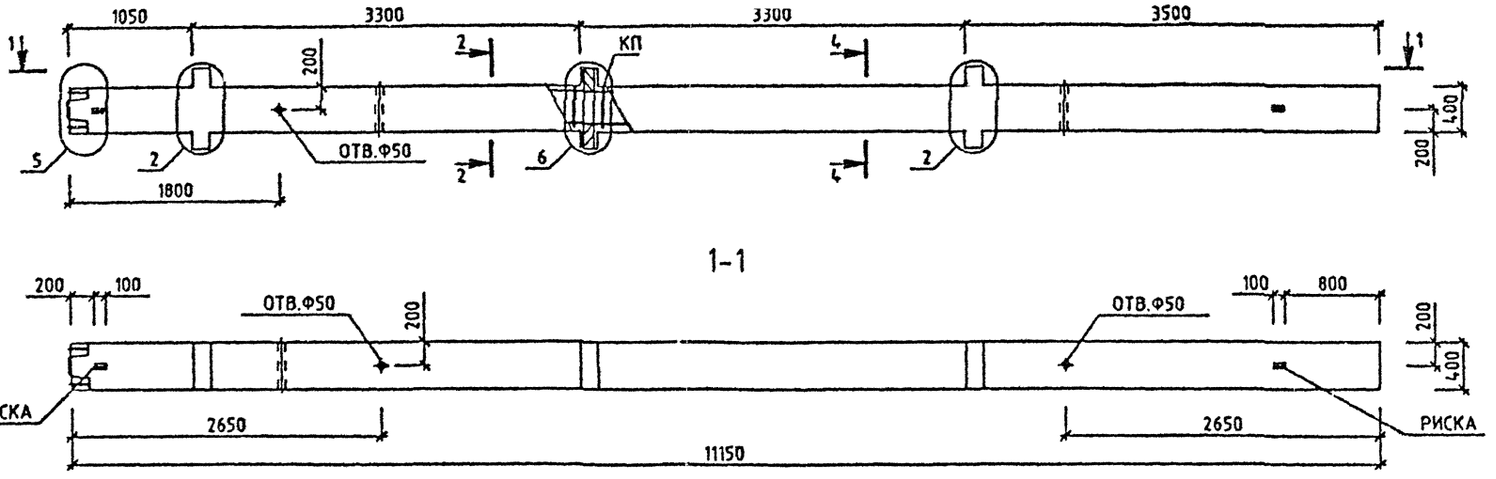

МАРКА КОЛОННЫ	МАССА Т	КЛАСС БЕТОНА	ОБЪЕМ БЕТОНА М3	РАСХОД СТАЛИ, КГ	МАРКА АРМ. ИЗДЕЛИЯ	КОЛ ШТ	ОБОЗНАЧЕНИЕ ДОКУМЕНТА 1.020-1/87.
3КНД 33(30)-1.33/37	4.6	840	1.84	224.25	КП-193	1	2-2 К111
3КНД 33(30)-2.33/40	4.6	840	1.84	280.61	КП-201	1	2-2 К117

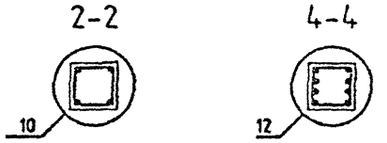

Вх. 32833 л.86

УЗЛЫ СМ. 1.020-1/87.2-1 У
ТЕХНИЧЕСКОЕ ОПИСАНИЕ СМ. 1020-1/87.2-1 ТО
ВЕДОМОСТЬ РАСХОДА СТАЛИ НА ЭЛЕМЕНТ СМ. 1.020-1/87.2-1 РС

НАЧ.ОТД.	ГОРОХОВ		
Н.КОНТР	СИТНИК		
ГИП	СИТНИК		
ПРОВЕРИЛ	МОЛОДЦОВА		
РАЗРАБ.	ЛУКАШУК		

1.020-1/87. 2-1 К076

КОЛОННА
3КНД 33(30)-
ОПАЛУБОЧНЫЙ ЧЕРТЕЖ

СТАДИЯ	ЛИСТ	ЛИСТОВ
Р		1

КиевЗНИИЭП

ФОРМАТ А3

САПР КиевЗНИИЭП
ОПЕРАТОР СИСТЕМЫ ЛУКАШУК
ИНВ.№ ПОДЛ. | ПОДПИСЬ И ДАТА | ВЗАИМ. ИНВ.№

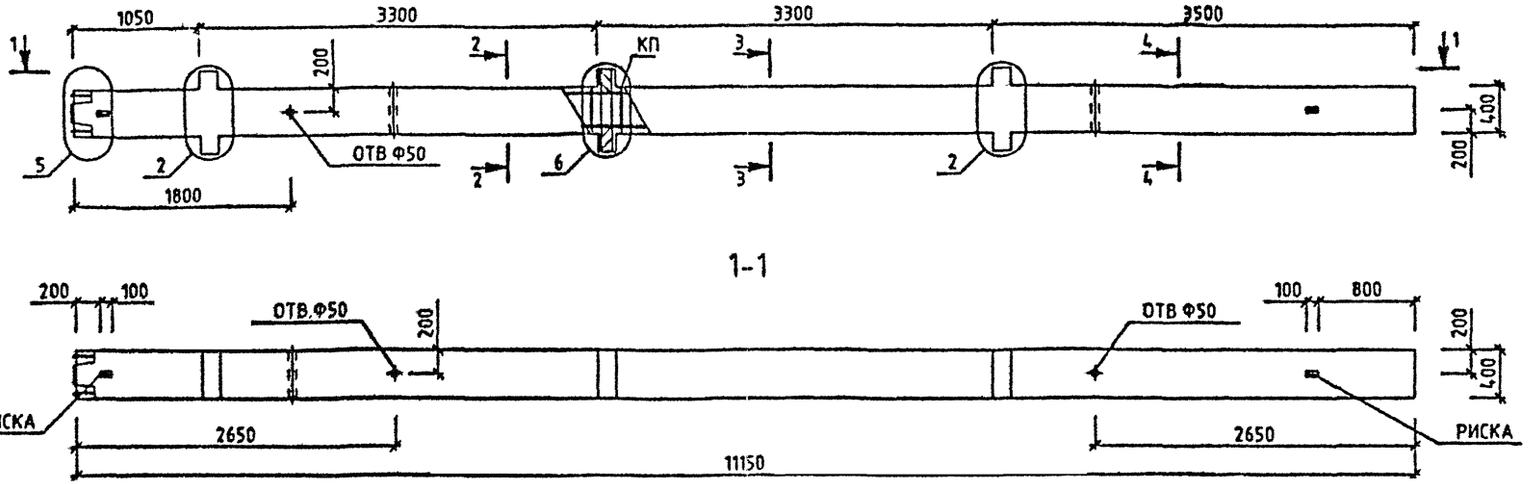

МАРКА КОЛОННЫ	МАССА Т	КЛАСС БЕТОНА	ОБЪЕМ БЕТОНА М3	РАСХОД СТАЛИ, КГ	МАРКА АРМ. ИЗДЕЛИЯ	КОЛ ШТ	ОБОЗНАЧЕНИЕ ДОКУМЕНТА 1.020-1/87.
3КНД 33(30)-1.33/40	4.6	В40	1.84	301.28	КП-194	1	2-2 К112
3КНД 33(30)-1.37/46	4.6	В40	1.84	446.62	КП-196	1	2-2 К113
3КНД 33(30)-1.42/49	4.6	В40	1.84	568.98	КП-197	1	2-2 К114
3КНД 33(30)-1.45/54	4.6	В40	1.84	689.84	КП-198	1	2-2 К115
3КНД 33(30)-2.33/48	4.6	В40	1.84	439.39	КП-195	1	2-2 К112
3КНД 33(30)-2.40/54	4.6	В40	1.84	616.69	КП-202	1	2-2 К118

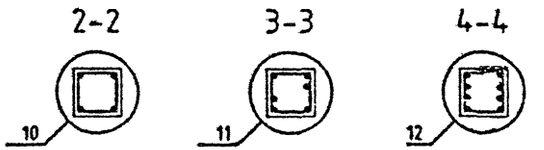

УЗЛЫ СМ. 1.020-1/87.2-1 У
ТЕХНИЧЕСКОЕ ОПИСАНИЕ СМ. 1020-1/87.2-1 ТО
ВЕДОМОСТЬ РАСХОДА СТАЛИ НА ЭЛЕМЕНТ СМ 1020-1/87.2-1 РС

Вх. 32833 л. 87

НАЧ.ОТД	ГОРОХОВ		
Н.КОНТР	СИТНИК		
ГИП	СИТНИК		
ПРОВЕРИЛ	МОЛОДЦОВА		
РАЗРАБ.	ЛУКАШУК		

1.020-1/87. 2-1 К077

КОЛОННА
3КНД 33(30)-
ОПАЛУБОЧНЫЙ ЧЕРТЕЖ

СТАДИЯ	ЛИСТ	ЛИСТОВ
Р		1

КиевЗНИИЭП

ФОРМАТ А3

САПР КиевЗНИИЭП
ОПЕРАТОР СИСТЕМЫ ЛУКАШУК
ПОДПИСЬ И ДАТА
ВЗАМ. ИНВ.№
ИНВ.№ ПОДЛ.

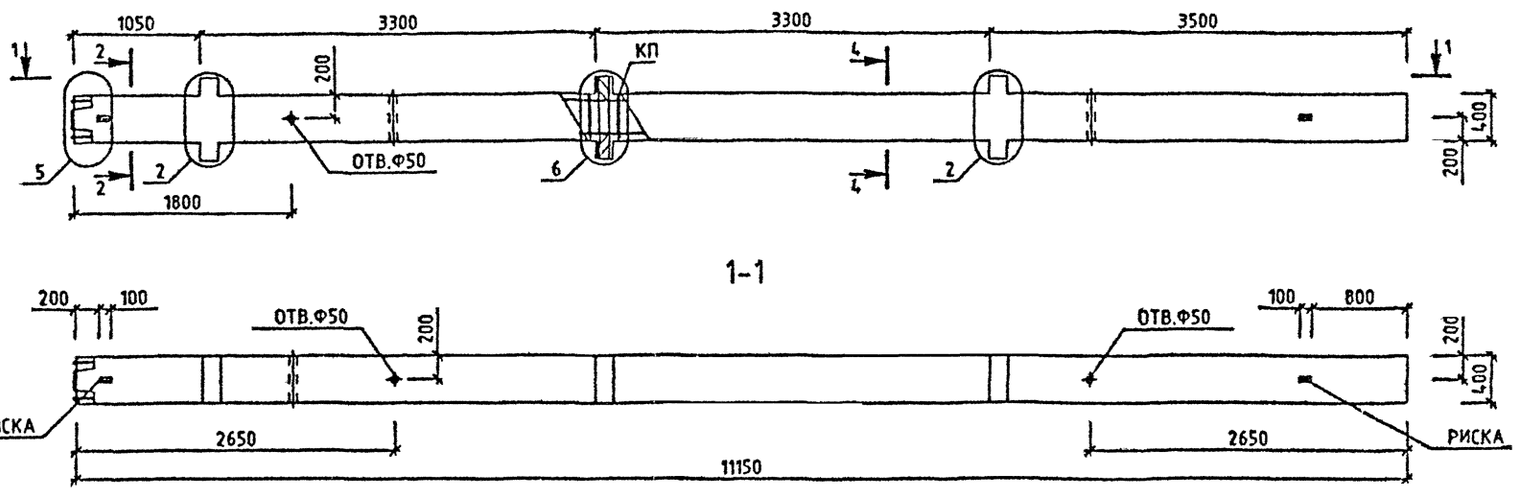

МАРКА КОЛОННЫ	МАССА Т	КЛАСС БЕТОНА	ОБЪЕМ БЕТОНА М3	РАСХОД СТАЛИ, КГ	МАРКА АРМ. ИЗДЕЛИЯ	КОЛ ШТ	ОБОЗНАЧЕНИЕ ДОКУМЕНТА 1.020-1/87.
3КНД 33(30)-1.59	4.6	В40	1.84	966.7	КП-199	1	2-2 К116
3КНД 33(30)-2.59	4.6	В40	1.84	980.75	КП-200	1	2-2 К116

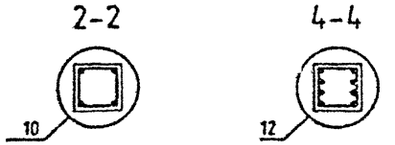

УЗЛЫ СМ. 1.020-1/87.2-1 У
ТЕХНИЧЕСКОЕ ОПИСАНИЕ СМ. 1.020-1/87.2-1 ТО
ВЕДОМОСТЬ РАСХОДА СТАЛИ НА ЭЛЕМЕНТ СМ. 1.020-1/87.2-1 РС

Вх. 38833 г.88

НАЧ.ОТД.	ГОРОХОВ		
Н.КОНТР.	СИТНИК		
ГИП	СИТНИК		
ПРОВЕРИЛ	МОЛОДЦОВА		
РАЗРАБ.	ЛУКАШУК		

1.020-1/87. 2-1 КД78

КОЛОННА 3КНД 33(30)- ОПАЛУБОЧНЫЙ ЧЕРТЕЖ

СТАДИЯ	ЛИСТ	ЛИСТОВ
Р		1

КиевЗНИИЭП

ФОРМАТ А3

САПР КиевЗНИИЭП
ОПЕРАТОР СИСТЕМЫ ЛУКАШУК
ВЗАМ ИНВ № | ПОДПИСЬ И ДАТА | ИНВ № ПОДЛ

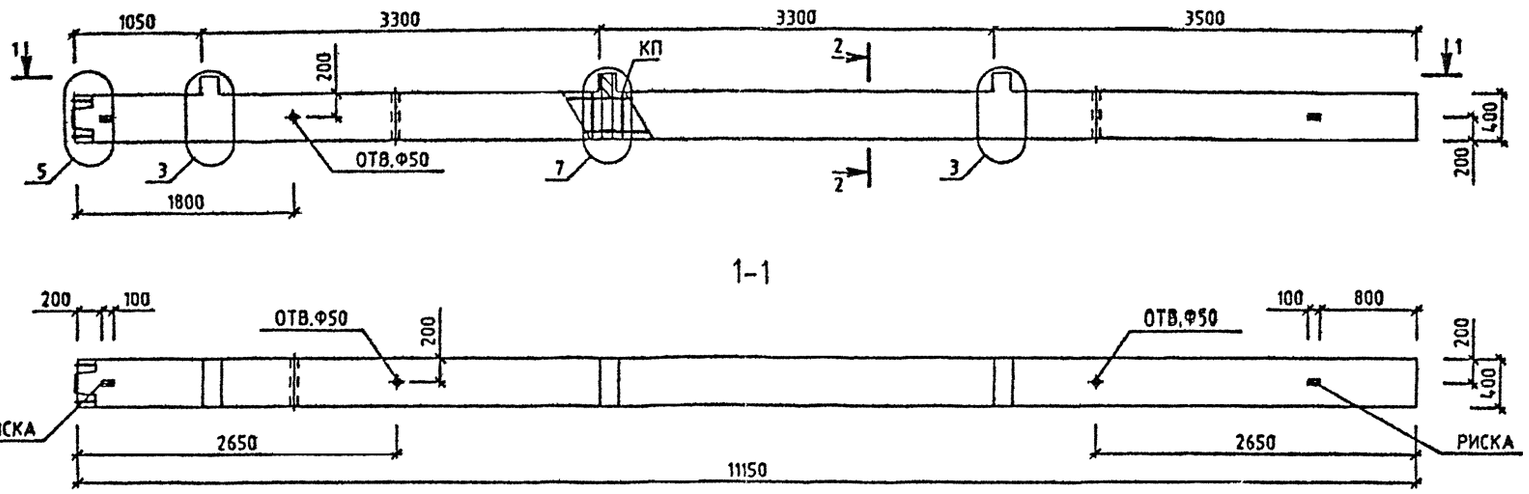

МАРКА КОЛОННЫ	МАССА Т	КЛАСС БЕТОНА	ОБЪЕМ БЕТОНА М3	РАСХОД СТАЛИ, КГ	МАРКА АРМ. ИЗДЕЛИЯ	КОЛ ШТ	ОБОЗНАЧЕНИЕ ДОКУМЕНТА 1.020-1/87.
3КНО 33(30)-1.23	4.53	В25	1.81	161.83	КП-203	1	2-2 К119
3КНО 33(30)-1.26	4.53	В30	1.81	166.67	КП-204	1	2-2 К119
3КНО 33(30)-1.33	4.53	В40	1.81	166.67	КП-204	1	2-2 К119
3КНО 33(30)-2.26	4.53	В30	1.81	177.46	КП-205	1	2-2 К119
3КНО 33(30)-2.33	4.53	В40	1.81	177.48	КП-205	1	2-2 К119

УЗЛЫ СМ. 1.020-1/87.2-1 У
ТЕХНИЧЕСКОЕ ОПИСАНИЕ СМ. 1.020-1/87.2-1 ТО
ВЕДОМОСТЬ РАСХОДА СТАЛИ НА ЭЛЕМЕНТ СМ. 1.020-1/87.2-1 РС

Вх. 32833 л.89

НАЧОТД.	ГОРОХОВ		
Н.КОНТР.	СИТНИК		
ГИП	СИТНИК		
ПРОВЕРИЛ	МОЛОДЦОВА		
РАЗРАБ.	ЛУКАШУК		

1.020-1/87. 2-1 К079

КОЛОННА
ЗКНО 33(30)-
ОПАЛУБОЧНЫЙ ЧЕРТЕЖ

СТАДИЯ	ЛИСТ	ЛИСТОВ
Р		1

КиевЗНИИЭП

ФОРМАТ А3

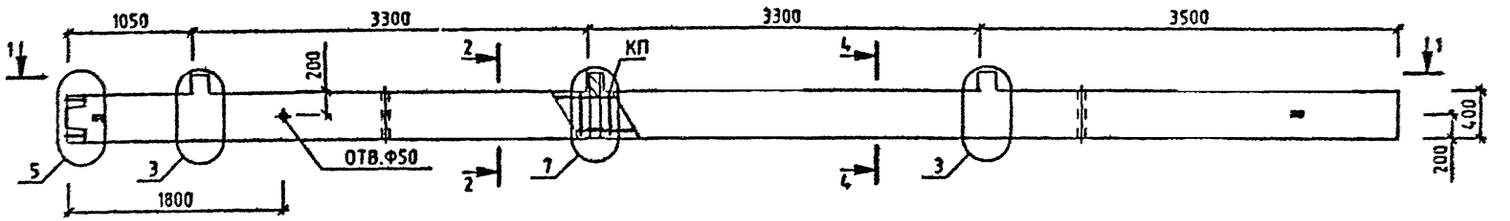

1-1

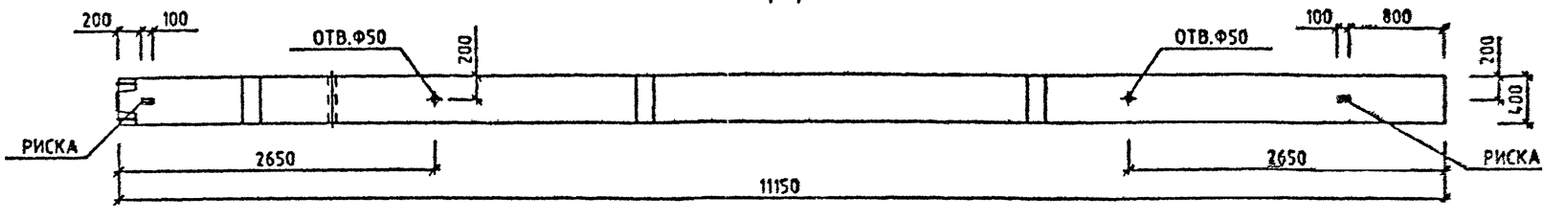

МАРКА КОЛОННЫ	МАССА Т	КЛАСС БЕТОНА	ОБЪЕМ БЕТОНА М3	РАСХОД СТАЛИ, КГ	МАРКА АРМ. ИЗДЕЛИЯ	КОЛ ШТ	ОБОЗНАЧЕНИЕ ДОКУМЕНТА 1.020-1/87.
3КНО 33(30)-1.33/35	4.53	В40	1.81	192.49	КП-206	1	2-2 К120
3КНО 33(30)-1.34/38	4.53	В40	1.81	238.56	КП-207	1	2-2 К120
3КНО 33(30)-1.42/44	4.53	В40	1.81	466.59	КП-209	1	2-2 К122
3КНО 33(30)-2.34/39	4.53	В40	1.81	267.16	КП-210	1	2-2 К123

2-2

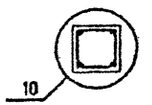

4-4

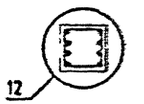

УЗЛЫ СМ. 1020-1/87.2-1 У
ТЕХНИЧЕСКОЕ ОПИСАНИЕ СМ. 1.020-1/87 2-1 ТО
ВЕДОМОСТЬ РАСХОДА СТАЛИ НА ЭЛЕМЕНТ СМ. 1.020-1/87.2-1 РС

Вх. 32833 л. 90

НАЧ.ОТД.	ГОРОХОВ		
Н.КОНТР.	СИТНИК		
ГИП	СИТНИК		
ПРОВЕРИЛ	МОЛОДЦОВА		
РАЗРАБ.	ЛУКАШУК		

1.020-1/87. 2-1 К080

КОЛОННА 3КНО 33(30)- ОПАЛУБОЧНЫЙ ЧЕРТЕЖ

СТАДИЯ	ЛИСТ	ЛИСТОВ
Р		1

КиевЗНИИЭП

ФОРМАТ А3

САПР КиевЗНИИЭП
ОПЕРАТОР СИСТЕМЫ ЛУКАШУК
ИНВ № ПОДЛ | ПОДПИСЬ И ДАТА | ВЗАМ. ИНВ №

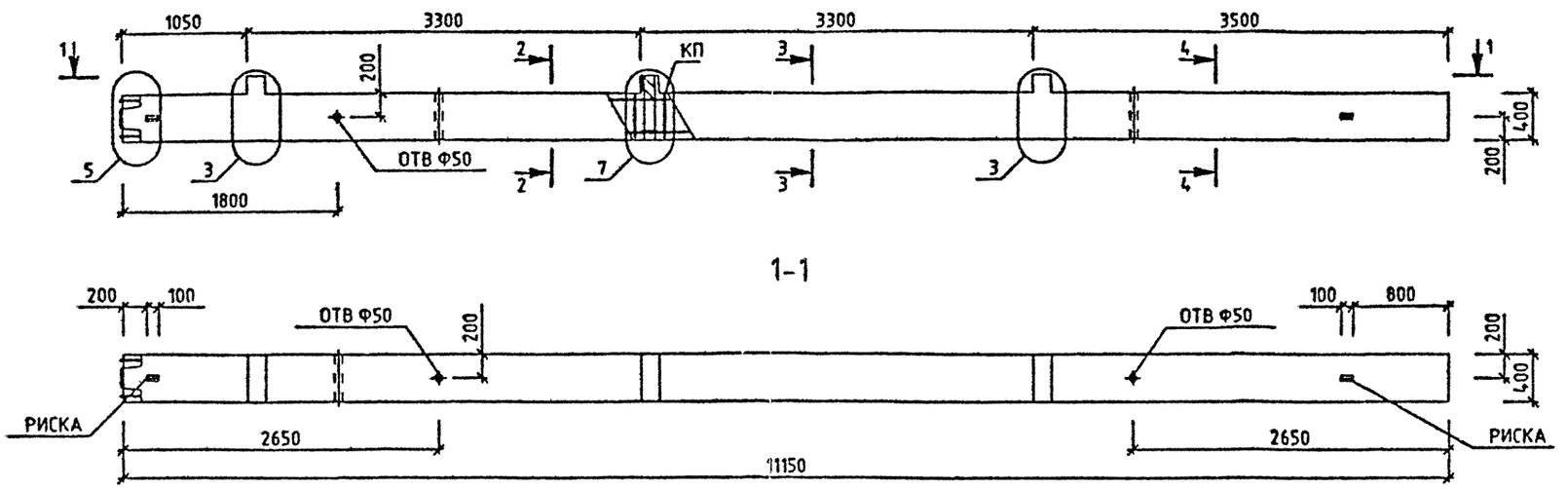

МАРКА КОЛОННЫ	МАССА Т	КЛАСС БЕТОНА	ОБЪЕМ БЕТОНА М3	РАСХОД СТАЛИ, КГ	МАРКА АРМ. ИЗДЕЛИЯ	КОЛ ШТ	ОБОЗНАЧЕНИЕ ДОКУМЕНТА 1.020-1/87.
3КНО 33(30)-1.35/41	4.53	В40	1.81	326.42	КП-208	1	2-2 К121
3КНО 33(30)-2.34/44	4.53	В40	1.81	351.89	КП-211	1	2-2 К124
3КНО 33(30)-2.40/49	4.53	В40	1.81	506.11	КП-212	1	2-2 К125

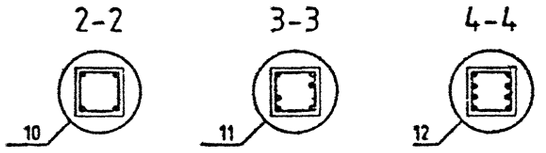

УЗЛЫ СМ 1020-1/87 2-1 У
ТЕХНИЧЕСКОЕ ОПИСАНИЕ СМ 1020-1/87 2-1 ТО
ВЕДОМОСТЬ РАСХОДА СТАЛИ НА ЭЛЕМЕНТ СМ 1020-1/87 2-1 РС

Вх·32833 л. 91

НАЧОТД	ГОРОХОВ		1.020-1/87. 2-1 К081
НКОНТР	СИТНИК		
ГИП	СИТНИК		КОЛОННА 3КНО 33(30)- ОПАЛУБОЧНЫЙ ЧЕРТЕЖ
ПРОВЕРИЛ	КОЛОДЦОВА		СТАДИЯ: Р; ЛИСТ: ; ЛИСТОВ: 1
РАЗРАБ.	ЛУКАШУК		КиевЗНИИЭП

ФОРМАТ А3

САПР КиевЗНИИЭП
ОПЕРАТОР СИСТЕМЫ ЛУКАШУК
ИНВ.№ ПОДЛ | ПОДПИСЬ И ДАТА | ВЗАМ. ИНВ.№

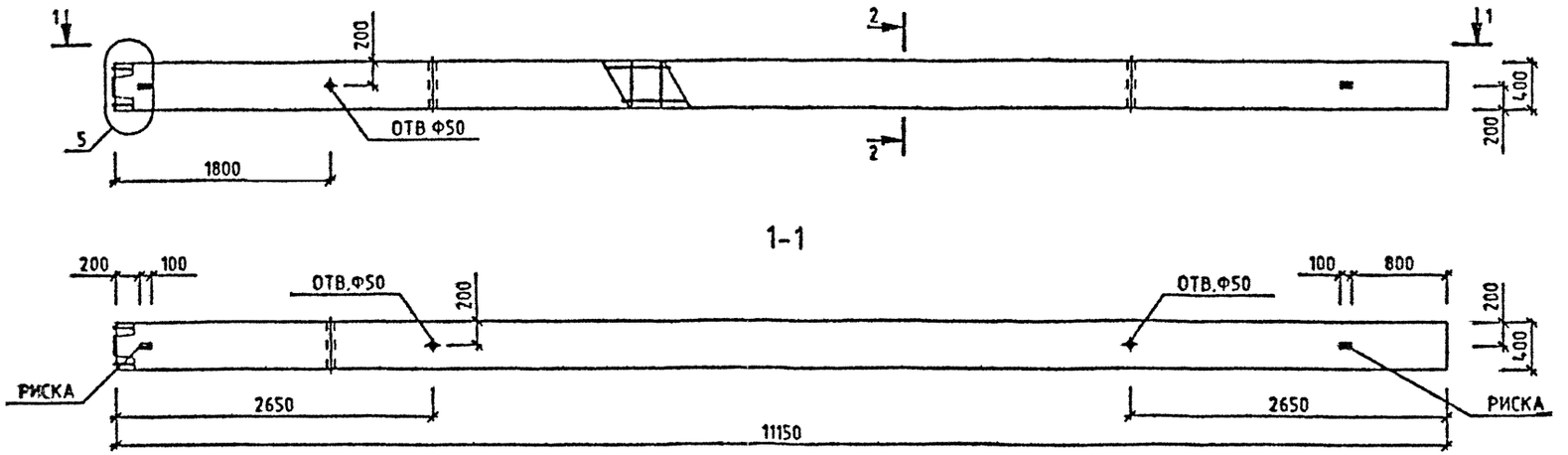

МАРКА КОЛОННЫ	МАССА Т	КЛАСС БЕТОНА	ОБЪЕМ БЕТОНА М3	РАСХОД СТАЛИ, КГ	МАРКА АРМ. ИЗДЕЛИЯ	КОЛ ШТ	ОБОЗНАЧЕНИЕ ДОКУМЕНТА 1.020-1/87.
3КН 33(30)-23	4.45	В25	1.78	133.77	КП-213	1	2-2 К126
3КН 33(30)-26	4.45	В30	1.78	138.6	КП-214	1	2-2 К126
3КН 33(30)-33	4.45	В40	1.78	138.6	КП-214	1	2-2 К126

2-2

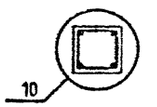

УЗЛЫ СМ. 1.020-1/87.2-1 У
ТЕХНИЧЕСКОЕ ОПИСАНИЕ СМ. 1.020-1/87.2-1 ТО
ВЕДОМОСТЬ РАСХОДА СТАЛИ НА ЭЛЕМЕНТ СМ. 1.020-1/87.2-1 РС

Вх. 32833 л. 92

НАЧОТД	ГОРОХОВ		
НКОНТР	СИТНИК		
ГИП	СИТНИК		
ПРОВЕРИЛ	МОЛОДЦОВА		
РАЗРАБ.	ЛУКАШУК		

1.020-1/87. 2-1 К082

КОЛОННА
3КН 33(30)-
ОПАЛУБОЧНЫЙ ЧЕРТЕЖ

СТАДИЯ	ЛИСТ	ЛИСТОВ
Р		1

КиевЗНИИЭП

ФОРМАТ А3

САПР КиевЗНИИЭП
ОПЕРАТОР СИСТЕМЫ ЛУКАШУК
ВЗАМ ИНВ №
ПОДПИСЬ И ДАТА
ИНВ № ПОДЛ

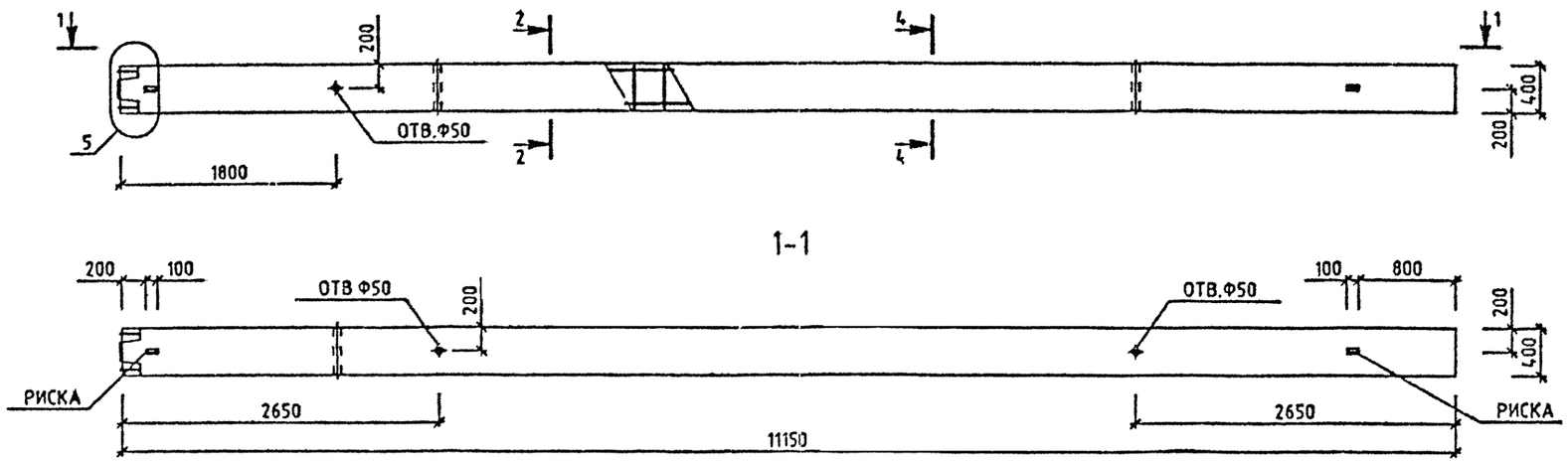

МАРКА КОЛОННЫ	МАССА Т	КЛАСС БЕТОНА	ОБЪЕМ БЕТОНА М3	РАСХОД СТАЛИ, КГ	МАРКА АРМ. ИЗДЕЛИЯ	КОЛ ШТ	ОБОЗНАЧЕНИЕ ДОКУМЕНТА 1.020-1/87.
3КН 33(30)-33/35	4.45	В40	1.78	164.43	КП-215	1	2-2 К127
3КН 33(30)-34/38	4.45	В40	1.78	210.5	КП-216	1	2-2 К127
3КН 33(30)-34/39	4.45	В40	1.78	228.3	КП-217	1	2-2 К128
3КН 33(30)-42/44	4.45	В40	1.78	438.53	КП-220	1	2-2 К131

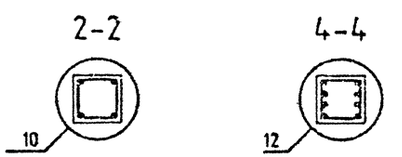

УЗЛЫ СМ. 1.020-1/87 2-1 У
ТЕХНИЧЕСКОЕ ОПИСАНИЕ СМ. 1.020-1/87 2-1 ТО
ВЕДОМОСТЬ РАСХОДА СТАЛИ НА ЭЛЕМЕНТ СМ 1.020-1/87.2-1 РС

Вх. 32833 л. 93

НАЧ.ОТД	ГОРОХОВ		
Н.КОНТР	СИТНИК		
ГИП	СИТНИК		
ПРОВЕРИЛ	МОЛОДЦОВА		
РАЗРАБ.	ЛУКАШУК		

1.020-1/87. 2-1 К083

КОЛОННА
3КН 33(30)-
ОПАЛУБОЧНЫЙ ЧЕРТЕЖ

СТАДИЯ	ЛИСТ	ЛИСТОВ
Р		1

КиевЗНИИЭП

ФОРМАТ А3

САПР КиевЗНИИЭП
ОПЕРАТОР СИСТЕМЫ ЛУКАШУК
ПОДПИСЬ И ДАТА
ВЗАМ. ИНВ №
ИНВ № ПОДЛ.

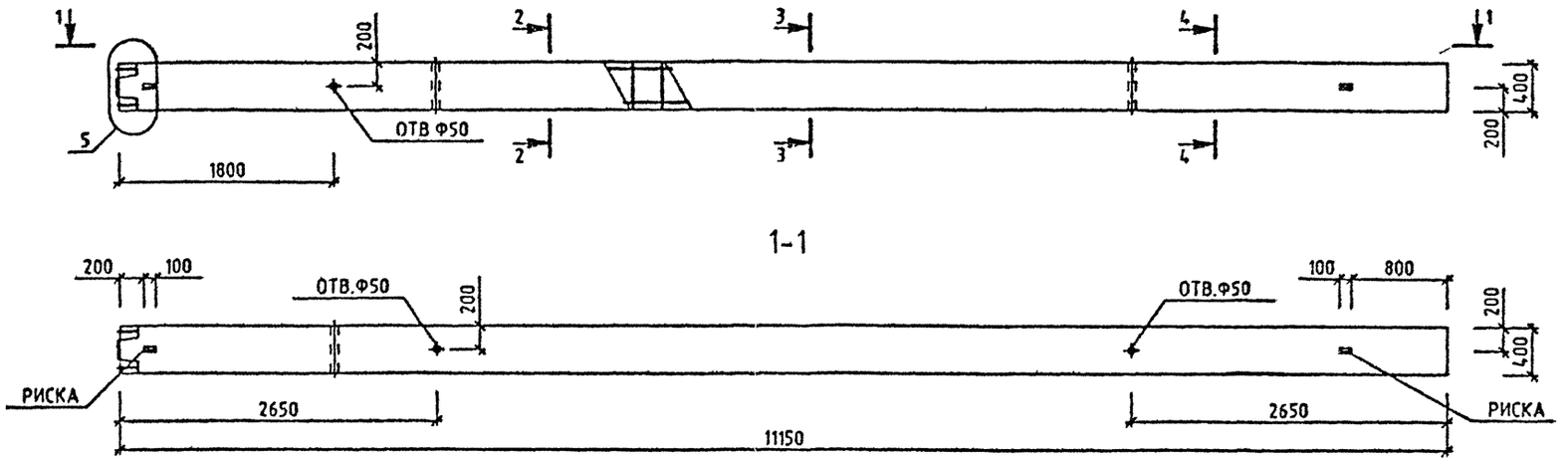

МАРКА КОЛОННЫ	МАССА Т	КЛАСС БЕТОНА	ОБЪЕМ БЕТОНА М3	РАСХОД СТАЛИ, КГ	МАРКА АРМ. ИЗДЕЛИЯ	КОЛ ШТ	ОБОЗНАЧЕНИЕ ДОКУМЕНТА 1.020-1/87.
3КН 33(30)-35/41	4.45	В40	1.78	298.35	КП-218	1	2-2 К129
3КН 33(30)-34/44	4.45	В40	1.78	313.03	КП-219	1	2-2 К130
3КН 33(30)-40/49	4.45	В40	1.78	467.25	КП-221	1	2-2 К132

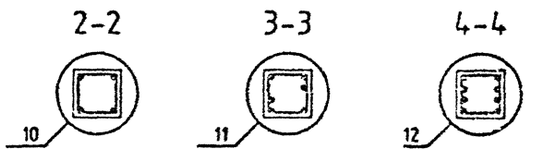

УЗЛЫ СМ. 1020-1/87.2-1 У
ТЕХНИЧЕСКОЕ ОПИСАНИЕ СМ. 1.020-1/87 2-1 ТО
ВЕДОМОСТЬ РАСХОДА СТАЛИ НА ЭЛЕМЕНТ СМ. 1020-1/87.2-1 РС

Вх. 32833 л. 94

			1.020-1/87. 2-1 К084
НАЧ ОТД	ГОРОХОВ		КОЛОННА 3КН 33(30)- ОПАЛУБОЧНЫЙ ЧЕРТЕЖ
Н КОНТР	СИТНИК		
ГИП	СИТНИК		
ПРОВЕРИЛ	МОЛОДЦОВА		
РАЗРАБ.	ЛУКАШУК		

СТАДИЯ	ЛИСТ	ЛИСТОВ
Р		1

КиевЗНИИЭП

ФОРМАТ А3

САПР КиевЗНИИЭП
ОПЕРАТОР СИСТЕМЫ ЛУКАШУК
ВЗАМ. ИНВ.№
ПОДПИСЬ И ДАТА
ИНВ.№ ПОДЛ.

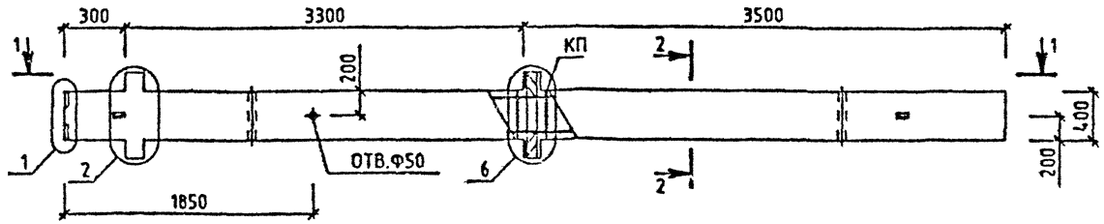

1-1

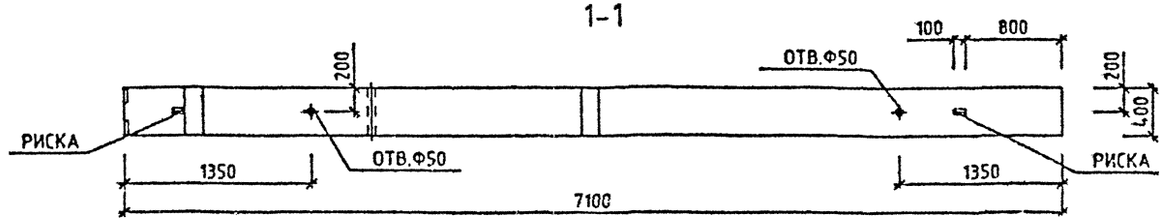

МАРКА КОЛОННЫ	МАССА Т	КЛАСС БЕТОНА	ОБЪЕМ БЕТОНА М3	РАСХОД СТАЛИ, КГ	МАРКА АРМ. ИЗДЕЛИЯ	КОЛ ШТ	ОБОЗНАЧЕНИЕ ДОКУМЕНТА 1.020-1/87.
2КБД 33(30)-1.23	2.95	В25	1.18	114.25	КП-222	1	2-2 К133
2КБД 33(30)-2.23	2.95	В25	1.18	123.62	КП-223	1	2-2 К133

2-2

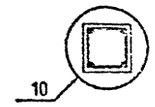

УЗЛЫ СМ. 1.020-1/87.2-1 У
ТЕХНИЧЕСКОЕ ОПИСАНИЕ СМ. 1.020-1/87.2-1 ТО
ВЕДОМОСТЬ РАСХОДА СТАЛИ НА ЭЛЕМЕНТ СМ. 1.020-1/87.2-1 РС

Вх. 32833 л. 95

НАЧ.ОТД	ГОРОХОВ		
Н.КОНТР.	СИТНИК		
ГИП	СИТНИК		
ПРОВЕРИЛ	МОЛОДЦОВА		
РАЗРАБ.	ЛУКАШУК		

1.020-1/87. 2-1 К085

КОЛОННА
2КБД 33(30)-
ОПАЛУБОЧНЫЙ ЧЕРТЕЖ

СТАДИЯ	ЛИСТ	ЛИСТОВ
Р		1

КиевЗНИИЭП

ФОРМАТ А3

САПР КиевЗНИИЭП
ОПЕРАТОР СИСТЕМЫ ЛУКАШУК
ИНВ № ПОДЛ | ПОДПИСЬ И ДАТА | ВЗАМ. ИНВ №

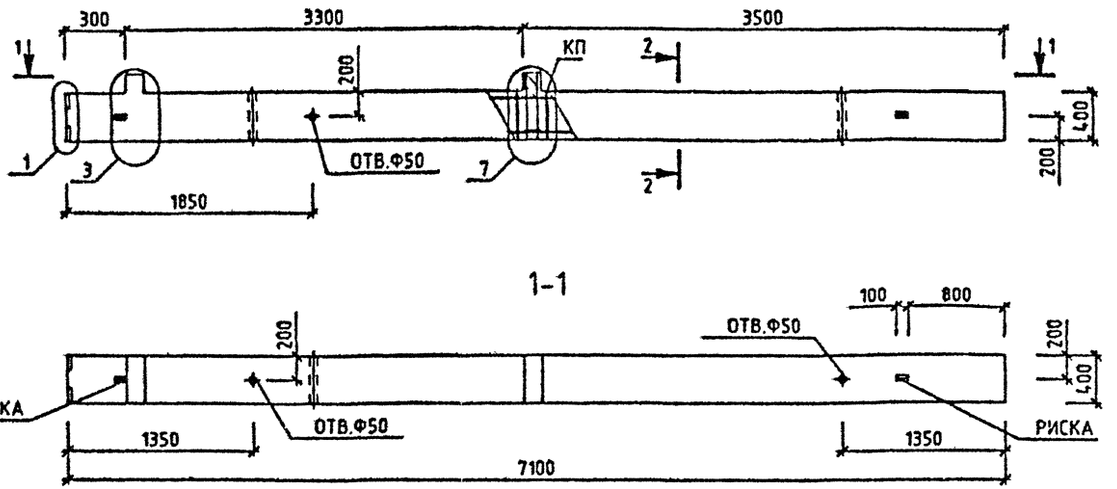

МАРКА КОЛОННЫ	МАССА Т	КЛАСС БЕТОНА	ОБЪЕМ БЕТОНА М3	РАСХОД СТАЛИ, КГ	МАРКА АРМ. ИЗДЕЛИЯ	КОЛ ШТ	ОБОЗНАЧЕНИЕ ДОКУМЕНТА 1.020-1/87.
2КБО 33(30)-1.23	2.9	В25	1.16	102.76	КП-224	1	2-2 К134
2КБО 33(30)-2.23	2.9	В25	1.16	109.96	КП-225	1	2-2 К134

2-2

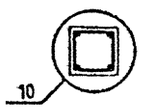

УЗЛЫ СМ. 1.020-1/87.2-1 У
ТЕХНИЧЕСКОЕ ОПИСАНИЕ СМ. 1.020-1/87.2-1 ТО
ВЕДОМОСТЬ РАСХОДА СТАЛИ НА ЭЛЕМЕНТ СМ. 1.020-1/87.2-1 РС

Вх. 32833 л. 96

			1.020-1/87. 2-1 К086
НАЧ.ОТД.	ГОРОХОВ		КОЛОННА 2КБО 33(30)- ОПАЛУБОЧНЫЙ ЧЕРТЕЖ
Н.КОНТР	СИТНИК		
ГИП	СИТНИК		
ПРОВЕРИЛ	МОЛОДЦОВА		
РАЗРАБ.	ЛУКАШУК		

СТАДИЯ	ЛИСТ	ЛИСТОВ
Р		1

КиевЗНИИЭП

ФОРМАТ А3

САПР КиевЗНИИЭП
ОПЕРАТОР СИСТЕМЫ ЛУКАШУК
ПОДПИСЬ И ДАТА
ИНВ.№ ПОДЛ.

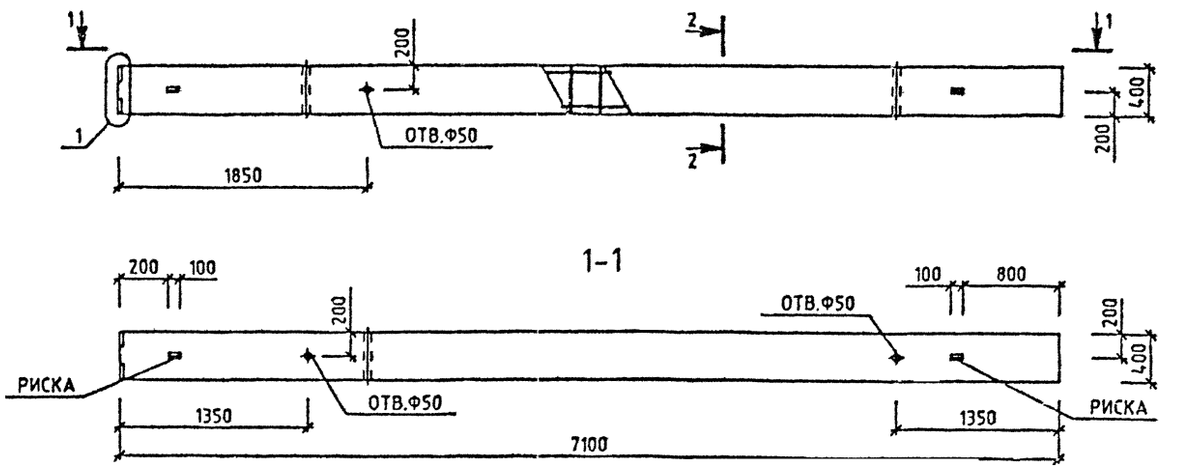

МАРКА КОЛОННЫ	МАССА Т	КЛАСС БЕТОНА	ОБЪЕМ БЕТОНА М3	РАСХОД СТАЛИ, КГ	МАРКА АРМ. ИЗДЕЛИЯ	КОЛ ШТ	ОБОЗНАЧЕНИЕ ДОКУМЕНТА 1.020-1/87.
2КБ 33(30)-23	2.85	В25	1.14	84.05	КП-226	1	2-2 К135

2-2

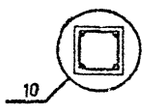

УЗЛЫ СМ. 1.020-1/87.2-1 У
ТЕХНИЧЕСКОЕ ОПИСАНИЕ СМ. 1.020-1/87.2-1 ТО
ВЕДОМОСТЬ РАСХОДА СТАЛИ НА ЭЛЕМЕНТ СМ. 1.020-1/87.2-1 РС

Вх. 32833 л. 97

НАЧОТД.	ГОРОХОВ		
НКОНТР	СИТНИК		
ГИП	СИТНИК		
ПРОВЕРИЛ	МОЛОДЦОВА		
РАЗРАБ.	ЛУКАШУК		

1.020-1/87. 2-1 К007

КОЛОННА
2КБ 33(30)-23
ОПАЛУБОЧНЫЙ ЧЕРТЕЖ

СТАДИЯ	ЛИСТ	ЛИСТОВ
Р		1

КиевЗНИИЭП

ФОРМАТ А3

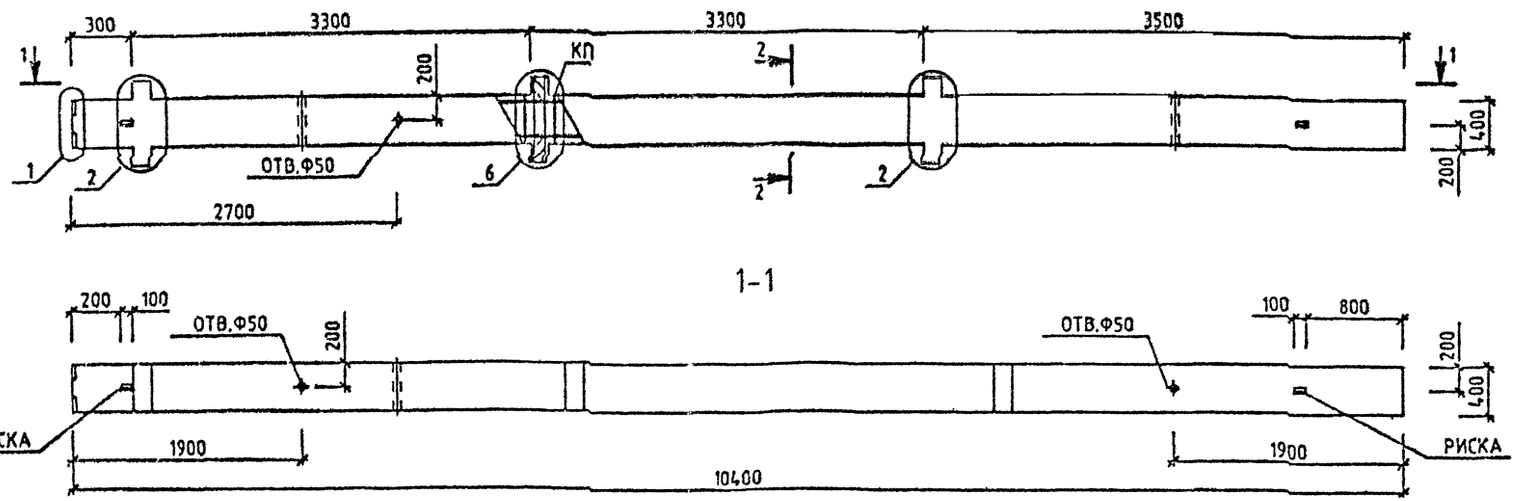

МАРКА КОЛОННЫ	МАССА Т	КЛАСС БЕТОНА	ОБЪЕМ БЕТОНА М3	РАСХОД СТАЛИ. КГ	МАРКА АРМ. ИЗДЕЛИЯ	КОЛ ШТ	ОБОЗНАЧЕНИЕ ДОКУМЕНТА 1.020-1/87.
3КБД 33(30)-1.23	4.33	В25	1.73	166.39	КП-227	1	2-2 К136
3КБД 33(30)-2.26	4.33	В30	1.73	180.45	КП-228	1	2-2 К136

2-2

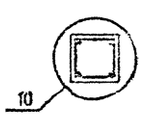

УЗЛЫ СМ. 1.020-1/87.2-1 У
ТЕХНИЧЕСКОЕ ОПИСАНИЕ СМ. 1.020-1/87.2-1 ТО
ВЕДОМОСТЬ РАСХОДА СТАЛИ НА ЭЛЕМЕНТ СМ. 1.020-1/87.2-1 РС

Вх. 32833 л. 98

			1.020-1/87. 2-1 К088
НАЧ.ОТД.	ГОРОХОВ		КОЛОННА 3КБД 33(30)- ОПАЛУБОЧНЫЙ ЧЕРТЕЖ
Н.КОНТР	СИТНИК		
ГИП	СИТНИК		
ПРОВЕРИЛ	НОЛОДЦОВА		
РАЗРАБ.	ЛУКАШУК		

СТАДИЯ	ЛИСТ	ЛИСТОВ
Р		1

КиевЗНИИЭП

ФОРМАТ А3

САПР КиевЗНИИЭП
ОПЕРАТОР СИСТЕМЫ ЛУКАШУК
ИНВ.№ ПОДЛ. | ДАТА | ВЗАМ. ИНВ.№

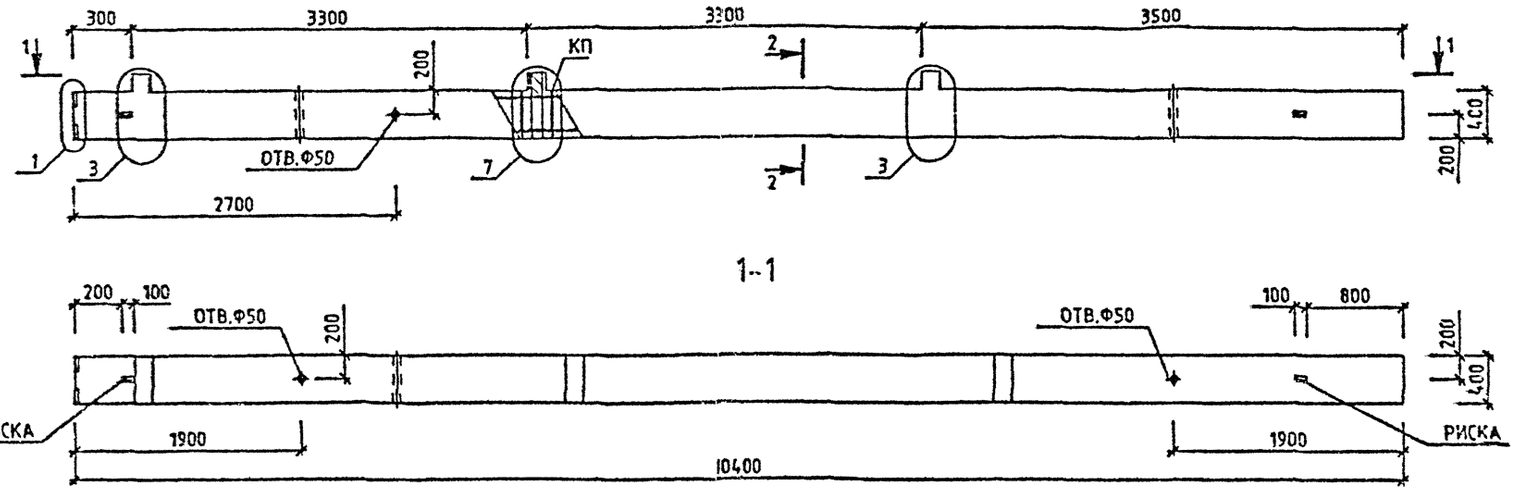

МАРКА КОЛОННЫ	МАССА Т	КЛАСС БЕТОНА	ОБЪЕМ БЕТОНА М3	РАСХОД СТАЛИ, КГ	МАРКА АРМ. ИЗДЕЛИЯ	КОЛ ШТ	ОБОЗНАЧЕНИЕ ДОКУМЕНТА 1.020-1/87.
3КБО 33(30)-1.23	4.25	В25	1.7	149.16	КП-229	1	2-2 К137
3КБО 33(30)-2.23	4.25	В25	1.7	159.96	КП-230	1	2-2 К137

2-2

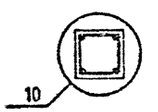

УЗЛЫ СМ. 1.020-1/87.2-1 У
ТЕХНИЧЕСКОЕ ОПИСАНИЕ СМ. 1.020-1/87.2-1 ТО
ВЕДОМОСТЬ РАСХОДА СТАЛИ НА ЭЛЕМЕНТ СМ. 1.020-1/87.2-1 РС

Вх. 32833 л. 99

НАЧОТД	ГОРОХОВ		1.020-1/87. 2-1 К089
НКОНТР	СИТНИК		
ГИП	СИТНИК		КОЛОННА 3КБО 33(30)- ОПАЛУБОЧНЫЙ ЧЕРТЕЖ
ПРОВЕРИЛ	НОЛОЛЦОВА		СТАДИЯ: Р; ЛИСТ: 1; ЛИСТОВ: 1
РАЗРАБ	ЛУКАШУК		КиевЗНИИЭП

ФОРМАТ А3

САПР КиевЗНИИЭП
ОПЕРАТОР СИСТЕМЫ ЛУКАШУК
ИНВ.№ ПОДЛ. | ПОДПИСЬ И ДАТА | ВЗАМ.ИНВ.№

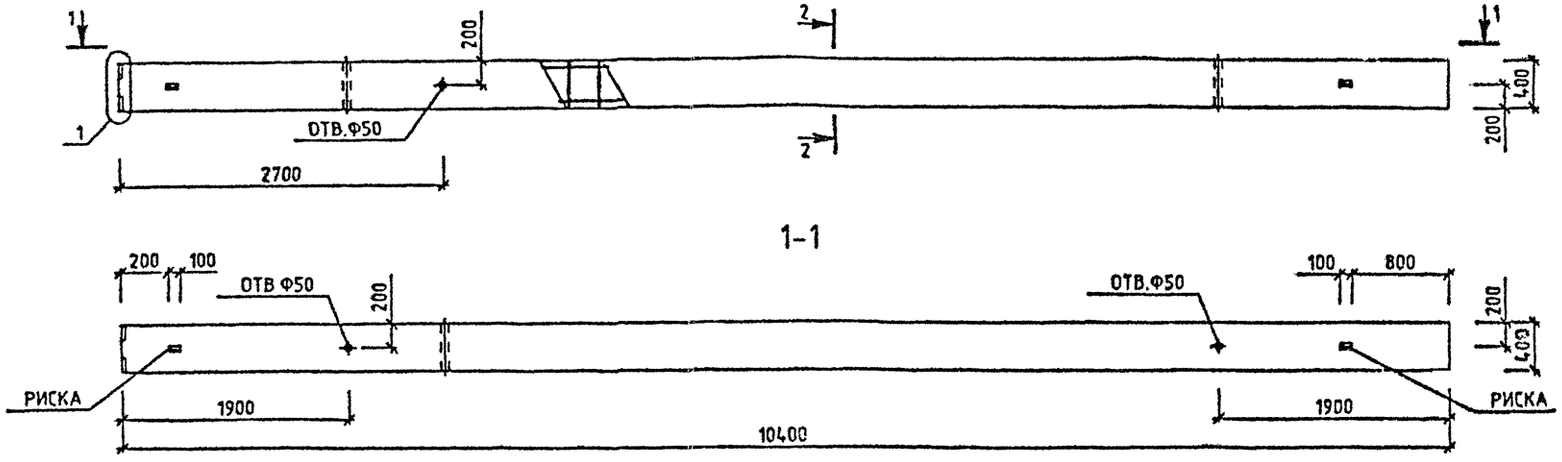

МАРКА КОЛОННЫ	МАССА Т	КЛАСС БЕТОНА	ОБЪЕМ БЕТОНА М3	РАСХОД СТАЛИ. КГ	МАРКА АРМ. ИЗДЕЛИЯ	КОЛ ШТ	ОБОЗНАЧЕНИЕ ДОКУМЕНТА 1.020-1/87.
3КБ 33(30)-23	4.17	В25	1.67	121.1	КП-231	1	2-2 К130
3КБ 33(30)-24	4.17	В30	1.67	121.1	КП-231	1	2-2 К130

2-2

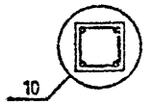

УЗЛЫ СМ. 1.020-1/87.2-1 У
ТЕХНИЧЕСКОЕ ОПИСАНИЕ СМ. 1.020-1/87.2-1 ТО
ВЕДОМОСТЬ РАСХОДА СТАЛИ НА ЭЛЕМЕНТ СМ. 1.020-1/87.2-1 РС

Вх. 32833 л.100

НАЧ.ОТД	ГОРОХОВ		
Н.КОНТР	СИТНИК		
ГИП	СИТНИК		
ПРОВЕРИЛ	МОЛОДЦОВА		
РАЗРАБ.	ЛУКАШУК		

1.020-1/87. 2-1 К090

КОЛОННА
3КБ 33(30)-
ОПАЛУБОЧНЫЙ ЧЕРТЕЖ

СТАДИЯ	ЛИСТ	ЛИСТОВ
Р		1

КиевЗНИИЭП

ФОРМАТ А3

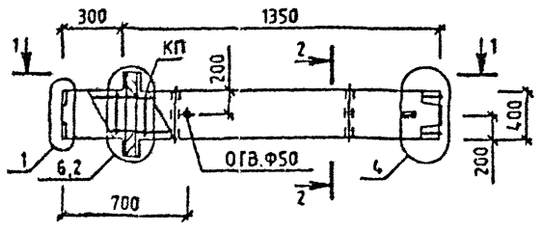

1-1

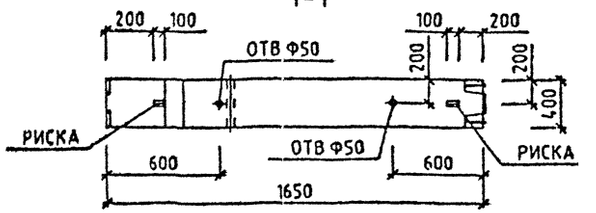

МАРКА КОЛОННЫ	МАССА Т	КЛАСС БЕТОНА	ОБЪЕМ БЕТОНА М3	РАСХОД СТАЛИ, КГ	МАРКА АРМ. ИЗДЕЛИЯ	КОЛ ШТ	ОБОЗНАЧЕНИЕ ДОКУМЕНТА 1.020-1/87.
1КВД 24-1.23	0.70	B25	0.28	47.39	КП-232	1	2-2 К139

2-2

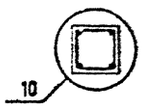

УЗЛЫ СМ. 1.020-1/87.2-1 У
ТЕХНИЧЕСКОЕ ОПИСАНИЕ СМ. 1.020-1/87 2-1 ТО
ВЕДОМОСТЬ РАСХОДА СТАЛИ НА ЭЛЕМЕНТ СМ. 1.020-1/87 2-1 РС

Вх. 32833 л. 101

			1.020-1/87. 2-1 К091
НАЧ.ОТД.	ГОРОХОВ		КОЛОННА 1КВД 24-1.23 ОПАЛУБОЧНЫЙ ЧЕРТЕЖ
Н.КОНТР.	СИТНИК		
ГИП	СИТНИК		
ПРОВЕРИЛ	МОЛОДЦОВА		
РАЗРАБ.	ЛУКАШУК		

СТАДИЯ	ЛИСТ	ЛИСТОВ
Р		1

КиевЗНИИЭП

ФОРМАТ А3

САПР КиевЗНИИЭП ОПЕРАТОР СИСТЕМЫ ЛУКАШУК

ИНВ.№ ПОДЛ. | ПОДПИСЬ И ДАТА | ВЗАМ. ИНВ.№

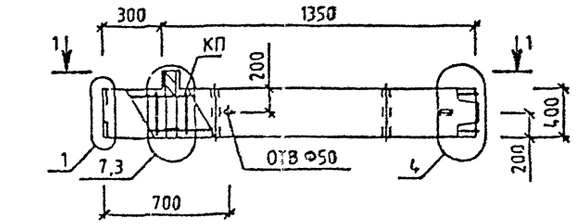

1-1

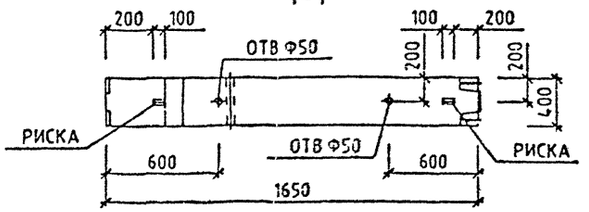

МАРКА КОЛОННЫ	МАССА Т	КЛАСС БЕТОНА	ОБЪЕМ БЕТОНА М3	РАСХОД СТАЛИ, КГ	МАРКА АРМ. ИЗДЕЛИЯ	КОЛ ШТ	ОБОЗНАЧЕНИЕ ДОКУМЕНТА 1.020-1/87.
1КВО 24-1.23	0.68	В25	0.27	41.64	КП-233	1	2-2 К140

2-2

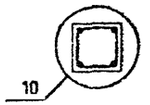

Узлы см. 1.020-1/87 2-1 У
Техническое описание см. 1.020-1/87 2-1 ТО
Ведомость расхода стали на элемент см. 1.020-1/87.2-1 РС

Вх. 32833 л. 102

			1.020-1/87. 2-1 К092
НАЧ.ОТД.	ГОРЕХОВ		Колонна 1КВО 24-1.23 Опалубочный чертеж
НКОНТР	СИТНИК		
ГИП	СИТНИК		
ПРОВЕРИЛ	ЗОРОДЦОВА		
РАЗРАБ.	ЛУКАШУК		

СТАДИЯ	ЛИСТ	ЛИСТОВ
Р		1

КиевЗНИИЭП

Формат А3

САПР КиевЗНИИЭП — Оператор системы — Лукашук

Инв.№ подл. | Подпись и дата | Взам. инв.№

Инв № подл	Подпись и дата	Взам. инв №

САПР КиевЗНИИЭП — Оператор системы

Наименование	КОЛИЧЕСТВО НА МАРКУ								
	1КВД 133-1.23	1КВД 133-2.23	1КВО 133-1.23	1КВО 133-2.23	1КВ 133-26	2КВД 133-1.23	2КВД 133-2.23	2КВО 133-1.23	2КВО 133-2.23
ИЗДЕЛИЯ АРМАТУРНЫЕ									
АРМАТУРА КЛАССА:									
А-I ГОСТ 5781-82									
Ф6	3.05	3.05	3.05	3.05	3.05	6.44	6.44	6.44	6.44
ИТОГО КЛАССА А-I	3.05	3.05	3.05	3.05	3.05	6.44	6.44	6.44	6.44
А-III ГОСТ 5781-82									
Ф8	8.59	8.59	8.59	8.59	-	8.59	8.59	8.59	8.59
Ф10	1.10	1.10	1.10	1.10	14.53	2.19	2.19	2.19	2.19
Ф20	24.96	24.96	24.96	24.96	24.96	57.51	57.51	57.51	57.51
ИТОГО КЛАССА А-III	34.65	34.65	34.65	34.65	39.48	68.30	68.30	68.30	68.30
ВСЕГО:	37.69	37.69	37.69	37.69	42.53	74.74	74.74	74.74	74.74
ИЗДЕЛИЯ ЗАКЛАДНЫЕ									
АРМАТУРА КЛАССА:									
А-I ГОСТ 5781-82									
Ф8	1.00	0.98	0.50	0.49	-	2.00	1.96	1.00	0.98
ИТОГО КЛАССА А-I	1.00	0.98	0.50	0.49	-	2.00	1.96	1.00	0.98

		1.020-1/87.2-1 РС
Нач.отд	Горохов	
Н.контр.	Ситник	Ведомость расхода стали на элемент, кг
ГИП	Ситник	
Проверил	Молодцов	
Разраб	Лукашук	

Стадия	Лист	Листов
Р	1	57

КиевЗНИИЭП

Инв № подл	Подпись и дата	Взам. инв №

САПР КиевЗНИИЭП — Оператор системы

Наименование	КОЛИЧЕСТВО НА МАРКУ								
	1КВД 133-1.23	1КВД 133-2.23	1КВО 133-1.23	1КВО 133-2.23	1КВ 133-26	2КВД 133-1.23	2КВД 133-2.23	2КВО 133-1.23	2КВО 133-2.23
А-III ГОСТ 5781-82									
Ф10	0.26	-	0.58	0.32	-	0.52	-	1.16	0.64
Ф12	1.19	0.37	0.91	0.37	-	2.38	0.75	1.81	0.75
Ф16	1.26	1.26	1.26	1.26	1.26	1.26	1.26	1.25	1.26
Ф20	-	3.30	-	2.52	-	-	6.61	-	5.03
Ф22	4.00	-	3.04	-	-	8.00	-	6.09	-
Ф28	-	6.48	-	4.93	-	-	12.95	-	9.86
ИТОГО КЛАССА А-III	6.71	11.42	5.79	9.40	1.26	12.16	21.57	10.32	17.54
ПРОКАТ МАРКИ:									
ВСт3кп2 ГОСТ 103-76*									
-10х100	3.14	3.14	3.14	3.14	3.14	3.14	3.14	3.14	3.14
-10х70	1.87	1.87	0.93	0.93	-	3.73	3.73	1.87	1.87
-10х120	6.78	6.78	3.39	3.39	-	13.56	13.56	6.78	6.78
ИТОГО МАРКИ ВСт3кп2	11.79	11.79	7.46	7.46	3.14	20.44	20.44	11.79	11.79
ВСЕГО:	19.50	24.19	13.76	17.36	4.40	34.60	43.97	23.11	30.31
ОБЩИЙ РАСХОД:	57.20	61.88	51.45	55.05	46.93	109.34	118.71	97.85	105.05

Вх. 32833 л.103

Наименование	Количество на марку								
	12КВ 133-22	13КВД 133-1.23	13КВД 133-2.26	13КВО 133-1.23	13КВО 133-2.23	13КВ 133-23	11КСД 133-1.33	11КСД 133-1.40	11КСД 133-1.45
ИЗДЕЛИЯ АРМАТУРНЫЕ									
Арматура класса:									
А-I ГОСТ 5781-82									
Ф6	6.44	9.83	9.83	9.83	9.83	9.83	3.93	1.15	1.15
Ф8	-	-	-	-	-	-	-	4.51	-
Ф10	-	-	-	-	-	-	-	-	7.25
Итого класса А-I	6.44	9.83	9.83	9.83	9.83	9.83	3.93	5.67	8.40
А-III ГОСТ 5781-82									
Ф8	8.59	8.59	-	8.59	8.59	8.59	-	-	-
Ф10	2.19	3.29	16.72	3.29	3.29	3.29	27.95	34.69	48.15
Ф20	57.51	90.06	90.06	90.06	90.06	90.06	32.55	-	-
Ф32	-	-	-	-	-	-	-	83.34	-
Ф40	-	-	-	-	-	-	-	-	130.21
Итого класса А-III	68.30	101.95	106.78	101.95	101.95	101.95	60.51	118.02	178.36
Всего:	74.74	111.78	116.62	111.78	111.78	111.78	64.44	123.69	186.77
ИЗДЕЛИЯ ЗАКЛАДНЫЕ									
Арматура класса:									
А-I ГОСТ 5781-82									
Ф8	-	3.01	2.94	1.50	1.47	-	1.00	1.00	1.00
Итого класса А-I	-	3.01	2.94	1.50	1.47	-	1.00	1.00	1.00
А-III ГОСТ 5781-82									

Наименование	Количество на марку								
	12КВ 133-22	13КВД 133-1.23	13КВД 133-2.26	13КВО 133-1.23	13КВО 133-2.23	13КВ 133-23	11КСД 133-1.33	11КСД 133-1.40	11КСД 133-1.45
Ф10	-	0.78	-	1.74	0.96	-	0.26	0.26	0.26
Ф12	-	3.57	1.12	2.72	1.12	-	1.19	1.19	1.19
Ф16	1.26	1.26	1.26	1.26	1.26	1.26	-	-	-
Ф20	-	-	9.91	-	7.55	-	-	-	-
Ф22	-	12.00	-	9.13	-	-	4.00	4.00	4.00
Ф28	-	-	19.43	-	14.79	-	-	-	-
Итого класса А-III	1.26	17.60	31.72	14.85	25.68	1.26	5.45	5.45	5.45
ПРОКАТ МАРКИ:									
ВСт3кп2 ГОСТ 103-76*									
-10х100	3.14	3.14	3.14	3.14	3.14	3.14	-	-	-
-10х70	-	5.60	5.60	2.80	2.90	-	1.87	1.87	1.87
-10х120	-	20.35	20.35	10.17	10.17	-	6.78	6.78	6.78
Итого марки ВСт3кп2	3.14	29.09	29.09	16.11	16.11	3.14	8.65	8.65	8.65
Всего:	4.40	49.70	63.75	32.47	43.26	4.40	15.10	15.10	15.10
Общий расход:	79.14	161.48	180.37	144.25	155.05	116.19	79.54	138.79	201.87

Вх 32833 л.104

Наименование	Количество на марку								
	КСД 33-2.33	КСД 33-2.40	КСД 33-2.45	КСО 33-1.33	КСО 33-1.40	КСО 33-1.45	КСО 33-2.33	КСО 33-2.40	КСО 33-2.45
ИЗДЕЛИЯ АРМАТУРНЫЕ									
АРМАТУРА КЛАССА:									
А-I ГОСТ 5781-82									
Ф6	3.93	1.15	1.15	3.93	1.15	1.15	3.93	1.15	1.15
Ф8	-	4.51	-	-	4.51	-	-	4.51	-
Ф10	-	-	7.25	-	-	7.25	-	-	7.25
ИТОГО КЛАССА А-I	3.93	5.67	8.40	3.93	5.67	8.40	3.93	5.67	8.40
А-III ГОСТ 5781-82									
Ф10	27.95	34.69	48.15	27.95	34.69	48.15	27.95	34.69	48.15
Ф20	32.55	-	-	32.55	-	-	32.55	-	-
Ф32	-	83.34	-	-	83.34	-	-	83.34	-
Ф40	-	-	130.21	-	-	130.21	-	-	130.21
ИТОГО КЛАССА А-III	60.51	118.02	178.36	60.51	118.02	178.36	60.51	118.02	178.36
ВСЕГО:	64.44	123.69	186.77	64.44	123.69	186.77	64.44	123.69	186.77
ИЗДЕЛИЯ ЗАКЛАДНЫЕ									
АРМАТУРА КЛАССА:									
А-I ГОСТ 5781-82									
Ф8	0.98	0.98	0.98	0.50	0.50	0.50	0.49	0.49	0.49
ИТОГО КЛАССА А-I	0.98	0.98	0.98	0.50	0.50	0.50	0.49	0.49	0.49
А-III ГОСТ 5781-82									
Ф10	-	-	-	0.58	0.58	0.58	0.32	0.32	0.32

Наименование	Количество на марку								
	КСД 33-2.33	КСД 33-2.40	КСД 33-2.45	КСО 33-1.33	КСО 33-1.40	КСО 33-1.45	КСО 33-2.33	КСО 33-2.40	КСО 33-2.45
Ф12	0.37	0.37	0.37	0.91	0.91	0.91	0.37	0.37	0.37
Ф20	3.30	3.30	3.30	-	-	-	2.52	2.52	2.52
Ф22	-	-	-	3.04	3.04	3.04	-	-	-
Ф28	6.48	6.48	6.48	-	-	-	4.93	4.93	4.93
ИТОГО КЛАССА А-III	10.15	10.15	10.15	4.53	4.53	4.53	8.14	8.14	8.14
ПРОКАТ МАРКИ:									
ВСТ3КП2 ГОСТ 103-76*									
-16Х70	1.87	1.87	1.87	0.93	0.93	0.93	0.93	0.93	0.93
-16Х120	6.78	6.78	6.78	3.39	3.39	3.39	3.39	3.39	3.39
ИТОГО МАРКИ ВСТ3КП2	8.65	8.65	8.65	4.32	4.32	4.32	4.32	4.32	4.32
ВСЕГО:	19.78	19.78	19.78	9.35	9.35	9.35	12.95	12.95	12.95
ОБЩИЙ РАСХОД:	84.22	143.47	206.55	73.79	133.05	196.12	77.39	136.64	199.72

Вх. 32833 л. 105

Инв.№ подл	Подпись и дата	Взам. инв.№

САПР Киев ЗНИИЭП | Оператор системы

Наименование	КОЛИЧЕСТВО НА МАРКУ								
	1КС 133-33	1КС 133-40	1КС 133-45	13КСД 133-1.25	13КСД 133-1.26	13КСД 133-1.33	13КСД 133-1.37	13КСД 133-1.42	13КСД 133-1.45
ИЗДЕЛИЯ АРМАТУРНЫЕ									
АРМАТУРА КЛАССА:									
А-I ГОСТ 5781-82									
Ф6	3.93	1.15	1.15	10.72	10.72	10.72	1.15	1.15	1.15
Ф8	-	4.51	-	-	-	-	16.93	-	-
Ф10	-	-	7.25	-	-	-	-	27.19	27.19
ИТОГО КЛАССА А-I	3.93	5.67	8.40	10.72	10.72	10.72	18.08	28.34	28.34
А-III ГОСТ 5781-82									
Ф3	-	-	-	17.19	-	-	-	-	-
Ф10	27.95	34.69	48.15	3.29	30.15	30.15	36.88	43.61	50.35
Ф20	32.55	-	-	97.66	97.66	97.66	-	-	-
Ф28	-	-	-	-	-	-	191.41	-	-
Ф32	-	83.34	-	-	-	-	-	-	-
Ф36	-	-	-	-	-	-	-	316.42	-
Ф40	-	-	130.21	-	-	-	-	-	390.64
ИТОГО КЛАССА А-III	60.51	118.02	178.36	118.14	127.81	127.81	228.29	360.03	440.98
ВСЕГО:	64.44	123.69	186.77	128.86	138.53	138.53	246.38	388.37	469.33
ИЗДЕЛИЯ ЗАКЛАДНЫЕ									
АРМАТУРА КЛАССА:									
А-I ГОСТ 5781-82									
Ф8	-	-	-	3.01	3.01	3.01	3.01	3.01	3.01
ИТОГО КЛАССА А-I	-	-	-	3.01	3.01	3.01	3.01	3.01	3.01

1.020-1/87.2-1 РС	Лист 7

Инв.№ подл	Подпись и дата	Взам. инв.№

САПР Киев ЗНИИЭП | Оператор системы

Наименование	КОЛИЧЕСТВО НА МАРКУ								
	1КС 133-33	1КС 133-40	1КС 133-45	13КСД 133-1.25	13КСД 133-1.26	13КСД 133-1.33	13КСД 133-1.37	13КСД 133-1.42	13КСД 133-1.45
А-III ГОСТ 5781-82									
Ф10	-	-	-	0.78	0.78	0.78	0.78	0.78	0.78
Ф12	-	-	-	3.57	3.57	3.57	3.57	3.57	3.57
Ф22	-	-	-	12.00	12.00	12.00	12.00	12.00	12.00
ИТОГО КЛАССА А-III	-	-	-	16.34	16.34	16.34	16.34	16.34	16.34
ПРОКАТ МАРКИ:									
ВСТ3КП2 ГОСТ 103-76*									
-10Х70	-	-	-	5.60	5.60	5.60	5.60	5.60	5.60
-10Х120	-	-	-	20.35	20.35	20.35	20.35	20.35	20.35
ИТОГО МАРКИ ВСТ3КП2	-	-	-	25.95	25.95	25.95	25.95	25.95	25.95
ВСЕГО:	-	-	-	45.30	45.30	45.30	45.30	45.30	45.30
ОБЩИЙ РАСХОД:	64.44	123.69	186.77	174.15	183.82	183.82	291.67	433.67	514.62

Вх 32833 л 106

1.020-1/87.2-1 РС	Лист 8

ПОДПИСЬ И ДАТА	ВЗАМ. ИНВ.№

САПР Киев ЗНИИЭП | ОПЕРАТОР СИСТЕМЫ

НАИМЕНОВАНИЕ	КОЛИЧЕСТВО НА МАРКУ								
	1ЭКСД 133-2.33	1ЭКСД 133-2.40	1ЭКСД 133-2.45	1ЭКСО 133-1.23	1ЭКСО 133-1.26	1ЭКСО 133-1.33	1ЭКСО 133-1.34	1ЭКСО 133-2.26	1ЭКСО 133-2.33
ИЗДЕЛИЯ АРМАТУРНЫЕ									
АРМАТУРА КЛАССА:									
А-I ГОСТ 5781-82									
Ф6	10.72	1.15	1.15	10.72	10.72	10.72	10.72	10.72	10.72
Ф8	-	16.93	-	-	-	-	-	-	-
Ф10	-	-	27.19	-	-	-	-	-	-
ИТОГО КЛАССА А-I	10.72	18.08	28.34	10.72	10.72	10.72	10.72	10.72	10.72
А-III ГОСТ 5781-82									
Ф8	-	-	-	17.19	-	-	-	-	-
Ф10	30.15	36.88	50.35	3.29	30.15	30.15	30.15	30.15	30.15
Ф20	97.66	-	-	97.66	97.66	97.66	-	97.66	97.66
Ф22	-	-	-	-	-	-	118.17	-	-
Ф32	-	250.01	-	-	-	-	-	-	-
Ф40	-	-	390.64	-	-	-	-	-	-
ИТОГО КЛАССА А-III	127.81	286.89	440.98	118.14	127.81	127.81	148.32	127.81	127.81
ВСЕГО:	138.53	304.97	469.33	128.86	138.53	138.53	159.03	138.53	138.53
ИЗДЕЛИЯ ЗАКЛАДНЫЕ									
АРМАТУРА КЛАССА:									
А-I ГОСТ 5781-82									
Ф8	2.94	2.94	2.94	1.50	1.50	1.50	1.50	1.47	1.47
ИТОГО КЛАССА А-I	2.94	2.94	2.94	1.50	1.50	1.50	1.50	1.47	1.47

1.020-1/87.2-1 РС	ЛИСТ 9

ИНВ.№ ПОДЛ.	ПОДПИСЬ И ДАТА	ВЗАМ. ИНВ.№

САПР Киев ЗНИИЭП | ОПЕРАТОР СИСТЕМЫ

НАИМЕНОВАНИЕ	КОЛИЧЕСТВО НА МАРКУ								
	1ЭКСД 133-2.33	1ЭКСД 133-2.40	1ЭКСД 133-2.45	1ЭКСО 133-1.23	1ЭКСО 133-1.26	1ЭКСО 133-1.33	1ЭКСО 133-1.34	1ЭКСО 133-2.26	1ЭКСО 133-2.33
А-III ГОСТ 5781-82									
Ф10	-	-	-	1.74	1.74	1.74	1.74	0.96	0.96
Ф12	1.12	1.12	1.12	2.72	2.72	2.72	2.72	1.12	1.12
Ф20	9.91	9.91	9.91	-	-	-	-	7.55	7.55
Ф22	-	-	-	9.13	9.13	9.13	9.13	-	-
Ф28	19.43	19.43	19.43	-	-	-	-	14.79	14.79
ИТОГО КЛАССА А-III	30.46	30.46	30.46	13.59	13.59	13.59	13.59	24.42	24.42
ПРОКАТ МАРКИ:									
ВСТ3КП2 ГОСТ 103-76*									
-10Х70	5.60	5.60	5.60	2.80	2.80	2.80	2.80	2.80	2.80
-10Х120	20.35	20.35	20.35	10.17	10.17	10.17	10.17	10.17	10.17
ИТОГО МАРКИ ВСТ3КП2	25.95	25.95	25.95	12.97	12.97	12.97	12.97	12.97	12.97
ВСЕГО:	59.35	59.35	59.35	28.06	28.06	28.06	28.06	38.86	38.86
ОБЩИЙ РАСХОД:	197.87	364.32	528.68	156.92	166.59	166.59	187.10	177.39	177.39

Вх. 32833 л.107

1.020-1/87.2-1 РС	ЛИСТ 10

Наименование	Количество на марку								
	3КС 33-23	3КС 33-26	3КС 33-33	3КС 33-34	1КНД 33-1.33	1КНД 33-1.40	1КНД 33-1.45	1КНД 33-2.33	1КНД 33-2.40
ИЗДЕЛИЯ АРМАТУРНЫЕ									
АРМАТУРА КЛАССА:									
А-I ГОСТ 5781-82									
Ф6	10.72	10.72	10.72	10.72	5.82	0.58	0.58	5.82	0.58
Ф8	-	-	-	-	-	9.03	-	-	9.03
Ф10	-	-	-	-	-	-	14.50	-	-
ИТОГО КЛАССА А-I	10.72	10.72	10.72	10.72	5.82	9.61	15.08	5.82	9.61
А-III ГОСТ 5781-82									
Ф8	17.19	-	-	-	-	-	-	-	-
Ф10	3.29	30.15	30.15	30.15	14.53	17.89	24.62	14.53	17.89
Ф20	97.66	97.66	97.66	-	49.72	-	-	49.72	-
Ф22	-	-	-	118.17	-	-	-	-	-
Ф32	-	-	-	-	-	127.28	-	-	127.28
Ф40	-	-	-	-	-	-	198.87	-	-
ИТОГО КЛАССА А-III	118.14	127.81	127.81	148.32	64.24	145.17	223.49	64.24	145.17
ВСЕГО:	128.86	138.53	138.53	159.03	70.07	154.77	238.57	70.07	154.77
ИЗДЕЛИЯ ЗАКЛАДНЫЕ									
АРМАТУРА КЛАССА:									
А-I ГОСТ 5781-82									
Ф8	-	-	-	-	1.00	1.00	1.00	0.98	0.98
ИТОГО КЛАССА А-I	-	-	-	-	1.00	1.00	1.00	0.98	0.98

Наименование	Количество на марку								
	3КС 33-23	3КС 33-26	3КС 33-33	3КС 33-34	1КНД 33-1.33	1КНД 33-1.40	1КНД 33-1.45	1КНД 33-2.33	1КНД 33-2.40
А-III ГОСТ 5781-82									
Ф10	-	-	-	-	0.26	0.26	0.26	-	-
Ф12	-	-	-	-	1.19	1.19	1.19	0.37	0.37
Ф20	-	-	-	-	-	-	-	3.30	3.30
Ф22	-	-	-	-	4.00	4.00	4.00	-	-
Ф28	-	-	-	-	-	-	-	6.48	6.48
ИТОГО КЛАССА А-III	-	-	-	-	5.45	5.45	5.45	10.15	10.15
ПРОКАТ МАРКИ:									
ВСТ3КП2 ГОСТ 103-76*									
-10Х70	-	-	-	-	1.87	1.87	1.87	1.87	1.87
-10Х120	-	-	-	-	6.78	6.78	6.78	6.78	6.78
ИТОГО МАРКИ ВСТ3КП2	-	-	-	-	8.65	8.65	8.65	8.65	8.65
ВСЕГО:	-	-	-	-	15.10	15.10	15.10	19.78	19.78
ОБЩИЙ РАСХОД:	128.86	138.53	138.53	159.03	85.16	169.87	253.67	89.85	174.56

Вх. 32833 л.108

Наименование	Количество на марку								
	КНД 133-2.45	КНД 133-1.48	КНД 133-2.48	КНД 133-2.54	КНО 133-1.33	КНО 133-1.40	КНО 133-1.45	КНО 133-2.33	КНО 133-2.40
Изделия арматурные									
Арматура класса:									
А-I ГОСТ 5781-82									
Ф6	0.58	0.58	0.58	0.58	5.82	0.58	0.58	5.82	0.58
Ф8	-	-	-	-	-	9.03	-	-	9.03
Ф10	14.50	14.50	14.50	14.50	-	-	14.50	-	-
Итого класса А-I	15.08	15.08	15.08	15.08	5.82	9.61	15.08	5.82	9.61
А-III ГОСТ 5781-82									
Ф10	24.62	24.62	24.62	24.62	14.53	17.89	24.62	14.53	17.89
Ф20	-	45.28	45.28	-	49.72	-	-	49.72	-
Ф32	-	-	-	115.91	-	127.28	-	-	127.28
Ф40	198.87	198.87	198.87	198.87	-	-	198.87	-	-
Итого класса А-III	223.49	268.77	268.77	339.41	64.24	145.17	223.49	64.24	145.17
Всего:	238.57	283.85	283.85	354.49	70.07	154.77	238.57	70.07	154.77
Изделия закладные									
Арматура класса:									
А-I ГОСТ 5781-82									
Ф8	0.98	1.00	0.98	0.98	0.50	0.50	0.50	0.49	0.49
Итого класса А-I	0.98	1.00	0.98	0.98	0.50	0.50	0.50	0.49	0.49
А-III ГОСТ 5781-82									
Ф10	-	0.26	-	-	0.58	0.58	0.58	0.32	0.32

Наименование	Количество на марку								
	КНД 133-2.45	КНД 133-1.48	КНД 133-2.48	КНД 133-2.54	КНО 133-1.33	КНО 133-1.40	КНО 133-1.45	КНО 133-2.33	КНО 133-2.40
Ф12	0.37	1.10	0.37	0.37	0.91	0.91	0.91	0.37	0.37
Ф20	3.30	-	3.30	3.30	-	-	-	2.52	2.52
Ф22	-	4.00	-	-	3.04	3.04	3.04	-	-
Ф28	6.48	-	6.48	6.48	-	-	-	4.93	4.93
Итого класса А-III	10.15	5.45	10.15	10.15	4.53	4.53	4.53	8.14	8.14
Прокат марки:									
ВСт3кп2 ГОСТ 103-76*									
-10х70	1.87	1.87	1.87	1.87	0.93	0.93	0.93	0.93	0.93
-10х120	6.78	6.78	6.78	6.78	3.39	3.39	3.39	3.39	3.39
Итого марки ВСт3кп2	8.65	8.65	8.65	8.65	4.32	4.32	4.32	4.32	4.32
Всего:	19.78	15.10	19.78	19.78	9.35	9.35	9.35	12.95	12.95
Общий расход:	258.36	298.95	303.63	374.27	79.42	164.13	247.93	83.02	167.73

Вх. 32833 л.109

Инв.№ подл.	Подпись и дата	Взам. инв.№

САПР КиевЗНИИЭП | Оператор системы

Наименование	КОЛИЧЕСТВО НА МАРКУ								
	КНО 33-2.45	КНО 33-1.48	КНО 33-2.48	КНО 33-2.54	КН 33-33	КН 33-40	КН 33-45	КН 33-48	КНД 33(20)-11.23
ИЗДЕЛИЯ АРМАТУРНЫЕ									
АРМАТУРА КЛАССА:									
А-I ГОСТ 5781-82									
Ф6	0.58	0.58	0.58	0.58	5.82	0.58	0.58	0.58	7.36
Ф8	-	-	-	-	-	9.03	-	-	-
Ф10	14.50	14.50	14.50	14.50	-	-	14.50	14.50	-
ИТОГО КЛАССА А-I	15.08	15.08	15.08	15.08	5.82	9.61	15.08	15.08	7.36
А-III ГОСТ 5781-82									
Ф8	-	-	-	-	-	-	-	-	8.59
Ф10	24.62	24.62	24.62	24.62	14.53	17.89	24.62	24.62	2.19
Ф20	-	45.28	45.28	-	49.72	-	-	45.28	65.50
Ф32	-	-	-	115.91	-	127.28	-	-	-
Ф40	198.87	198.87	198.87	198.87	-	-	198.87	198.87	-
ИТОГО КЛАССА А-III	223.49	268.77	268.77	339.41	64.24	145.17	223.49	268.77	76.29
ВСЕГО:	238.57	283.85	283.85	354.49	70.07	154.77	238.57	283.85	83.65
ИЗДЕЛИЯ ЗАКЛАДНЫЕ									
АРМАТУРА КЛАССА:									
А-I ГОСТ 5781-82									
Ф8	0.49	0.50	0.49	0.49	-	-	-	-	2.00
ИТОГО КЛАССА А-I	0.49	0.50	0.49	0.49	-	-	-	-	2.00
А-III ГОСТ 5781-82									

	Лист
1.020-1/87.2-1 РС	15

Инв.№ подл.	Подпись и дата	Взам. инв.№

САПР КиевЗНИИЭП | Оператор системы

Наименование	КОЛИЧЕСТВО НА МАРКУ								
	КНО 33-2.45	КНО 33-1.48	КНО 33-2.48	КНО 33-2.54	КН 33-33	КН 33-40	КН 33-45	КН 33-48	КНД 33(20)-11.23
Ф10	0.32	0.58	0.32	0.32	-	-	-	-	0.52
Ф12	0.37	0.91	0.37	0.37	-	-	-	-	2.38
Ф20	2.52	-	2.52	2.52	-	-	-	-	-
Ф22	-	3.04	-	-	-	-	-	-	8.00
Ф28	4.93	-	4.93	4.93	-	-	-	-	-
ИТОГО КЛАССА А-III	8.14	4.53	8.14	8.14	-	-	-	-	10.89
ПРОКАТ МАРКИ:									
ВСт3кп2 ГОСТ 103-76*									
-10Х70	0.93	0.93	0.93	0.93	-	-	-	-	3.73
-10Х120	3.39	3.39	3.39	3.39	-	-	-	-	13.56
ИТОГО МАРКИ ВСт3кп2	4.32	4.32	4.32	4.32	-	-	-	-	17.30
ВСЕГО:	12.95	9.35	12.95	12.95	-	-	-	-	30.20
ОБЩИЙ РАСХОД:	251.53	293.21	296.80	367.44	70.07	154.77	238.57	283.85	113.85

Вх 32833 л.110

	Лист
1.020-1/87.2-1 РС	16

Наименование	Количество на марку								
	12КНД I33(20)-II1.26	12КНД I33(20)-I2.33	12КНД I33(20)-I2.33/40	12КНО I33(20)-II1.23	12КНО I33(20)-I2.26	12КНО I33(20)-I2.33	12КН I33(20)-I23	12КН I33(20)-I26	12КН I33(20)-I33
ИЗДЕЛИЯ АРМАТУРНЫЕ									
Арматура класса:									
А-I ГОСТ 5781-82									
Ф6	7.36	7.36	4.28	7.36	7.36	7.36	7.36	7.36	7.36
Ф8	-	-	5.60	-	-	-	-	-	-
Итого класса А-I	7.36	7.36	9.93	7.36	7.36	7.36	7.36	7.36	7.36
А-III ГОСТ 5781-82									
Ф8	-	-	-	8.59	-	-	8.59	-	-
Ф10	15.62	15.62	15.62	2.19	15.62	15.62	2.19	15.62	15.62
Ф20	65.50	65.50	65.50	65.50	65.50	65.50	65.50	65.50	65.50
Ф28	-	-	55.88	-	-	-	-	-	-
Итого класса А-III	81.12	81.12	137.00	76.29	81.12	81.12	76.29	81.12	81.12
Всего:	88.49	88.49	146.93	83.65	88.49	88.49	83.65	88.49	88.49
ИЗДЕЛИЯ ЗАКЛАДНЫЕ									
Арматура класса:									
А-I ГОСТ 5781-82									
Ф3	2.00	1.96	1.96	1.00	0.98	0.98	-	-	-
Итого класса А-I	2.00	1.96	1.96	1.00	0.98	0.98	-	-	-
А-III ГОСТ 5781-82									
Ф10	0.52	-	-	1.16	0.64	0.64	-	-	-
Ф12	2.38	0.75	0.75	1.81	0.75	0.75	-	-	-

Наименование	Количество на марку								
	12КНД I33(20)-II1.26	12КНД I33(20)-I2.33	12КНД I33(20)-I2.33/40	12КНО I33(20)-II1.23	12КНО I33(20)-I2.26	12КНО I33(20)-I2.33	12КН I33(20)-I23	12КН I33(20)-I26	12КН I33(20)-I33
Ф20	-	6.61	6.61	-	5.03	5.03	-	-	-
Ф22	8.00	-	-	6.09	-	-	-	-	-
Ф28	-	12.95	12.95	-	9.86	9.86	-	-	-
Итого класса А-III	10.89	20.31	20.31	9.06	16.28	16.28	-	-	-
ПРОКАТ МАРКИ:									
ВСт3кп2 ГОСТ 103-76*									
-10х70	3.73	3.73	3.73	1.87	1.87	1.87	-	-	-
-10х120	13.56	13.56	13.56	6.78	6.78	6.78	-	-	-
Итого марки ВСт3кп2	17.30	17.30	17.30	8.65	8.65	8.65	-	-	-
Всего:	30.20	39.57	39.57	18.71	25.91	25.91	-	-	-
Общий расход:	118.69	128.05	186.49	102.36	114.39	114.39	83.65	88.49	88.49

Вх. 32833 л.111

Наименование	КОЛИЧЕСТВО НА МАРКУ								
	1Э.КНД 133-1.23	1Э.КНД 133-1.26	1Э.КНД 133-1.33	1Э.КНД 133-2.33	1Э.КНД 133-1. 133/37	1Э.КНД 133-2. 133/40	1Э.КНД 133-1. 133/40	1Э.КНД 133-1. 137/46	1Э.КНД 133-1. 142/49
ИЗДЕЛИЯ АРМАТУРНЫЕ									
АРМАТУРА КЛАССА:									
А-I ГОСТ 5781-82									
Ф6	12.61	12.61	12.61	12.61	12.61	7.67	4.28	0.58	0.58
Ф8	-	-	-	-	-	9.03	15.23	21.44	-
Ф10	-	-	-	-	-	-	-	-	34.44
ИТОГО КЛАССА А-I	12.61	12.61	12.61	12.61	12.61	16.70	19.51	22.02	35.02
А-III ГОСТ 5781-82									
Ф8	8.59	-	-	-	-	-	-	-	-
Ф10	3.29	16.72	16.72	16.72	16.72	16.72	16.72	20.09	23.45
Ф20	114.82	114.82	114.82	114.82	160.10	114.82	114.82	-	-
Ф28	-	-	-	-	-	98.75	120.65	225.05	120.65
Ф32	-	-	-	-	-	-	-	157.58	-
Ф36	-	-	-	-	-	-	-	-	372.03
ИТОГО КЛАССА А-III	126.71	131.54	131.54	131.54	176.82	220.29	252.19	402.72	516.13
ВСЕГО:	139.32	144.15	144.15	144.15	189.43	236.99	271.71	424.74	551.15
ИЗДЕЛИЯ ЗАКЛАДНЫЕ									
АРМАТУРА КЛАССА:									
А-I ГОСТ 5781-82									
Ф8	3.01	3.01	3.01	2.94	3.01	2.94	3.01	3.01	3.01
ИТОГО КЛАССА А-I	3.01	3.01	3.01	2.94	3.01	2.94	3.01	3.01	3.01

Наименование	КОЛИЧЕСТВО НА МАРКУ								
	1Э.КНД 133-1.23	1Э.КНД 133-1.26	1Э.КНД 133-1.33	1Э.КНД 133-2.33	1Э.КНД 133-1. 133/37	1Э.КНД 133-2. 133/40	1Э.КНД 133-1. 133/40	1Э.КНД 133-1. 137/46	1Э.КНД 133-1. 142/49
А-III ГОСТ 5781-82									
Ф10	0.78	0.78	0.78	-	0.78	-	0.78	0.78	0.78
Ф12	3.57	3.57	3.57	1.12	3.57	1.12	3.57	3.57	3.57
Ф20	-	-	-	9.91	-	9.91	-	-	-
Ф22	12.00	12.00	12.00	-	12.00	-	12.00	12.00	12.00
Ф28	-	-	-	19.43	-	19.43	-	-	-
ИТОГО КЛАССА А-III	16.34	16.34	16.34	30.46	16.34	30.46	16.34	16.34	16.34
ПРОКАТ МАРКИ:									
ВСТ3КП2 ГОСТ 103-76*									
-10Х70	5.60	5.60	5.60	5.60	5.60	5.60	5.60	5.60	5.60
-10Х120	20.35	20.35	20.35	20.35	20.35	20.35	20.35	20.35	20.35
ИТОГО МАРКИ ВСТ3КП2	25.95	25.95	25.95	25.95	25.95	25.95	25.95	25.95	25.95
ВСЕГО:	45.30	45.30	45.30	59.35	45.30	59.35	45.30	45.30	45.30
ОБЩИЙ РАСХОД:	184.62	189.45	189.45	203.50	234.73	296.34	317.00	470.04	596.44

Вх. 32833 л.112

Наименование	Количество на марку								
	13КНД 133-1. 145/54	13КНД 133-2. 133/48	13КНД 133-2. 140/54	13КНД 133-1.59	13КНД 133-2.59	13КНО 133-1.23	13КНО 133-1.26	13КНО 133-1.33	13КНО 133-2.26
Изделия арматурные									
Арматура класса:									
А-I ГОСТ 5781-82									
Ф6	0.58	4.28	0.58	0.58	0.58	12.61	12.61	12.61	12.61
Ф8	-	-	6.21	-	-	-	-	-	-
Ф10	34.44	24.47	24.47	34.44	34.44	-	-	-	-
Итого класса А-I	35.02	28.75	31.25	35.02	35.02	12.61	12.61	12.61	12.61
А-III ГОСТ 5781-82									
Ф8	-	-	-	-	-	8.59	-	-	-
Ф10	26.82	16.72	20.09	26.82	26.82	3.29	16.72	16.72	16.72
Ф20	-	114.82	-	-	-	114.82	114.82	114.82	114.82
Ф32	157.58	-	293.95	-	-	-	-	-	-
Ф40	459.30	246.22	246.22	900.84	900.84	-	-	-	-
Итого класса А-III	643.70	377.76	560.26	927.65	927.65	126.71	131.54	131.54	131.54
Всего:	678.71	406.51	591.51	962.67	962.67	139.32	144.15	144.15	144.15
Изделия закладные									
Арматура класса:									
А-I ГОСТ 5781-82									
Ф8	3.01	2.94	2.94	3.01	2.94	1.50	1.50	1.50	1.47
Итого класса А-I	3.01	2.94	2.94	3.01	2.94	1.50	1.50	1.50	1.47
А-III ГОСТ 5781-82									

Наименование	Количество на марку								
	13КНД 133-1. 145/54	13КНД 133-2. 133/48	13КНД 133-2. 140/54	13КНД 133-1.59	13КНД 133-2.59	13КНО 133-1.23	13КНО 133-1.26	13КНО 133-1.33	13КНО 133-2.26
Ф10	0.78	-	-	0.78	-	1.74	1.74	1.74	0.96
Ф12	3.57	1.12	1.12	3.57	1.12	2.72	2.72	2.72	1.12
Ф20	-	9.91	9.91	-	9.91	-	-	-	7.55
Ф22	12.00	-	-	12.00	-	9.13	9.13	9.13	-
Ф28	-	19.43	19.43	-	19.43	-	-	-	14.79
Итого класса А-III	16.34	30.46	30.46	16.34	30.46	13.59	13.59	13.59	24.42
Прокат марки:									
ВСт3кп2 ГОСТ 103-76*									
-10Х70	5.60	5.60	5.60	5.60	5.60	2.80	2.80	2.80	2.80
-10Х120	20.35	20.35	20.35	20.35	20.35	10.17	10.17	10.17	10.17
Итого марки ВСт3кп2	25.95	25.95	25.95	25.95	25.95	12.97	12.97	12.97	12.97
Всего:	45.30	59.35	59.35	45.30	59.35	28.06	28.06	28.06	38.86
Общий расход:	724.01	465.86	650.86	1007.97	1022.02	167.38	172.22	172.22	183.01

Вх. 32833 л.113

НАИМЕНОВАНИЕ	КОЛИЧЕСТВО НА МАРКУ								
	1ЭКНО 133-2.33	1ЭКНО 133-1. 133/35	1ЭКНО 133-1. 134/38	1ЭКНО 133-1. 142/44	1ЭКНО 133-2. 134/39	1ЭКНО 133-1. 135/41	1ЭКНО 133-2. 134/44	1ЭКНО 133-2. 140/49	1ЭКН 133-23
ИЗДЕЛИЯ АРМАТУРНЫЕ									
АРМАТУРА КЛАССА:									
А-I ГОСТ 5781-82									
Ф6	12.61	12.61	12.61	0.58	7.67	0.58	4.28	0.58	12.61
Ф8	-	-	-	-	9.03	22.01	15.23	21.44	-
Ф10	-	-	-	34.44	-	-	-	-	-
ИТОГО КЛАССА А-I	12.61	12.61	12.61	35.02	16.70	22.58	19.51	22.02	12.61
А-III ГОСТ 5781-82									
Ф8	-	-	-	-	-	-	-	-	8.59
Ф10	16.72	16.72	16.72	23.45	16.72	16.72	16.72	20.09	3.29
Ф16	-	28.98	-	28.98	-	-	-	-	-
Ф20	114.82	114.82	-	-	-	-	-	-	114.82
Ф22	-	-	193.72	-	138.94	-	138.94	-	-
Ф25	-	-	-	-	70.75	275.59	-	-	-
Ф32	-	-	-	-	-	-	157.58	451.53	-
Ф36	-	-	-	372.03	-	-	-	-	-
ИТОГО КЛАССА А-III	131.54	160.52	210.44	424.46	226.41	292.31	313.24	471.62	126.71
ВСЕГО:	144.15	173.13	223.05	459.48	243.11	314.90	332.75	493.64	139.32
ИЗДЕЛИЯ ЗАКЛАДНЫЕ									
АРМАТУРА КЛАССА:									
А-I ГОСТ 5781-82									
Ф8	1.47	1.50	1.50	1.50	1.47	1.50	1.47	1.47	-

НАИМЕНОВАНИЕ	КОЛИЧЕСТВО НА МАРКУ								
	1ЭКНО 133-2.33	1ЭКНО 133-1. 133-35	1ЭКНО 133-1. 134/38	1ЭКНО 133-1. 142/44	1ЭКНО 133-2. 134/49	1ЭКНО 133-1. 135/41	1ЭКНО 133-2. 134/44	1ЭКНО 133-2. 140/49	1ЭКН 133-23
ИТОГО КЛАССА А-I	1.47	1.50	1.50	1.50	1.47	1.50	1.47	1.47	-
А-III ГОСТ 5781-82									
Ф10	0.96	1.74	1.74	1.74	0.96	1.74	0.96	0.96	-
Ф12	1.12	2.72	2.72	2.72	1.12	2.72	1.12	1.12	-
Ф20	7.55	-	-	-	7.55	-	7.55	7.55	-
Ф22	-	9.13	9.13	9.13	-	9.13	-	-	-
Ф28	14.79	-	-	-	14.79	-	14.79	14.79	-
ИТОГО КЛАССА А-III	24.42	13.59	13.59	13.59	24.42	13.59	24.42	24.42	-
ПРОКАТ МАРКИ:									
ВСТ3КП2 ГОСТ 103-76*									
-10Х70	2.80	2.80	2.80	2.80	2.80	2.80	2.80	2.80	-
-10Х120	10.17	10.17	10.17	10.17	10.17	10.17	10.17	10.17	-
ИТОГО МАРКИ ВСТ3КП2	12.97	12.97	12.97	12.97	12.97	12.97	12.97	12.97	-
ВСЕГО:	38.86	28.06	28.06	28.06	38.86	28.06	38.86	38.86	-
ОБЩИЙ РАСХОД:	183.01	201.20	251.12	487.54	281.97	342.96	371.61	532.50	139.32

Вх. 32833 л. 114

Инв № подл	Подпись и дата	Взам. инв №

САПР Киев ЗНИИЭП — Оператор системы

НАИМЕНОВАНИЕ	КОЛИЧЕСТВО НА МАРКУ								
	1ЭКН 133-26	1ЭКН 133-33	1ЭКН 133-33/35	1ЭКН 133-34/38	1ЭКН 133-34/39	1ЭКН 133-35/41	1ЭКН 133-34/44	1ЭКН 133-42/44	1ЭКН 133-40/49
ИЗДЕЛИЯ АРМАТУРНЫЕ									
АРМАТУРА КЛАССА:									
А-I ГОСТ 5781-82									
Ф6	12.61	12.61	12.61	12.61	7.67	0.58	4.28	0.58	0.58
Ф8	-	-	-	-	9.03	22.01	15.23	-	21.44
Ф10	-	-	-	-	-	-	-	34.44	-
ИТОГО КЛАССА А-I	12.61	12.61	12.61	12.61	16.70	22.58	19.51	35.02	22.02
А-III ГОСТ 5781-82									
Ф10	16.72	16.72	16.72	16.72	16.72	16.72	16.72	23.45	20.09
Ф16	-	-	28.98	-	-	-	-	28.98	-
Ф20	114.82	114.82	114.82	-	-	-	-	-	-
Ф22	-	-	-	193.72	138.94	-	138.94	-	-
Ф25	-	-	-	-	70.75	275.59	-	-	-
Ф32	-	-	-	-	-	-	157.58	-	451.53
Ф36	-	-	-	-	-	-	-	372.03	-
ИТОГО КЛАССА А-III	131.54	131.54	160.52	210.44	226.41	292.31	313.24	424.46	471.62
ВСЕГО:	144.15	144.15	173.13	223.05	243.11	314.90	332.75	459.48	493.64
ОБЩИЙ РАСХОД:	144.15	144.15	173.13	223.05	243.11	314.90	332.75	459.48	493.64

Инв № подл	Подпись и дата	Взам. инв №

САПР Киев ЗНИИЭП — Оператор системы

Вх. 32833 л.115

Наименование	Количество на марку								
	I1КВД I33-1.23	I1КВД I33-2.23	I1КВО I33-1.23	I1КВО I33-2.23	I1КВ I33-23	I2КВД I33-1.23	I2КВД I33-2.23	I2КВО I33-1.23	I2КВО I33-2.23
ИЗДЕЛИЯ АРМАТУРНЫЕ									
АРМАТУРА КЛАССА:									
А-I ГОСТ 5781-82									
Ф6	4.94	4.94	4.94	4.94	4.94	8.33	8.33	8.33	8.33
ИТОГО КЛАССА А-I	4.94	4.94	4.94	4.94	4.94	8.33	8.33	8.33	8.33
А-III ГОСТ 5781-82									
Ф10	1.10	1.10	1.10	1.10	1.10	2.19	2.19	2.19	2.19
Ф20	27.00	27.00	27.00	27.00	27.00	47.80	47.80	47.80	47.80
ИТОГО КЛАССА А-III	28.10	28.10	28.10	28.10	28.10	49.99	49.99	49.99	49.99
ВСЕГО:	33.04	33.04	33.04	33.04	33.04	58.32	58.32	58.32	58.32
ИЗДЕЛИЯ ЗАКЛАДНЫЕ									
АРМАТУРА КЛАССА:									
А-I ГОСТ 5781-82									
Ф8	1.00	0.98	0.50	0.49	-	2.00	1.96	1.00	0.98
ИТОГО КЛАССА А-I	1.00	0.98	0.50	0.49	-	2.00	1.96	1.00	0.98
А-III ГОСТ 5781-82									
Ф10	0.26	-	0.58	0.32	-	0.52	-	1.16	0.64
Ф12	1.19	0.37	0.91	0.37	-	2.38	0.75	1.81	0.75
Ф16	1.26	1.26	1.26	1.26	1.26	1.26	1.26	1.26	1.26
Ф20	-	3.30	-	2.52	-	-	6.61	-	5.03
Ф22	4.00	-	3.04	-	-	8.00	-	6.09	-

Наименование	Количество на марку								
	I1КВД I33-1.23	I1КВД I33-2.23	I1КВО I33-1.23	I1КВО I33-2.23	I1КВ I33-23	I2КВД I33-1.23	I2КВД I33-2.23	I2КВО I33-1.23	I2КВО I33-2.23
Ф28	-	6.48	-	4.93	-	-	12.95	-	9.86
ИТОГО КЛАССА А-III	6.71	11.42	5.79	9.40	1.26	12.16	21.57	10.32	17.54
ПРОКАТ МАРКИ:									
ВСт3кп2 ГОСТ 103-76*									
-10Х100	3.14	3.14	3.14	3.14	3.14	3.14	3.14	3.14	3.14
-10Х70	1.87	1.87	0.93	0.93	-	3.73	3.73	1.87	1.87
-10Х120	6.78	6.78	3.39	3.39	-	13.56	13.56	6.78	6.78
ИТОГО МАРКИ ВСт3кп2	11.79	11.79	7.46	7.46	3.14	20.44	20.44	11.79	11.79
ВСЕГО:	19.50	24.19	13.76	17.36	4.40	34.60	43.97	23.11	30.31
ОБЩИЙ РАСХОД:	52.44	57.22	46.79	50.39	37.44	92.92	102.29	81.43	88.63

Вх. 32833 л.116

НАИМЕНОВАНИЕ	КОЛИЧЕСТВО НА МАРКУ								
	I2КВ I33-23	I3КВД I33-1.23	I3КВД I33-2.26	I3КВО I33-1.23	I3КВО I33-2.23	I3КВ I33-23	I3КВ I33-26	I2КВД I33(20)-I1.23	I2КВД I33(20)-I2.23
ИЗДЕЛИЯ АРМАТУРНЫЕ									
АРМАТУРА КЛАССА:									
А-I ГОСТ 5781-82									
Ф6	8.33	11.72	11.72	11.72	11.72	11.72	11.72	6.48	6.48
ИТОГО КЛАССА А-I	8.33	11.72	11.72	11.72	11.72	11.72	11.72	6.48	6.48
А-III ГОСТ 5781-82									
Ф10	2.19	3.29	3.29	3.29	3.29	3.29	3.29	2.19	2.19
Ф20	47.80	68.60	68.60	68.60	68.60	68.60	68.60	37.04	37.04
ИТОГО КЛАССА А-III	49.99	71.89	71.89	71.89	71.89	71.89	71.89	39.23	39.23
ВСЕГО:	58.32	83.61	83 61	83.61	83.61	83.61	83.61	45.71	45.71
ИЗДЕЛИЯ ЗАКЛАДНЫЕ									
АРМАТУРА КЛАССА:									
А-I ГОСТ 5781-82									
Ф8	-	3.01	2.94	1.50	1.47	-	-	2.00	1.96
ИТОГО КЛАССА А-I	-	3.01	2.94	1.50	1.47	-	-	2.00	1.96
А-III ГОСТ 5781-82									
Ф10	-	0.78	-	1.74	0.96	-	-	0.52	-
Ф12	-	3.57	1.12	2.72	1.12	-	-	2.38	0.75
Ф16	1.26	1.26	1.26	1.26	1.26	1.26	1.26	1.26	1.26
Ф20	-	-	9.91	-	7.55	-	-	-	6.61
Ф22	-	12.00	-	9.13	-	-	-	8.00	-

НАИМЕНОВАНИЕ	КОЛИЧЕСТВО НА МАРКУ								
	I2КВ I33-23	I3КВД I33-1.23	I3КВД I33-2.26	I3КВО I33-1.23	I3КВО I33-2.23	I3КВ I33-23	I3КВ I33-26	I2КВД I33(20)-I1.23	I2КВД I33(20)-I2.23
Ф28	-	-	19.43	-	14.79	-	-	-	12.95
ИТОГО КЛАССА А-III	1.26	17.60	31.73	14.85	25.68	1.26	1.26	12.16	21.57
ПРОКАТ МАРКИ:									
ВСТ3КП2 ГОСТ 103-76*									
-10Х100	3.14	3.14	3.14	3.14	3.14	3.14	3.14	3.14	3.14
-10Х70	-	5.60	5.60	2.80	2.80	-	-	3.73	3.73
-10Х120	-	20.35	20.35	10.17	10.17	-	-	13.56	13.56
ИТОГО МАРКИ ВСТ3КП2	3.14	29.09	29.09	16.11	16.11	3.14	3.14	20.44	20.44
ВСЕГО:	4.40	49.70	63.75	32.47	43.26	4.40	4.40	34.60	43.97
ОБЩИЙ РАСХОД:	62.72	133.31	147.37	116.08	126.88	88.02	88.02	80.31	89.68

Вх. 32833 л. 117

Наименование	КОЛИЧЕСТВО НА МАРКУ								
	12КВО 33(20)-11.23	12КВО 33(20)-12.23	12КВ 33(20)-23	12КНД 42(30)-11.23	12КНД 42(30)-11.26	12КНД 42(30)-12.33	12КНД 42(30)-12.33/40	12КНО 42(30)-11.23	12КНО 42(30)-12.26
ИЗДЕЛИЯ АРМАТУРНЫЕ									
АРМАТУРА КЛАССА:									
А-I ГОСТ 5781-82									
Ф6	6.48	6.48	6.48	9.52	9.52	9.52	5.20	9.52	9.52
Ф8	-	-	-	-	-	-	7.90	-	-
ИТОГО КЛАССА А-I	6.48	6.48	6.48	9.52	9.52	9.52	13.11	9.52	9.52
А-III ГОСТ 5781-82 Ф16	37.04	37.04	37.04						
Ф8	-	-	-	8.59	8.59	-	-	8.59	-
Ф10	2.19	2.19	2.19	2.19	2.19	15.62	15.62	2.19	15.62
Ф20	-	-	-	86.22	86.22	86.22	86.22	86.22	86.22
Ф28	-	-	-	-	-	-	79.08	-	-
ИТОГО КЛАССА А-III	39.23	39.23	39.23	97.01	97.01	101.84	180.92	97.01	101.84
ВСЕГО:	45.71	45.71	45.71	106.53	106.53	111.36	194.03	106.53	111.36
ИЗДЕЛИЯ ЗАКЛАДНЫЕ									
АРМАТУРА КЛАССА:									
А-I ГОСТ 5781-82									
Ф8	1.00	0.98	-	2.00	2.00	1.96	1.96	1.00	0.98
ИТОГО КЛАССА А-I	1.00	0.98	-	2.00	2.00	1.96	1.96	1.00	0.98
А-III ГОСТ 5781-82									
Ф10	1.16	0.64	-	0.52	0.52	-	-	1.16	0.64
Ф12	1.81	0.75	-	2.38	2.38	0.75	0.75	1.81	0.75

Наименование	КОЛИЧЕСТВО НА МАРКУ								
	12КВО 33(20)-11.23	12КВО 33(20)-12.23	12КВ 33(20)-23	12КНД 42(30)-11.23	12КНД 42(30)-11.26	12КНД 42(30)-12.33	12КНД 42(30)-12.33/40	12КНО 42(30)-11.23	12КНО 42(30)-12.26
Ф16	1.26	1.26	1.26	-	-	-	-	-	-
Ф20	-	5.03	-	-	-	6.61	6.61	-	5.03
Ф22	6.09	-	-	8.00	8.00	-	-	6.09	-
Ф28	-	9.86	-	-	-	12.95	12.95	-	9.86
ИТОГО КЛАССА А-III	10.32	17.54	1.26	10.83	10.89	20.31	20.31	9.06	16.28
ПРОКАТ МАРКИ:									
ВСТ3КП2 ГОСТ 103-76*									
-10Х100	3.14	3.14	3.14	-	-	-	-	-	-
-10Х70	1.87	1.87	-	3.73	3.73	3.73	3.73	1.87	1.87
-10Х120	6.78	6.78	-	13.56	13.56	13.56	13.56	6.78	6.78
ИТОГО МАРКИ ВСТ3КП2	11.79	11.79	3.14	17.30	17.30	17.30	17.30	8.65	8.65
ВСЕГО:	23.11	30.31	4.40	30.20	30.20	39.57	39.57	18.71	25.91
ОБЩИЙ РАСХОД:	68.82	76.02	50.11	136.73	136.73	150.93	233.59	125.24	137.27

Вх. 32833 л. 118

Наименование	Количество на марку								
	12КНО 142(30)-12.33	12КН 142(30)-123	12КН 142(30)-126	12КН 142(30)-133	11КНД 133(30)-11.23	11КНД 133(30)-11.26	11КНД 133(30)-11.33	11КНД 133(30)-12.33	11КНД 133(30)-11.37
Изделия арматурные									
Арматура класса:									
А-I ГОСТ 5781-82									
ф6	9.52	9.52	9.52	9.52	5.20	5.20	5.20	5.20	5.20
Итого класса А-I	9.52	9.52	9.52	9.52	5.20	5.20	5.20	5.20	5.20
А-III ГОСТ 5781-82									
ф8	-	8.59	-	-	8.59	-	-	-	-
ф10	15.62	2.19	15.62	15.62	1.10	14.53	14.53	14.53	14.53
ф20	86.22	86.22	86.22	86.22	44.79	44.79	44.79	44.79	85.13
Итого класса А-III	101.84	97.01	101.84	101.84	54.48	59.31	59.31	59.31	99.66
Всего:	111.36	106.53	111.36	111.36	59.68	64.52	64.52	64.52	104.86
Изделия закладные									
Арматура класса:									
А-I ГОСТ 5781-82									
ф8	0.98	-	-	-	1.00	1.00	1.00	0.98	1.00
Итого класса А-I	0.98	-	-	-	1.00	1.00	1.00	0.98	1.00
А-III ГОСТ 5781-82									
ф10	0.64	-	-	-	0.26	0.26	0.26	-	0.26
ф12	0.75	-	-	-	1.19	1.19	1.19	0.37	1.19
ф20	5.03	-	-	-	-	-	-	3.30	-
ф22	-	-	-	-	4.00	4.00	4.00	-	4.00

Наименование	Количество на марку								
	12КНО 142(30)-12.33	12КН 142(30)-123	12КН 142(30)-126	12КН 142(30)-133	11КНД 133(30)-11.23	11КНД 133(30)-11.26	11КНД 133(30)-11.33	11КНД 133(30)-12.33	11КНД 133(30)-11.37
ф28	9.86	-	-	-	-	-	-	6.48	-
Итого класса А-III	16.28	-	-	-	5.45	5.45	5.45	10.15	5.45
Прокат марки:									
ВСт3кп2 ГОСТ 103-76*									
-10х70	1.87	-	-	-	1.87	1.87	1.87	1.87	1.87
-10х120	6.78	-	-	-	6.78	6.78	6.78	6.78	6.78
Итого марки ВСт3кп2	8.65	-	-	-	8.65	8.65	8.65	8.65	8.65
Всего:	25.91	-	-	-	15.10	15.10	15.10	19.78	15.10
Общий расход:	137.27	106.53	111.36	111.36	74.78	79.61	79.61	84.30	119.96

Вх. 32833 л.119

Наименование	Количество на марку								
	КНД 133(30)-II.40	КНД 133(30)-II.46	КНД 133(30)-II.49	КНД 133(30)-I2.40	КНД 133(30)-I2.48	КНД 133(30)-I2.54	КНД 133(30)-I2.59	КНО 133(30)-II.23	КНО 133(30)-II.26
ИЗДЕЛИЯ АРМАТУРНЫЕ									
Арматура класса:									
A-I ГОСТ 5781-82									
Ф6	0.58	0.58	0.58	0.58	0.58	0.58	0.58	5.20	5.20
Ф8	8.46	7.90	-	8.46	-	-	-	-	-
Ф10	-	-	12.69	-	13.59	12.69	12.69	-	-
Итого класса A-I	9.04	8.48	13.27	9.04	14.17	13.27	13.27	5.20	5.20
A-III ГОСТ 5781-82									
Ф8	-	-	-	-	-	-	-	8.59	-
Ф10	14.53	17.89	21.26	14.53	14.53	17.89	24.62	1.10	14.53
Ф20	44.79	-	-	44.79	44.79	-	-	44.79	44.79
Ф28	79.08	87.78	79.08	79.08	-	-	-	-	-
Ф32	-	103.29	-	-	-	114.65	-	-	-
Ф36	-	-	145.10	-	-	-	-	-	-
Ф40	-	-	-	-	161.38	161.38	340.53	-	-
Итого класса A-III	138.39	208.96	245.44	138.39	220.70	293.93	365.15	54.48	59.31
Всего:	147.43	217.43	258.71	147.43	234.87	307.19	378.42	59.68	64.52
ИЗДЕЛИЯ ЗАКЛАДНЫЕ									
Арматура класса:									
A-I ГОСТ 5781-82									
Ф8	1.00	1.00	1.00	0.98	0.98	0.98	0.98	0.50	0.50
Итого класса A-I	1.00	1.00	1.00	0.98	0.98	0.98	0.98	0.50	0.50

Наименование	Количество на марку								
	КНД 133(30)-II.40	КНД 133(30)-II.46	КНД 133(30)-II.49	КНД 133(30)-I2.40	КНД 133(30)-I2.48	КНД 133(30)-I2.54	КНД 133(30)-I2.59	КНО 133(30)-II.23	КНО 133(30)-II.26
A-III ГОСТ 5781-82									
Ф10	0.26	0.26	0.26	-	-	-	-	0.58	0.58
Ф12	1.19	1.19	1.19	0.37	0.37	0.37	0.37	0.91	0.91
Ф20	-	-	-	3.30	3.30	3.30	3.30	-	-
Ф22	4.00	4.00	4.00	-	-	-	-	3.04	3.04
Ф28	-	-	-	6.48	6.48	6.48	6.48	-	-
Итого класса A-III	5.45	5.45	5.45	10.15	10.15	10.15	10.15	4.53	4.53
ПРОКАТ МАРКИ:									
ВСт3кп2 ГОСТ 103-76*									
-10х70	1.87	1.87	1.87	1.87	1.87	1.87	1.87	0.93	0.93
-10х120	6.78	6.78	6.78	6.78	6.78	6.78	6.78	3.39	3.39
Итого марки ВСт3кп2	8.65	8.65	8.65	8.65	8.65	8.65	8.65	4.32	4.32
Всего:	15.10	15.10	15.10	19.78	19.78	19.78	19.78	9.35	9.35
Общий расход:	162.53	232.53	273.81	167.21	254.65	326.98	398.20	69.04	73.87

Вх. 32833 л. 120

Наименование	Количество на марку								
	КНО 133(30)-11.33	КНО 133(30)-12.26	КНО 133(30)-12.33	КНО 133(30)-11.37	КНО 133(30)-11.38	КНО 133(30)-12.39	КНО 133(30)-12.44	КНО 133(30)-12.49	КН 133(30)-123
Изделия арматурные									
Арматура класса:									
А-I ГОСТ 5781-82									
Ф6	5.20	5.20	5.20	5.20	5.20	0.58	0.58	0.58	5.20
Ф8	-	-	-	-	-	8.46	8.46	7.90	-
Итого класса А-I	5.20	5.20	5.20	5.20	5.20	9.04	9.04	8.48	5.20
А-III ГОСТ 5781-82									
Ф8	-	-	-	-	-	-	-	-	8.59
Ф10	14.53	14.53	14.53	14.53	14.53	14.53	14.53	17.89	1.10
Ф16	-	-	-	25.82	-	-	-	-	-
Ф20	44.79	44.79	44.79	44.79	-	-	-	-	44.79
Ф22	-	-	-	-	103.01	54.19	54.19	-	-
Ф25	-	-	-	-	-	63.04	-	-	-
Ф32	-	-	-	-	-	-	103.29	217.94	-
Итого класса А-III	59.31	59.31	59.31	85.13	117.53	131.76	172.00	235.83	54.48
Всего:	64.52	64.52	64.52	90.34	122.74	140.80	181.04	244.31	59.68
Изделия закладные									
Арматура класса:									
А-I ГОСТ 5781-82									
Ф8	0.50	0.49	0.49	0.50	0.50	0.49	0.49	0.49	-
Итого класса А-I	0.50	0.49	0.49	0.50	0.50	0.49	0.49	0.49	-

Наименование	Количество на марку								
	КНО 133(30)-11.33	КНО 133(30)-12.26	КНО 133(30)-12.33	КНО 133(30)-11.37	КНО 133(30)-11.38	КНО 133(30)-12.39	КНО 133(30)-12.44	КНО 133(30)-12.49	КН 133(30)-123
А-III ГОСТ 5781-82									
Ф10	0.58	0.32	0.32	0.58	0.58	0.32	0.32	0.32	-
Ф12	0.91	0.37	0.37	0.91	0.91	0.37	0.37	0.37	-
Ф20	-	2.52	2.52	-	-	2.52	2.52	2.52	-
Ф22	3.04	-	-	3.04	3.04	-	-	-	-
Ф28	-	4.93	4.93	-	-	4.93	4.93	4.93	-
Итого класса А-III	4.53	8.14	8.14	4.53	4.53	8.14	8.14	8.14	-
Прокат марки:									
ВСТ3КП2 ГОСТ 103-76*									
-10Х70	0.93	0.93	0.93	0.93	0.93	0.93	0.93	0.93	-
-10Х120	3.39	3.39	3.39	3.39	3.39	3.39	3.39	3.39	-
Итого марки ВСТ3КП2	4.32	4.32	4.32	4.32	4.32	4.32	4.32	4.32	-
Всего:	9.35	12.95	12.95	9.35	9.35	12.95	12.95	12.95	-
Общий расход:	73.87	77.47	77.47	99.69	132.09	153.75	194.00	257.26	59.68

Вх. 32833 л. 121

Инв.№ подл.	Подпись и дата	Взам. инв.№

САПР Киев ЗНИИЭП — Оператор системы

НАИМЕНОВАНИЕ	КОЛИЧЕСТВО НА МАРКУ								
	1КН I33(30)-I26	1КН I33(30)-I33	1КН I33(30)-I35	1КН I33(30)-I38	1КН I33(30)-I39	1КН I33(30)-I44	1КН I33(30)-I49	2КНД I33(30)-II.23	2КНД I33(30)-II.26
ИЗДЕЛИЯ АРМАТУРНЫЕ									
АРМАТУРА КЛАССА:									
А-I ГОСТ 5781-82									
Ф6	5.20	5.20	5.20	5.20	0.58	0.58	0.58	8.60	8.60
Ф8	-	-	-	-	8.46	8.46	7.90	-	-
ИТОГО КЛАССА А-I	5.20	5.20	5.20	5.20	9.04	9.04	8.48	8.60	8.60
А-III ГОСТ 5781-82									
Ф8	-	-	-	-	-	-	-	8.59	-
Ф10	14.53	14.53	14.53	14.53	14.53	14.53	17.89	2.19	15.62
Ф16	-	-	25.82	-	-	-	-	-	-
Ф20	44.79	44.79	44.79	-	-	-	-	77.34	77.34
Ф22	-	-	-	103.01	54.19	54.19	-	-	-
Ф25	-	-	-	-	63.04	-	-	-	-
Ф32	-	-	-	-	-	103.29	217.94	-	-
ИТОГО КЛАССА А-III	59.31	59.31	85.13	117.53	131.76	172.00	235.83	88.13	92.96
ВСЕГО:	64.52	64.52	90.34	122.74	140.80	181.04	244.31	96.73	101.56
ИЗДЕЛИЯ ЗАКЛАДНЫЕ									
АРМАТУРА КЛАССА:									
А-I ГОСТ 5781-82									
Ф8	-	-	-	-	-	-	-	2.00	2.00
ИТОГО КЛАССА А-I	-	-	-	-	-	-	-	2.00	2.00

Инв.№ подл.	Подпись и дата	Взам. инв.№

САПР Киев ЗНИИЭП — Оператор системы

НАИМЕНОВАНИЕ	КОЛИЧЕСТВО НА МАРКУ								
	1КН I33(30)-I26	1КН I33(30)-I33	1КН I33(30)-I35	1КН I33(30)-I38	1КН I33(30)-I39	1КН I33(30)-I44	1КН I33(30)-I49	2КНД I33(30)-II.23	2КНД I33(30)-II.26
А-III ГОСТ 5781-82									
Ф10	-	-	-	-	-	-	-	0.52	0.52
Ф12	-	-	-	-	-	-	-	2.38	2.38
Ф22	-	-	-	-	-	-	-	8.00	8.00
ИТОГО КЛАССА А-III	-	-	-	-	-	-	-	10.89	10.89
ПРОКАТ МАРКИ:									
ВСТ3КП2 ГОСТ 103-76*									
-10Х70	-	-	-	-	-	-	-	3.73	3.73
-10Х120	-	-	-	-	-	-	-	13.56	13.56
ИТОГО МАРКИ ВСТ3КП2	-	-	-	-	-	-	-	17.30	17.30
ВСЕГО:	-	-	-	-	-	-	-	30.20	30.20
ОБЩИЙ РАСХОД:	64.52	64.52	90.34	122.74	140.80	181.04	244.31	126.92	131.76

Вх. 32833 л. 122

Наименование	Количество на марку								
	12КНД 133(30)-11.33	12КНД 133(30)-12.33	12КНД 133(30)-11.33/37	12КНД 133(30)-12.33/40	12КНД 133(30)-11.37/40	12КНД 133(30)-11.42/46	12КНД 133(30)-11.45/49	12КНД 133(30)-11.50/54	12КНД 133(30)-12.41/48
Изделия арматурные									
Арматура класса:									
А-I ГОСТ 5781-82									
Ф6	8.60	8.60	8.60	4.28	0.58	0.58	0.58	0.58	0.58
Ф8	-	-	-	7.90	14.67	14.11	-	-	-
Ф10	-	-	-	-	-	-	22.66	22.66	23.56
Итого класса А-I	8.60	8.60	8.60	12.18	15.25	14.68	23.23	23.23	24.14
А-III ГОСТ 5781-82									
Ф10	15.62	15.62	15.62	15.62	15.62	18.99	22.36	25.72	15.62
Ф20	77.34	77.34	117.68	77.34	77.34	-	-	-	77.34
Ф28	-	-	-	79.08	110.98	151.58	110.98	-	-
Ф32	-	-	-	-	-	144.95	-	144.95	-
Ф36	-	-	-	-	-	-	250.58	-	-
Ф40	-	-	-	-	-	-	-	309.35	226.49
Итого класса А-III	92.96	92.96	133.31	172.04	203.94	315.53	383.91	480.03	319.45
Всего:	101.56	101.56	141.91	184.22	219.19	330.21	407.15	503.27	343.59
Изделия закладные									
Арматура класса:									
А-I ГОСТ 5781-82									
Ф8	2.00	1.96	2.00	1.96	2.00	2.00	2.00	2.00	1.96
Итого класса А-I	2.00	1.96	2.00	1.96	2.00	2.00	2.00	2.00	1.96

Наименование	Количество на марку								
	12КНД 133(30)-11.33	12КНД 133(30)-12.33	12КНД 133(30)-11.33/37	12КНД 133(30)-12.33/40	12КНД 133(30)-11.37/40	12КНД 133(30)-11.42/46	12КНД 133(30)-11.45/49	12КНД 133(30)-11.50/54	12КНД 133(30)-12.41/48
А-III ГОСТ 5781-82									
Ф10	0.52	-	0.52	-	0.52	0.52	0.52	0.52	-
Ф12	2.38	0.75	2.38	0.75	2.38	2.38	2.38	2.38	0.75
Ф20	-	6.61	-	6.61	-	-	-	-	6.61
Ф22	3.00	-	8.00	-	8.00	8.00	8.00	8.00	-
Ф28	-	12.95	-	12.95	-	-	-	-	12.95
Итого класса А-III	10.89	20.31	10.89	20.31	10.89	10.89	10.89	10.89	20.31
Прокат марки:									
ВСТ3КП2 ГОСТ 103-76*									
-10Х70	3.73	3.73	3.73	3.73	3.73	3.73	3.73	3.73	3.73
-10Х120	13.56	13.56	13.56	13.56	13.56	13.56	13.56	13.56	13.56
Итого марки ВСТ3КП2	17.30	17.30	17.30	17.30	17.30	17.30	17.30	17.30	17.30
Всего:	30.20	39.57	30.20	39.57	30.20	30.20	30.20	30.20	39.57
Общий расход:	131.76	141.13	172.10	223.78	249.39	360.41	437.35	533.46	383.16

Вх. 32833 л. 123

Наименование	Количество на марку								
	12КНД I33(30)-I2.47/54	12КНД I33(30)-I2.59	12КНО I33(30)-I1.23	12КНО I33(30)-I1.26	12КНО I33(30)-I1.33	12КНО I33(30)-I2.26	12КНО I33(30)-I2.33	12КНО I33(30)-I1.33/35	12КНО I33(30)-I1.34/38
ИЗДЕЛИЯ АРМАТУРНЫЕ									
Арматура класса:									
А-I ГОСТ 5781-82									
Ф6	0.58	0.58	8.60	8.60	8.60	8.60	8.60	8.60	8.60
Ф10	23.56	22.66	-	-	-	-	-	-	-
Итого класса А-I	24.14	23.23	8.60	8.60	8.60	8.60	8.60	8.60	8.60
А-III ГОСТ 5781-82									
Ф8	-	-	8.59	-	-	-	-	-	-
Ф10	18.99	25.72	2.19	15.62	15.62	15.62	15.62	15.62	15.62
Ф16	-	-	-	-	-	-	-	25.82	-
Ф20	-	-	77.34	77.34	77.34	77.34	77.34	77.34	-
Ф22	-	-	-	-	-	-	-	-	142.40
Ф32	197.99	-	-	-	-	-	-	-	-
Ф40	226.49	600.95	-	-	-	-	-	-	-
Итого класса А-III	443.47	626.67	88.13	92.96	92.96	92.96	92.96	118.78	158.02
Всего:	467.61	649.91	96.73	101.56	101.56	101.56	101.56	127.38	166.62
ИЗДЕЛИЯ ЗАКЛАДНЫЕ									
Арматура класса:									
А-I ГОСТ 5781-82									
Ф8	1.96	1.96	1.00	1.00	1.00	0.98	0.98	1.00	1.00
Итого класса А-I	1.96	1.96	1.00	1.00	1.00	0.98	0.98	1.00	1.00

Наименование	Количество на марку								
	12КНД I33(30)-I2.47/54	12КНД I33(30)-I2.59	12КНО I33(30)-I1.23	12КНО I33(30)-I1.26	12КНО I33(30)-I1.33	12КНО I33(30)-I2.26	12КНО I33(30)-I2.33	12КНО I33(30)-I1.33/35	12КНО I33(30)-I1.34/38
А-III ГОСТ 5781-82									
Ф10	-	-	1.15	1.16	1.16	0.64	0.64	1.16	1.16
Ф12	0.75	0.75	1.81	1.81	1.81	0.75	0.75	1.81	1.81
Ф20	6.61	6.61	-	-	-	5.03	5.03	-	-
Ф22	-	-	6.09	6.09	6.09	-	-	6.09	6.09
Ф28	12.95	12.95	-	-	-	9.86	9.86	-	-
Итого класса А-III	20.31	20.31	9.06	9.06	9.06	16.28	16.28	9.06	9.06
Прокат марки:									
ВСт3кп2 ГОСТ 103-76*									
-10Х70	3.73	3.73	1.87	1.87	1.87	1.87	1.87	1.87	1.87
-10Х120	13.56	13.56	6.78	6.78	6.78	6.78	6.78	6.78	6.78
Итого марки ВСт3кп2	17.30	17.30	8.65	8.65	8.65	8.65	8.65	8.65	8.65
Всего:	39.57	39.57	18.71	18.71	18.71	25.91	25.91	18.71	18.71
Общий расход:	507.17	689.47	115.44	120.27	120.27	127.47	127.47	146.09	185.33

Вх. 32833 л.124

Наименование	Количество на марку								
	12КНО I33(30)-I2.34/39	12КНО I33(30)-I1.38/41	12КНО I33(30)-I2.38/44	12КНО I33(30)-I2.45/49	12КН I33(30)-I23	12КН I33(30)-I26	12КН I33(30)-I33	11КН I33(30)-I33/35	12КН I33(30)-I34/38
ИЗДЕЛИЯ АРМАТУРНЫЕ									
Арматура класса:									
А-I ГОСТ 5781-82									
Ф6	4.28	0.58	0.58	0.58	8.60	8.60	8.60	8.60	8.60
Ф8	7.90	14.67	14.67	14.11	-	-	-	-	-
Итого класса А-I	12.18	15.25	15.25	14.68	8.60	8.60	8.60	8.60	8.60
А-III ГОСТ 5781-82									
Ф8	-	-	-	-	8.59	-	-	-	-
Ф10	15.62	15.62	15.62	18.99	2.19	15.62	15.62	15.62	15.62
Ф16	-	-	-	-	-	-	-	25.82	-
Ф20	-	-	-	-	77.34	77.34	77.34	77.34	-
Ф22	93.58	-	93.58	-	-	-	-	-	142.40
Ф25	63.04	209.31	-	-	-	-	-	-	-
Ф32	-	-	144.95	342.94	-	-	-	-	-
Итого класса А-III	172.24	224.94	254.16	361.93	88.13	92.96	92.96	118.78	158.02
Всего:	184.42	240.19	269.40	376.61	96.73	101.56	101.56	127.38	166.62
ИЗДЕЛИЯ ЗАКЛАДНЫЕ									
Арматура класса:									
А-I ГОСТ 5781-82									
Ф8	0.98	1.00	0.98	0.98	-	-	-	-	-
Итого класса А-I	0.98	1.00	0.98	0.98	-	-	-	-	-

Наименование	Количество на марку								
	12КНО I33(30)-I2.34/39	12КНО I33(30)-I1.38/41	12КНО I33(30)-I2.38/41	12КНО I33(30)-I2.45/49	12КН I33(30)-I23	12КН I33(30)-I26	12КН I33(30)-I33	12КН I33(30)-I33/35	12КН I33(30)-I34/38
А-III ГОСТ 5781-82									
Ф10	0.64	1.16	0.64	0.64	-	-	-	-	-
Ф12	0.75	1.81	0.75	0.75	-	-	-	-	-
Ф20	5.03	-	5.03	5.03	-	-	-	-	-
Ф22	-	6.09	-	-	-	-	-	-	-
Ф28	9.86	-	9.86	9.86	-	-	-	-	-
Итого класса А-III	16.28	9.06	16.28	16.28	-	-	-	-	-
Прокат марки:									
ВСт3кп2 ГОСТ 103-76*									
-10Х70	1.87	1.87	1.87	1.87	-	-	-	-	-
-10Х120	6.78	6.78	6.78	6.78	-	-	-	-	-
Итого марки ВСт3кп2	8.65	8.65	8.65	8.65	-	-	-	-	-
Всего:	25.91	18.71	25.91	25.91	-	-	-	-	-
Общий расход:	210.33	258.89	295.31	402.52	96.73	101.56	101.56	127.38	166.62

Вх. 32833 л.125

НАИМЕНОВАНИЕ	КОЛИЧЕСТВО НА МАРКУ								
	12КН I33(30)-I34/39	12КН I33(30)-I38/41	12КН I33(30)-I38/44	12КН I33(30)-I45/49	13КНД I33(30)-I1.23	13КНД I33(30)-I1.26	13КНД I33(30)-I1.33	13КНД I33(30)-I2.33	13КНД I33(30)-I1.33/37
ИЗДЕЛИЯ АРМАТУРНЫЕ									
АРМАТУРА КЛАССА:									
А-I ГОСТ 5781-82									
Ф6	4.28	0.58	0.58	0.58	11.99	11.99	11.99	11.99	11.99
Ф8	7.90	14.67	14.67	14.11	-	-	-	-	-
ИТОГО КЛАССА А-I	12.18	15.25	15.25	14.68	11.99	11.99	11.99	11.99	11.99
А-III ГОСТ 5781-82									
Ф8	-	-	-	-	8.59	-	-	-	-
Ф10	15.62	15.62	15.62	18.99	3.29	16.72	16.72	16.72	16.72
Ф20	-	-	-	-	109.89	109.89	109.89	109.89	150.24
Ф22	93.58	-	93.58	-	-	-	-	-	-
Ф25	63.04	209.31	-	-	-	-	-	-	-
Ф32	-	-	144.95	342.94	-	-	-	-	-
ИТОГО КЛАССА А-III	172.24	224.94	254.16	361.93	121.78	126.61	126.61	126.61	166.96
ВСЕГО:	184.42	240.19	269.40	376.61	133.77	138.60	138.60	138.60	178.95
ИЗДЕЛИЯ ЗАКЛАДНЫЕ									
АРМАТУРА КЛАССА:									
А-I ГОСТ 5781-82									
Ф8	-	-	-	-	3.01	3.01	3.01	2.94	3.01
ИТОГО КЛАССА А-I	-	-	-	-	3.01	3.01	3.01	2.94	3.01
А-III ГОСТ 5781-82									

НАИМЕНОВАНИЕ	КОЛИЧЕСТВО НА МАРКУ								
	12КН I33(30)-I34/39	12КН I33(30)-I38/41	12КН I33(30)-I38/44	12КН I33(30)-I45/49	13КНД I33(30)-I1.23	13КНД I33(30)-I1.26	13КНД I33(30)-I1.33	13КНД I33(30)-I2.33	13КНД I33(30)-I1.33/37
Ф10	-	-	-	-	0.78	0.78	0.78	-	0.78
Ф12	-	-	-	-	3.57	3.57	3.57	1.12	3.57
Ф20	-	-	-	-	-	-	-	9.91	-
Ф22	-	-	-	-	12.00	12.00	12.00	-	12.00
Ф28	-	-	-	-	-	-	-	19.43	-
ИТОГО КЛАССА А-III	-	-	-	-	16.34	16.34	16.34	30.46	16.34
ПРОКАТ МАРКИ:									
ВСТ3КП2 ГОСТ 103-76*									
-10Х70	-	-	-	-	5.60	5.60	5.60	5.60	5.60
-10Х120	-	-	-	-	20.35	20.35	20.35	20.35	20.35
ИТОГО МАРКИ ВСТ3КП2	-	-	-	-	25.95	25.95	25.95	25.95	25.95
ВСЕГО:	-	-	-	-	45.30	45.30	45.30	59.35	45.30
ОБЩИЙ РАСХОД:	184.42	240.19	269.40	376.61	179.07	183.90	183.90	197.95	224.25

Вх. 32833 л. 126

НАИМЕНОВАНИЕ	КОЛИЧЕСТВО НА МАРКУ								
	1ЭКНД 1Э3(30)-1Э3(30)-12,33/40	1ЭКНД 1Э3(30)-1Э3(30)-11,33/40	1ЭКНД 1Э3(30)-1Э3(30)-11,37/46	1ЭКНД 1Э3(30)-1Э3(30)-11,42/49	1ЭКНД 1Э3(30)-1Э3(30)-11,45/54	1ЭКНД 1Э3(30)-1Э3(30)-12,33/48	1ЭКНД 1Э3(30)-1Э3(30)-12,40/54	1ЭКНД 1Э3(30)-1Э3(30)-11,59	1ЭКНД 1Э3(30)-1Э3(30)-12,59
ИЗДЕЛИЯ АРМАТУРНЫЕ									
АРМАТУРА КЛАССА:									
А-I ГОСТ 5781-82									
Ф6	7.67	4.28	0.58	0.58	0.58	4.28	0.58	0.58	0.58
Ф8	7.90	14.11	20.31	-	-	-	6.21	-	-
Ф10	-	-	-	32.63	32.63	22.66	22.66	32.63	32.63
ИТОГО КЛАССА А-I	15.57	18.39	20.89	33.21	33.20	26.94	29.44	33.20	33.20
А-III ГОСТ 5781-82									
Ф10	16.72	16.72	20.09	23.45	26.82	16.72	20.09	26.82	26.82
Ф20	109.89	109.89	-	-	-	109.89	-	-	-
Ф28	79.08	110.98	215.39	110.98	-	-	-	-	-
Ф32	-	-	144.95	-	144.95	-	281.32	-	-
Ф36	-	-	-	356.05	-	-	-	-	-
Ф40	-	-	-	-	439.57	226.49	226.49	861.38	861.38
ИТОГО КЛАССА А-III	205.69	237.59	380.43	490.48	611.34	353.10	527.90	888.20	888.20
ВСЕГО:	221.26	255.98	401.32	523.69	644.54	380.04	557.34	921.40	921.40
ИЗДЕЛИЯ ЗАКЛАДНЫЕ									
АРМАТУРА КЛАССА:									
А-I ГОСТ 5781-82									
Ф8	2.94	3.01	3.01	3.01	3.01	2.94	2.94	3.01	2.94
ИТОГО КЛАССА А-I	2.94	3.01	3.01	3.01	3.01	2.94	2.94	3.01	2.94

НАИМЕНОВАНИЕ	КОЛИЧЕСТВО НА МАРКУ								
	1ЭКНД 1Э3(30)-1Э3(30)-12.33/40	1ЭКНД 1Э3(30)-1Э3(30)-11.33/40	1ЭКНД 1Э3(30)-1Э3(30)-11.37/46	1ЭКНД 1Э3(30)-1Э3(30)-11.42/49	1ЭКНД 1Э3(30)-1Э3(30)-11.45/54	1ЭКНД 1Э3(30)-1Э3(30)-12.33/48	1ЭКНД 1Э3(30)-1Э3(30)-12.40/54	1ЭКНД 1Э3(30)-1Э3(30)-11.59	1ЭКНД 1Э3(30)-1Э3(30)-12.59
А-III ГОСТ 5781-82									
Ф10	-	0.78	0.78	0.78	0.78	-	-	0.78	-
Ф12	1.12	3.57	3.57	3.57	3.57	1.12	1.12	3.57	1.12
Ф20	9.91	-	-	-	-	9.91	9.91	-	9.91
Ф22	-	12.00	12.00	12.00	12.00	-	-	12.00	-
Ф28	19.43	-	-	-	-	19.43	19.43	-	19.43
ИТОГО КЛАССА А-III	30.46	16.34	16.34	16.34	16.34	30.46	30.46	16.34	30.46
ПРОКАТ МАРКИ:									
ВСТ3КП2 ГОСТ 103-76*									
-10Х70	5.60	5.60	5.60	5.60	5.60	5.60	5.60	5.60	5.60
-10Х120	20.35	20.35	20.35	20.35	20.35	20.35	20.35	20.35	20.35
ИТОГО МАРКИ ВСТ3КП2	25.95	25.95	25.95	25.95	25.95	25.95	25.95	25.95	25.95
ВСЕГО:	59.35	45.30	45.30	45.30	45.30	59.35	59.35	45.30	59.35
ОБЩИЙ РАСХОД:	280.61	301.28	446.62	568.98	689.84	439.39	616.69	966.70	980.75

Вх. 32833 л.127

ИНВ № ПОДЛ	ПОДПИСЬ И ДАТА	ВЗАМ. ИНВ №

САПР Киев ЗНИИЭП | ОПЕРАТОР СИСТЕМЫ

НАИМЕНОВАНИЕ	КОЛИЧЕСТВО НА МАРКУ								
	3КНО 33(30)-1.23	3КНО 33(30)-1.26	3КНО 33(30)-1.33	3КНО 33(30)-2.26	3КНО 33(30)-2.33	3КНО 33(30)-1.33/35	3КНО 33(30)-1.34/38	3КНО 33(30)-1.42/44	3КНО 33(30)-2.34/39
ИЗДЕЛИЯ АРМАТУРНЫЕ									
АРМАТУРА КЛАССА:									
А-I ГОСТ 5781-82									
Ф6	11.99	11.99	11.99	11.99	11.99	11.99	11.99	0.58	7.67
Ф8	-	-	-	-	-	-	-	-	7.90
Ф10	-	-	-	-	-	-	-	32.63	-
ИТОГО КЛАССА А-I	11.99	11.99	11.99	11.99	11.99	11.99	11.99	33.20	15.57
А-Ш ГОСТ 5781-82									
Ф8	8.59	-	-	-	-	-	-	-	-
Ф10	3.29	16.72	16.72	16.72	16.72	16.72	16.72	23.45	16.72
Ф16	-	-	-	-	-	25.82	-	25.82	-
Ф20	109.89	109.89	109.89	109.89	109.89	109.89	-	-	-
Ф22	-	-	-	-	-	-	181.79	-	132.97
Ф25	-	-	-	-	-	-	-	-	63.04
Ф36	-	-	-	-	-	-	-	356.05	-
ИТОГО КЛАССА А-Ш	121.78	126.61	126.61	126.61	126.61	152.43	198.51	405.32	212.73
ВСЕГО:	133.77	138.60	138.60	138.60	138.60	164.43	210.50	438.53	228.30
ИЗДЕЛИЯ ЗАКЛАДНЫЕ									
АРМАТУРА КЛАССА:									
А-I ГОСТ 5781-82									
Ф8	1.50	1.50	1.50	1.47	1.47	1.50	1.50	1.50	1.47
ИТОГО КЛАССА А-I	1.50	1.50	1.50	1.47	1.47	1.50	1.50	1.50	1.47

ИНВ № ПОДЛ	ПОДПИСЬ И ДАТА	ВЗАМ. ИНВ №

САПР КиевЗНИИЭП | ОПЕРАТОР СИСТЕМЫ

НАИМЕНОВАНИЕ	КОЛИЧЕСТВО НА МАРКУ								
	3КНО 33(30)-1.23	3КНО 33(30)-1.26	3КНО 33(30)-1.33	3КНО 33(30)-2.26	3КНО 33(30)-2.33	3КНО 33(30)-1.33/35	3КНО 33(30)-1.34/38	3КНО 33(30)-1.42/44	3КНО 33(30)-2.34/39
А-Ш ГОСТ 5781-82									
Ф10	1.74	1.74	1.74	0.96	0.96	1.74	1.74	1.74	0.96
Ф12	2.72	2.72	2.72	1.12	1.12	2.72	2.72	2.72	1.12
Ф20	-	-	-	7.55	7.55	-	-	-	7.55
Ф22	9.13	9.13	9.13	-	-	9.13	9.13	9.13	-
Ф28	-	-	-	14.79	14.79	-	-	-	14.79
ИТОГО КЛАССА А-Ш	13.59	13.59	13.59	24.42	24.42	13.59	13.59	13.59	24.42
ПРОКАТ МАРКИ:									
ВСТ3КП2 ГОСТ 103-76*									
-10Х70	2.80	2.80	2.80	2.80	2.80	2.80	2.80	2.80	2.80
-10Х120	10.17	10.17	10.17	10.17	10.17	10.17	10.17	10.17	10.17
ИТОГО МАРКИ ВСТ3КП2	12.97	12.97	12.97	12.97	12.97	12.97	12.97	12.97	12.97
ВСЕГО:	28.06	28.06	28.06	38.86	28.06	28.06	28.06	28.06	38.86
ОБЩИЙ РАСХОД:	161.83	166.67	166.67	177.46	177.46	192.49	238.56	466.59	267.16

Вх. 32833 л. 128

ИНВ № ПОДЛ	ПОДПИСЬ И ДАТА	ВЗАМ ИНВ №

САПР КиевЗНИИЭП | ОПЕРАТОР СИСТЕМЫ

НАИМЕНОВАНИЕ	КОЛИЧЕСТВО НА МАРКУ								
	3КНО 33(30)-1.35/41	3КНО 33(30)-2.34/44	3КНО 33(30)-2.40/49	3КН 33(30)-23	3КН 33(30)-26	3КН 33(30)-33	3КН 33(30)-33/35	3КН 33(30)-34/38	3КН 33(30)-34/39
ИЗДЕЛИЯ АРМАТУРНЫЕ									
АРМАТУРА КЛАССА:									
А-I ГОСТ 5781-82									
Ф6	0.58	4.28	0.58	11.99	11.99	11.99	11.99	11.99	7.67
Ф8	20.88	14.11	20.31	-	-	-	-	-	7.90
ИТОГО КЛАССА А-I	21.45	18.39	20.89	11.99	11.99	11.99	11.99	11.99	15.57
А-III ГОСТ 5781-82									
Ф8	-	-	-	8.59	-	-	-	-	-
Ф10	16.72	16.72	20.09	3.29	16.72	16.72	16.72	16.72	16.72
Ф16	-	-	-	-	-	-	25.82	-	-
Ф20	-	-	-	109.89	109.89	109.89	109.89	-	-
Ф22	-	132.97	-	-	-	-	-	181.79	132.97
Ф25	260.18	-	-	-	-	-	-	-	63.04
Ф32	-	144.95	426.28	-	-	-	-	-	-
ИТОГО КЛАССА А-III	276.90	294.64	446.36	121.78	126.61	126.61	152.43	198.51	212.73
ВСЕГО:	298.35	313.03	467.25	133.77	138.60	138.60	164.43	210.50	228.30
ИЗДЕЛИЯ ЗАКЛАДНЫЕ									
АРМАТУРА КЛАССА:									
А-I ГОСТ 5781-82									
Ф8	1.50	1.47	1.47	-	-	-	-	-	-
ИТОГО КЛАССА А-I	1.50	1.47	1.47	-	-	-	-	-	-

ИНВ № ПОДЛ	ПОДПИСЬ И ДАТА	ВЗАМ ИНВ №

САПР Киев ЗНИИЭП | ОПЕРАТОР СИСТЕМЫ

НАИМЕНОВАНИЕ	КОЛИЧЕСТВО НА МАРКУ								
	3КНО 33(30)-1.35/41	3КНО 33(30)-2.34/44	3КНО 33(30)-2.40/49	3КН 33(30)-23	3КН 33(30)-26	3КН 33(30)-33	3КН 33(30)-33/35	3КН 33(30)-34/38	3КН 33(30)-34/39
А-III ГОСТ 5781-82									
Ф10	1.74	0.96	0.96	-	-	-	-	-	-
Ф12	2.72	1.12	1.12	-	-	-	-	-	-
Ф20	-	7.55	7.55	-	-	-	-	-	-
Ф22	9.13	-	-	-	-	-	-	-	-
Ф28	-	14.79	14.79	-	-	-	-	-	-
ИТОГО КЛАССА А-III	13.59	24.42	24.42	-	-	-	-	-	-
ПРОКАТ МАРКИ:									
ВСТ3КП2 ГОСТ 103-76*									
-10Х70	2.80	2.80	2.80	-	-	-	-	-	-
-10Х120	10.17	10.17	10.17	-	-	-	-	-	-
ИТОГО МАРКИ ВСТ3КП2	12.97	12.97	12.97	-	-	-	-	-	-
ВСЕГО:	28.06	38.86	38.86	-	-	-	-	-	-
ОБЩИЙ РАСХОД:	326.42	351.89	506.11	133.77	138.60	138.60	164.43	210.50	228.30

Вх. 32833 л.129

Наименование	Количество на марку								
	13КП 133(30)-142/44	13КП 133(30)-135/41	13КП 133(30)-134/44	13КП 133(30)-140/49	12КЕД 133(30)-11.23	12КЕД 133(30)-12.23	12КБО 133(30)-11.23	12КБО 133(30)-12.23	12КВ 133(30)-23
ИЗДЕЛИЯ АРМАТУРНЫЕ									
АРМАТУРА КЛАССА:									
А-I ГОСТ 5781-82									
Ф6	0.58	0.58	4.28	0.58	7.71	7.71	7.71	7.71	7.71
Ф8	-	20.88	14.11	20.31	-	-	-	-	-
Ф10	32.63	-	-	-	-	-	-	-	-
ИТОГО КЛАССА А-I	33.20	21.45	18.39	20.89	7.71	7.71	7.71	7.71	7.71
А-III ГОСТ 5781-82									
Ф10	23.45	16.72	16.72	20.09	2.19	2.19	2.19	2.19	2.19
Ф16	25.82	-	-	-	44.64	44.64	44.64	44.64	44.64
Ф20	-	-	-	-	-	-	-	-	-
Ф22	-	-	132.97	-	-	-	-	-	-
Ф25	-	260.18	-	-	-	-	-	-	-
Ф32	-	-	144.95	426.28	-	-	-	-	-
Ф36	356.05	-	-	-	-	-	-	-	-
ИТОГО КЛАССА А-III	405.32	276.90	294.64	446.36	46.83	46.83	46.83	46.83	46.83
ВСЕГО:	438.53	298.35	313.03	467.25	54.54	54.54	54.54	54.54	54.54
ИЗДЕЛИЯ ЗАКЛАДНЫЕ									
АРМАТУРА КЛАССА:									
А-I ГОСТ 5781-82									
Ф8	-	-	-	-	2.00	1.96	1.00	0.98	-
ИТОГО КЛАССА А-I	-	-	-	-	2.00	1.96	1.00	0.98	-

Наименование	Количество на марку								
	13КП 133(30)-142/44	13КП 133(30)-135/41	13КП 133(30)-134/44	13КП 133(30)-140/49	12КЕД 133(30)-11.23	12КЕД 133(30)-12.23	12КБО 133(30)-11.23	12КБО 133(30)-12.23	12КВ 133(30)-23
А-III ГОСТ 5781-82					0.52	-	1.16	0.64	-
Ф10	-	-	-	-	2.38	0.75	1.81	0.75	-
Ф12	-	-	-	-	1.26	1.26	1.26	1.26	1.26
Ф16	-	-	-	-	-	6.61	-	5.03	-
Ф20	-	-	-	-	8.00	-	6.09	-	-
Ф22	-	-	-	-	-	12.95	-	9.86	-
Ф28	-	-	-	-	12.16	21.57	10.32	17.54	1.26
ИТОГО КЛАССА А-III	-								
ПРОКАТ МАРКИ:									
ВСТ3КП2 ГОСТ 103-76*					3.14	3.14	3.14	3.14	3.14
-10Х100	-	-	-	-	3.73	3.73	1.87	1.87	-
-10Х70	-	-	-	-	13.56	13.56	6.78	6.78	-
-10Х120	-	-	-	-	20.44	20.44	11.79	11.79	3.14
ИТОГО МАРКИ ВСТ3КП2	-								
ВСЕГО:	-	-	-	-	34.60	43.97	23.11	30.31	4.40
ОБЩИЙ РАСХОД:	438.53	298.35	313.03	467.25	89.15	98.52	77.66	84.86	58.95

Вх. 32833 л.130

Наименование	Количество на марку							
	I3КВД I33(30)-II.23	I3КВД I33(30)-I2.26	I3КВО I33(30)-II.23	I3КВО I33(30)-I2.23	I3КВ I33(30)-I23	I3КВ I33(30)-I26	II КВД I24-1.23	II КВО I24-1.23
ИЗДЕЛИЯ АРМАТУРНЫЕ								
АРМАТУРА КЛАССА:								
А-I ГОСТ 5781-82								
Ф5	11.11	11.11	11.11	11.11	11.11	11.11	2.12	2.12
ИТОГО КЛАССА А-I	11.11	11.11	11.11	11.11	11.11	11.11	2.12	2.12
А-III ГОСТ 5781-82 Ф16	65.44	65.44	65.44	65.44	65.44	65.44		
Ф8	-	-	-	-	-	-	8.59	8.59
Ф10	3.29	3.29	3.29	3.29	3.29	3.29	1.10	1.10
Ф20	-	-	-	-	-	-	16.08	16.08
ИТОГО КЛАССА А-III	68.73	68.73	68.73	68.73	68.73	68.73	25.77	25.77
ВСЕГО:	79.84	79.84	79.84	79.84	79.84	79.84	27.89	27.89
ИЗДЕЛИЯ ЗАКЛАДНЫЕ								
АРМАТУРА КЛАССА:								
А-I ГОСТ 5781-82								
Ф8	3.01	2.94	1.50	1.47	-	-	1.00	0.50
ИТОГО КЛАССА А-I	3.01	2.94	1.50	1.47	-	-	1.00	0.50
А-III ГОСТ 5781-82								
Ф10	0.78	-	1.74	0.96	-	-	0.26	0.58
Ф12	3.57	1.12	2.72	1.12	-	-	1.19	0.91
Ф16	1.26	1.26	1.26	1.26	1.26	1.26	1.26	1.26
Ф20	-	9.91	-	7.55	-	-	-	-
Ф22	12.00	-	9.13	-	-	-	4.00	3.04

Наименование	Количество на марку							
	I3КВД I33(30)-II.23	I3КВД I33(30)-I2.26	I3КВО I33(30)-II.23	I3КВО I33(30)-I2.23	I3КВ I33(30)-I23	I3КВ I33(30)-I26	II КВД I24-1.23	II КВО I24-1.23
Ф28	-	19.43	-	14.79	-	-	-	-
ИТОГО КЛАССА А-III	17.60	31.73	14.85	25.68	1.26	1.26	6.71	5.79
ПРОКАТ МАРКИ:								
ВСТ3КП2 ГОСТ 103-76*								
-10Х100	3.14	3.14	3.14	3.14	3.14	3.14	3.14	3.14
-10Х70	5.60	5.60	2.80	2.80	-	-	1.87	0.93
-10Х120	20.35	20.35	10.17	10.17	-	-	6.78	3.39
ИТОГО МАРКИ ВСТ3КП2	29.09	29.09	16.11	16.11	3.14	3.14	11.79	7.46
ВСЕГО:	49.70	63.75	32.47	43.26	4.40	4.40	19.50	13.75
ОБЩИЙ РАСХОД:	129.50	143.59	112.30	123.10	84.24	84.24	47.39	41.64

Вх. 32833 л. 131

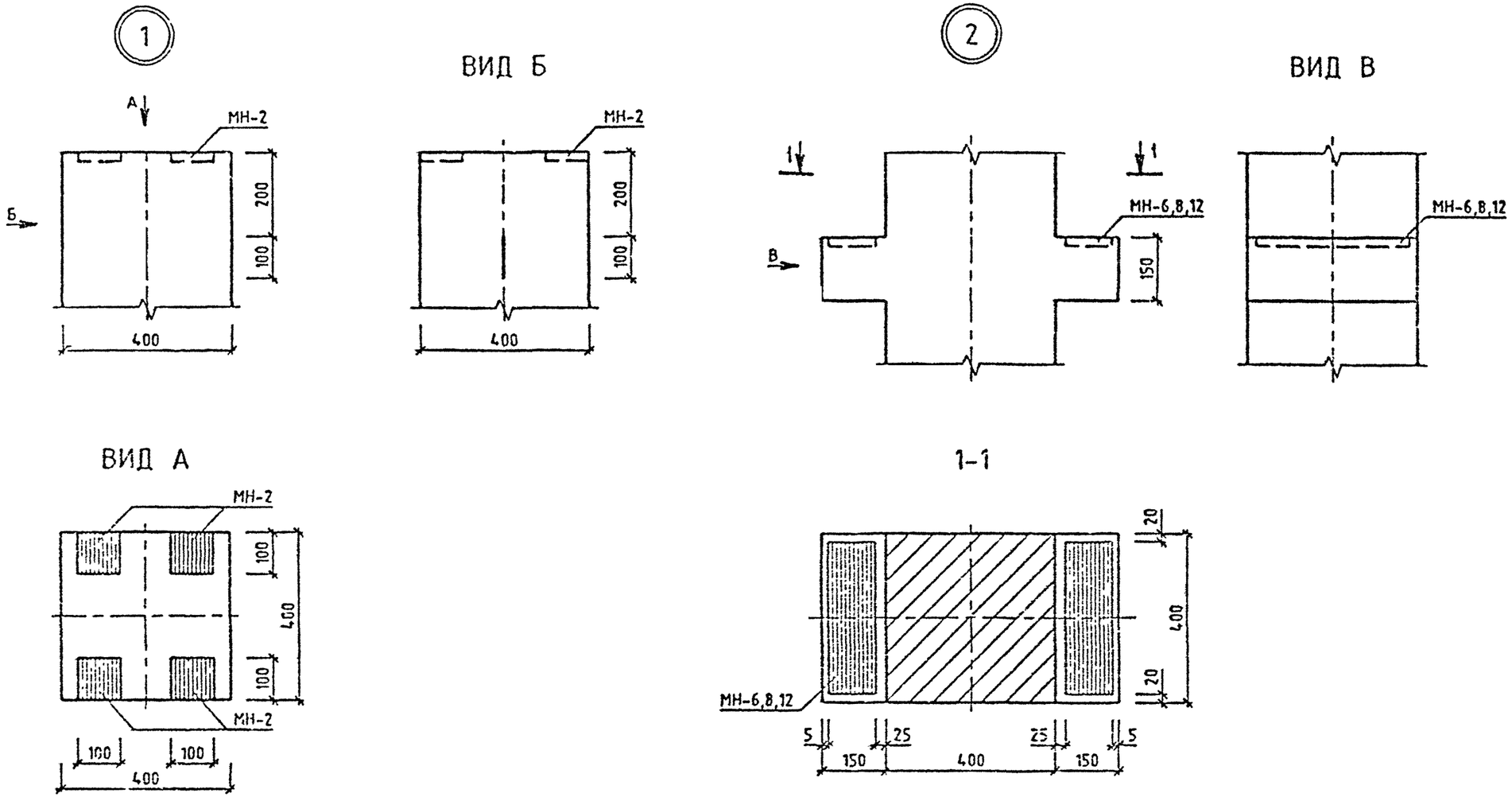

Вх. 32833 л. 132

				1.020-1/87.2-1 У		
НАЧ ОТД	ГОРОХОВ			УЗЛЫ	СТАДИЯ	ЛИСТ	ЛИСТОВ
Н КОНТР	СИТНИК				Р	1	
ГИП	СИТНИК				КиевЗНИИЭП		
ПРОВЕРИЛ	МОЛОДЦОВА						
РАЗРАБ.	ЛУКАШУК						

ФОРМАТ А3

САПР КиевЗНИИЭП
ОПЕРАТОР СИСТЕМЫ ЛУКАШУК

3

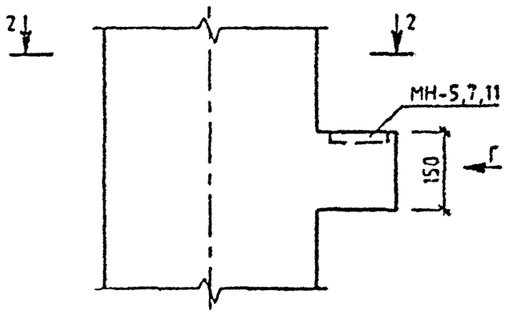

ВИД Г

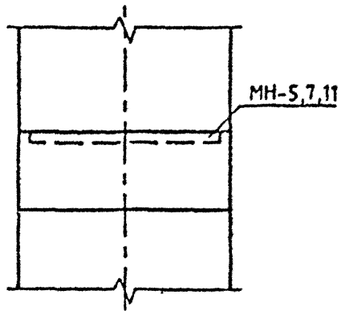

4

Д

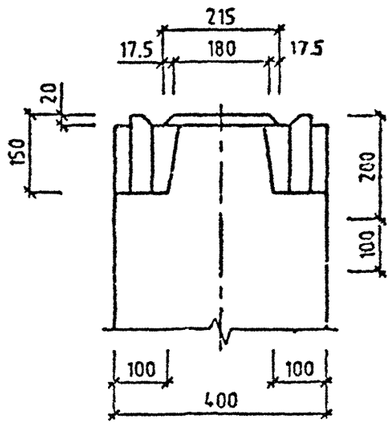

5

ЗЕРКАЛЬНОЕ ОТРАЖЕНИЕ УЗЛА 4
ОСТАЛЬНОЕ СМ. УЗЕЛ 4

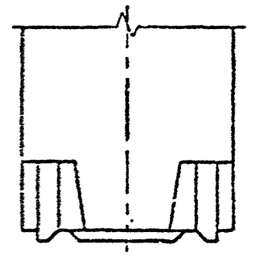

2-2

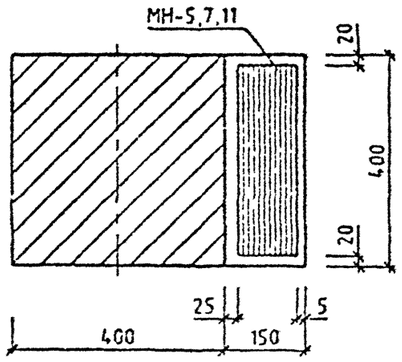

ВИД Д

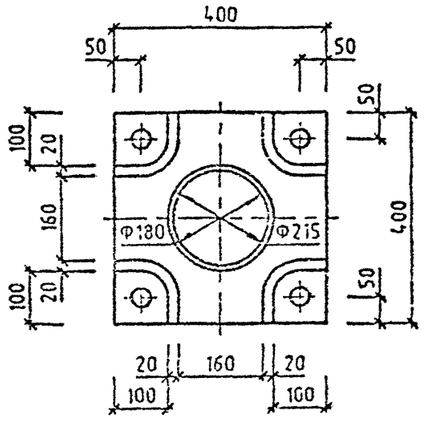

Вх. 32833 л. 133

1.020-1/87.2-1 У

ЛИСТ 2

ФОРМАТ А3

САПР КиевЗНИИЭП
ОПЕРАТОР СИСТЕМЫ
ЛУКАШУК

6

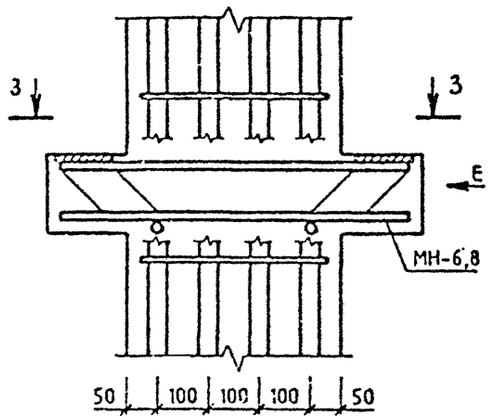

7

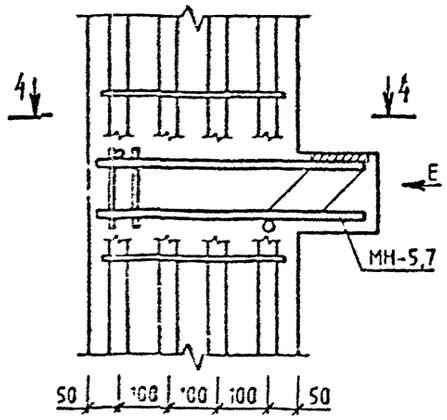

ВИД Е

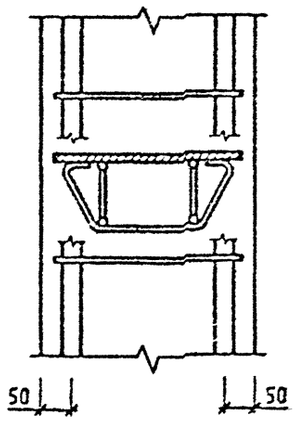

3-3

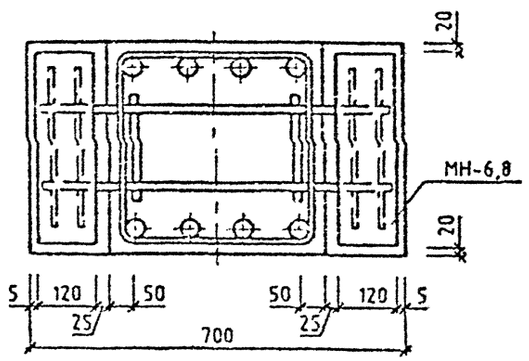

4-4

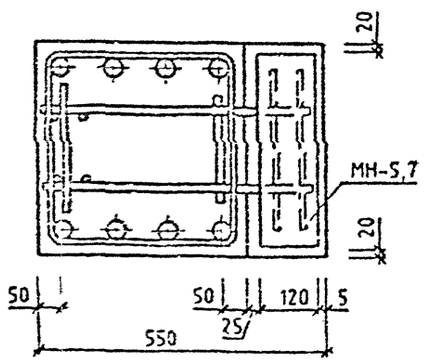

Вх. 32833 л. 134

1.020-1/87.2-1 Ч

ЛИСТ 3

ФОРМАТ А3

САПР КиевЗНИИЭП
ОПЕРАТОР СИСТЕМЫ
ЛУКАШУК

8

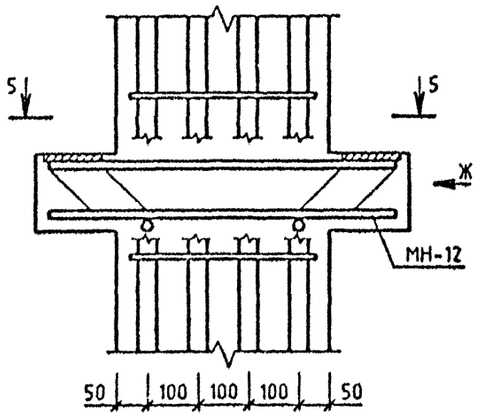

9

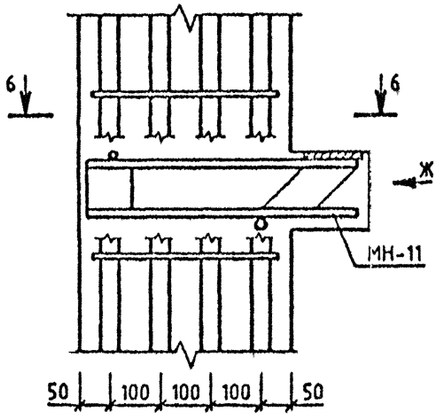

ВИД Ж

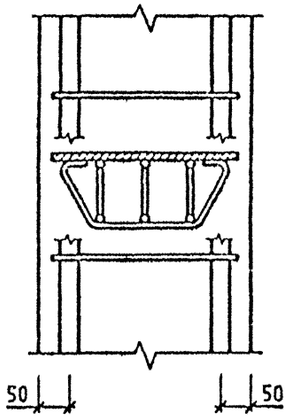

10

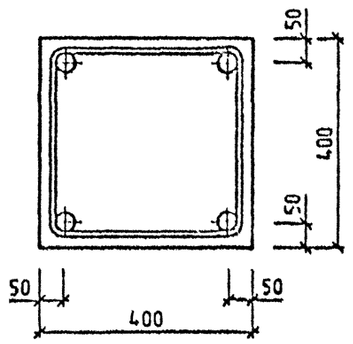

5-5

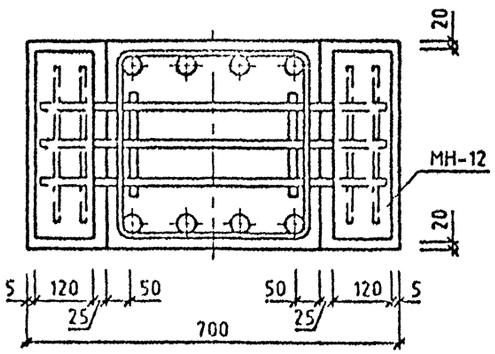

6-6

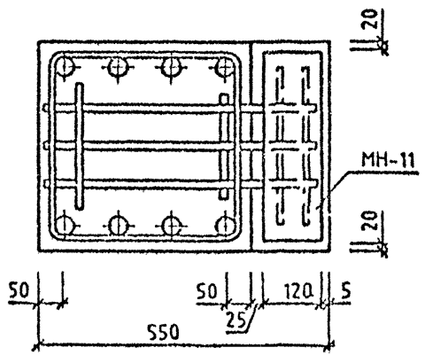

11

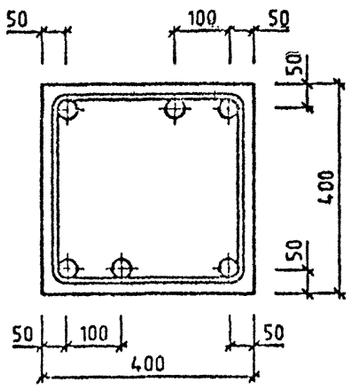

12

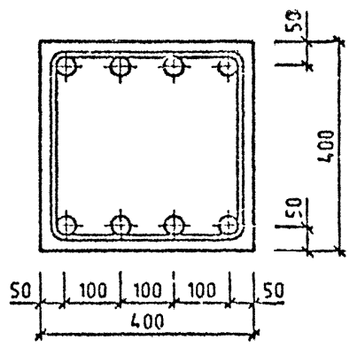

Вх. 32833 л.135

1.020-1/87.2-1 У

ЛИСТ 4

ФОРМАТ А3

САПР КиевЗНИИЭП
ОПЕРАТОР СИСТЕМЫ
ЛУКАШУК

ПРИМЕРЫ УСТАНОВКИ ДОПОЛНИТЕЛЬНЫХ ЗАКЛАДНЫХ ИЗДЕЛИЙ

ДЛЯ КРЕПЛЕНИЯ ДИАФРАГМ

13

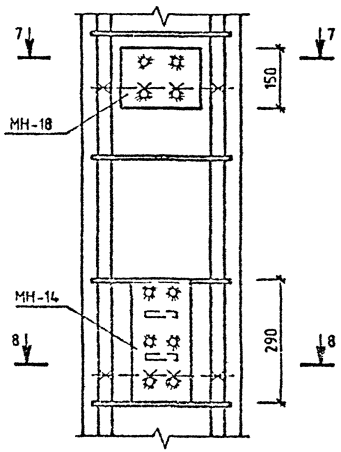

14

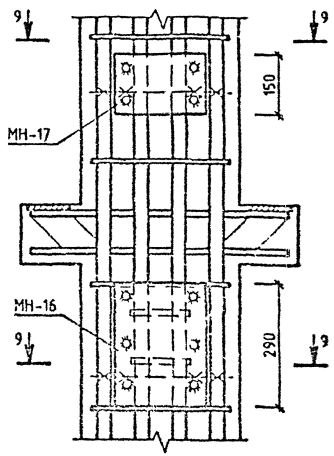

ДЛЯ КРЕПЛЕНИЯ СТЕНОВЫХ ПАНЕЛЕЙ И КРАЙНЕЙ ПЛИТЫ В УГЛОВОЙ КОЛОННЕ

15

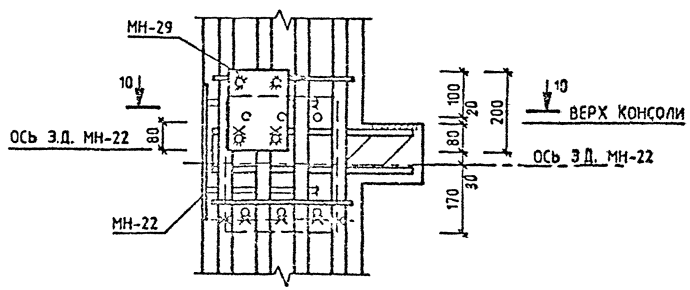

7-7

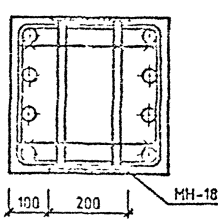

8-8

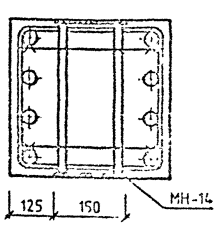

9-9

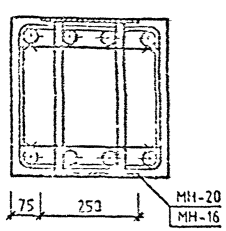

10-10

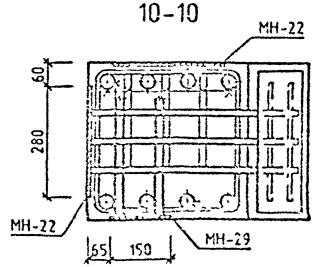

Вх. 32833 л.136

ФОРМАТ А3

ПРИМЕРЫ УСТАНОВКИ ДОПОЛНИТЕЛЬНЫХ ЗАКЛАДНЫХ ИЗДЕЛИЙ

ДЛЯ ПОВОРОТНОГО РИГЕЛЯ

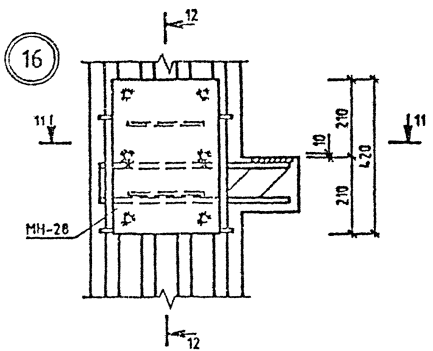

12-12

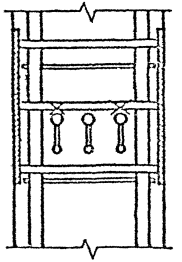

ДЛЯ ОПОРНОГО СТОЛИКА КРАЙНЕЙ ПЛИТЫ

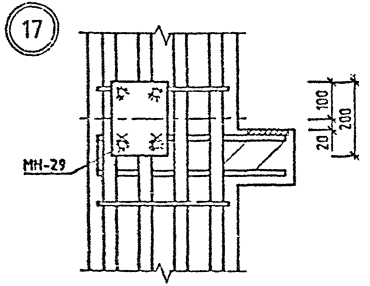

В ЗОНЕ СЕТОК КОСВЕННОГО АРМИРОВАНИЯ

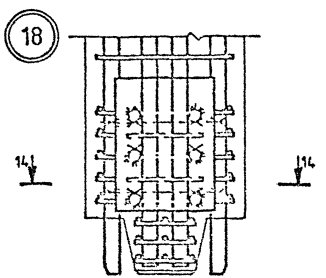

В ЗОНЕ СЕТОК КОСВЕННОГО АРМИРОВАНИЯ

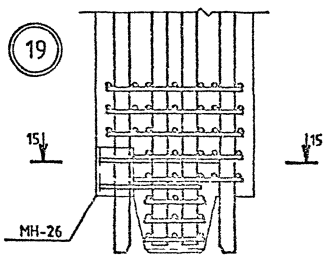

11-11

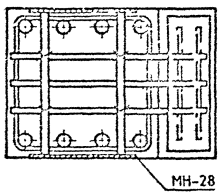

13-13

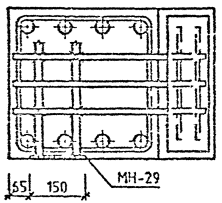

14-14

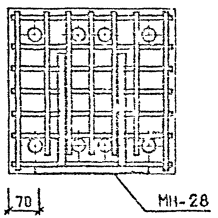

15-15

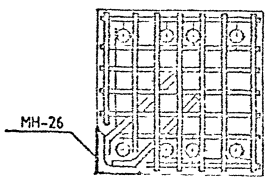

Вх. 32833 л. 137

ПРИМЕРЫ УСТАНОВКИ ДОПОЛНИТЕЛЬНЫХ ЗАКЛАДНЫХ ИЗДЕЛИЙ ДЛЯ КРЕПЛЕНИЯ СТЕНОВЫХ ПАНЕЛЕЙ

ПРИ РИГЕЛЕ Н=450 ММ

ПРИ РИГЕЛЕ Н=600 ММ

20

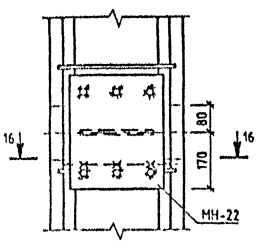

21

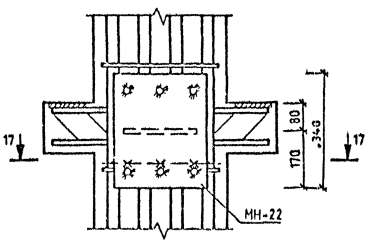

22

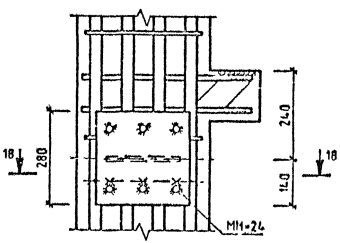

23

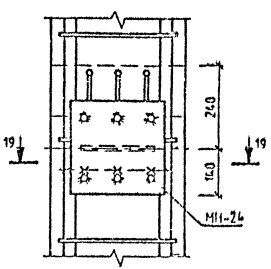

16-16

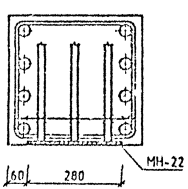

17-17

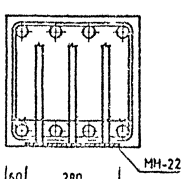

18-18

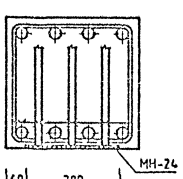

19-19

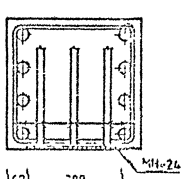

Вх. 32838 л. 138/138

gost.e-ecolog.ru