ТИПОВЫЕ СТРОИТЕЛЬНЫЕ КОНСТРУКЦИИ, ИЗДЕЛИЯ И УЗЛЫ

СЕРИЯ 1.020-1/87

КОНСТРУКЦИИ КАРКАСА МЕЖВИДОВОГО ПРИМЕНЕНИЯ ДЛЯ МНОГОЭТАЖНЫХ ОБЩЕСТВЕННЫХ ЗДАНИЙ, ПРОИЗВОДСТВЕННЫХ И ВСПОМОГАТЕЛЬНЫХ ЗДАНИЙ ПРОМЫШЛЕННЫХ ПРЕДПРИЯТИЙ

ВЫПУСК 6-7

МОНТАЖНЫЕ УЗЛЫ. СОПРЯЖЕНИЯ ЭЛЕМЕНТОВ КАРКАСА С ПЛИТАМИ ПЕРЕКРЫТИЙ ТИПА "ТТ" И "Т"

РАБОЧИЕ ЧЕРТЕЖИ

24818

ОТПУСКНАЯ ЦЕНА
НА МОМЕНТ РЕАЛИЗАЦИИ
...ЛАДНОЙ

Вх. 32859 л. 1/18

gost.e-ecolog.ru

Пров 29.09.92

Кол. Ерокц-

ТИПОВЫЕ СТРОИТЕЛЬНЫЕ КОНСТРУКЦИИ, ИЗДЕЛИЯ И УЗЛЫ

СЕРИЯ 1.020-1/87

КОНСТРУКЦИИ КАРКАСА МЕЖВИДОВОГО ПРИМЕНЕНИЯ ДЛЯ МНОГОЭТАЖНЫХ ОБЩЕСТВЕННЫХ ЗДАНИЙ, ПРОИЗВОДСТВЕННЫХ И ВСПОМОГАТЕЛЬНЫХ ЗДАНИЙ ПРОМЫШЛЕННЫХ ПРЕДПРИЯТИЙ

ВЫПУСК 6-7

МОНТАЖНЫЕ УЗЛЫ, СОПРЯЖЕНИЯ ЭЛЕМЕНТОВ КАРКАСА С ПЛИТАМИ ПЕРЕКРЫТИЙ ТИПА "ТТ" И "Т"

РАБОЧИЕ ЧЕРТЕЖИ

РАЗРАБОТАНЫ
ЦНИИП ТОРГОВО-БЫТОВЫХ ЗДАНИЙ
И ТУРИСТСКИХ КОМПЛЕКСОВ

Директор института подпись В.И.Лепский
Начальник отдела " Б.Н.Волынский
Гл.инженер проекта " С.Б.Шац

НИИЖБ ГОССТРОЯ СССР

Директор института подпись Р.Серых
Зав.сектором " Н.Коровин

ЦНИИПРОМЗДАНИЙ

Гл.инженер института " В.Гранев
Начальник отдела " З.Кодыш

Утверждены
ГОССТРОЕМ СССР
Протокол
12.12.90 № А4-15
Введены в действие
ЦНИИП РЕКОНСТРУКЦИИ ГОРОДОВ
с 25.12.91 приказ от 04.12.91
№ 22

© АПП ЦИТП, 1992

Вх. 32859 л.2

ОБОЗНАЧЕНИЕ ДОКУМЕНТА	НАИМЕНОВАНИЕ	СТР.
1.020-1/87.6-7- ТО	Техническое описание	3
1.020-1/87.6-7 – К1	Узел 1,2	5
1.020- 1/87.6-7 – К2	Узел 3	6
1.020-1/87.6-7- К3	Узел 4	7
1.020 -1/87.6-7- К4	Узел 5	8
1.020 -1/87.6-7- К5	Узел 6	9
1.020-1/87.6-7- К6	Узел 7.8	10
1.020-1/87.6-7- К7	Узел 9	11
1.020-1/87.6-7- К8	Узел 10	12
1.020-1/87.6-7- К9	Узел 11	13
1.020-1/87.6-7- К10	Узел 12, 13	14
1.020-1/87.6-7- К11	Узел 14	15
1.020-1/87.6-7- К12	Узел 15,16	16
1.020-1/87.6-7- К13	Спецификация	17

Инв. № подл. | Подпись и дата | Взам. инв. №

Вх. 32859 л.3

Нач. отд.	Волынский	
Н. конт.	Берлова	
Гл. кон. от	Шац	
Гл. спец.	Николаева	
Гл. спец.	Егоров	
Провер.	Горошилова	
Разраб.	Луговая	

1.020-1/87.6-7

Содержание

Стадия	Лист	Листов
Р		1

ЦНИИЭП торгово-бытовых зданий и туристских комплексов

Настоящий выпуск содержит рабочие чертежи узлов сопряжений плит перекрытия типа Т и ТТ, лестничных маршей и площадок с элементами каркаса (колоннами, ригелями, диафрагмами жесткости), в выпуске приведены также узлы укладки лестничных проступей и крепления лестничных ограждений.

Общие указания по применению изделий, основные требования по выполнению конструктивных решений узлов, обеспечивающих прочность и пространственную устойчивость каркаса, а также схемы расположения элементов каркаса с маркировкой узлов, приведены в вып.0-I "Указания по применению изделий для зданий с перекрытиями из многопустотных плит и плит типа ТТ".

Приведенные в настоящем выпуске узлы сопряжений элементов каркаса обеспечивают совместную работу этих элементов, а следовательно, и прочность, устойчивость как отдельных конструкций, так и всего здания в целом. Поэтому монтажные узлы следует выполнять в строгом соответствии с проектными решениями. Прочность и устойчивость здания в целом и его частей должны быть обеспечены на всех стадиях возведения здания. Порядок монтажа конструкций должен разрабатываться для каждого конкретного проекта в соответствии с указаниями вып.0-I, вып.0-2, а также вып.0-8 "Указания по монтажу изделий каркаса".

Особенно важным является образование жестких горизонтальных дисков перекрытия, поэтому с особой тщательностью необходимо выполнять омоноличивание и зачеканку всех швов между элементами перекрытий с соблюдением требований СНиП 3.03.01-87.

Вх. 32859 л.4

				1.020-1/87.6-7-ТО		
НАЧ.ОТД.	ВОЛЫНСКИЙ					
Н.КОНТР.	ХОРОШИЛОВА					
ГЛ.КОНСТР.	ШАЦ			ТЕХНИЧЕСКОЕ ОПИСАНИЕ	СТАДИЯ	ЛИСТ	ЛИСТОВ
ГЛ.СПЕЦ.	НИКОЛАЕВА				Р	1	2
ГЛ.СПЕЦ.	ЕГОРОВ				ЦНИИЭП торгово-бытовых зданий и туристских комплексов		

Инв. № подл. | Подпись и дата | Взам. инв. №

Сварочные работы следует выполнять в соответствии с указаниями СНиП 3.03.01-87 "Несущие и ограждающие конструкции", ГОСТ 5264-80 "Ручная дуговая сварка.Соединения сварные" и ГОСТ 14098-85 "Соединения сварные арматуры и закладных изделий железобетонных конструкций".При дуговой сварке следует применить электроды,рекомендуемые главой СНиП П-23-81^{X} "Стальные конструкции".

Марка арматурной стали и стали на прокат,используемые для изготовления соединительных изделий,должна приниматься по СНиП 2.03.01-84^{X} "Бетонные и железобетонные конструкции" (Приложение I и 2) в зависимости от условий строительства и эксплуатации.

Соединительные элементы должны иметь антикоррозионное покрытие,решаемое в конкретном проекте,согласно условиям эксплуатации конструкций,исходя из требований главы СНиП 2.03.II-85 "Защита строительных конструкций от коррозии".При выполнении сварочных работ нарушенное антикоррозионное покрытие должно быть восстановлено в соответствии с указаниями вып.0-8.

Перечень выпусков,входящих в состав серии приведен в вып.0-0 "Состав серии.Общие указания по применению изделий.Номенклатура изделий".

ИНВ.№ ПОДЛ. | ПОДПИСЬ И ДАТА | ВЗАМ.ИНВ.№

Вх. 32859 л.5

24818 5

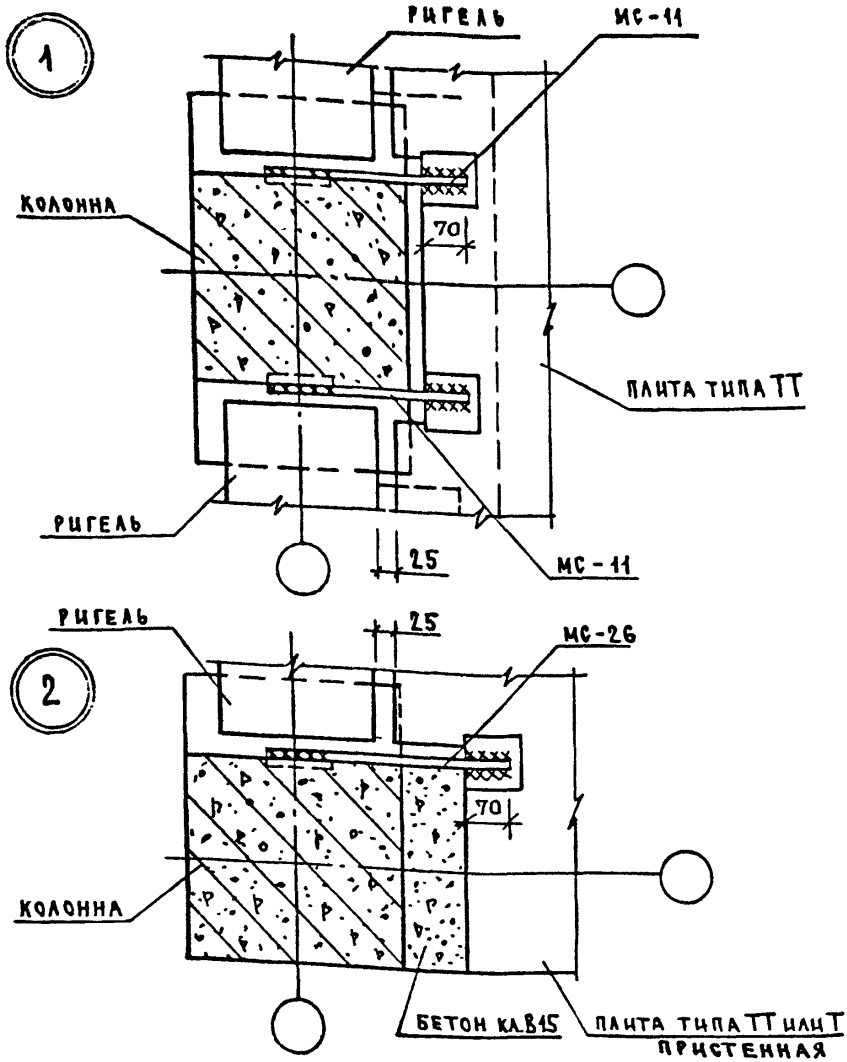

1. Указания по сварке смотри техническое описание.
2. Сварку производить по всей длине свариваемых элементов. Сварные швы Н1-Рш по ГОСТ 14098-85; $h_{шв} = 4$; $в_{шв} = 8$.
3. Спецификацию на узлы см. К 13.

Вх. 32859 л. 6

Нач. отд.	Волынский	
Н. контр.	Белова	
Гл. кон.	Шац	
Гл. спец.	Николаева	
Гл. спец.	Егоров	
Провер.	Хорошилова	
Разраб.	Луговая	

1.020-1/87.6-7-К1

Узел 1,2

Стадия	Лист	Листов
Р		1

ЦНИИЭП торгово-бытовых зданий и туристских комплексов

Инв. № подл. | Подпись и дата | Взам. инв. №

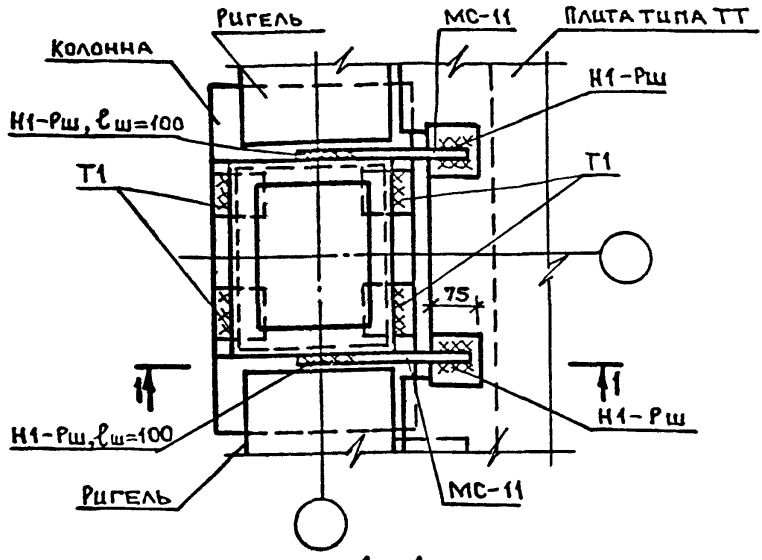

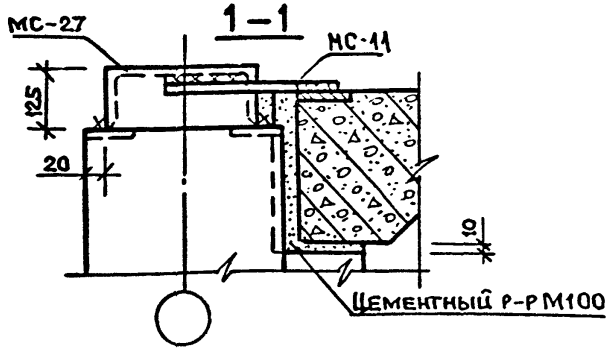

1. Указания по сварке см. техническое описание.
2. Сварные швы типа Н1-Рш по ГОСТ 14098-85 $h_ш = 4$, $в_ш = 8$.
   Сварные швы типа Т1 по ГОСТ 5264-80 $h_ш = 8$.
   Сварные швы, длины которых не оговорены, выполнять по всей длине свариваемых элементов.
3. Спецификацию на узел см. – К 13.

Вх. 32859 л. 7

Нач. отд.	Волынский		
Н. контр.	Берлова		
Гл. конст.	Шац		
Гл. спец.	Николаева		
Гл. спец.	Егоров		
Провер.	Луговая		
Разраб.	Хорошилова		

1.020-1/87. 6-7 – К2

Узел 3

Стадия	Лист	Листов
Р		1

ЦНИИЭП торгово-бытовых зданий и туристских комплексов

Инв. № подл. | Подпись и дата | Взам. инв. №

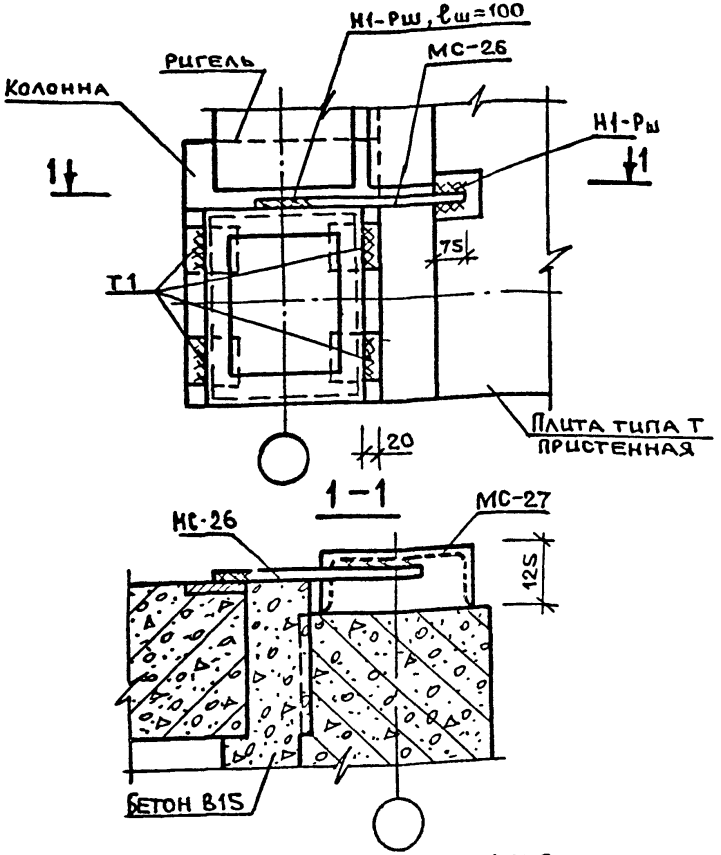

1. Указания по сварке см. техническое описание
2. Сварные швы типа Н1-Рш по ГОСТ 14098-85 $h_ш$=4, Вш=8.
   Сварные швы типа Т1 по ГОСТ 5264-80 $h_ш$=8.
   Сварные швы, длины которых неоговорены, выполнять по всей длине свариваемых элементов.
3. Спецификацию на узел см-К 13.

Вх. 32859 л.8

Нач.отд	Волынский	
Н.контр	Берлова	
Гл.конс	Шац	
Гл.спец	Николаева	
Гл.спец	Егоров	
Провер	Луговая	
Разраб	Хорошилова	

1.020-1/87. 6-7 - К3

Узел 4

Стадия	Лист	Листов
Р	1	

ЦНИИЭП торгово-бытовых зданий и туристских комплексов

Инв.№ подл. | Подпись и дата | Взам.инв.№

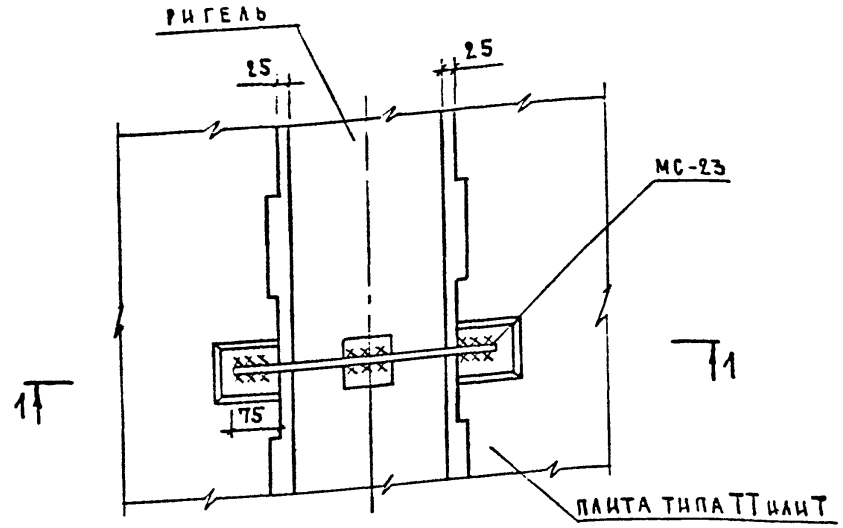

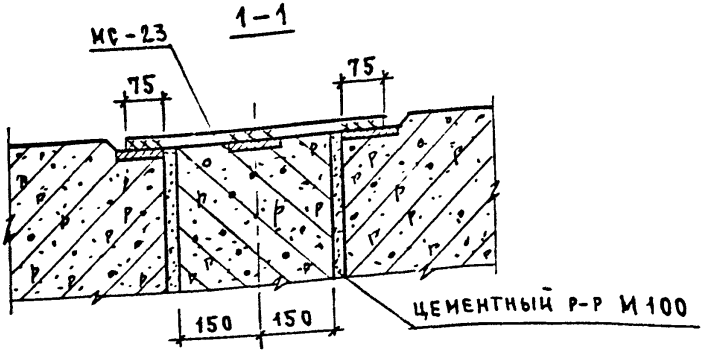

1. Указания по сварке смотри техническое описание
2. Сварку производить по всей длине свариваемых элементов. Сварные швы Н1-Рш по ГОСТ 14098-85; $h_{шв}=4$; $8_{шв}=8$.
3. Спецификацию на узел см-К13.

Вх. 32859 л. 9

Нач. отд.	Волынский	1.020-1/87.6-7-К4	
Н. контр.	Берлова		
Гл. кон.	Шац		
Гл. спец.	Николаева	Узел 5	
Гл. спец.	Егоров		
Провер.	Горошкова		
Разраб.	Луговая		

Стадия	Лист	Листов
Р		1

ЦНИИЭП торгово-бытовых зданий и туристских комплексов

Инв. № подл. | Подпись и дата | Взам. инв. №

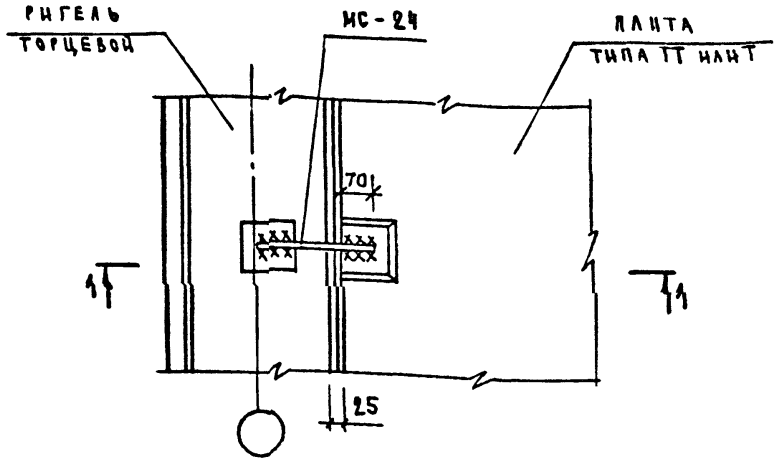

1 – 1

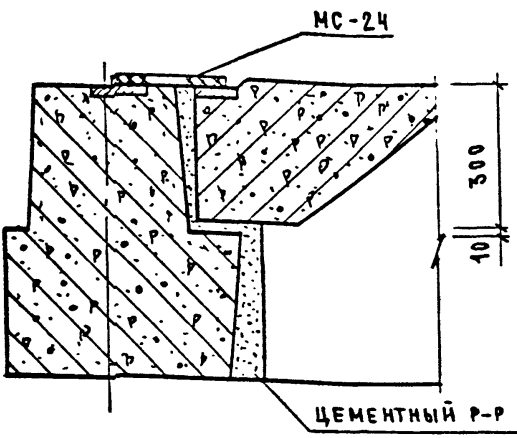

1. Указания по сварке смотри техническое описание.
2. Сварку производить по всей длине свариваемых элементов. Сварные швы Н1-Рш по ГОСТ 14098-85; $h_{шв}=4$; $\delta_{шв}=8$.
3. Спецификацию на узел см. К 13.

Вх. 32859 л.10

Нач. отд.	Болынский	
Н. контр.	Берлова	
Гл. кон.	Шац	
Гл. спец.	Николаева	
Гл. спец.	Егоров	
Провер.	Хорошилова	
Разраб.	Луговая	

1.020-1/87.6-7-К5

Узел 6

Стадия	Лист	Листов
Р		1

ЦНИИЭП торгово-бытовых зданий и туристских комплексов

Инв. № подл. | Подпись и дата | Взам. инв. №

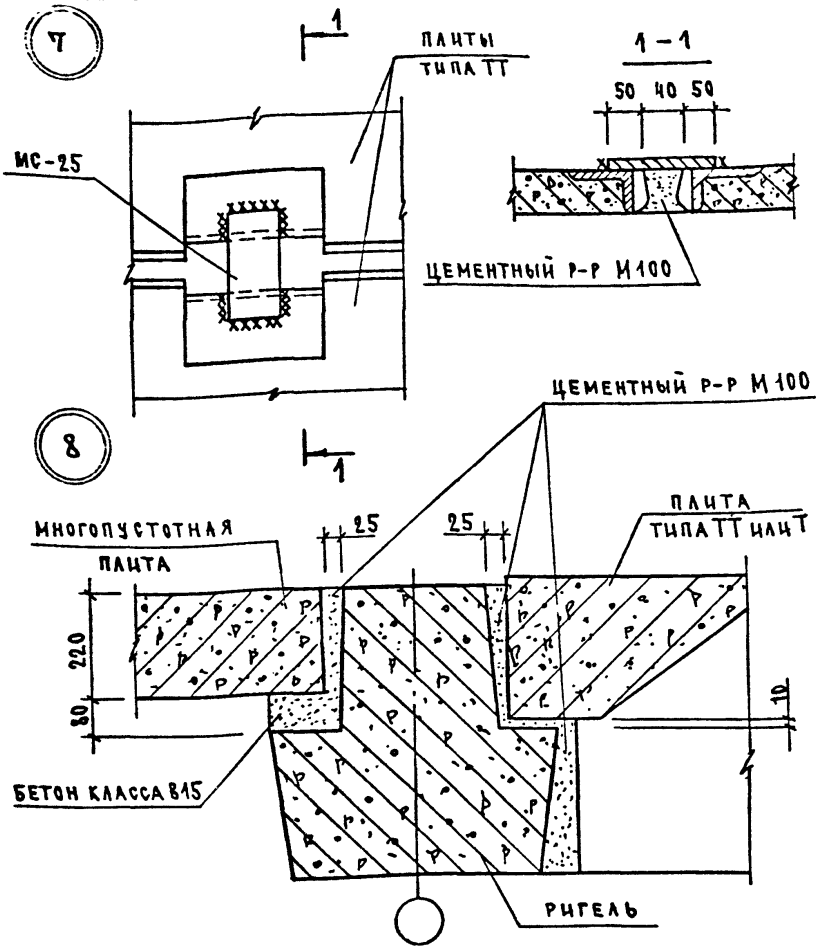

1. Общие указания по сварке смотри техническое описание..
2. Сварку производить по всей длине свариваемых элементов. Сварные швы Н1 по ГОСТ 5264-80; $h_{шв} = 6$.
3. Спецификацию на узлы см.-К 13.

Вх. 32859 л. 11

Нач. отд.	Волынский	
Н. контр.	Беляева	
Гл. кон.	Шац	
Гл. спец.	Николаева	
Гл. спец.	Егоров	
Провер.	Хорошилова	
Разраб.	Луговая	

1.020-1/87.6-7-КС

Узел 7, 8

Стадия	Лист	Листов
Р		1

ЦНИИЭП торгово-бытовых зданий и туристских комплексов

Инв. № подл. | Подпись и дата | Взам. инв. №

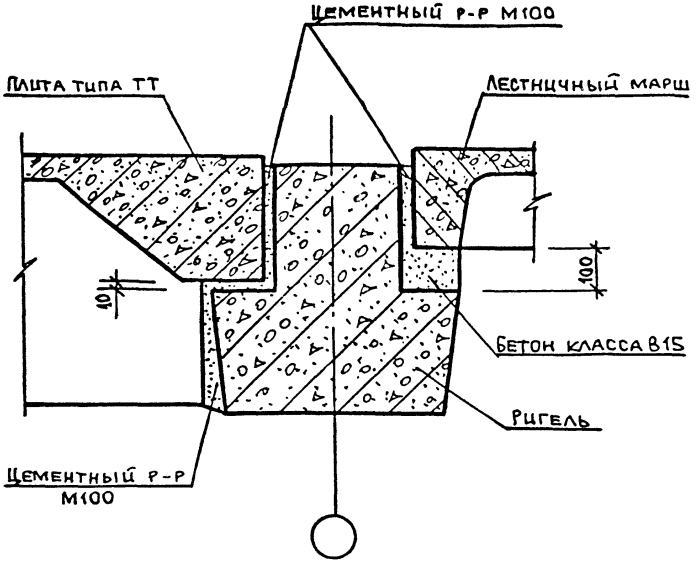

Вх. 32859 л.12

Нач.от.	Залынский		1.020-1/87.6-7 - КТ
Н.конт	Берлова		
Гл.конс	Шац		Узел 9
Гл.спец	Николаева		
Гл.спец	Егоров		
Провер	Луговая		
Разраб	Сорошилова		

Стадия	Лист	Листов
Р		1

ЦНИИЭП торгово-бытовых зданий и туристских комплексов

Инв.№ подл. | Подпись и дата | Взам. инв.№

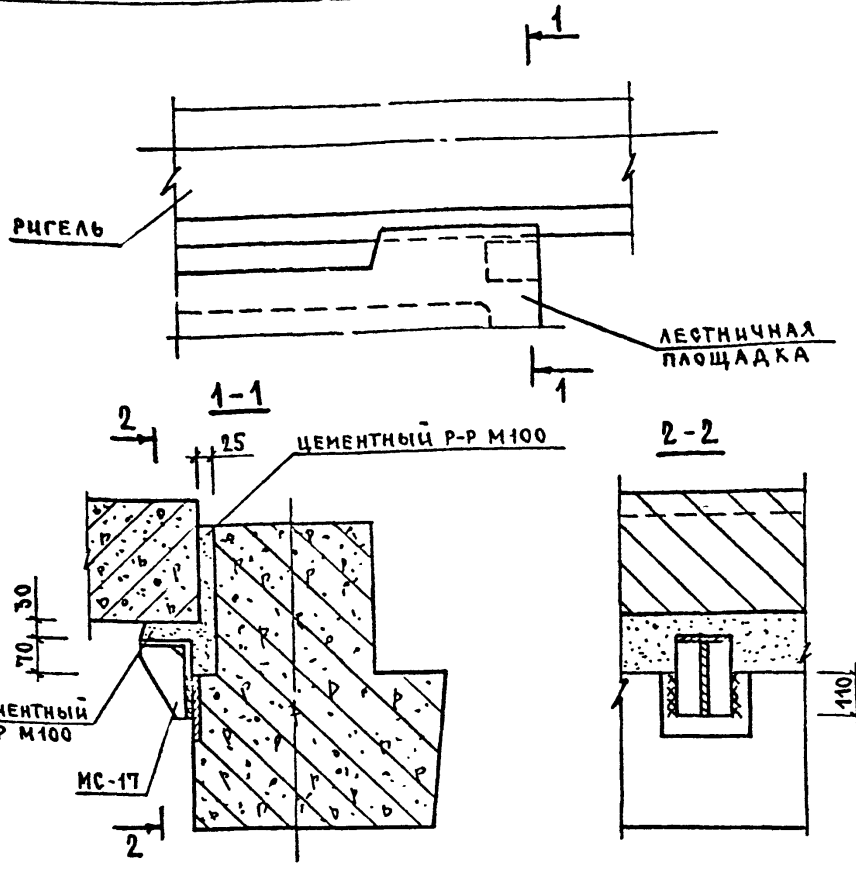

1. Общие указания по сварке см. Техническое описание.
2. Сварные швы Н1 по ГОСТ 5264-80, $h_ш$ = 6 выполнять по всей длине привариваемого элемента.
   МС-17 приварить до установки ригеля.
3. Спецификацию на узлы см.-К13.

Вх. 32859 л.13

Нач.отд	Волынский	
Н.конт	Берлова	
Гл.конструктор	Шац	
Гл.специалист	Николаева	
Гл.специалист	Егоров	
Провер	Хорошилова	
Разраб	Луговая	

1.020-1/87. 6-7 - К8

УЗЕЛ 10

Стадия	Лист	Листов
Р		1

ЦНИИЭП торгово-бытовых зданий и туристских комплексов

Инв.№ подл. | Подпись и дата | Взам.инв.№

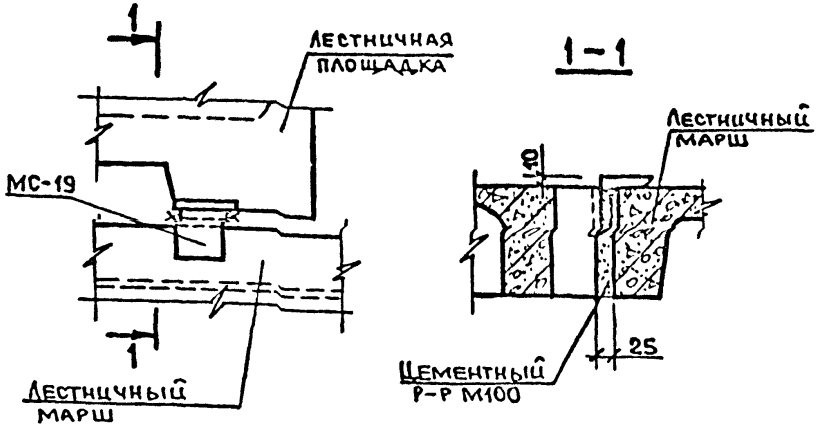

Крепление МС-19 к закладной детали лестничной площадки

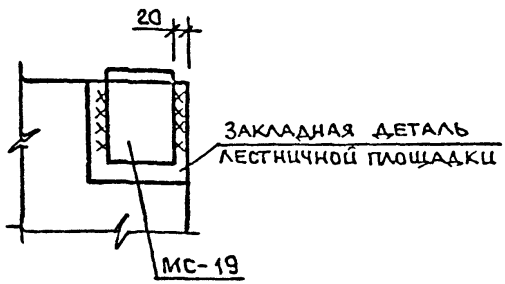

1. Общие указания по сварке см. техническое описание.
2. Монтажную деталь МС-19 приварить к лестничной площадке до монтажа.
3. Сварные швы Н1 по ГОСТ 5264-80 $h_ш = 6$ выполнять по всей длине свариваемых элементов.
4. Спецификацию на узел см. К 13.

Вх. 32859 л. 14

Нач.отд.	Болынский	
Н.контр.	Берлова	
Гл.конс.	Шац	
Гл.спец.	Николаева	
Гл.спец.	Егоров	
Провер.	Чуговая	
Разраб.	Хорошилова	

1.020-1/87.6-7 - К9

Узел 11

Стадия	Лист	Листов
Р		1

ЦНИИЭП торгово-бытовых зданий и туристских комплексов

Инв.№ подл. | Подпись и дата | Взам. инв.№

12

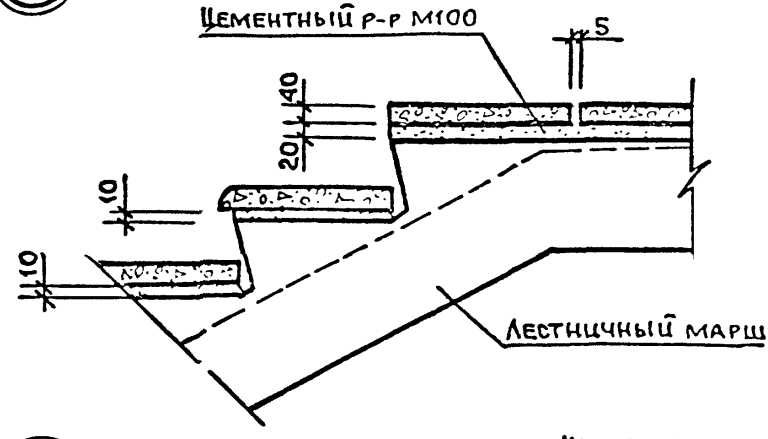

13

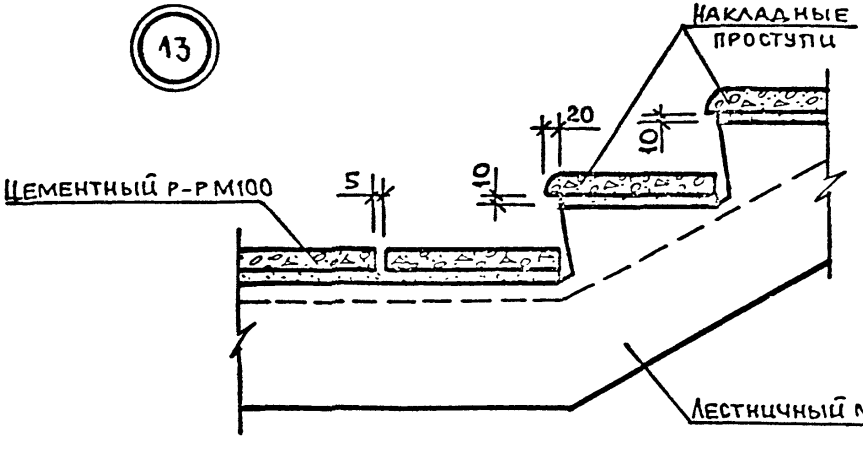

Вх. 32859 л.15

Нач.отд.	Волынский		
Н.конт.	Берлова		
Гл.конс.	Шац		
Гл.спец.	Николаева		
Гл.спец.	Егоров		
Пров.	Луговая		
Разраб.	Хорошилова		

1.020-1/87. 6-7 - К10

Узел 12,13

Стадия	Лист	Листов
Р		1

ЦНИИЭП торгово-бытовых зданий и туристских комплексов

Инв. № подл. | Подпись и дата | Взам. инв. №

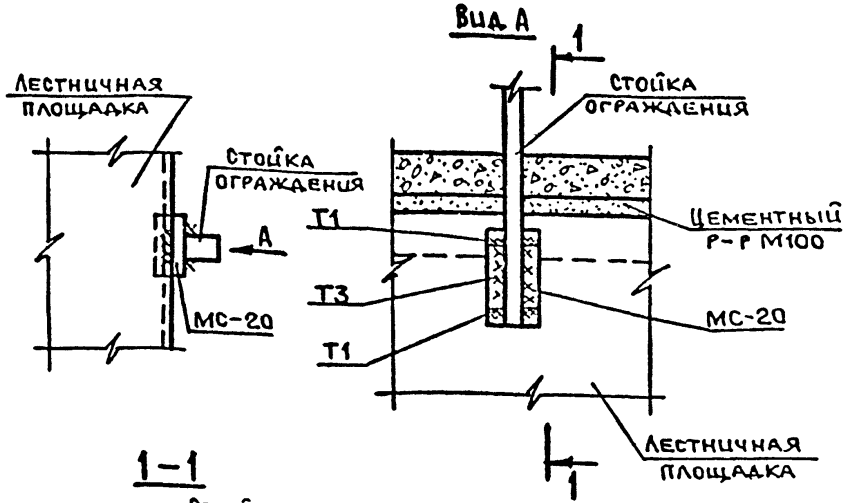

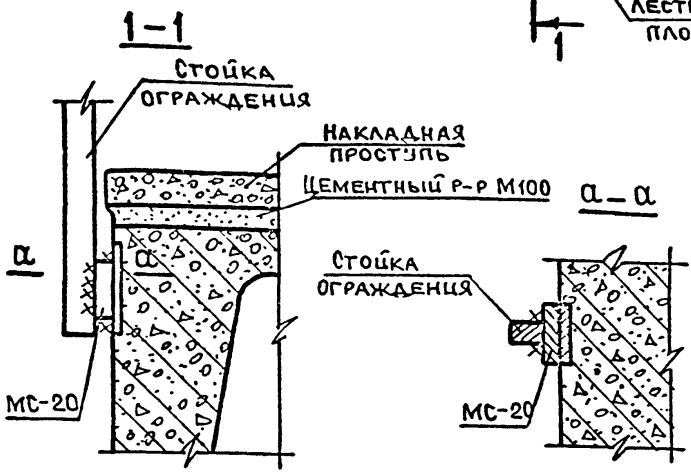

1. Указания по сварке см. Техническое описание.
Сварные швы Т1, Т3 по ГОСТ 5264-80 $h_ш$=6 выполнять по всей длине свариваемых элементов.
МС-20 приварить к закладному изделию марша до монтажа ограждения.
2. Спецификацию на узел см. К 13.

Вх. 32859 л.16

Нач.от	Зольнский		1.020-1/87.6-7-К11	
Н.конт.	Берлова			
Гл.конс	Шац			
Гл.спец	Николаева			
Гл.спец	Егоров		Узел 14	
Провер	Луговая			
Разраб	Хорошилова			

Стадия	Лист	Листов
Р		1

ЦНИИЭП торгово-бытовых зданий и туристских комплексов

Инв.№ подл. | Подпись и дата | Взам.инв.№

15 16

1-1

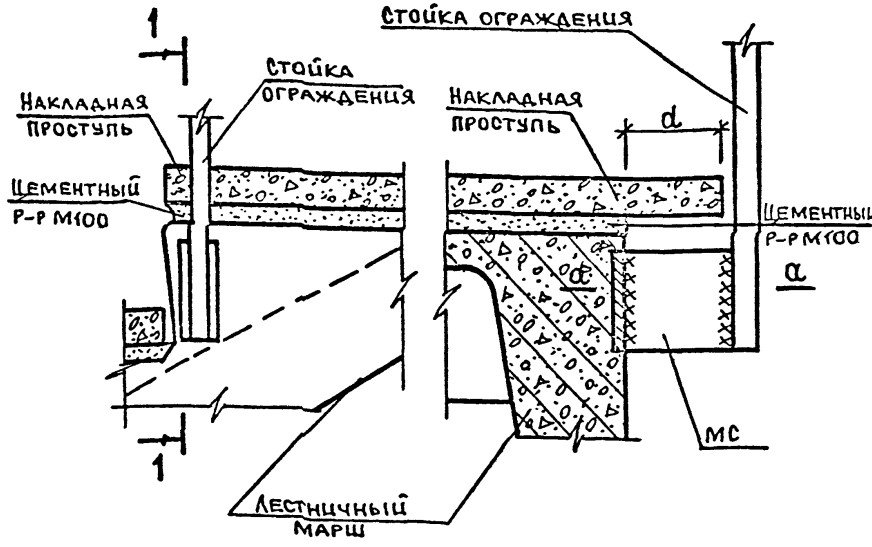

а-а

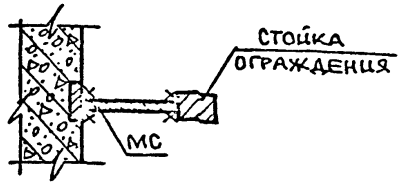

№узла	d, мм	МС
15	100	21
16	60	22

1. Указания по сварке см. техническое описание. Сварные швы Т3 по ГОСТ 5264-80 $h_ш = 6$ выполнять по всей длине свариваемых элементов.
2. МС21,22 приварить к стойке до монтажа ограждения.
3. Спецификацию на узлы см. К 13

Вх. 32859 л. 17

Нач.отд.	Волынский		
Н.контр.	Герлова		
Гл.конс.	Шац		
Гл.спец.	Николаева		
Гл.спец.	Егоров		
Просмотр	Луговая		
Разраб.	Хорошилова		

1.020-1/87.6-7 - К12

Узел 15, 16

Стадия	Лист	Листов
Р		1

ЦНИИЭП торгово-бытовых зданий и туристских комплексов

Инв. № подл. | Подпись и дата | Взам. инв. №

N узла	Марка соединит. элемента	Наименование	Кол.	Масса единицы кг	Обозначение документа
1	МС-26	ф18 AI, L=450 ГОСТ 5781-82*	1	0,90	Б.Ч.
2	МС-11	ф14 AI, L=350 ГОСТ 5781-82*	2	0,42	Б.Ч.
3	МС-11	ф14 AI, L=350 ГОСТ 5781-82*	2	0,42	Б.Ч.
	МС-27		1	22,20	1.020-1/87.ТМ-1-К11
4	МС-26	ф18 AI, L=450 ГОСТ 5781-82*	1	0,90	Б.Ч.
	МС-27		1	22,20	1.020-1/87.ТМ-1-К11
5	МС-23	ф14 AI, L=500 ГОСТ 5781-82*	1	0,60	Б.Ч.
6	МС-24	ф14 AI, L=210 ГОСТ 5781-82*	1	0,25	Б.Ч.
7	МС-25	— 6х50, L=140 ГОСТ 19903-74*	1	0,33	Б.Ч.
10	МС-17		1	2,68	1.020-1/87.ТМ-1-К10
14	МС-20	— 12х50, L=60 ГОСТ 19903-74*	1	0,28	Б.Ч.
11	МС-19	L 125х80х10, L=60			
		ГОСТ 8510-86	1	0,93	Б.Ч.
15	МС-21	— 6х100, L=105 ГОСТ 19903-74*	1	0,50	Б.Ч.
16	МС-22	— 6х100, L=65 ГОСТ 19903-74*	1	0,31	Б.Ч.

Вх 32859 л. 18/18

Инв. № подл. | Подпись и дата | Взам. инв. №

Нач. отд.	Зольнинский		
Н. контр.	Беляева		
Гл. спец.	Николаева		
Гл. спец.	Егоров		
Провер.	Хорошилова		
Разраб.	Луговая		

1.020-1/87.6-7-К13

Спецификация

Стадия	Лист	Листов
Р		1

ЦНИИЭП торгово-бытовых зданий и туристских комплексов

gost.e-ecolog.ru