ТИПОВЫЕ СТРОИТЕЛЬНЫЕ КОНСТРУКЦИИ, ИЗДЕЛИЯ И УЗЛЫ

СЕРИЯ 1.020-1/87

КОНСТРУКЦИИ КАРКАСА МЕЖВИДОВОГО ПРИМЕНЕНИЯ ДЛЯ МНОГОЭТАЖНЫХ ОБЩЕСТВЕННЫХ ЗДАНИЙ, ПРОИЗВОДСТВЕННЫХ И ВСПОМОГАТЕЛЬНЫХ ЗДАНИЙ ПРОМЫШЛЕННЫХ ПРЕДПРИЯТИЙ

ВЫПУСК 6-6

МОНТАЖНЫЕ УЗЛЫ. СОПРЯЖЕНИЯ ЭЛЕМЕНТОВ КАРКАСА С РЕБРИСТЫМИ ПЛИТАМИ ПЕРЕКРЫТИЙ.

РАБОЧИЕ ЧЕРТЕЖИ

gost.e-ecolog.ru

ТИПОВЫЕ СТРОИТЕЛЬНЫЕ КОНСТРУКЦИИ, ИЗДЕЛИЯ И УЗЛЫ

СЕРИЯ 1.020-1/87

КОНСТРУКЦИИ КАРКАСА МЕЖВИДОВОГО ПРИМЕНЕНИЯ ДЛЯ МНОГОЭТАЖНЫХ ОБЩЕСТВЕННЫХ ЗДАНИЙ, ПРОИЗВОДСТВЕННЫХ И ВСПОМОГАТЕЛЬНЫХ ЗДАНИЙ ПРОМЫШЛЕННЫХ ПРЕДПРИЯТИЙ

ВЫПУСК 6-6

МОНТАЖНЫЕ УЗЛЫ. СОПРЯЖЕНИЯ ЭЛЕМЕНТОВ КАРКАСА С РЕБРИСТЫМИ ПЛИТАМИ ПЕРЕКРЫТИЯ.

РАБОЧИЕ ЧЕРТЕЖИ

РАЗРАБОТАНЫ
ЦНИИПРОМЗДАНИЙ

Гл. инж. института — В. Гранев
Нач. отдела — З. Кодыш
Гл. специалист — Е. Зверев

НИИЖБ ГОССТРОЯ СССР

Директор института — Р. Серых
Зав. сектором — Н. Коровин

ЦНИИП РЕКОНСТРУКЦИИ ГОРОДОВ

Директор института — В. Лепский
Начальник отделения — Б. Волынский

УТВЕРЖДЕНЫ
Госстроем СССР, протокол от 12 декабря 1990 г. № 24-15, введены в действие с 1 июля 1991 г.

Вх. 32858 л.2

Обозначение документа	Наименование	Стр.
1.020-1/87.6-6-ТО	Техническое описание	3
-1	Узел 1	5
-2	Узел 2	6
-3	Узел 3,4	7
-4	Узел 5	8
-5	Узел 6	9
-6	Деталь крепления столика МС-33 к колонне	10
-7	Пример замоноличивания полки ригеля в зоне крайней колонны	11
-8	Пример замоноличивания полки ригеля в зоне средней колонны	12
-9	Пример устройства монолитного участка перекрытия (УМ1)	13
-10	Пример устройства монолитного участка перекрытия (УМ2)	14
-11	Спецификация	15

Инв. № подл. | Подпись и дата | Взам. инв. №

Вх. 32858 л.3

Нач. отд.	Кадыш		1.020-1/87.6-6
Н. контр.	Зверев		
Гл. спец.	Зверев		Содержание
Рук. гр.	Скворцов		Стадия: Р; Лист: 1; Листов: 1
Исполн.	Котова		ЦНИИПРОМЗДАНИЙ

Настоящий выпуск содержит рабочие чертежи сопряжений ребристых плит перекрытия высотой 300мм и лестничных маршей и площадок с элементами каркаса (колоннами и ригелями), в выпуске приведены также узлы укладки лестничных проступей и крепления лестничных ограждений.

Общие указания по применению изделий, основные требования по выполнению конструктивных решений узлов, обеспечивающих прочность и пространственную устойчивость каркаса, а также схемы расположения элементов каркаса с маркировкой узлов, приведены в вып. 0-2 „Указания по применению изделий для зданий с перекрытиями из ребристых плит."

Приведенные в настоящем выпуске узлы сопряжений элементов каркаса обеспечивают совместную работу этих элементов, а следовательно и прочность, устойчивость как отдельных конструкций, так и всего здания в целом. Поэтому монтажные узлы следует выполнять в строгом соответствии с проектными решениями. Прочность и устойчивость здания в целом и его частей должны быть обеспечены на всех стадиях возведения здания. Порядок монтажа конструкций должен разрабатываться для каждого конкретного проекта в соответствии с указаниями вып. 0-2, а также вып. 0-8 „Указания по монтажу изделий каркаса.

Особенно важным является образование жестких горизонтальных дисков перекрытия, поэтому с особой тщательностью необходимо выполнять омоноличивание и зачеканку всех швов между элементами перекрытий с соблюдением СНиП III-15-76 „Бетонные и железобетонные конструкции монолитные"

Вх. 32858 л. 4

				1.020-1/87. 6-6-ТО			
Нач.отд.	Кадыш			Техническое описание	Стадия	Лист	Листов
Гл.спец.	Зверев				Р	1	2
Вед.инж.	Скворцов				ЦНИИПРОМЗДАНИЙ		

Инв. № подл. | Подпись и дата | Взам. инв.

Сварочные работы следует выполнять в соответствии с указаниями СНиП 3.03.01-87, ГОСТ 5264-80 „Ручная дуговая сварка. Соединения сварные" и ГОСТ 14098-85 „Соединения сварные арматуры и закладных изделий железобетонных конструкций. Типы, конструкция и размеры". При дуговой сварке следует применять электроды, рекомендуемые главой СНиП II-23-81* „Стальные конструкции".

Марки арматурной стали и стали на прокат, используемые для изготовления соединительных изделий, должны приниматься по СНиП 2.03.01-84* „Бетонные и железобетонные конструкции" (приложение 1 и 2) в зависимости от условий строительства и эксплуатации.

Соединительные элементы должны иметь антикоррозионное покрытие, решаемое в конкретном проекте, согласно условиям эксплуатации конструкций, исходя из требований главы СНиП 2.03.11-85 „Защита строительных конструкций от коррозии". При выполнении сварочных работ нарушенное антикоррозионное покрытие должно быть восстановлено в соответствии с указаниями вып. 0-8.

Перечень выпусков, входящих в состав серии, приведен в вып. 0-1 „Состав серии. Общие указания по применению изделий. Номенклатура изделий."

Вх. 32858 л.5

Инв.№ подл. | Подп. и дата | Взам.инв.№

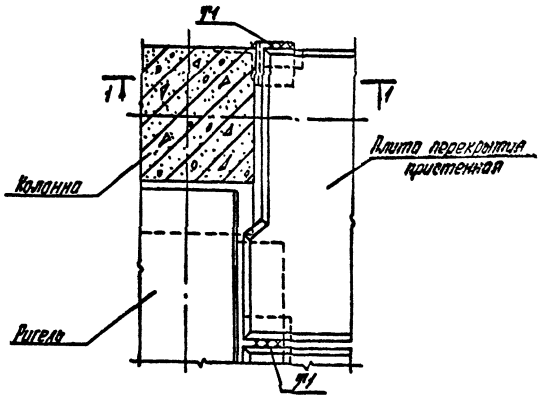

1-1

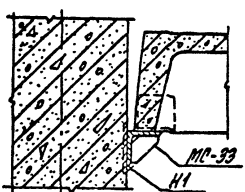

1. Общие указания по сборке см. техническое описание.
2. Бетон замоноличивания условно не показан.
3. Деталь крепления столика МС-33 к колонне см.док.6.
4. Сварные швы выполнять по ГОСТ 5264-80; $h_ш$ = 10мм.
5. Спецификацию на узел см.док.11.

Вх. 32858 л.6

				1.020-1/87.6-6-1			
Нач.отд.	Кобыл			Узел 1	Стадия	Лист	Листов
Н.кс.отд.	Зверева				Р		1
Гл.спец.	Зверева				ЦНИИПРОМЗДАНИЙ		
Вед.инж.	Скрипов						
Исполн.	Котова						

Инв.№ подл. | Подпись и дата | Взам.инв.№

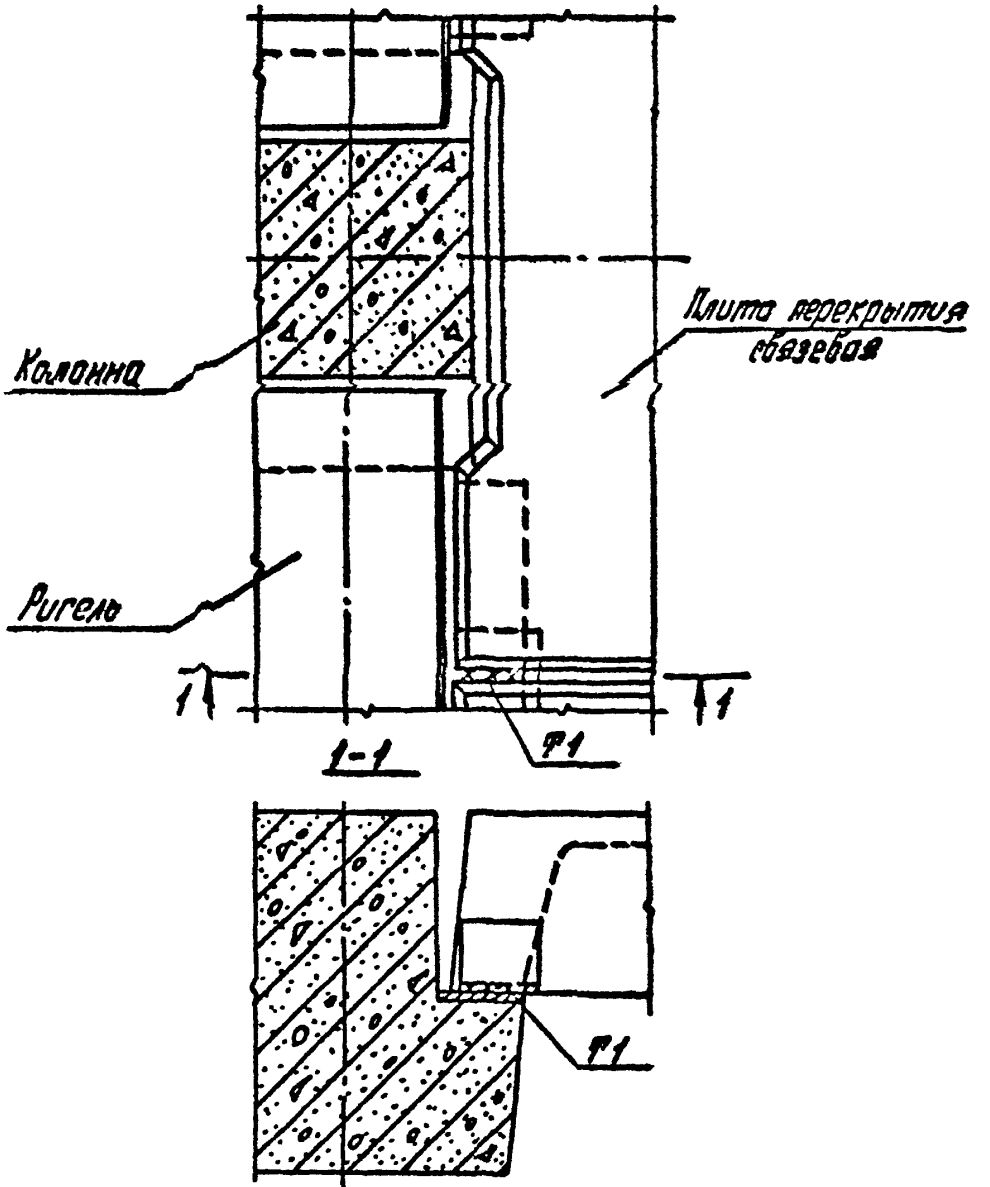

1. Общие указания по сварке см. техническое описание.
2. Бетон затонамичивания условно не показан.
3. Сварные швы выполнять по ГОСТ 5264-80. $h_ш$ = 10мм.

Вх 32858 л.7

			1.020-1/89. 6-6-2		
Нач. отд	Кобыш		Узел 2	Стадия	Лист	Листов
Н. контр	Зверев			Р	1	1
Рук. гр.	Зверев			ЦНИИПРОМЗДАНИЙ	
Архитект	Скворцов				
Исполн	Котова				

Инв. № подл. | Подпись и дата | Взам. инв. №

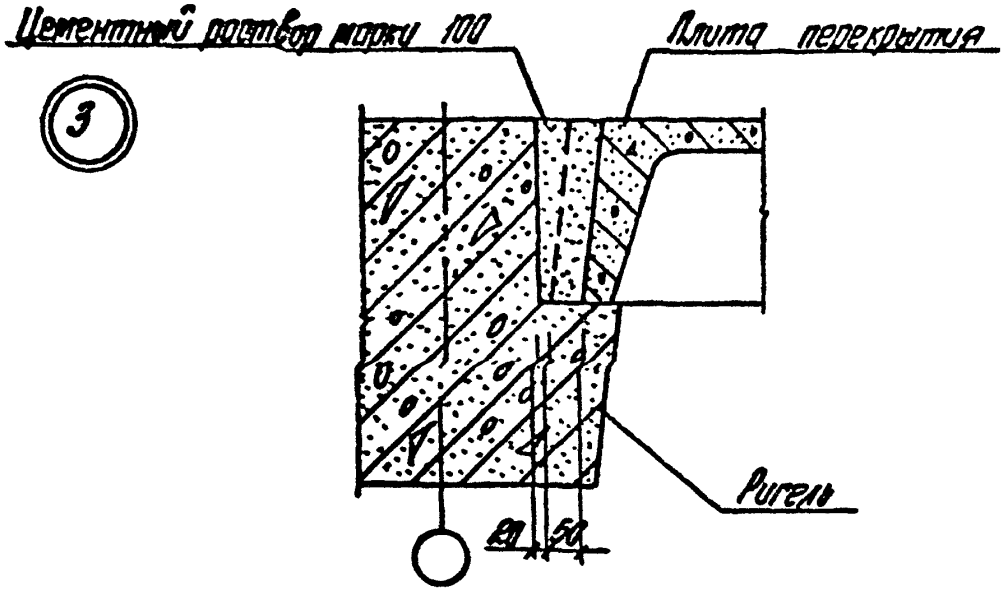

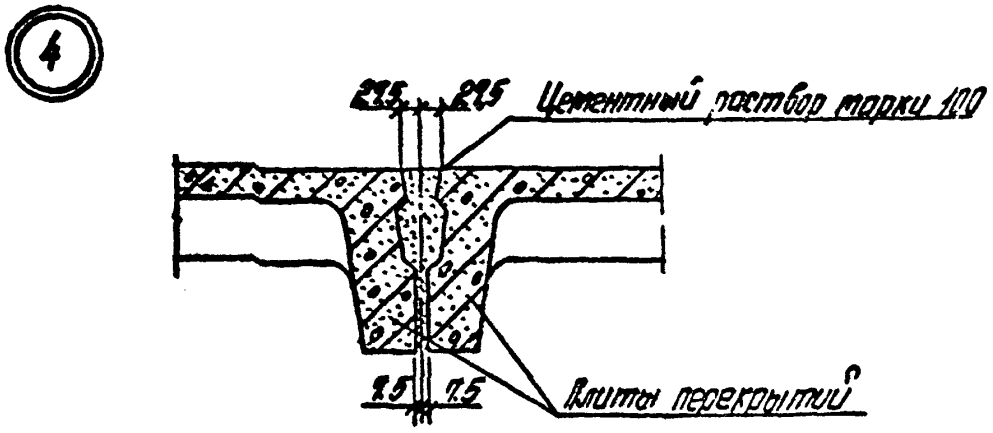

Вх. 32858 л.8

			1.020-1/87. 6-6- 3			
Нач. отд.	Кадыш		Узел 3,4	Стадия	Лист	Листов
Н. контр.	Зверев			Р		1
Гл. спец.	Зверев			ЦНИИПРОМЗДАНИЙ		
Вед. инж.	Скворцов					
Исполн.	Котова					

Инв. № подл. | Подпись и дата | Взам. инв. №

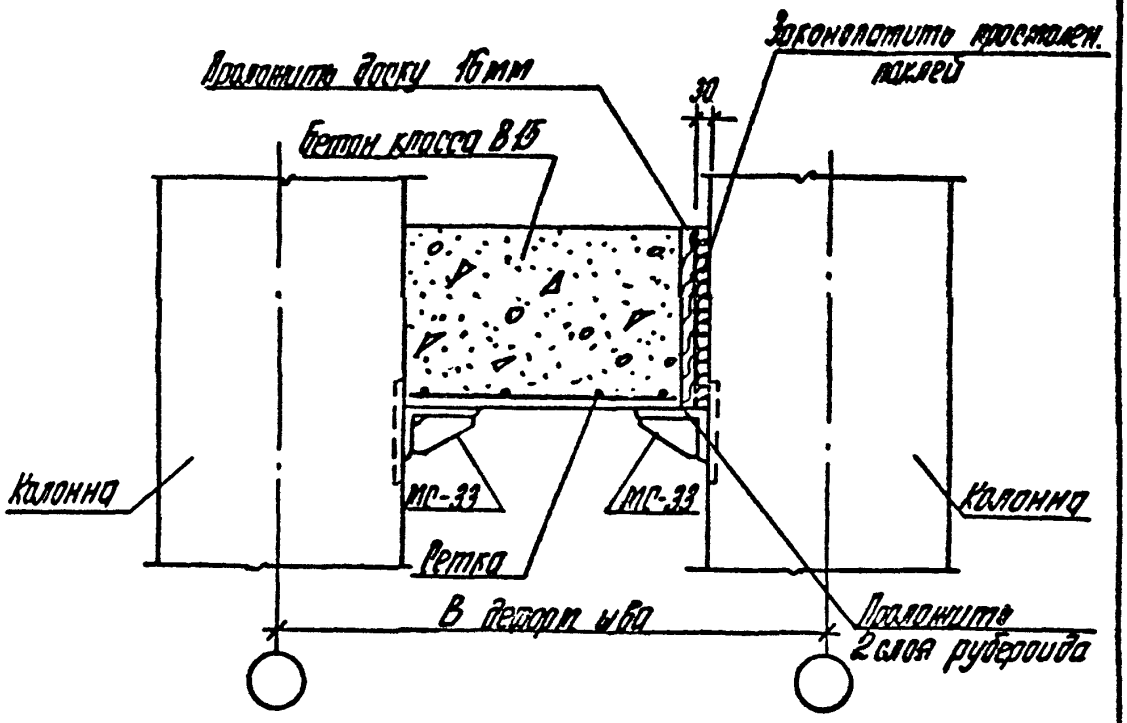

1. Установку МС-33 см.док.6.
2. Спецификацию на узел см.док.11.

Вх. 32858 л. 9

				1.020-1/87. 6-6- 4			
Нач. отд.	Кадыш			Узел 5	Стадия	Лист	Листов
Н. контр.	Зверев				Р		1
Гл. спец.	Зверев				ЦНИИПРОМЗДАНИЙ		
Вед. инж.	Скворцов						
Исполн.	Котова						

Инв. № подл. | Подпись и дата | Взам. инв. №

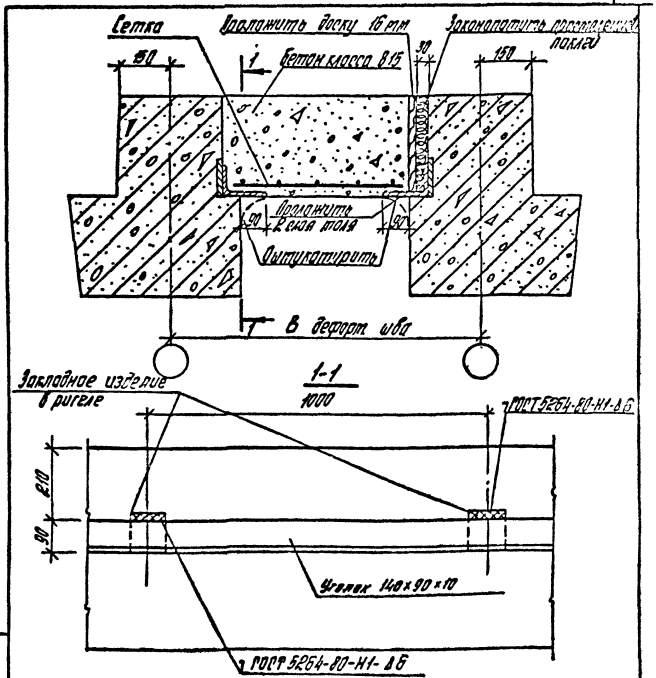

1. На разрезе 1-1 бетон затоноличивания условно не показан.
2. Указания по сварке см. техническое описание.
3. Спецификацию см. дж.11.

Вх. 32858 л 10

Инв. № подл.	Подпись и дата	Взам. инв. №	1020-1/87. 6-6-5		
Нач. отд.	Кадыш		Узел Б	Стадия	Лист	Листов
Н. контр.	Зверев			Р		1
Гл. спец.	Зверев			ЦНИИПРОМЗДАНИЙ		
Вед. инж.	Скворцов					
Исполн.	Котова					

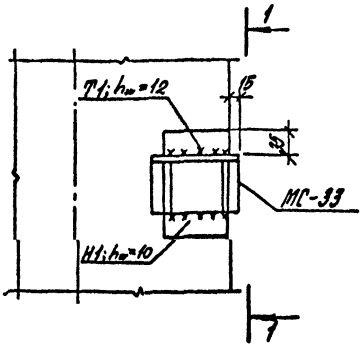

1-1

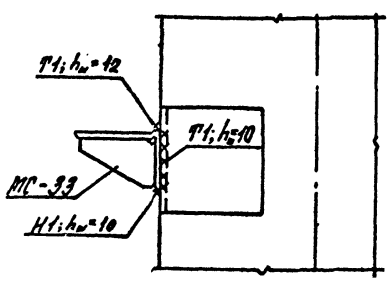

Сварные швы выполнять по ГОСТ 5264-80.

Вх. 32858 л.11

				1020-1/87.6-6-6			
Нач.отд.	Кодыш			Деталь крепления столика МС-33 к колонне.	Стадия	Лист	Листов
Н.контр.	Зверев				Р		1
Гл.спец.	Зверев				ЦНИИПРОМЗДАНИИ		
Вед.инж.	Скворцов						
Исполн.	Котова						

Инв.№ подл. | Подпись и дата | Взам.инв.№

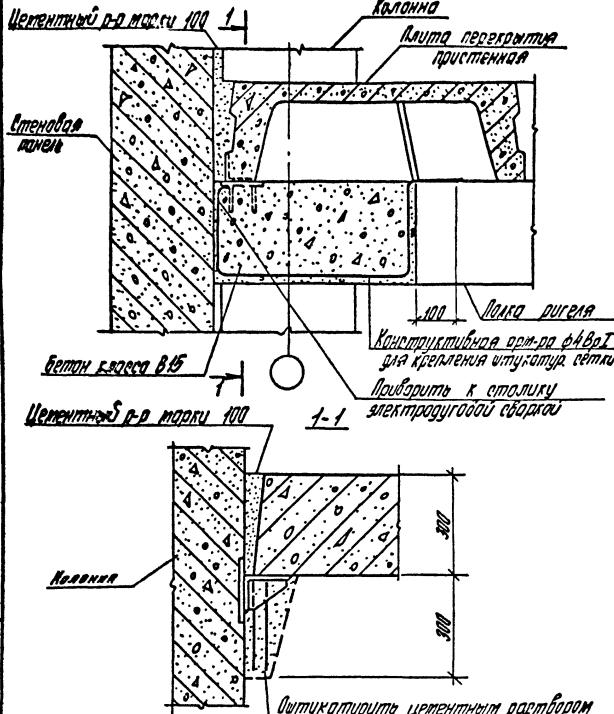

Вх. 32858 л.12

				1.020-1/87.6-6- 7			
Нач.отд.	Кадыш			Пример замоноличивания полки ригеля в зоне крайней колонны	Стадия	Лист	Листов
Н.контр.	Зверев				Р		1
Гл.спец.	Зверев				ЦНИИПРОМЗДАНИЙ		
Вед.инж.	Скворцов						
Исполн.	Котова						

Инв.№ подл. | Подпись и дата | Взам.инв.№

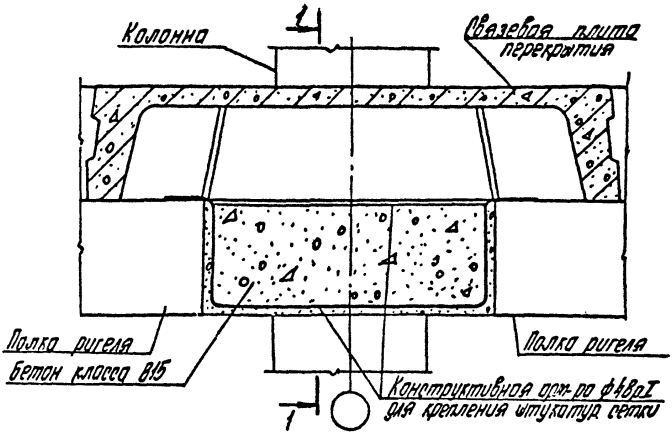

1-1

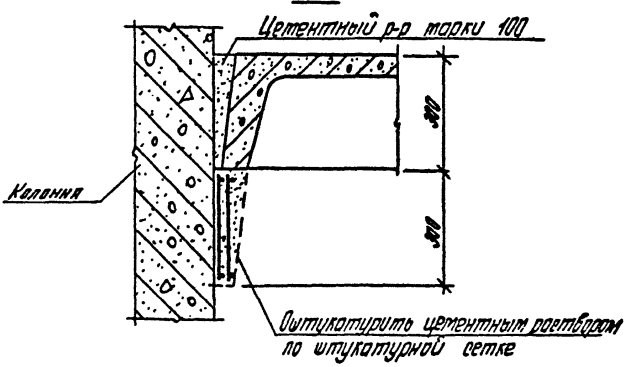

Вх. 32858 л.13

Инв. № подл.	Подпись и дата	Взам. инв. №		1.020-1/87. 6-6- 8			
			Нач отд	Кадыр	Пример замоноличивания полки ригеля в зоне средней колонны	Стадия	Лист	Листов
						Р		1
						ЦНИИПРОМЗДАНИЙ		
			Исполн.	Котова				

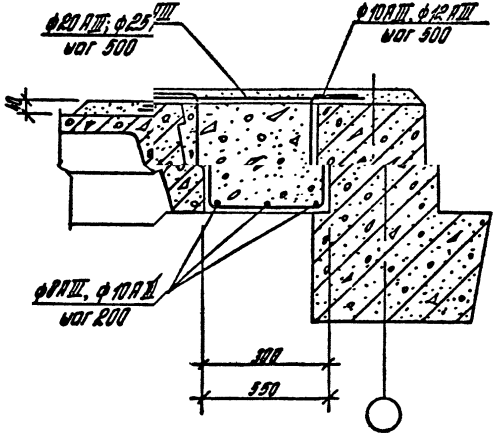

1.020-1/87. Б-6 Э

Пример устройства монолитного участка перекрытия (УМ1).

Стадия Р | Лист | Листов 1

ЦНИИПромзданий

Инв. № подл. | Подпись и дата | Взам. инв. №

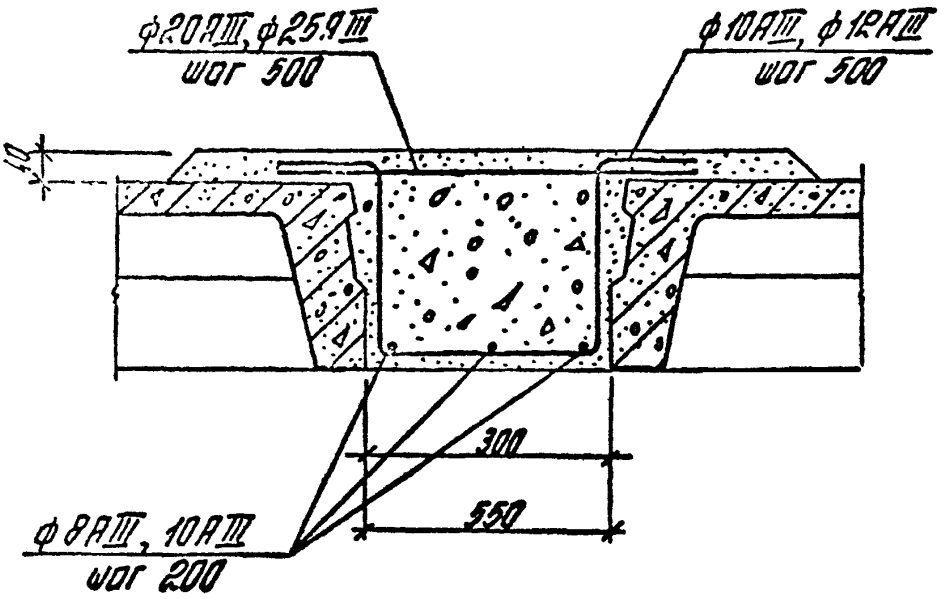

Вх. 32858 л. 15

				1020-1/81. 6-6-10			
Нач. отд.	Кадыш			Пример устройства монолитного участка перекрытия (УМ2).	Стадия	Лист	Листов
Н. контр.	Зверев				Р		1
Ст. спец.	Зверев				ЦНИИПРОМЗДАНИЙ		
Вед. инж.	Скворцов						
Исполн.	Котова						

Подпись и дата | Взам. инв. №

№ узла	Марка соединит. элемента	Наименование	Кол.	Масса единицы, кг	Обозначение документа
1	МС-33		1	2,76	1.020-1/87.7-1- 19
5	МС-33		2	2,76	1.020-1/87.7-1- 17
6		Уголок $\frac{140 \times 90 \times 10\ ГОСТ\ 8510-86}{СТ3-ГОСТ\ 535-88}$	2	17,5 кг/м	Б.Ч.

1.020-1/87.6-6- 11

Спецификация

Стадия	Лист	Листов
Р		1

ЦНИИПРОМЗДАНИЙ

Н. контр.	Зверев	
Гл. спец.	Зверев	
Вед. инж.	Скворцов	
Исполн.	Котова	

Инв. № подл. | Подпись и дата | Взам. инв. №

gost.e-ecolog.ru