ТИПОВЫЕ СТРОИТЕЛЬНЫЕ КОНСТРУКЦИИ, ИЗДЕЛИЯ И УЗЛЫ

СЕРИЯ 1.020-1/87

КОНСТРУКЦИИ КАРКАСА МЕЖВИДОВОГО ПРИМЕНЕНИЯ ДЛЯ МНОГОЭТАЖНЫХ ОБЩЕСТВЕННЫХ ЗДАНИЙ, ПРОИЗВОДСТВЕННЫХ И ВСПОМОГАТЕЛЬНЫХ ЗДАНИЙ ПРОМЫШЛЕННЫХ ПРЕДПРИЯТИЙ

ВЫПУСК 8-5

МОНТАЖНЫЕ УЗЛЫ. СОПРЯЖЕНИЯ ЭЛЕМЕНТОВ КАРКАСА С МНОГОПУСТОТНЫМИ ПЛИТАМИ ПЕРЕКРЫТИЙ.

РАБОЧИЕ ЧЕРТЕЖИ

Рх. 32857 л. 1/33

gost.e-ecolog.ru

ТИПОВЫЕ СТРОИТЕЛЬНЫЕ КОНСТРУКЦИИ, ИЗДЕЛИЯ И УЗЛЫ

СЕРИЯ 1.020-1/87

КОНСТРУКЦИИ КАРКАСА МЕЖВИДОВОГО ПРИМЕНЕНИЯ ДЛЯ МНОГОЭТАЖНЫХ ОБЩЕСТВЕННЫХ ЗДАНИЙ, ПРОИЗВОДСТВЕННЫХ И ВСПОМОГАТЕЛЬНЫХ ЗДАНИЙ ПРОМЫШЛЕННЫХ ПРЕДПРИЯТИЙ

ВЫПУСК 8-5

МОНТАЖНЫЕ УЗЛЫ. СОПРЯЖЕНИЯ ЭЛЕМЕНТОВ КАРКАСА С МНОГОПУСТОТНЫМИ ПЛИТАМИ ПЕРЕКРЫТИЙ.

РАБОЧИЕ ЧЕРТЕЖИ

РАЗРАБОТАНЫ
ЦНИИП ТОРГОВО-БЫТОВЫХ ЗДАНИЙ
И ТУРИСТСКИХ КОМПЛЕКСОВ

ДИРЕКТОР ИНСТИТУТА В.И.ЛЕПСКИЙ
НАЧАЛЬНИК ОТДЕЛА Б.Н.ВОЛЬНСКИЙ
ГЛ.ИНЖЕНЕР ПРОЕКТА С.Б.ШАЦ

НИИЖБ ГОССТРОЯ СССР

ДИРЕКТОР ИНСТИТУТА Р.СЕРЫХ
ЗАВ.СЕКТОРОМ Н. КОРОВИН

ЦНИИПРОМЗДАНИЙ

ГЛ.ИНЖЕНЕР ИНСТИТУТА Б.ГРАНЕВ
НАЧАЛЬНИК ОТДЕЛА Э.КОДЫШ

УТВЕРЖДЕНЫ
ГОССТРОЕМ СССР
ПРОТОКОЛ
ОТ 12.12.90 N АЧ-15

Вх. 32857 л.2

Обозначение документа	Наименование	Стр.
1.020-1/87.6-5-ТО	Техническое описание	4
К1	Узел 1	6
К2	Узел 2	7
К3	Узел 3	8
К4	Узел 4	9
К5	Узел 5	10
К6	Узел 6	11
К7	Узел 7	12
К8	Узел 8	13
К9	Узел 9	14
К10	Узел 10	15
К11	Узел 11	16
К12	Узлы 12,13	17
К13	Узел 14	18
К14	Узлы 15,16	19
К15	Узлы 17,18	20
К16	Узел 19	21
К17	Узел 20	22
К18	Узел 21	23
К19	Узел 22	24

Вх. 32857 л.3

Инв.№ подл. | Подпись и дата | Взам.инв.№

Нач.отд.	Волынский	
Н.конт.	Берлова	
Гл.кон.от	Шац	
Гл.спец.	Николаев	
Гл.спец.	Егоров	
Провер.	Хорошилов	
Разраб.	Луговая	

1.020-1/87.6-5

Содержание

Стадия	Лист	Листов
Р	1	2

ЦНИИЭП торгово-бытовых зданий и туристских комплексов

Формат А4

Обозначение документа	Наименование	Стр.
1.020-1/87.6-5-К20	Узлы 23,24	25
К21	Узел 25	26
К22	Узел 26	27
К23	Узел 27	28
К24	Пример замоноличивания полки	
	ригеля в зоне средней колонны	29
К25	Пример замоноличивания полки	
	ригеля в зоне крайней колонны	30
К26	Спецификация	31

Инв.№подл. | Подпись и дата | Взам.инв.№

Вх. 32857 3.4

Формат А4

Настоящий выпуск содержит рабочие чертежи узлов сопряжений многопустотных плит перекрытия высотой 220 мм и лестничных маршей и площадок с элементами каркаса/колоннами, ригелями, диафрагмами жесткости/, в выпуске приведены также узлы укладки лестничных проступей и крепления лестничных ограждений.

Общие указания по применению изделий, основные требования по выполнению конструктивных решений узлов, обеспечивающих прочность и пространственную устойчивость каркаса, а также схемы расположения элементов каркаса с маркировкой узлов, приведены в выпуске 0-1 „Указания по применению изделий для зданий с перекрытиями из многопустотных плит и плит типа ТТ."

Приведенные в настоящем выпуске узлы сопряжений элементов каркаса обеспечивают совместную работу этих элементов, а следовательно, и прочность, устойчивость как отдельных конструкций, так и всего здания в целом. Поэтому монтажные узлы следует выполнять в строгом соответствии с проектными решениями. Прочность и устойчивость здания в целом и его частей должны быть обеспечены на всех стадиях возведения здания. Порядок монтажа конструкций должен разрабатываться для каждого конкретного проекта в соответствии с указаниями выпуска 0-1, а также выпуска 0-8 „Указания по монтажу изделий каркаса".

Особенно важным является образование жестких горизонтальных дисков перекрытия, поэтому с особой тщательностью необходимо выполнять омоноличивание и зачеканку всех швов между

Вх. 32857 л. 5

Инв. № подл. | Подпись и дата | Взам. инв. №

Нач. отд.	Зольнинский	
Н. конт.	Берасва	
Гл. конструктор	Шац	
Гл. спец.	Николаева	
Гл. спец.	Егоров	
Провер.	Луговая	
Разраб.	Берлова	

1.020-1/87.6-5 ТО

Техническое описание

Стадия	Лист	Листов
Р	1	2

ЦНИИЭП торгово-бытовых зданий и туристских комплексов

Формат А4

элементами перекрытий с соблюдением СНиП III-15-76 „Бетонные и железобетонные конструкции монолитные."

Сварочные работы следует выполнять в соответствии с указаниями СНиП 3.03.01-87„Несущие и ограждающие конструкции", ГОСТ5264-80„Ручная дуговая сварка. Соединения сварные." и ГОСТ14098-85„Соединения сварные арматуры и закладных изделий железобетонных конструкций". При дуговой сварке следует применять электроды, рекомендуемые главой СНиП II-23-81* „Стальные конструкции."

Марка арматурной стали и стали на прокат, используемые для изготовления соединительных изделий, должна приниматься по СНиП 2.03.01-84* „Бетонные и железобетонные конструкции"/Приложение 1 и 2/ в зависимости от условий строительства и эксплуатации.

Соединительные элементы должны иметь антикоррозийное покрытие, решаемое в конкретном проекте, согласно условиям эксплуатации конструкций, исходя из требований главы СНиП 2.03.11-85 „Защита строительных конструкций от коррозии". При выполнении сварочных работ нарушенное антикоррозийное покрытие должно быть восстановлено в соответствии с указаниями выпуска 0-8.

Перечень выпусков, входящих в состав серии, приведён в выпуске 0-0 „Состав серии. Общие указания по применению изделий. Номенклатура изделий серии".

Инв.№подл. | Подпись и дата | Взам.инв.№

Вх. 32857 л.6

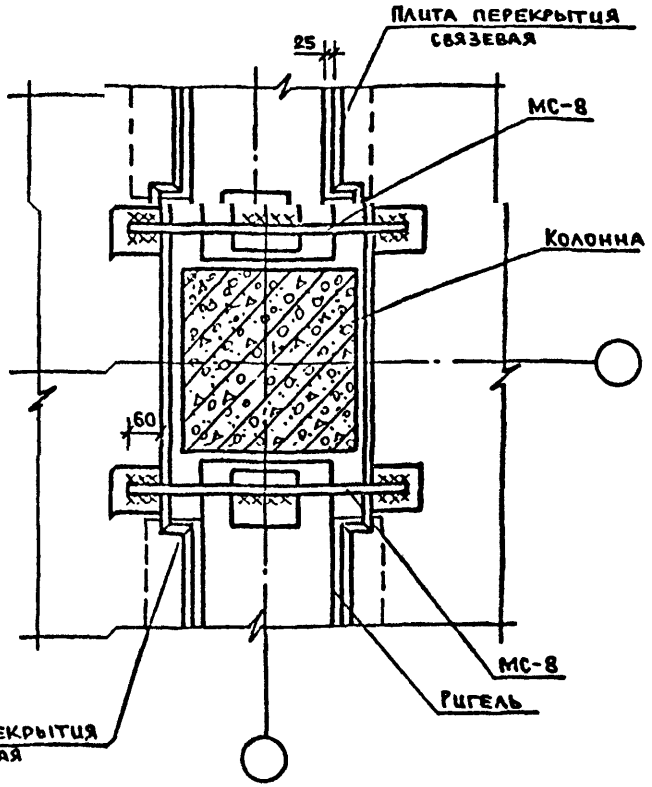

1. Общие указания по сварке см. техническое описание.
2. Сварные швы Н1-рш по ГОСТ14098-85 $h_ш$=4, $в_ш$=8 выполнять по всей длине свариваемых элементов.
3. Заделку стыков между конструкциями выполнять по узлу 23 К20.
4. Спецификацию на узел см. К23.

Вх. 32857 л. 7

Инв. № подл. | Подпись и дата | Взам. инв. №

Нач. отд.	Волынецкий	
Н. контр.	Берлова	
Гл. конст.	Шац	
Гл. спец.	Николаева	
Гл. спец.	Егоров	
Провер.	Луговая	
Разраб.	Колошинская	

1.020-1/87.6-5 К1

Узел 1

Стадия	Лист	Листов
Р		1

ЦНИИЭП торгово-бытовых зданий и туристских комплексов

Формат А4

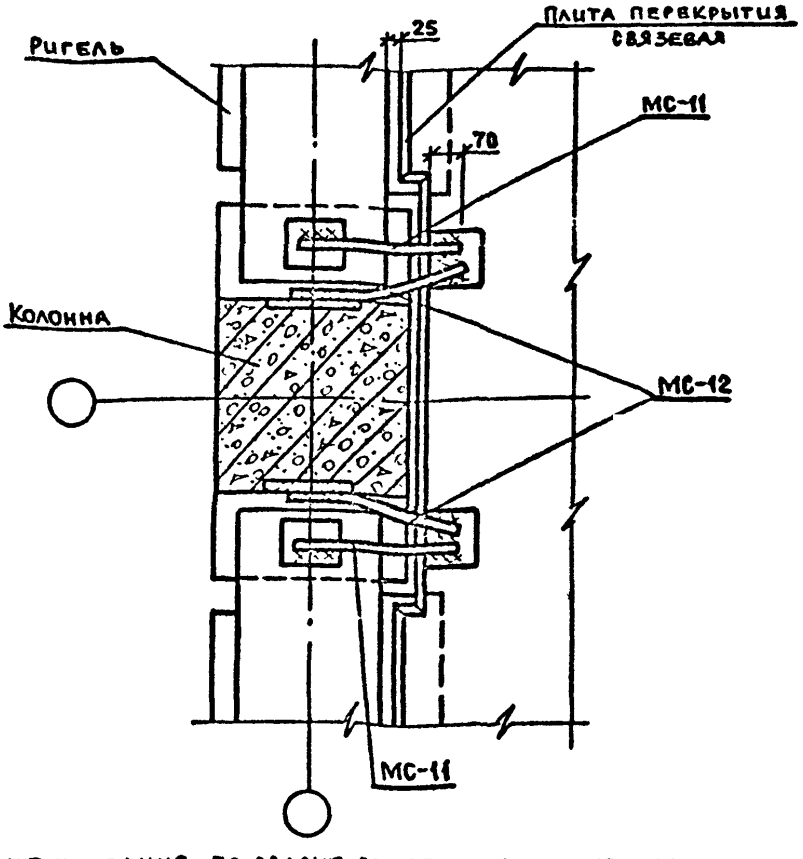

1. Общие указания по сварке см. техническое описание.
2. Сварные швы Н1-Рш по ГОСТ14098-85 $h_ш$= 4, $б_ш$=8 выполнять по всей длине свариваемых элементов.
3. Заделку стыков между конструкциями выполнять по узлу 23. К20.
4. Спецификацию на узел см. К23.

Вх. 32857 л.8

Нач.отд.	Волынский		1.020-1/87. 6-5 К2
Н.контр.	Беркова		
Гл.конст.	Шац		Узел 2
Гл.спец.	Николаева		
Гл.спец.	Егоров		
Разраб.	Хорошилова		
Провер.	Луговая		

Стадия	Лист	Листов
Р		1

ЦНИИЭП торгово-бытовых зданий и туристских комплексов

Инв.№ подл. | Подпись и дата | Взам.инв.№

Формат А4

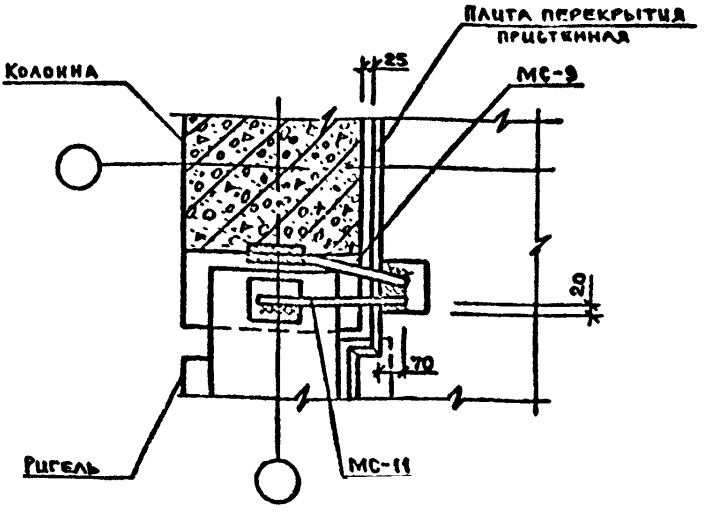

1. Общие указания по сварке см. техническое описание.
2. Сварные швы Н1-Рш по ГОСТ 14098-85 $h_ш = 4$, $в_ш = 8$ выполнять по всей длине свариваемых элементов.
3. Заделку стыков между конструкциями выполнять по узлу 23 К20.
4. Спецификация на узел см. К23.

Инв. № подл. | Подпись и дата | Взам. инв. №

Вх. 32857 л. 9

Нач. отд.	Ролынский	
Н. контр.	Берлова	
Гл. конс.	Шац	
Гл. спец.	Николаева	
Гл. спец.	Егоров	
Провер.	Луговая	
Разраб.	Хорошилова	

1.020-1/87.6-5 К3

Узел 3

Стадия	Лист	Листов
Р		1

ЦНИИЭП торгово-бытовых зданий и туристских комплексов

Формат А4

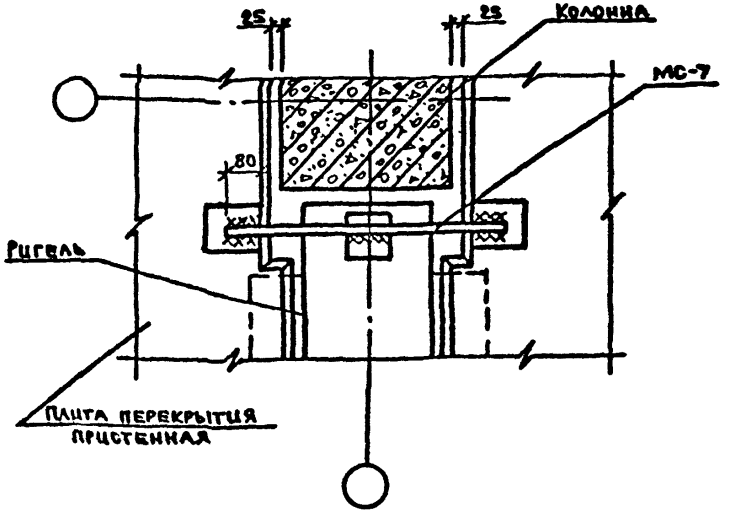

1. Общие указания по сварке см. техническое описание.
2. Сварные швы Н1-Рш по ГОСТ 14098-85 $h_ш = 6$, $B_ш = 12$ выполнять по всей длине свариваемых элементов.
3. Заделку стыков между конструкциями выполнять по узлу 23 К20.
4. Спецификацию на узел см. К23.

Вх. 32857 л.10

Нач. отд.	Волынский			1.020-1/87.6-5 К4			
Н. контр.	Берлова						
Гл. конс.	Шац			Узел 4	Стадия	Лист	Листов
Гл. спец.	Николаева				Р		1
Гл. спец.	Егоров				ЦНИИЭП торгово-бытовых зданий и туристских комплексов		
Провер.	Луговая						
Разраб.	Хорошилова						

Шнв. № подл. | Подпись и дата | Взам. инв. №

Формат А4

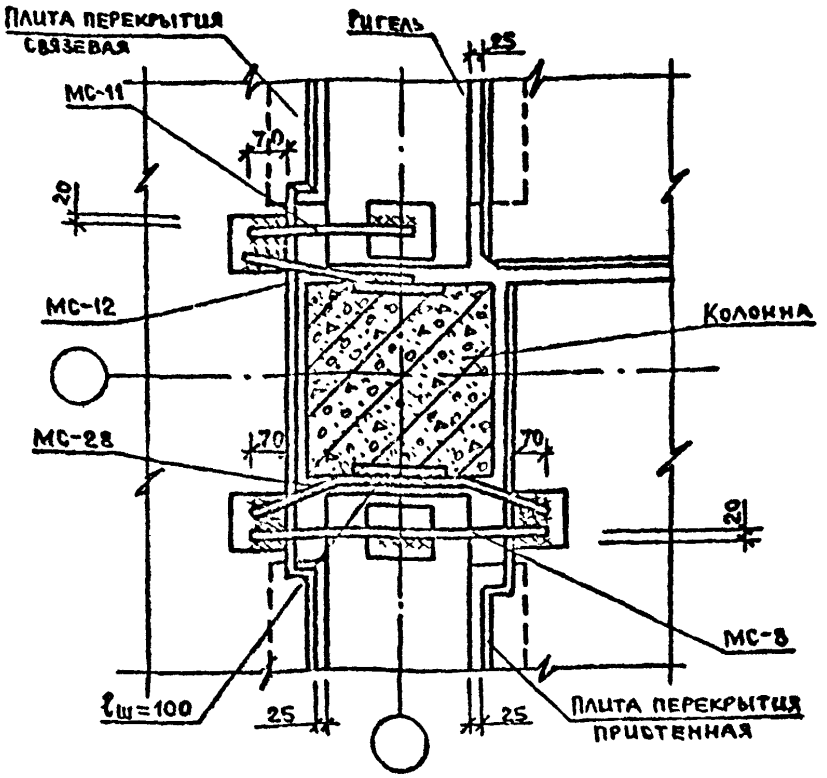

1. Общие указания по сварке см. техническое описание.
2. Сварные швы Н1-Рш по ГОСТ 14098-85, $h_ш$=4, $b_ш$=8.
3. Сварные швы, длины которых неоговорены, выполнять по всей длине свариваемых элементов.
4. Заделку стыков между конструкциями выполнять по узлу 23 К20.
5. Спецификацию на узел см. К23.

Вх. 32857 л. 11

Инв. № подл.	Подпись и дата	Взам. инв. №	
Нач. отд.	Большинский		1.020-1/87.6-5 К5
Н. конт.	Берлова		
Гл. конс.	Шац		Узел 5
Гл. спец.	Николаева		
Гл. спец.	Егоров		
Провер.	Луговая		
Разраб.	Хорошилова		

Стадия	Лист	Листов
Р		1

ЦНИИЭП торгово-бытовых зданий и туристских комплексов

Формат А4

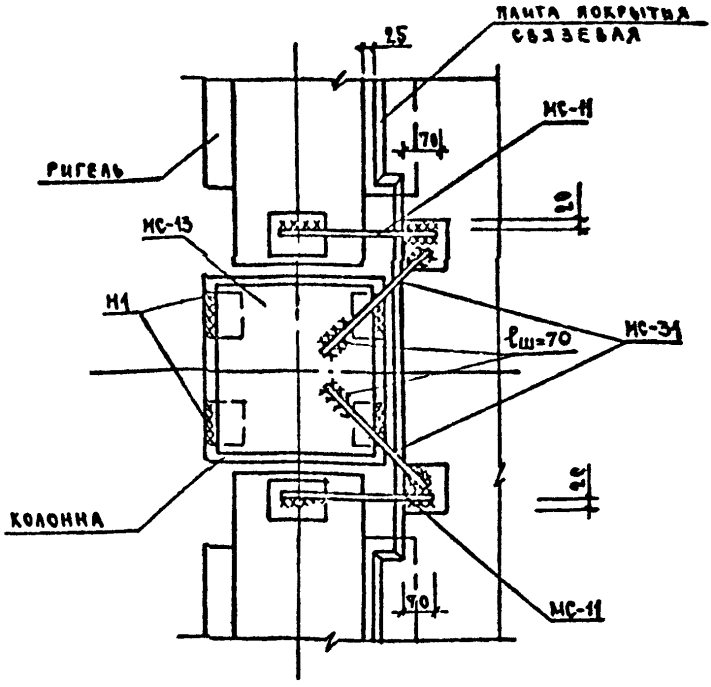

1. Общие указания по сварке см. техническое описание.
2. Сварные швы типа Н1 по ГОСТ 5264-80, $h_ш$=8.
   Все неоговоренные швы Н1-$\ell_ш$ по ГОСТ 14098-85, $h_ш$=4, $\beta_ш$=8.
3. Сварные швы, длины которых неоговорены, выполнять по всей длине свариваемых элементов.
4. Заделку стыков между конструкциями выполнять по узлу 23 К20
5. Спецификацию на узел см. К23.

Вх. 32857 л. 12

Нач. отд	Волынский		1.020-1/87. 6-5 КБ
Н. конт	Берлова		
Гл. конт	Шац		
Гл. спец	Шиколаева		Узел 6
Гл. спец	Егоров		
Провер	Хорошилова		
Разраб	Луговая		

Стадия	Лист	Листов
Р		1

ЦНИИЭП торгово-бытовых зданий и туристских комплексов

Инв. № подл. | Подпись и дата | Взам. инв. №

Формат А4

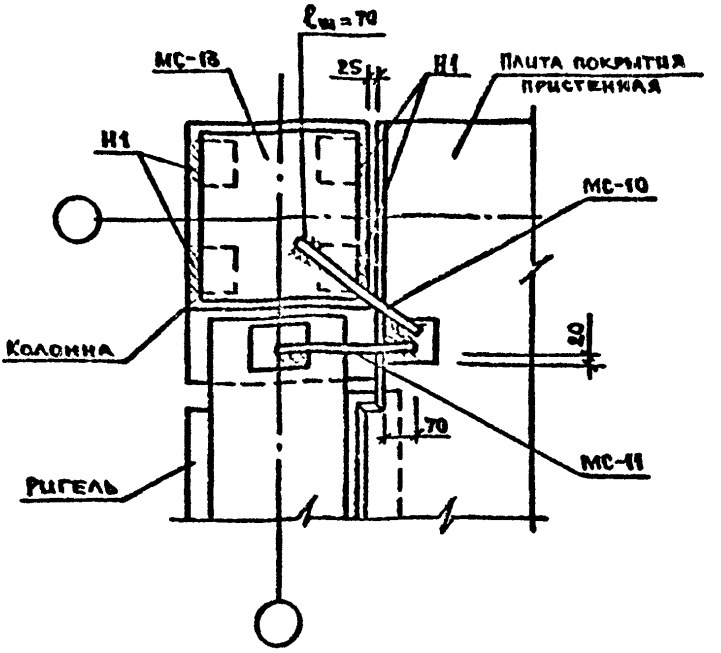

1. Общие указания по сварке см. техническое описание.
2. Сварные швы типа Н1 по ГОСТ 5264-80, $h_{ш}=8$.
Все неоговоренные швы Н1-Рш по ГОСТ 14098-85, $h_{ш}=4$, $\beta_{ш}=8$.
3. Сварные швы, длины которых неоговорены, выполнять по всей длине свариваемых элементов.
4. Заделку стыков между конструкциями выполнять по узлу 23 к 20
5. Спецификацию на узел см. К23.

Вх. 32857 л. 13

Нач. от	Волынский		1.020-1/87. С-5 КТ
Гл. конст	Шац		
Гл. спец	Николаева		Узел 7
Гл. спец	Егоров		
Провер	Луговая		
Разраб	Хорошилова		

Стадия	Лист	Листов
Р		1

ЦНИИЭП торгово-бытовых зданий и туристских комплексов

Инв. № подл. | Подпись и дата | Взам. инв. №

Формат А4

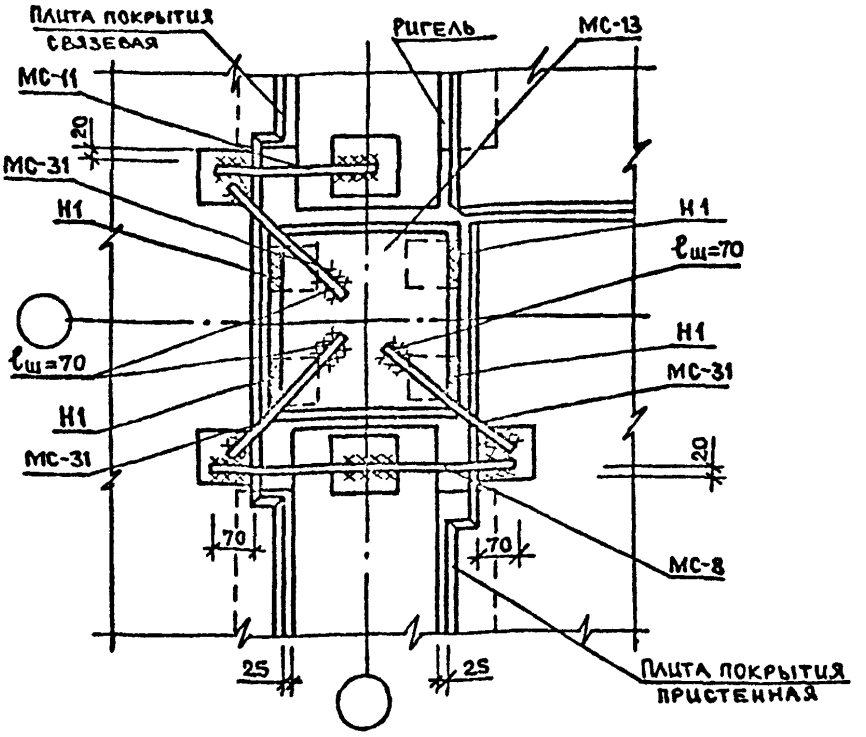

1. Общие указания по сварке см. техническое описание.
2. Сварные швы типа Н1 по ГОСТ 5264-80, $h_ш$ = 8.
   Все неоговоренные швы Н1-Рш по ГОСТ 14098-85, $h_ш$=4, $\delta_ш$=8.
3. Сварные швы, длины которых неоговорены, выполнять по всей длине свариваемых элементов.
4. Заделку стыков между конструкциями выполнять по узлу 23 К 20.
5. Спецификацию на узел см. К 23.

Вх. 32857 л. 14

Нач. отд.	Волынский		1.020-1/87. 6-5 К 8
Н. контр.	Берлова		
Гл. конс.	Шац		Узел 8
Гл. спец.	Николаева		
Гл. спец.	Егоров		
Провер.	Луговая		
Разраб.	Хорошилова		

Стадия	Лист	Листов
Р		1

ЦНИИЭП торгово-бытовых зданий и туристских комплексов

Инв. № подл. | Подпись и дата | Взам. инв. №

Формат А4

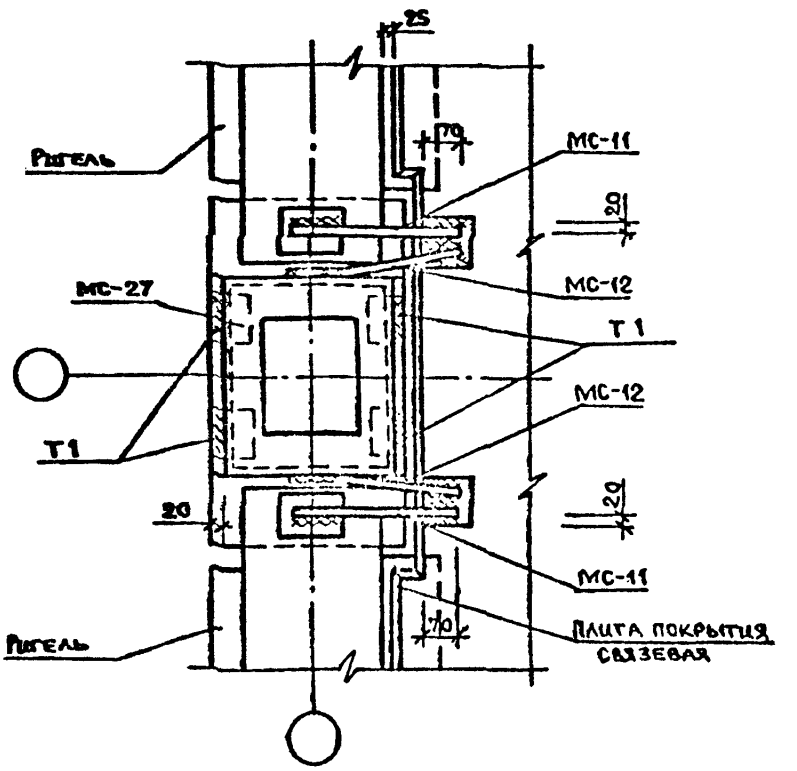

1. Общие указания по сварке см. техническое описание.
2. Сварные швы типа Т1 по ГОСТ 5264-80, $h_ш$=8.
   Все неоговоренные швы Н1-Рш по ГОСТ 14098-85, $h_ш$=4, $\beta_ш$=8.
3. Сварные швы, длины которых неоговорены, выполнять по всей длине свариваемых элементов.
4. Заделку стыков между конструкциями выполнять по узлу 23 К 20.
5. Спецификацию на узел см. К 23.

Вх. 32857 л. 15

Нач. отд.	Волынский	
Н. контр.	Берлова	
Гл. конс.	Шац	
Гл. спец.	Николаева	
Гл. спец.	Егоров	
Провер.	Луговая	
Разраб.	Хорошилова	

1.020-1/87.6-5 К9

Узел 9

Стадия	Лист	Листов
Р		1

ЦНИИЭП торгово-бытовых зданий и туристских комплексов

Инв. № подл. | Подпись и дата | Взам. инв. №

Формат А4

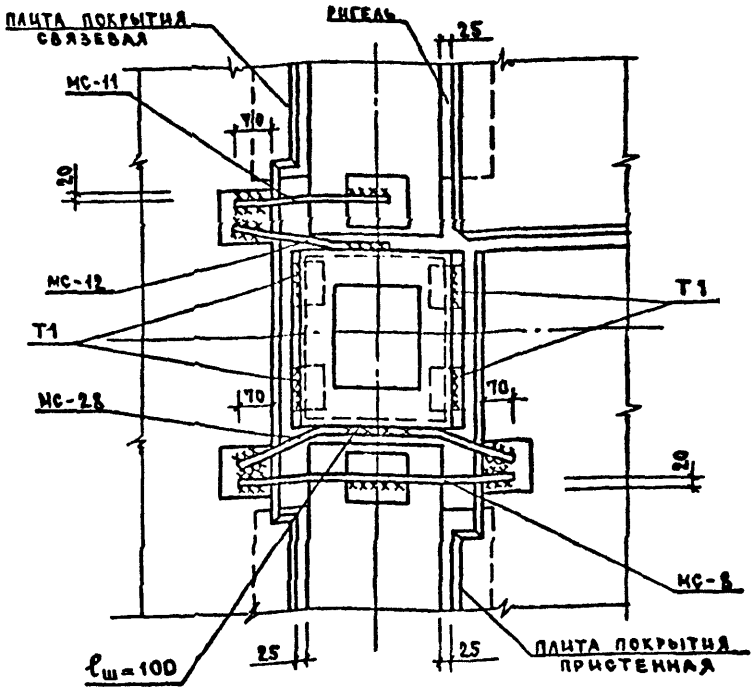

1. Общие указания по сварке см. Техническое описание.
2. Сварные швы типа Т1 по ГОСТ 5264-80, $h_ш$=8.
   Все неоговоренные швы Н1-$Р_ш$ по ГОСТ 14098-85, $h_ш$=4, $в_ш$=8.
3. Сварные швы, длины которых неоговорены, выполнять по всей длине свариваемых элементов.
4. Заделку стыков между конструкциями выполнять по узлу 23 к20.
5. Спецификацию на узел см. К23.

Вх. 32857 л. 16

Инв. № подл. | Подпись и дата | Взам. инв. №

Нач. отд	Волынский		1.020-1/87. 6-5 К10
Н. конт	Берлова		
Гл. кон от	Шац		
Гл. спец	Николаев		Узел 10
Гл. спец	Егоров		
Провер	Хорошилова		
Разраб	Луговая		

Стадия	Лист	Листов
Р		1

ЦНИИЭП торгово-бытовых зданий и туристских комплексов

Формат А4

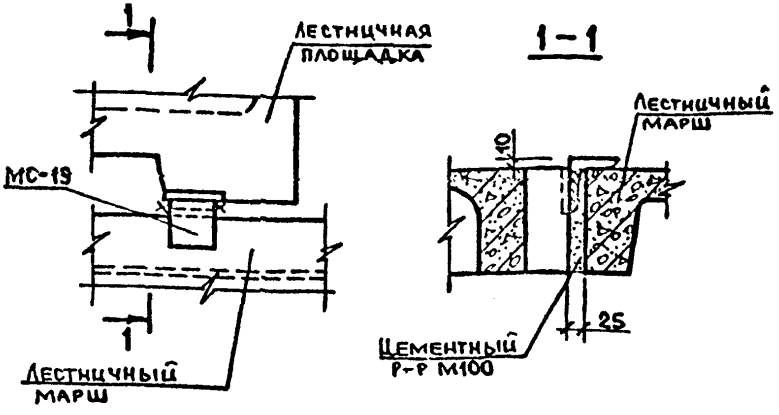

Крепление МС-19 к закладному изделию лестничной площадки

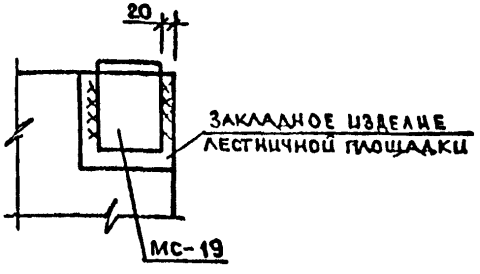

1. Общие указания по сварке см. техническое описание.
2. Монтажную деталь МС-19 приварить к лестничной площадке до монтажа.
3. Сварные швы Н1 по ГОСТ 5264-80 $h_ш$ = 6 выполнять по всей длине свариваемых элементов.
4. Спецификацию на узел см. К 23.

Вх. 32857 л.17

Нач.отд.	Волынский		1.020-1/87. 6-5 К 11
Н.контр.	Беглова		
Гл.конс.	Шац		
Гл.спец.	Николаева		Узел 11
Гл.спец.	Егоров		
Провер.	Луговая		
Разраб.	Хорошилова		

Стадия	Лист	Листов
Р		1

ЦНИИЭП торгово-бытовых зданий и туристских комплексов

Инв.№ подл. | Подпись и дата | Взам. инв.№

Формат А4

12

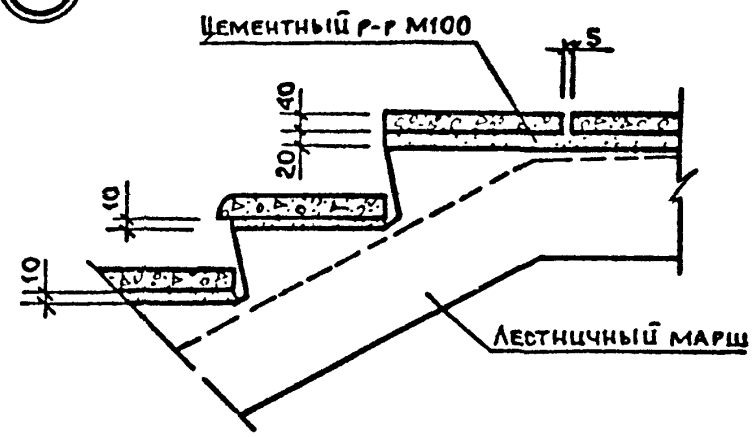

13

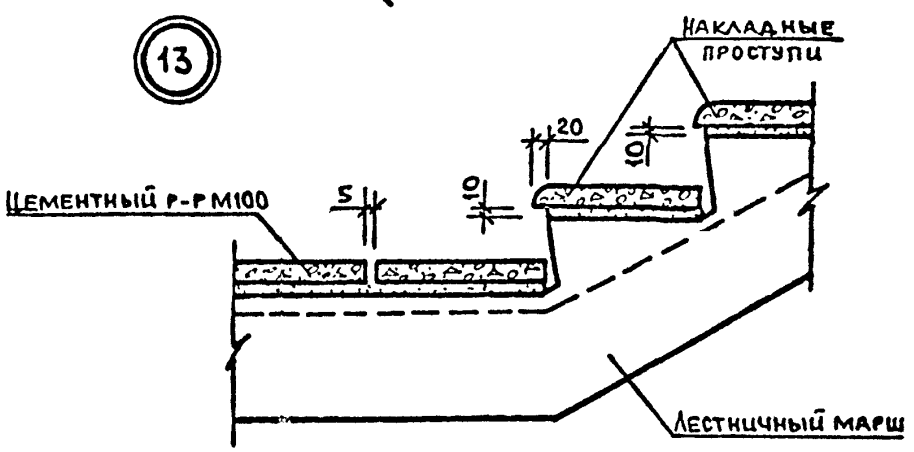

Вх. 32857 л. 18

Инв. № подл.	Подпись и дата	Взам. инв. №	

Нач. отд.	Волынский	
Н. конт.	Берлова	
Гл. конс.	Шац	
Гл. спец.	Николаева	
Гл. спец.	Егоров	
Провер.	Лугова	
Разраб.	Хорошилова	

1.020-1/87. 6-5 - К12

Узлы 12,13

Стадия	Лист	Листов
Р		1

ЦНИИЭП торгово-бытовых зданий и туристских комплексов

Формат А4

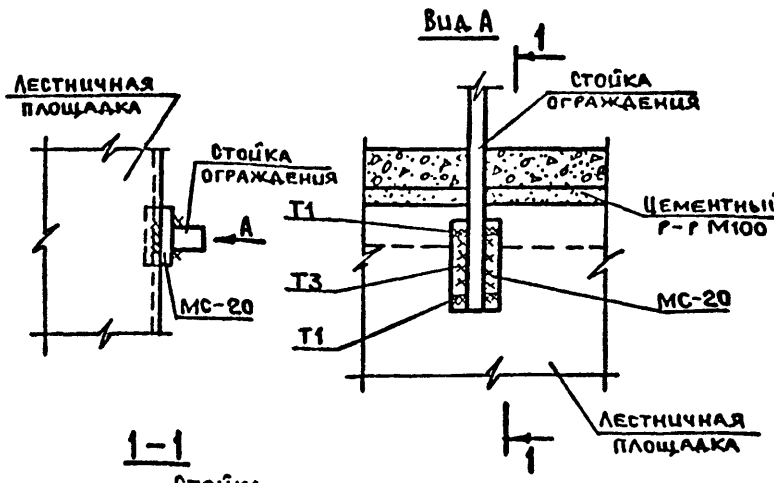

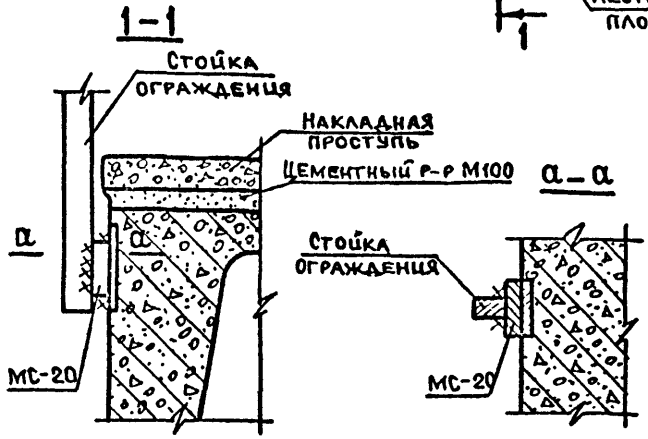

1. Указания по сварке см. техническое описание.
2. Сварные швы Т1, Т3 по ГОСТ 5264-80 $h_ш = 6$ выполнять по всей длине свариваемых элементов.
3. МС-20 приварить к закладной детали марша до монтажа ограждения.
4. Спецификацию на узел см. К 23.

Вх. 32857 л. 19

Нач. от.	Зольницкий		1.020-1/87. 6-5 К13
Н. конт.	Берлова		
Гл. конс.	Шац		
Гл. спец.	Николаева		Узел 14
Гл. спец.	Егоров		
Провер.	Луговая		
Разраб.	Хорошилова		

Стадия	Лист	Листов
Р		1

ЦНИИЭП торгово-бытовых зданий и туристских комплексов

Инв. № подл. | Подпись и дата | Взам. инв. №

Формат А4

15 16

1-1

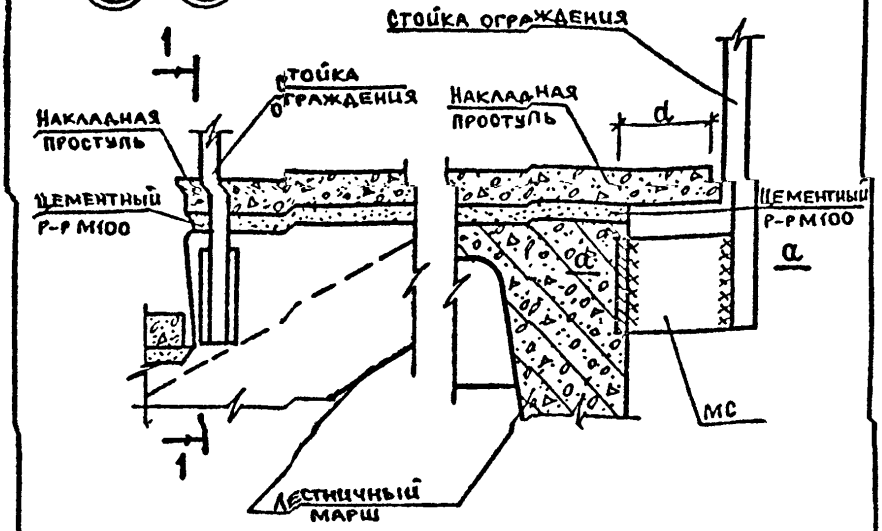

а-а

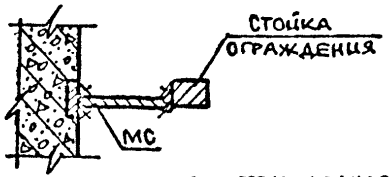

№узла	d, мм	МС
15	100	21
16	60	22

1. Указания по сварке см. техническое описание.
2. Сварные швы Т3 по ГОСТ5264-80 $h_ш$=6 выполнять по всей длине свариваемых элементов.
3. МС21,22 приварить к стойке до монтажа ограждения.
4. Спецификацию на узлы см. К 23.

Вх. 32857 л.20

Инв. № подл. | Подпись и дата | Взам. инв. №

Нач. отд.	Волынский	
Н. контр.	Берлова	
Гл. конс.	Шац	
Гл. спец.	Николаева	
Гл. спец.	Егоров	
Провер.	Луговая	
Разраб.	Коршунова	

1.020-1/87. 6-5 К14

Узлы 15, 16

Стадия	Лист	Листов
Р		

ЦНИИЭП торгово-бытовых зданий и туристских комплексов

Формат А4

17

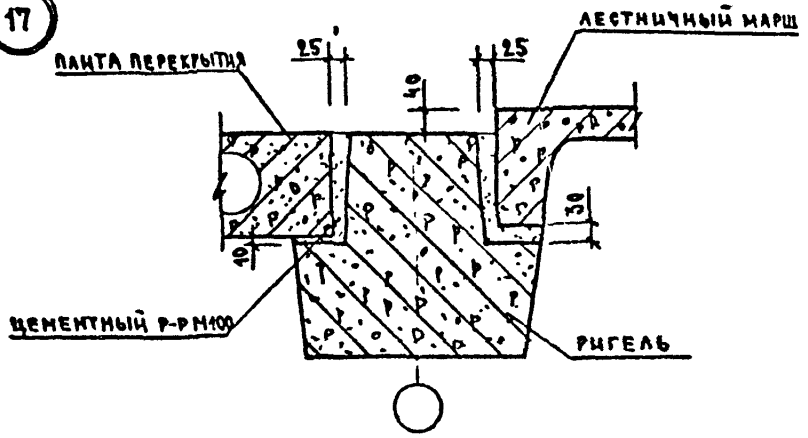

18

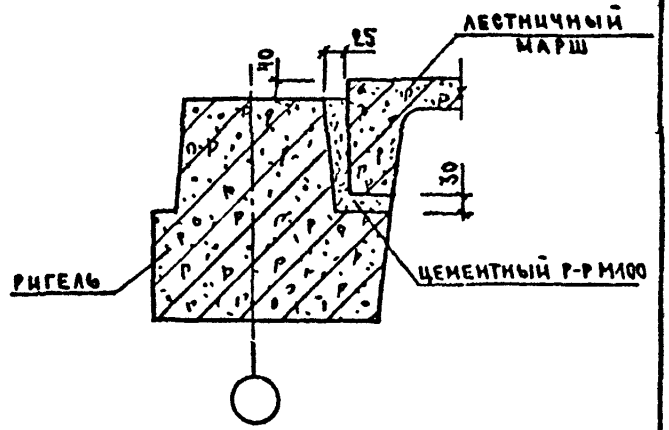

Вк. 32857 л.21

НАЧ ОТД	ВОЛЫНСКИЙ		
Н КОНТ	БЕРЛОВА		
ГЛ КОН ОТ	ШАЦ		
ГЛ СПЕЦ	НИКОЛАЕВА		
ГЛ. СПЕЦ	ЕГОРОВ		
ПРОВЕР	ХОРОШИЛОВА		
РАЗРАБ	ЛУГОВАЯ		

1.020-1/87. 6-5 К15

УЗЕЛЫ 17,18

СТАДИЯ	ЛИСТ	ЛИСТОВ
Р		1

ЦНИИЭП ТОРГОВО-БЫТОВЫХ ЗДАНИЙ И ТУРИСТСКИХ КОМПЛЕКСОВ

ФОРМАТ А4

ИНВ. № ПОДЛ. | ПОДПИСЬ И ДАТА | ВЗАМ. ИНВ. №

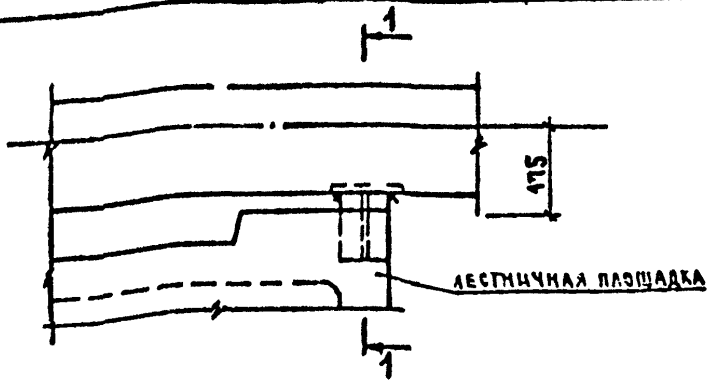

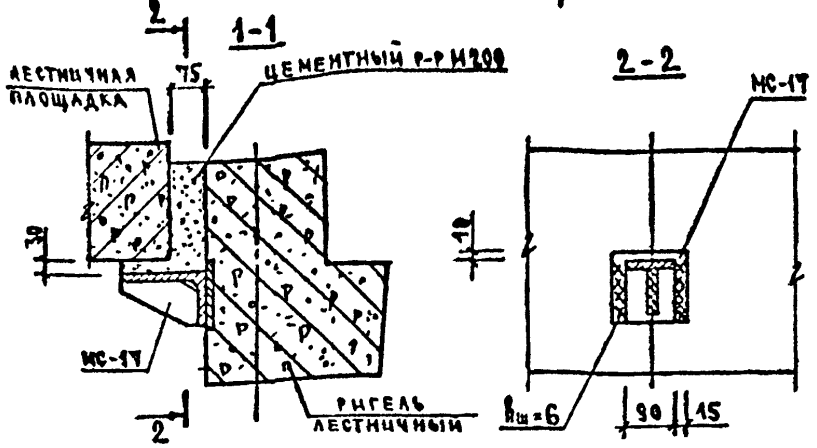

1. Указания по сварке см. техническое описание.
2. Сварные швы Н1 по ГОСТ 5264-80 выполнить по всей длине привариваемого элемента.
3. Соединительное изделие МС-17 приварить до установки ригеля.
4. Лестничную площадку устанавливать на МС-17 по слою цементного раствора М200.
5. Спецификацию на узлы см. К23.

Вх. 32857 л. 22

Нач.отд	Вольынский		1.020-1/87. 6-5 К16
К конт	Берлова		
Гл.кон от	Шац		
Гл.спец	Николаева		Узел 19
Гл.спец	Егоров		
Провер	Хорошилова		
Разраб	Лугова 3		

Стадия	Лист	Листов
Р		1

ЦНИИЭП торгово-бытовых зданий и туристских комплексов

Инв.№ подл. | Подпись и дата | Взам.инв.№

Формат А4

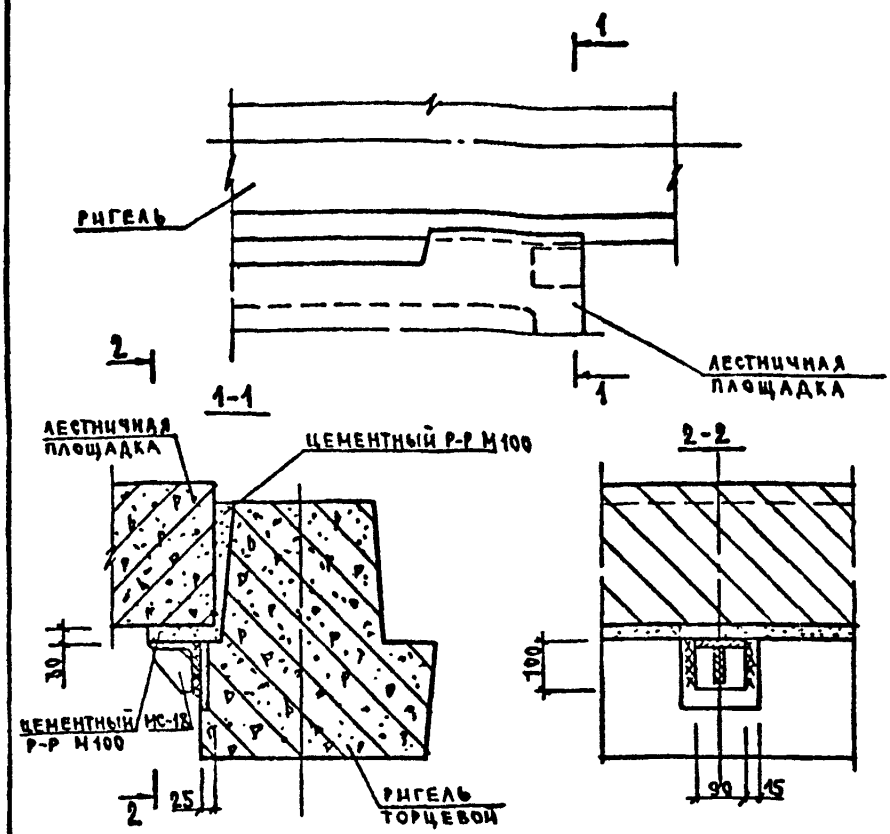

1. Общие указания по сварке см. техническое описание.
2. Сварные швы Н1 по ГОСТ 5264-80, $h_ш = C$ выполнять по всей длине привариваемого элемента.
3. МС-18 приварить до установки ригеля.
4. Спецификацию на узлы см. К 23.

Вх. 32857 л.23

Нач.отд	Волынский	1.020-1/87.6-5 К17	
Н.конт	Берлова		
Гл.кон.от	Шац	Узел 20	Стадия: Р; Лист: ; Листов: 1
Гл.спец	Николаев		ЦНИИЭП торгово-бытовых зданий и туристских комплексов
Гл.спец	Сгоров		
Провер	Хорошилова		
Разраб	Луговая		

Инв.№ подл. | Подпись и дата | Взам.инв.№

Формат А4

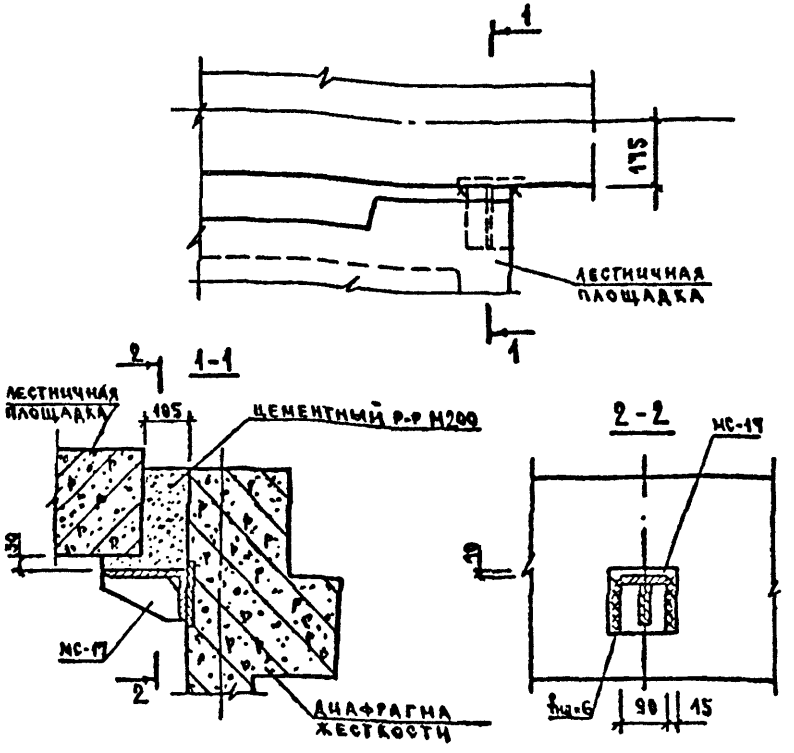

1. Указания по сварке см. техническое описание.
2. Сварные швы К4 по ГОСТ 5264-80 выполнять по всей длине привариваемого элемента.
3. Соединительное изделие МС-17 приварить до установки диафрагмы жесткости.
4. Лестничную площадку устанавливать на МС-17 по слою цементного раствора М200.
5. Спецификацию на узел см. К23. Рх. 32857 л. 24

Инв. № подл. | Подпись и дата | Взам. инв. №

Нач. отд.	Волынский		1.020-1/87. 6-5 К13
И. конт.	Белова		
Гл. конст.	Шац		
Гл. спец.	Николаев		Узел 21
Гл. спец.	Егоров		
Провер.	Хорошилов		
Разраб.	Луговая		

Стадия	Лист	Листов
Р		1

ЦНИИЭП торгово-бытовых зданий и туристских комплексов

Формат А4

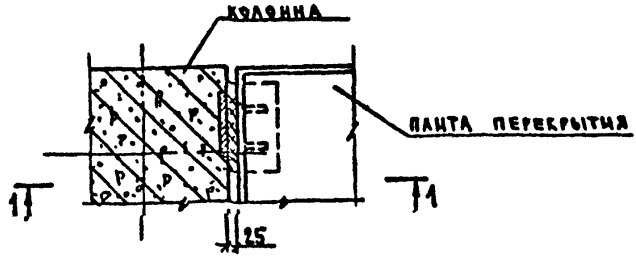

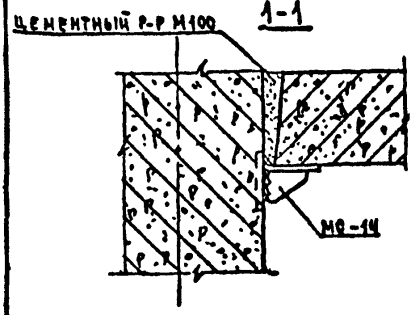

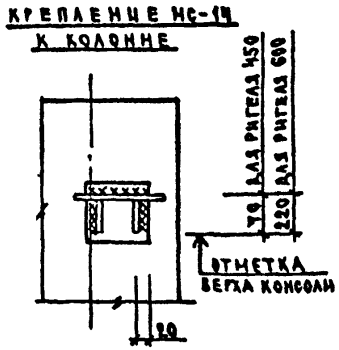

1. Указания по сварке см. техническое описание.
2. Сварные швы Т1 по ГОСТ 5264-80; $h_ш = 8$.
3. Несущая способность МС-14 – 5,0 тс.
4. Спецификацию на узел см. К 23.

Вх 32857 1.25

Нач отд	Волынская		1.020-1/87. 6-5 К19		
Н конт	Беляева				
Гл конст	Шац		Узел 22	Стадия	Лист	Листов
Гл спец	Николаева			Р		1
Гл спец	Егоров			ЦНИИЭП торгово-бытовых зданий и туристских комплексов		
Провер	Хорошилова					
Разраб	Луговая					

Инв. № подл. | Подпись и дата | Взам. инв. №

Формат А4

23

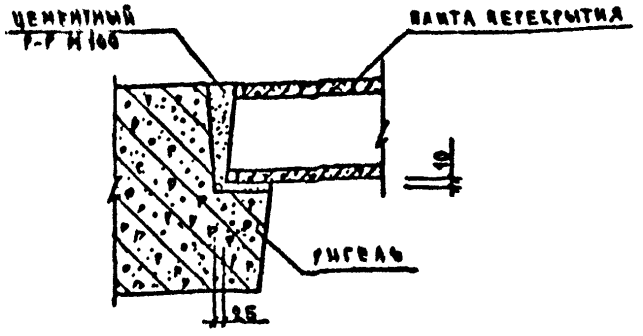

24

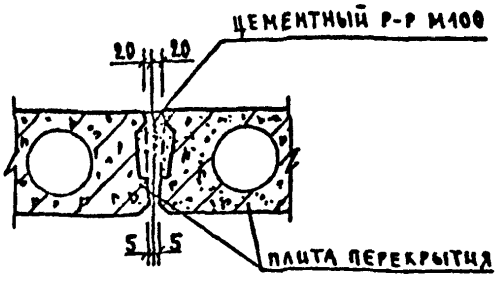

В УЗЛАХ 23 и 24 ЗАЗОРЫ МЕЖДУ ЭЛЕМЕНТАМИ КАРКАСА ЗАПОЛНЯТЬ ЦЕМЕНТНЫМ РАСТВОРОМ С ОСОБОЙ ТЩАТЕЛЬНОСТЬЮ.

Вх. 32857 л. 26

НАЧ. ОТД.	ВОЛЫНСКИЙ		1.020-1/87. 6-5 К20	
Н КОНТ	БЕРЛОВА			
ГЛ КОН ОТ	ШАЦ		УЗЛЫ 23, 24	СТАДИЯ: Р; ЛИСТ; ЛИСТОВ
ГЛ. СПЕЦ	НИКОЛАЕВА			
ГЛ. СПЕЦ	ЕГОРОВ			
ПРОВЕР	ХОРОШИЛОВА			ЦНИИЭП ТОРГОВО-БЫТОВЫХ ЗДАНИЙ И ТУРИСТСКИХ КОМПЛЕКСОВ
РАЗРАБ	ЛУГОВАЯ			

ИНВ. № ПОДЛ. | ПОДПИСЬ И ДАТА | ВЗАМ. ИНВ. №

Формат А4

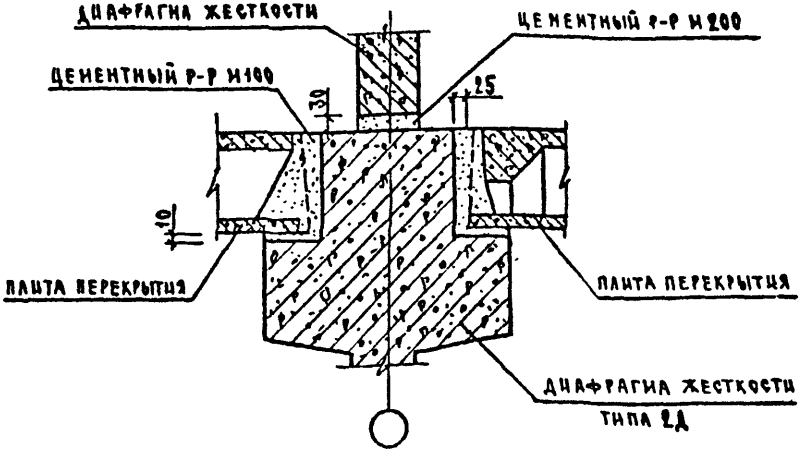

1. При монтаже диафрагм жесткости необходимо вести тщательный контроль толщины растворного шва в их горизонтальном стыке.
2. Превышение проектной величины горизонтального шва, равной 30 мм, более чем на 10мм недопустимо.
3. Монтаж диафрагм каждого последующего этажа осуществлять после монтажа перекрытия предыдущего этажа. Перед укладкой раствора на верхнюю грань нижестоящей диафрагмы необходимо срезать петли и очистить её.
4. Необходимо следить за равномерной раскладкой раствора по длине грани диафрагмы. После установки вышестоящей диафрагмы произвести проверку толщины и качества шва. Шов не должен иметь пустот и раковин. При наличии дефектов необходимо производить зачеканку.
5. Зимний монтаж производить с использованием электропрогрева растворного шва или на цементно-песчаных пастах с химическими добавками для обеспечения проектной прочности.

Инв.№ подл. | Подпись и дата | Взам.инв.№

Вх. 32857 1.27

Нач.отд	Волынский		1.020-1/87. 6-5 К21
Н.конт.	Берлова		
Гл.кон.от	Шац		Узел 25
Гл.спец	Николаев		
Гл.спец	Егоров		
Провер	Хорошилов		
Разраб	Луговая		

Стадия	Лист	Листов
Р		1

ЦНИИЭП торгово-бытовых зданий и туристских комплексов

Формат А4

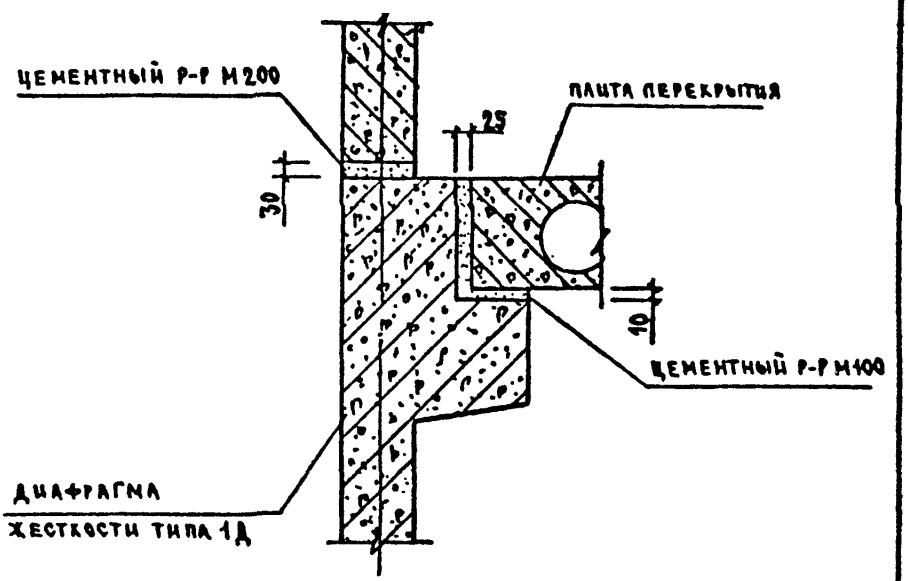

Рекомендации по монтажу диафраги жесткости см. К24.

Вх. 32857 л. 28

Нач. отд	Волынский	1.020-1/87. 6-5 К22	
Н. конт	Беляева		
Гл. кон от	Шац		
Гл. спец	Николаев	Узел 26	Стадия: Р; Лист: ; Листов: 1
Гл. спец	Егоров		ЦНИИЭП торгово-бытовых зданий и туристских комплексов
Провер	Хорошилова		
Разраб	Луговая		

Инв. № подл. | Подпись и дата | Взам. инв. №

Формат А4

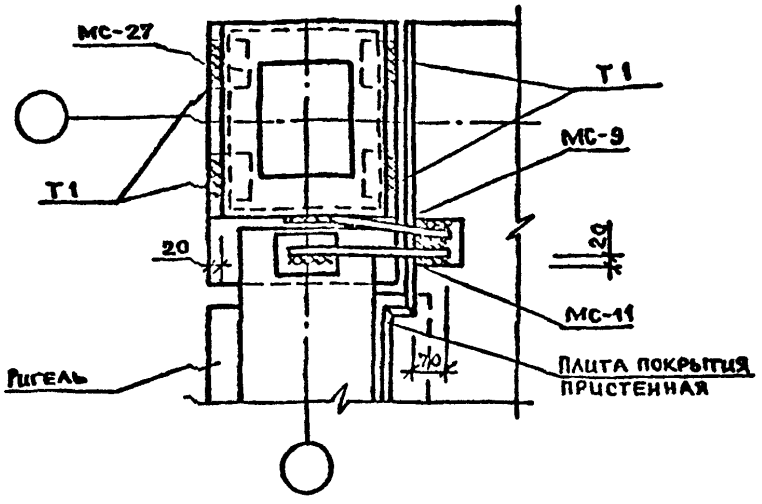

1. Общие указания по сварке см. техническое описание.
2. Сварные швы типа Т1 по ГОСТ 5264-80, $h_ш$=8.
   Все неоговоренные швы Н1-Рш по ГОСТ 14098-85, $h_ш$=8, $t_ш$=4.
3. Сварные швы выполнять по всей длине свариваемых элементов.
4. Заделку стыков между конструкциями выполнять по узлу 23 К 20.
5. Спецификацию на узел см. К 23.

Вх 32857 л.29

Инв. № подл.	Подпись и дата	Взам. инв. №

Гл.отд.	Волынский	
К контр.	Берлова	
Гл.конс.	Шац	
Гл.спец.	Николаева	
Гл.спец.	Егоров	
Пролер.	Луговая	
Разраб.	Хорошилова	

1.020-1/87.6-5 К23

Узел 27

Стадия	Лист	Листов
Р		1

ЦНИИЭП торгово-бытовых зданий и туристских комплексов

Формат А4

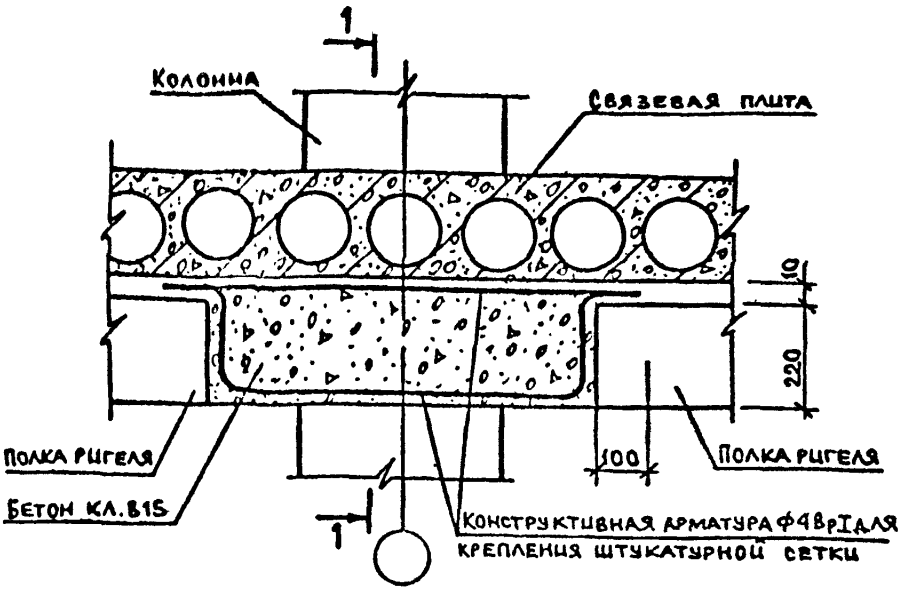

1–1

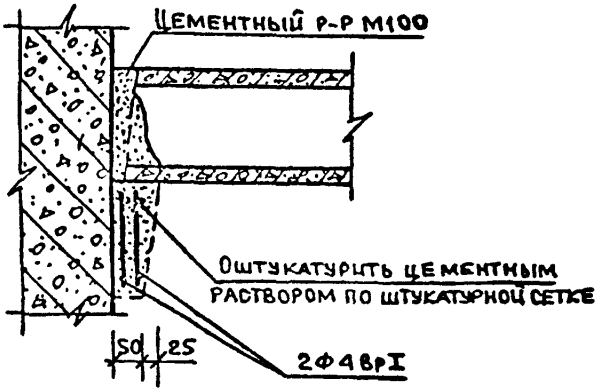

Вх. 32857 л.30

Инв.№ подл.	Подпись и дата	Взам. инв.№			
Нач.отд	Волынский		1.020-1/87.6-S К 24		
Н.контр	Берлова				
Гл.конст	Шац		Пример замоноличивания полки ригеля в зоне средней колонны	Стадия: Р; Лист: ; Листов: 1	
Гл.спец	Николаева			ЦНИИЭП торгово-бытовых зданий и туристских комплексов	
Гл.спец	Егоров				
Провер.	Луговая				
Разраб	Хорошилова				

Формат А4

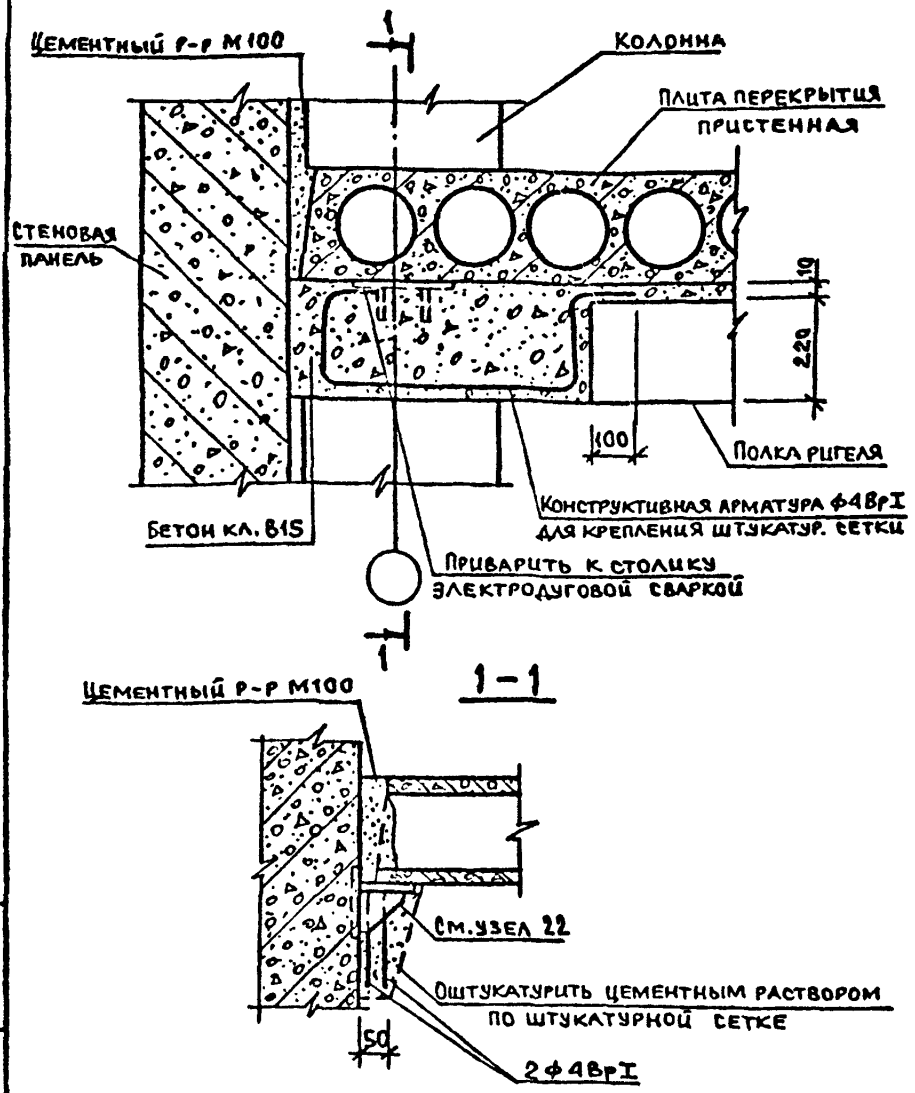

Вх. 32857 л.31

Нач. отд.	Зольнский		1.020-1/87. 6-5 К25
Н. контр.	Берлова		
Гл. конст.	Шац		Пример замоноличивания полки ригеля в зоне крайней колонны
Гл. спец.	Николаева		Стадия: Р; Лист; Листов: 1
Гл. спец.	Егоров		ЦНИИЭП торгово-бытовых зданий и туристских комплексов
Провер.	Луговая		
Разраб.	Хорошилов		

Инв. № подл. | Подпись и дата | Взам. инв. №

Формат А4

N узла	Марка соединит. элемента	Наименование	Кол.	Масса единицы кг	Обозначение документа
1	МС-8	ф14 AI, L=600 ГОСТ 5781-82*	2	0,73	Б.Ч.
2	МС-11	ф14 AI, L=350 ГОСТ 5781-82*	2	0,42	Б.Ч.
	МС-12		2	0,51	1.020-1/87.7-1-КЧ
3	МС-9		1	0,82	1.020-1/87.7-1-КЧ
	МС-11	ф14 AI, L=350 ГОСТ 5781-82*	1	0,42	Б.Ч.
4	МС-7	ф22 AI, L=640 ГОСТ 5781-82*	1	1,91	Б.Ч.
5	МС-8	ф14 AI, L=600 ГОСТ 5781-82*	1	0,73	Б.Ч.
	МС-11	ф14 AI, L=350 ГОСТ 5781-82*	1	0,42	Б.Ч.
	МС-12		1	0,51	1.020-1/87.7-1-КЧ
	МС-28		1	0,93	1.020-1/87.7-1-К14
6	МС-11	ф14 AI, L=350 ГОСТ 5781-82*	2	0,42	Б.Ч.
	МС-13	– 10х360, L=360			
		ГОСТ 19903-74*	1	10,15	Б.Ч.
7	МС-10		1	0,59	1.020-1/87.7-1-К15
	МС-13	– 10х360, L=360			
		ГОСТ 19903-74*	1	10,15	Б.Ч.
	МС-11	ф14 AI, L=350 ГОСТ 5781-82*	1	0,42	Б.Ч.
8	МС-8	ф14 AI, L=600 ГОСТ 5781-82*	1	0,73	Б.Ч.
	МС-11	ф14 AI, L=350 ГОСТ 5781-82*	1	0,12	Б.Ч.
	МС-13	– 10х360, L=360 ГОСТ 19903-74*	1	10,15	Б.Ч.
	МС-31		3	0,38	1.020-1/87.7-1-К15

Инв. № подл. | Подпись и дата | Взам. инв. №

Нач. отд.	Волынский	
Н. конт.	Берлова	
Гл. кон. от	Шац	
Гл. спец.	Николаев	
Гл. спец.	Егоров	
Провер.	Хорошилов	
Разраб.	Луговая	

1.020-1/87.6-5 К26

Спецификация

Стадия	Лист	Листов
Р	1	2

ЦНИИЭП торгово-бытовых зданий и туристских комплексов

Вх. 32857 л. 32

Формат А4

N узла	Марка соединит. эл-та	Наименование	Кол.	Масса единицы кг	Обозначение документа
9	МС-11	Ф14 AI, L=350 ГОСТ 5781-82*	2	0,42	Б.Ч.
	МС-12		2	0,51	1.020-1/87.7-1-К4
	МС-27		1	22,20	1.020-1/87.7-1-К11
10	МС-8	Ф14 AI, L=600 ГОСТ 5781-82*	1	0,73	Б.Ч.
	МС-11	Ф14 AI, L=350 ГОСТ 5781-82*	1	0,42	Б.Ч.
	МС-27		1	22,20	1.020-1/87.7-1-К11
	МС-12		1	0,51	1.020-1/87.7-1-К4
	МС-23		1	0,93	1.020-1/87.7-1-К14
11	МС-19	L 125х80х10, L=60			
		ГОСТ 8510-86	1	0,93	Б.Ч.
14	МС-20	— 12х50, L=60 ГОСТ 19903-74*	1	0,28	Б.Ч.
15	МС-21	— 6х100, L=105 ГОСТ 19903-74*	1	0,50	Б.Ч.
16	МС-22	— 6х100, L=65 ГОСТ 19903-74*	1	0,31	Б.Ч.
19	МС-17		1	2,68	1.020-1/87.7-1-К10
20	МС-18		1	1,66	1.020-1/87.7-1-К10
21	МС-17		1	2,68	1.020-1/87.7-1-К10
22	МС-14		1	3,32	1.020-1/87.7-1-К5
27	МС-9		1	0,82	1.020-1/87.7-1-К4
	МС-12		2	0,51	1.020-1/87.7-1-К4
	МС-27		3	22,20	1.020-1/87.7-1-К11

Инв. № подл. | Подпись и дата | Взам. инв. №

Вх. 32857 л. 33/33

1.020-1/87.6-5 К26

Лист 2

Формат А4

gost.e-ecolog.ru