ТИПОВЫЕ СТРОИТЕЛЬНЫЕ КОНСТРУКЦИИ, ИЗДЕЛИЯ И УЗЛЫ

СЕРИЯ 1.020-1/87

КОНСТРУКЦИИ КАРКАСА МЕЖДУДОВОГО ПРИМЕНЕНИЯ ДЛЯ МНОГОЭТАЖНЫХ ОБЩЕСТВЕННЫХ ЗДАНИЙ, ПРОИЗВОДСТВЕННЫХ И ВСПОМОГАТЕЛЬНЫХ ЗДАНИЙ ПРОМЫШЛЕННЫХ ПРЕДПРИЯТИЙ

ВЫПУСК 6 - 4

МОНТАЖНЫЕ УЗЛЫ. СОПРЯЖЕНИЯ ЭЛЕМЕНТОВ КАРКАСА СО СТАЛЬНЫМИ СВЯЗЯМИ.

РАБОЧИЕ ЧЕРТЕЖИ

gost.e-ecolog.ru

ТИПОВЫЕ СТРОИТЕЛЬНЫЕ КОНСТРУКЦИИ, ИЗДЕЛИЯ И УЗЛЫ

СЕРИЯ 1.020-1/87

КОНСТРУКЦИИ КАРКАСА МЕХВИДОВОГО ПРИМЕНЕНИЯ ДЛЯ МНОГОЭТАЖНЫХ ОБЩЕСТВЕННЫХ ЗДАНИЙ, ПРОИЗВОДСТВЕННЫХ И ВСПОМОГАТЕЛЬНЫХ ЗДАНИЙ ПРОМЫШЛЕННЫХ ПРЕДПРИЯТИЙ

ВЫПУСК 6 – 4

МОНТАЖНЫЕ УЗЛЫ. СОПРЯЖЕНИЯ ЭЛЕМЕНТОВ КАРКАСА СО СТАЛЬНЫМИ СВЯЗЯМИ.

РАБОЧИЕ ЧЕРТЕЖИ

РАЗРАБОТАНЫ
ЦНИИПРОМЗДАНИЙ

Гл. инж. института — В. Граиев
Нач. отдела — З. Кодыш
Гл. инж. проекта — Н. Марченко

ЦНИИП реконструкции городов

Директор института — В. Левский
Начальник отделения — Б. Волынский

УТВЕРЖДЕНЫ
Госстроем СССР, протокол от 12 декабря 1990г. №-АУ-15, введены в действие с 1 июля 1991г.

Рук. 32856 л.2

Обозначение документа	Наименование	Стр.
1.820-1/87.6-4-ТО	Техническое описание	3
1.820-1/87.6-4-1	Узел 1	5
1.820-1/87.6-4-2	Узел 2	6
1.820-1/87.6-4-3	Узел 3,4	7
1.820-1/87.6-4-4	Узел 5,6	8
1.820-1/87.6-4-5	Узел 7	9
1.820-1/87.6-4-6	Узел 8,9	10
1.820-1/87.6-4-7	Узел 10	11

Инв.№ подл. | Подпись и дата | Взам. инв.№

Нач. отд.	Бобыш		
ГИП	Марченко		
Н.к.	Синичкина		

1.020-1/87.6-4

Содержание

Стадия	Лист	Листов
Р		1

ЦНИИПРОМЗДАНИЙ

Настоящий выпуск содержит рабочие чертежи узлов вертикальных стальных связей.

Общие указания по применению изделий приведены в вып. 0-2 „Указания по применению изделий для зданий с перекрытиями из ребристых плит", основные требования по выполнению конструктивных решений узлов, обеспечивающих прочность и пространственную устойчивость каркаса, а также схемы расположения элементов каркаса с маркировкой узлов, приведены в вып. 5-1 „Стальные связи. Чертежи КМ".

Прочность и устойчивость здания в целом и его частей должны быть обеспечены на всех стадиях возведения здания.

Порядок монтажа конструкций должен разрабатываться для каждого конкретного проекта в соответствии с указаниями вып. 0-1, вып. 0-2, а также вып. 0-8 „Указания по монтажу изделий каркаса".

Материал для стальных изделий принят по ТУ 14-1-3023-80 и ГОСТ 19281-89.

Сварку стальных изделий производить электродами типа Э42, Э46 по ГОСТ 9467-75.

Сварные соединения выполнять по ГОСТ 5264-80 „Ручная дуговая сварка. Соединения сварные. Основные типы, конструктивные элементы и размеры."

Вх. 32856 л. 4

Инв. № подл.	Подп. и дата	Взам. инв. №		
				1.020.-1/87.6-4-ТО
Нач. отд.	Бодуш		Техническое описание.	Стадия	Лист
Н. контр.	Лебедев			Р	
ГИП	Карченко			ЦНИИПРОМЗДАНИЙ	

Антикоррозионное покрытие и огнестойкость стальных конструкций, в зависимости от категории производства, среды и т. п должны выполняться в соответствии с требованиями действующих нормативных документов: СНиП 2.01.02-85, СНиП 2.09.04-85.

При выполнении сварочных работ нарушенное антикоррозионное покрытие должно быть восстановлено в соответствии с указаниями вып. 0-0.

Перечень выпусков, входящих в состав серии приведен в вып. 0-0 "Состав серии. Общие указания по применению изделий. Номенклатура изделий".

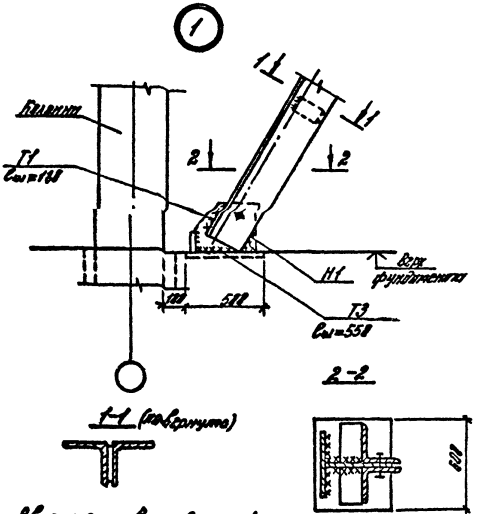

Сварные швы высотой
hш=18мм

Вх. 32856 л. 6

Нач.отд.	Кодыш			1.020-1/87.6-4- 1			
Н.контр.	Горшкова						
ГИП	Марченко			Узел 1	Стадия	Лист	Листов
Рук.гр.	Ермоленко				Р		
Разраб.	Синицкина				ЦНИИПРОМЗДАНИЙ		

Инв.№ подл. | Подпись и дата | Взам.инв.№

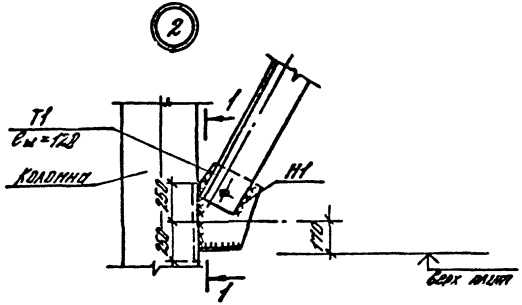

1-1

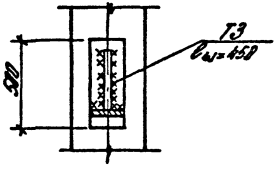

Сварные швы высотой $h_ш$ = 10 мм.

Вн. 32856 л. 7

				1.020-1/87.6-4- 2			
Нач. отд.	Кодыш			Узел 2	Стадия	Лист	Листов
Н. контр.	Горшкова				Р		1
ГИП	Марченко				ЦНИИПРОМЗДАНИЙ		
Рук. гр.	Гершберг						
Разраб.	Динчукина						

Инв. № подл. | Подпись и дата | Взам. инв. №

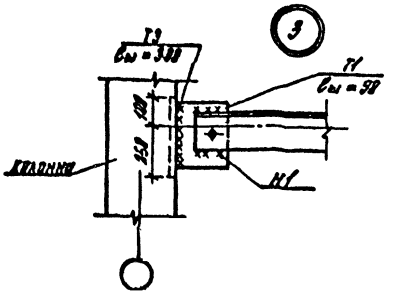

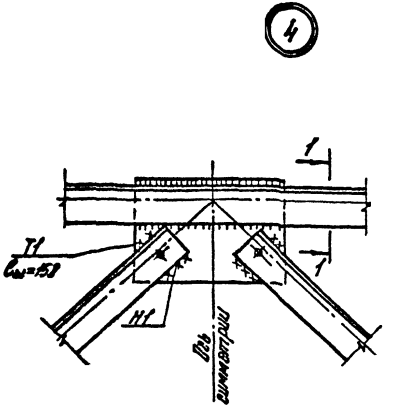

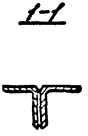

Сварные швы высотой $h_ш$=10мм.

Вх. 32856 л.8

				1.820-1/87. 6-4- 3			
Нач. отд.	Кадыш			Узел 3; 4	Стадия	Лист	Листов
Н. контр.	Горыкова				Р		1
ГИП	Корченко				ЦНИИПРОМЗДАНИЙ		
Рук. гр.	Дешевов						
Разраб.	Ситичкина						

Инв. № подл. | Подп. и дата | Взам. инв. №

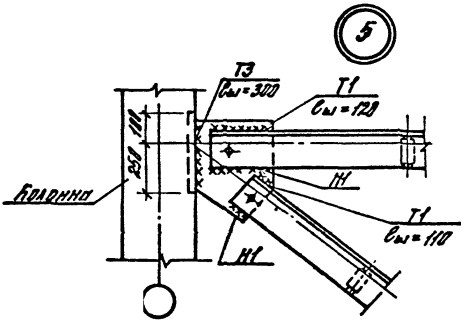

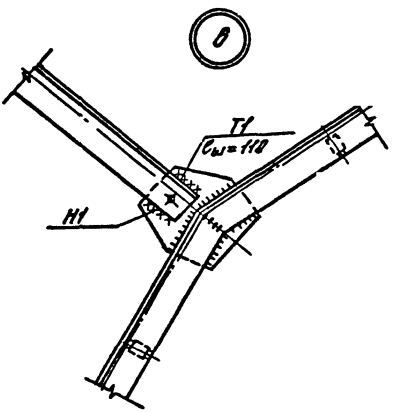

Сварные швы высотой $h_ш$ = 10мм.

Вх. 32856 л. 9

				1.020-1/87. 6-4-4			
Нач. отд.	Кобыш			Узел 5,6	Стадия	Лист	Листов
Н. контр.	Горыкова				Р		1
ГИП	Марченко				ЦНИИПРОМЗДАНИЙ		
Рук. гр.	Гринвистова						
Разраб.	Синицкина						

Инв. № подл. | Подп. и дата | Взам. инв. №

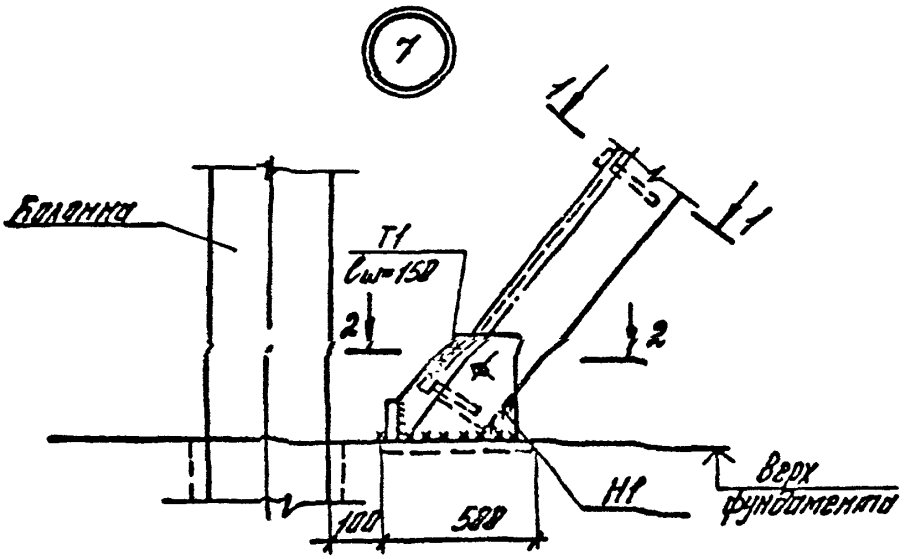

1-1

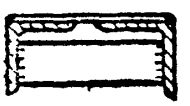

2-2

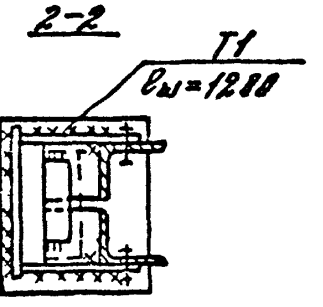

Сварные швы высотой $h_{ш}$=10 мм.

Вх. 32856 л. 10

1.020-1/87.6-4-5

Узел 7

Листов

ЦНИИПромзданий

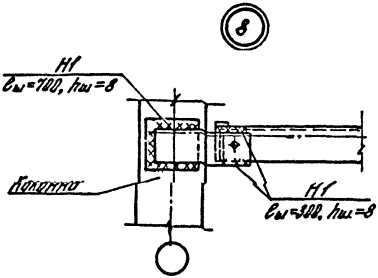

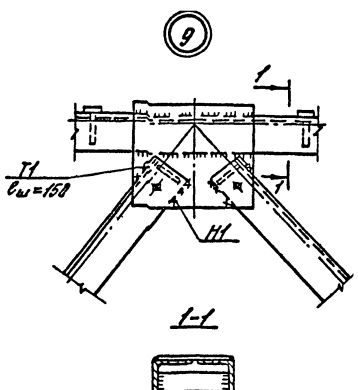

Сварные швы высотой $h_ш$=10мм, кроме оговоренных.

Вх. 32856 л.11

				1.020-1/87.6-4 - 6			
Нач.отд.	Кедыш			Узел 8; 9	Стадия	Лист	Листов
Н.контр.	Горшкова				Р		1
ГИП	Мрочкина				ЦНИИПРОМЗДАНИЙ		
Рук.гр.	Великорецкая						
Разраб.	Синицына						

Инв.№ подл. | Подпись и дата | Взам.инв.№

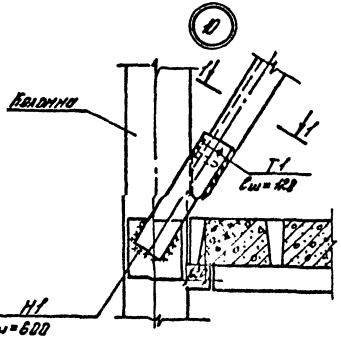

1-1 (повернуто)



Сварные швы высотой $h_ш$ = 10 мм.

Вх. 32856 л. 12/12

				1.020-1/87. 6-4- 7			
Нач.отд.	Кодыш			Узел 10	Стадия	Лист	Листов
Н.контр.	Горыкова				Р		1
Разраб.	Симонкина				ЦНИИПРОМЗДАНИЙ		

Подпись и дата | Взам.инв.№

gost.e-ecolog.ru