ТИПОВЫЕ СТРОИТЕЛЬНЫЕ КОНСТРУКЦИИ, ИЗДЕЛИЯ И УЗЛЫ

СЕРИЯ 1.020-1/87

КОНСТРУКЦИИ КАРКАСА МЕЖВИДОВОГО ПРИМЕНЕНИЯ ДЛЯ МНОГОЭТАЖНЫХ ОБЩЕСТВЕННЫХ ЗДАНИЙ, ПРОИЗВОДСТВЕННЫХ И ВСПОМОГАТЕЛЬНЫХ ЗДАНИЙ ПРОМЫШЛЕННЫХ ПРЕДПРИЯТИЙ

ВЫПУСК 6-3

МОНТАЖНЫЕ УЗЛЫ. СОПРЯЖЕНИЯ ЭЛЕМЕНТОВ КАРКАСА С ДИАФРАГМАМИ ЖЕСТКОСТИ.

РАБОЧИЕ ЧЕРТЕЖИ

gost.e-ecolog.ru

ТИПОВЫЕ СТРОИТЕЛЬНЫЕ КОНСТРУКЦИИ, ИЗДЕЛИЯ И УЗЛЫ

СЕРИЯ 1.020-1/87

КОНСТРУКЦИИ КАРКАСА МЕЖВИДОВОГО ПРИМЕНЕНИЯ ДЛЯ МНОГОЭТАЖНЫХ ОБЩЕСТВЕННЫХ ЗДАНИЙ, ПРОИЗВОДСТВЕННЫХ И ВСПОМОГАТЕЛЬНЫХ ЗДАНИЙ ПРОМЫШЛЕННЫХ ПРЕДПРИЯТИЙ

ВЫПУСК 6-3

МОНТАЖНЫЕ УЗЛЫ. СОПРЯЖЕНИЯ ЭЛЕМЕНТОВ КАРКАСА С ДИАФРАГМАМИ ЖЕСТКОСТИ.

РАБОЧИЕ ЧЕРТЕЖИ

РАЗРАБОТАНЫ
ЦНИИП ТОРГОВО-БЫТОВЫХ ЗДАНИЙ
И ТУРИСТСКИХ КОМПЛЕКСОВ

ДИРЕКТОР ИНСТИТУТА В.И.ЛЕПСКИЙ
НАЧАЛЬНИК ОТДЕЛА Б.Н.ВОЛЬНСКИЙ
ГЛАВНЫЙ ИНЖЕНЕР ПРОЕКТА С.Б.ШАЦ

НИИЖБ ГОССТРОЯ СССР

ДИРЕКТОР ИНСТИТУТА Р.СЕРЫХ
ЗАВ.СЕКТОРОМ И.КОРОВИН

ЦНИИПРОМЗДАНИЙ

ГЛ.ИНЖЕНЕР ИНСТИТУТА В.ГРАНЕВ
НАЧАЛЬНИК ОТДЕЛА Э.КОДЫШ

УТВЕРЖДЕНЫ
ГОССТРОЕМ СССР
ПРОТОКОЛ
ОТ 12.12.90 N АЧ-15.

Вх. 32855 л.2

Обозначение документа	Наименование	стр.
1.020-1/87.6-3-ТО	Техническое описание	3
К1	Узел 1	5
К2	Узел 2	6
К3	Узел 3	7
К4	Узел 4	8
К5	Узел 5	9
К6	Узел 6	10
К7	Узлы 7, 8	11
К8	Узлы 9, 10	12
К9	Спецификация	13

Инв.№ подл. | Подпись и дата | Взам. инв.№

Нач.отд.	Волынский	
Н.конт.	Белова	
Гл.кон.от	Шац	
Гл.спец.	Шкалева	
Гл.спец.	Егоров	
Провер.	Хорошилова	
Разраб.	Луговая	

1.020-1/87.6-3

Содержание

Стадия	Лист	Листов
Р		1

ЦНИИЭП торгово-бытовых зданий и туристских комплексов

Настоящий выпуск содержит рабочие чертежи узлов сопряжения колонн с диафрагмами жесткости и диафраги между собой.

Общие указания по применению изделий,основные требования по выполнению конструктивных решений узлов,обеспечивающих прочность и пространственную устойчивость каркаса,а также схемы расположения элементов каркаса с маркировкой узлов,приведены в вып.0-I "Указания по применению изделий для зданий с перекрытиями из многопустотных плит и плит типа ТТ".

Приведенные в настоящем выпуске узлы сопряжений элементов каркаса обеспечивают совместную работу этих элементов,а следовательно,и прочность,устойчивость как отдельных конструкций,так и всего здания в целом.Поэтому монтажные узлы следует выполнять в строгом соответствии с проектными решениями.Прочность и устойчивость здания в целом и его частей должны быть обеспечены на всех стадиях возведения здания.Порядок монтажа конструкций должен разрабатываться для каждого конкретного проекта в соответствии с указаниями вып.0-I,а также вып.0-8 "Указания по монтажу изделий каркаса".

Сварочные работы следует выполнять в соответствии с указаниями СНиП 3.03.01-87 "Несущие и ограждающие конструкции", ГОСТ 5264-80 "Ручная дуговая сварка.Соединения сварные" и ГОСТ 14098-85 "Соединения сварные арматуры и закладных изделий железобетонных конструкций".При дуговой сварке следует применить электроды,рекомендуемые главой СНиП П-23-81* "Стальные конструкции".

Инв.№ подл. | Подпись и дата | Взам.инв.№

		1.020-1/87.6-3 ТО	
Нач.отд.	Волынский		
Н.контр.	Хорошилова		
Гл.конст.	Шац	Техническое описание	Стадия Р; Лист 1; Листов 2
Гл.спец.	Николаева		ЦНИИЭП торгово-бытовых зданий и туристских комплексов
Гл.спец.	Егоров		

Марка арматурной стали и стали на прокат,используемые для изготовления соединительных изделий,должна приниматься по СНиП 2.03.01-84[X] "Бетонные и железобетонные конструкции"(Приложение I и 2) в зависимости от условий строительства и эксплуатации.

Соединительные элементы должны иметь антикоррозионное покрытие реваемое в конкретном проекте,согласно условиям эксплуатации конструкций,исходя из требований главы СНиП 2.03.11-85 "Защита строительных конструкций от коррозии".При выполнении сварочных работ нарушенное антикоррозионное покрытие должно быть восстановлено в соответствии с указаниями вып.0-8.

Перечень выпусков,входящих в состав серии,приведен в вып.0-0 "Состав серии.Общие указания по применению изделий.Номенклатура изделий".

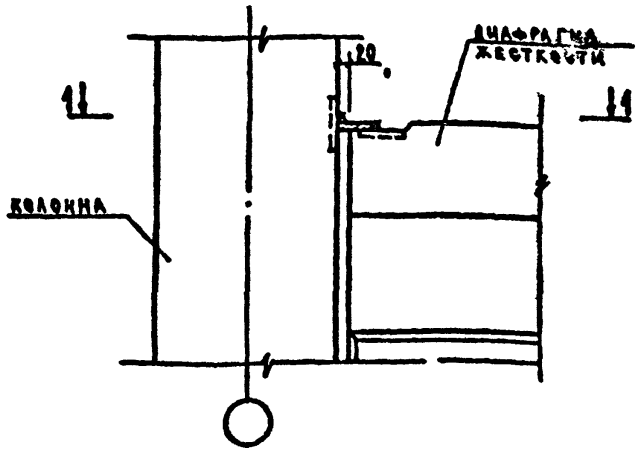

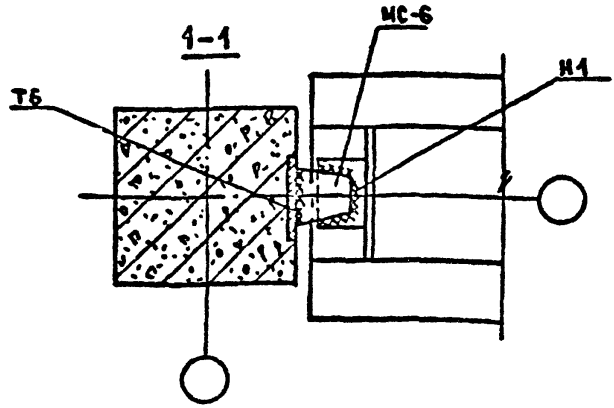

1. Общие указания по сварке смотри техническое описание.
2. Сварные швы выполнять по ГОСТ 5264-80, $h_ш$ = 12 по всей длине свариваемых элементов.
3. Заделку стыка между диафрагмой и колонной выполнять по узлу 7 КТ.
4. Спецификацию на узел см. КВ.

Вх. 32855 1.6

Нач.отд	Волынский		1.020-1/87. 6-3 - К1
Н.конт	Берлова		
Гл.конс от	Шац		
Гл.спец	Николаева		Узел 1
Гл.спец	Егоров		
Провер	Хорошилов		
Разраб.	Луговая		

Стадия	Лист	Листов
Р		1

ЦНИИЭП торгово-бытовых зданий и туристских комплексов

Инв. № подл. | Подпись и дата | Взам. инв. №

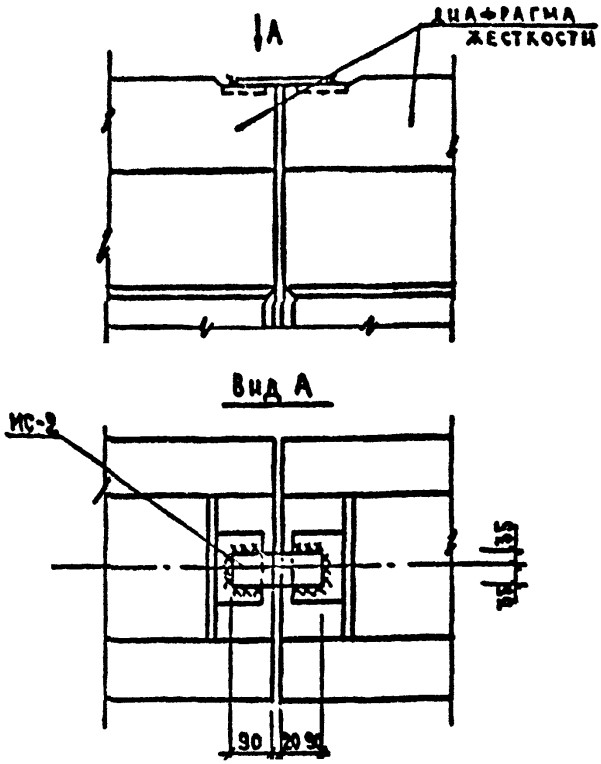

1. Общие указания по сварке смотри техническое описание.
2. Сварные швы Н1 по ГОСТ 5264-80; $h_ш = 6$, выполнять по
3. всей длине свариваемых элементов.
4. Заделку стыка между диафрагмами выполнять по узлу 8 К7.
5. Спецификацию на узел см. К8.

Вх 32855 л. 7

НАЧ. ОТД.	ВОЛЫНСКИЙ		
Н. КОНТ.	БЕРЛОВА		
ГЛ. КОН ОТ	ШАЦ		
ГЛ. СПЕЦ	НИКОЛАЕВ		
ГЛ. СПЕЦ	ЕГОРОВ		
ПРОВЕР.	ХОРОШИЛОВА		
РАЗРАБ.	ЛУГОВАЯ		

1.020-1/87. 6-3-К2

УЗЕЛ 2

СТАДИЯ	ЛИСТ	ЛИСТОВ
Р		1

ЦНИИЭП ТОРГОВО-БЫТОВЫХ ЗДАНИЙ И ТУРИСТСКИХ КОМПЛЕКСОВ

ИНВ. № ПОДЛ. | ПОДПИСЬ И ДАТА | ВЗАМ. ИНВ. №

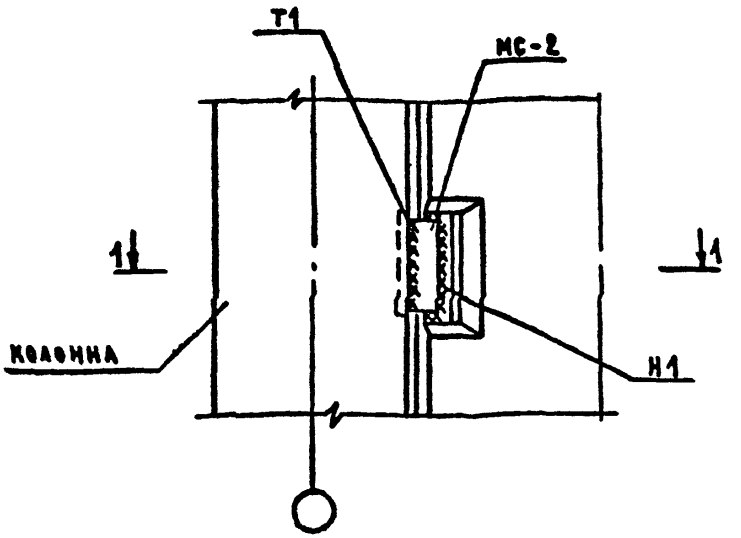

1-1

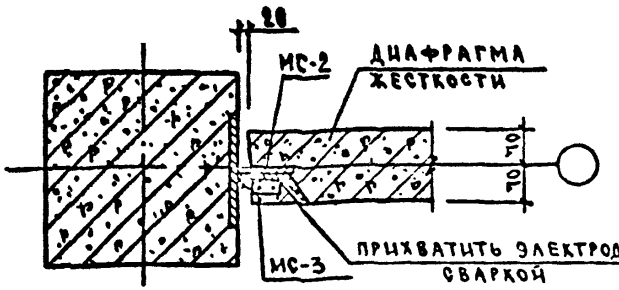

1. Сварные швы выполнять по ГОСТ 5264-80, $h_ш$ = 12 по всей длине свариваемых элементов.
2. Несущая способность узла по сдвигу 15тс.
3. Шпонки диафрагмы замоноличить бетоном класса В15. На мелком заполнителе. На виде узла НС-3 условно не показана.
4. Заделку стыка между диафрагмой и колонной выполять по узлу 7к.7
5. Спецификацию на узел см. К8.

Вх. 32855 л.8

Нач.отд	Волынский		
Н.контр.	Берлова		
Гл.конструктор	Шац		
Гл.спец.	Николаев		
Гл.спец.	Егоров		
Провер	Хорошилов		
Разраб	Луговая		

1.020-1/87. 6-3-К3

Узел 3

Стадия	Лист	Листов
Р		1

ЦНИИЭП

Инв.№ подл. | Подпись и дата | Взам.инв.№

Формат А4

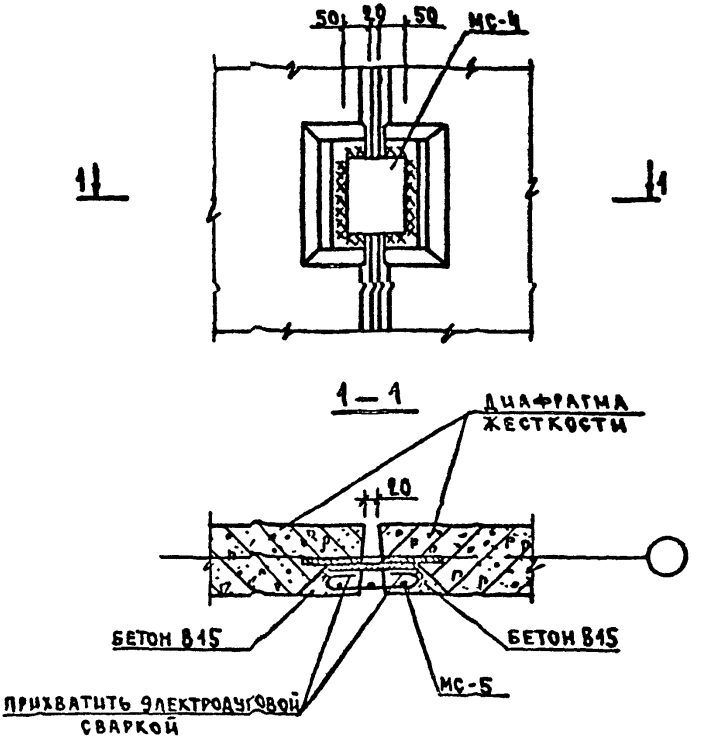

1. Общие указания по сварке смотри техническое описание
2. Сварные швы Н1 по ГОСТ 5264-80, $h_ш = 12$ выполнять по всей длине свариваемых элементов.
3. Заделку стыка между диафрагмами выполнять по узлу 8К.7
4. Несущая способность узла по сдвигу 15тс.
5. Шпонку диафрагмы замоноличить бетоном класса В15 на мелком заполнителе.
6. Спецификацию на узел см. К.8.
7. На виде узла МС-5 условно не показана.

Вх. 32855 л. 9

Нач. отд.	Волынский		
Н. конт.	Берлова		
Гл. конт.	Шац		
Гл. спец.	Николаева		
Гл. спец.	Егоров		
Провер.	Хорошилова		
Разраб.	Луговая		

1.020-1/87. 6-3-К4

Узел 4

Стадия	Лист	Листов
Р	1	1

ЦНИИЭП торгово-бытовых зданий и туристских комплексов

Инв. № подл. | Подпись и дата | Взам. инв. №

Формат А4

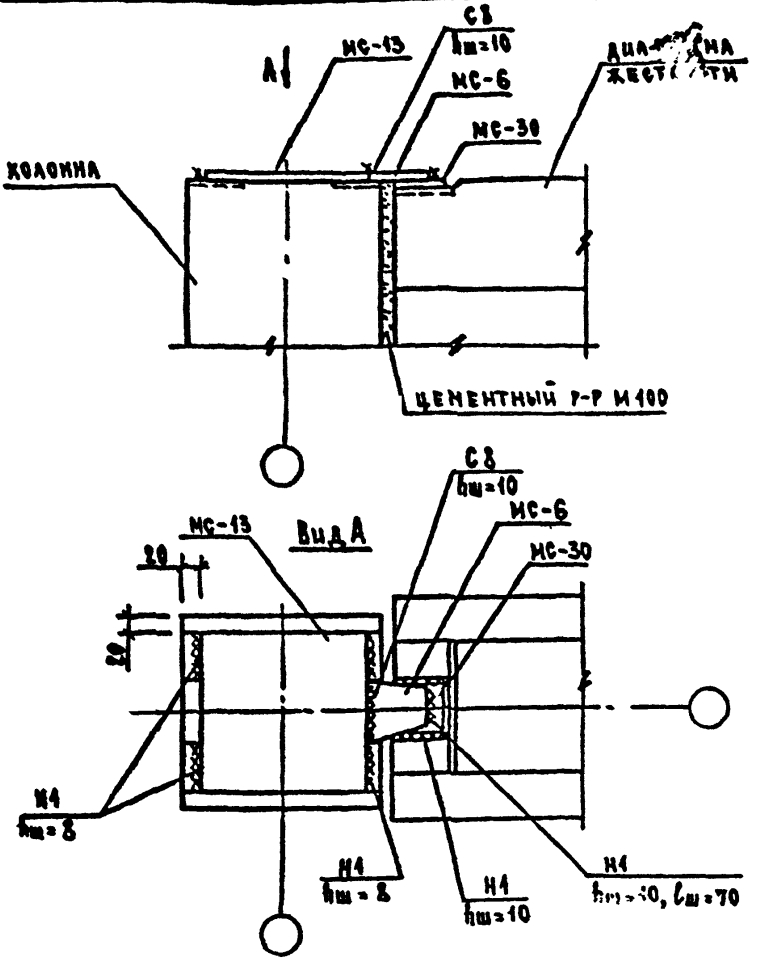

1. Общие указания по сварке смотри техническое описание.
2. Все сварные швы выполнять по ГОСТ 5264-80.
3. Сварные швы, длины которых неоговорены, выполнять по всей длине свариваемых элементов.
4. Спецификацию на узел см. К 8.

Вх. 32855 л.10

Нач.отд	Волынский		1.020-1/87. 6-3-К5
Н.конт.	Беранова		
Гл.кон.от	Шац		
Гл.спец	Николаева		Узел 5
Гл.спец	Егоров		
Провер.	Хорошилова		
Разраб.	Луговая		

Стадия	Лист	Листов
Р		1

ЦНИИЭП торгово-бытовых зданий и туристских комплексов

Инв.№ подл. | Подпись и дата | Взам.инв.№

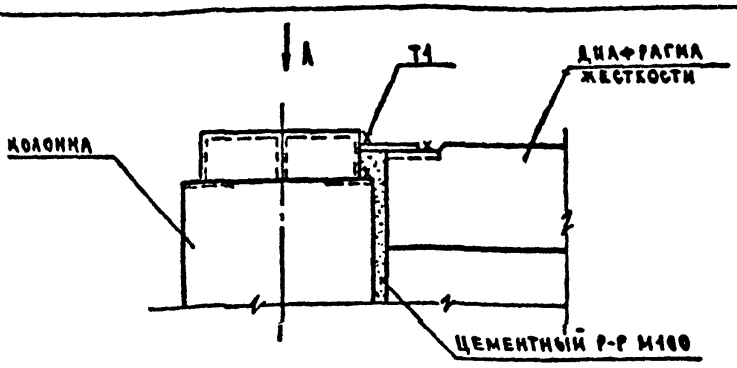

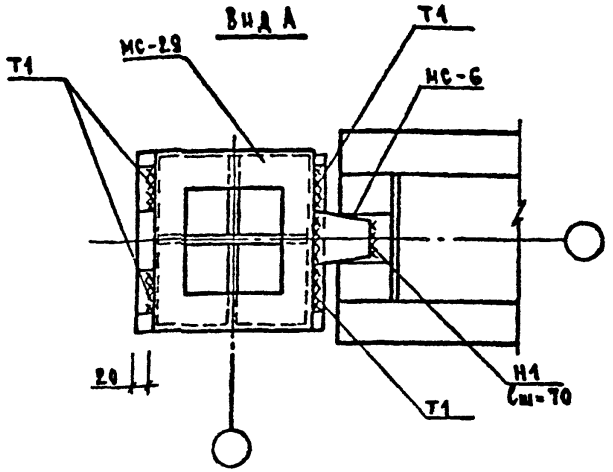

1. Общие указания по сварке смотри техническое описание.
2. Все сварные швы выполнять по ГОСТ 5264-80, $h_ш$ = 10.
3. Сварные швы, длины которых неоговорены, выполнять по всей длине свариваемых элементов.
4. Спецификацию на узел см. К 8.

Вх. 32855 л.11

Нач.отд	Волынский		
Н.конт.	Беляева		
Гл.кон.от	Шац		
Гл.спец	Николаев		
Гл.спец	Егоров		
Провер	Хорошилов		
Разраб.	Луговая		

1.020-1/87. 6-3-К6

УЗЕЛ 6

Стадия	Лист	Листов
Р		1

ЦНИИЭП торгово-бытовых зданий и туристских комплексов

Инв. № подл. | Подпись и дата | Взам. инв. №

Формат А4

7

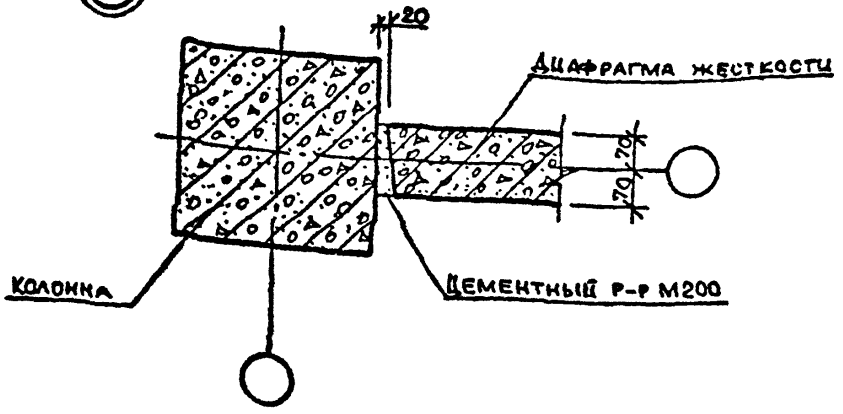

8

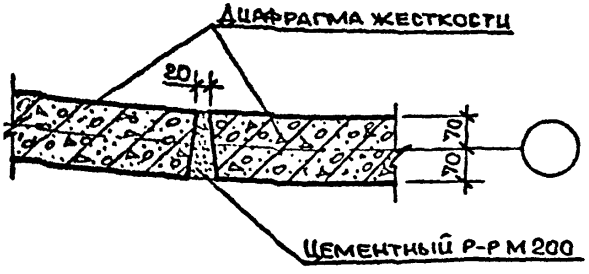

Инв.№ подл. | Подпись и дата | Взам. инв.№

Вх. 32855 л.12

Нач.от	Волынский		1.020-1/87.6-3-КТ
Н.конт	Берлова		
Гл.конс	Шац		
Гл.спец	Николаева		
Гл.спец	Егоров		Узлы 7, 8
Провер	Луговая		
Разраб	Скрошилова		

Стадия	Лист	Листов
Р		1

ЦНИИЭП торгово-бытовых зданий и туристских комплексов

9

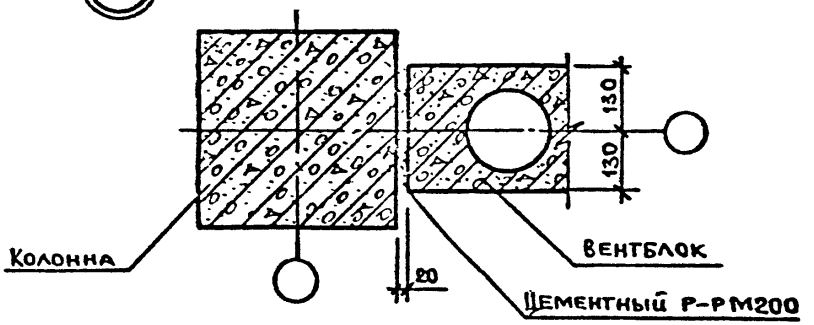

10

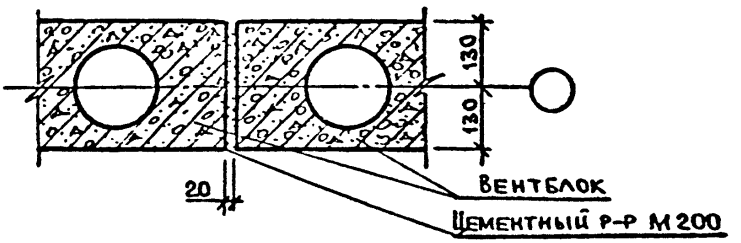

Вх. 32855 л.13

Нач.отд.	Волынский		1.020-1/87.6-3-К8	
Н контр	Берлова			
Гл кон от	Шац		Узлы 9,10	Стадия: Р; Лист; Листов: 1
Гл спец	Николаева			
Гл спец	Егоров			
Провер	Луговая			ЦНИИП реконструкции городов
Разраб	Хорошилова			

Инв. № под | Подпись и дата | Взам. инв. №

Формат А4

N узла	Марка сбед. эл-та	Наименование	Кол.	Масса ед. кг	Обозначение документа
1	МС-6		1	1,35	1.020-1/87.7-1 - К3
2	МС-2	-12х70, ℓ=200			
		ГОСТ 19903-74*	1	1,32	Б.Ч.
3	МС-2	12х70, ℓ=200			
		ГОСТ 19903-74*	1	1,32	Б.Ч.
	МС-3		1	0,10	1.020-1/87.7-1 - К2
4	МС-4	-12х120, ℓ=200			
		ГОСТ 19903-74*	1	2,26	Б.Ч.
	МС-5		1	0,15	1.020-1/87.7-1 - К2
5	МС-6		1	1,35	1.020-1/87.7-1 - К3
	МС-13	-10х360, ℓ=360			
		ГОСТ 19903-74*	1	10,15	Б.Ч.
	МС-30	-10х100, ℓ=110			
		ГОСТ 19903-74*	1	0,86	Б.Ч.
6	МС-6		1	1,35	1.020-1/87.7-1 - К3
	МС-29		1	27,04	1.020-1/87.7-1 - К11

Вх. 32855 л. 14/14

Нач.отд	Волынский	
Н.конт.	Белова	
Гл.кон от	Шац	
Гл.спец	Николаев	
Гл.спец	Егоров	
Провер	Хорошилова	
	Луговая	

1.020-1/87.6-3-К3

Спецификация

Стадия	Лист	Листов
Р		1

ЦНИИЭП торгово-бытовых зданий и туристских комплексов

Инв.№ подл. | Подпись и дата | Взам.инв.№

gost.e-ecolog.ru

Формат А4