ТИПОВЫЕ СТРОИТЕЛЬНЫЕ КОНСТРУКЦИИ, ИЗДЕЛИЯ И УЗЛЫ

СЕРИЯ 1.020-1/87

КОНСТРУКЦИИ КАРКАСА МЕЖВИДОВОГО ПРИМЕНЕНИЯ ДЛЯ МНОГОЭТАЖНЫХ ОБЩЕСТВЕННЫХ ЗДАНИЙ, ПРОИЗВОДСТВЕННЫХ И ВСПОМОГАТЕЛЬНЫХ ЗДАНИЙ ПРОМЫШЛЕННЫХ ПРЕДПРИЯТИЙ

ВЫПУСК 8-1

МОНТАЖНЫЕ УЗЛЫ. СОПРЯЖЕНИЯ КОЛОНН С РИГЕЛЯМИ ВЫСОТОЙ 450 ММ

РАБОЧИЕ ЧЕРТЕЖИ

gost.e-ecolog.ru

ТИПОВЫЕ СТРОИТЕЛЬНЫЕ КОНСТРУКЦИИ, ИЗДЕЛИЯ И УЗЛЫ

СЕРИЯ 1.020-1/87

КОНСТРУКЦИИ КАРКАСА МЕЖВИДОВОГО ПРИМЕНЕНИЯ ДЛЯ МНОГОЭТАЖНЫХ ОБЩЕСТВЕННЫХ ЗДАНИЙ, ПРОИЗВОДСТВЕННЫХ И ВСПОМОГАТЕЛЬНЫХ ЗДАНИЙ ПРОМЫШЛЕННЫХ ПРЕДПРИЯТИЙ

ВЫПУСК 8-1

МОНТАЖНЫЕ УЗЛЫ. СОПРЯЖЕНИЯ КОЛОНН С РИГЕЛЯМИ ВЫСОТОЙ 450 ММ.

РАБОЧИЕ ЧЕРТЕЖИ

РАЗРАБОТАНЫ
ЦНИИП ТОРГОВО-БЫТОВЫХ ЗДАНИЙ
И ТУРИСТСКИХ КОМПЛЕКСОВ

ДИРЕКТОР ИНСТИТУТА В.И.ЛЕПСКИЙ
НАЧАЛЬНИК ОТДЕЛА Б.Н.ВОЛЬНСКИЙ
ГЛ.ИНЖЕНЕР ПРОЕКТА С.Б.ШАЦ

НИИЖБ ГОССТРОЯ СССР

ДИРЕКТОР ИНСТИТУТА Р.СЕРЫХ
ЗАВ.СЕКТОРОМ И.КОРОБКИН

ЦНИИПРОМЗДАНИЙ

ГЛ.ИНЖЕНЕР ИНСТИТУТА В.ГРАНЕВ
НАЧАЛЬНИК ОТДЕЛА Э.КОДЫШ

УТВЕРЖДЕНЫ
ГОССТРОЕМ СССР
ПРОТОКОЛ
ОТ 12.12.90 №АЧ-15

Обозначение документа	Наименование	стр.
1.020-1/87.6-1 - ТО	Техническое описание	3
К1	Узел 1	5
К2	Узел 2	6
К3	Узел 3	7
К4	Узел 4	8
К5	Узел 5	9
К6	Узел 6	10
К7	Узел 7	11
К8	Узел 8	12
К9	Узел 9	13
К10	Спецификация	14

Инв. № подл. | Подпись и дата | Взам. инв. №

Нач. отд.	Волынский	
Н. конт.	Беляева	
Гл. конструктор	Шац	
Гл. спец.	Шкалаев	
Гл. спец.	Егоров	
Провер.	Хорошилова	
Разраб.	Луговая	

1.020-1/87.6-1

Содержание

Стадия	Лист	Листов
Р		1

ЦНИИЭП торгово-бытовых зданий и туристских комплексов

Формат А4

Настоящий выпуск содержит рабочие чертежи узлов сопряжения колонн с ригелями высотой 450мм, колонн между собой и колонн с фундаментом.

Общие указания по применению изделий, основные требования по выполнению конструктивных решений узлов, обеспечивающих прочность и пространственную устойчивость каркаса, а также схемы расположения элементов каркаса с маркировкой узлов, приведены в выпуске 0-1 „Указания по применению изделий для зданий с перекрытиями из многопустотных плит и плит типа ТТ."

Приведённые в настоящем выпуске узлы сопряжений элементов каркаса обеспечивают совместную работу этих элементов, а следовательно, и прочность, устойчивость как отдельных конструкций, так и всего здания в целом. Поэтому монтажные узлы следует выполнять в строгом соответствии с проектными решениями. Прочность и устойчивость здания в целом и его частей должны быть обеспечены на всех стадиях возведения здания. Порядок монтажа конструкций должен разрабатываться для каждого конкретного проекта в соответствии с указаниями выпуска 0-1, а также выпуска 0-3 „Указания по монтажу изделий каркаса."

Сварочные работы следует выполнять в соответствии с указаниями СНиП 3.03.04-87 „Несущие и ограждающие конструкции", ГОСТ 5264-80 „Ручная дуговая сварка. Соединения сварные" ГОСТ 14098-85 „Соединения сварные арматуры и закладных изделий железобетонных конструкций." При дуговой сварке следует применять электроды, рекомендуемые главой СНиП II-23-81* „Стальные конструкции."

Вх. 32853 л.4

НАЧ.ОТД.	ВОЛЫНСКИЙ		
Н.КОНТ.	ГЕРЛОВА		
ГЛ.КОНСТ.	ШАЦ		
ГЛ.СПЕЦ.	НИКОЛАЕВА		
ГЛ.СПЕЦ.	ЕГОРОВ		
ПРОВЕР.	ЛУГОВАЯ		
РАЗРАБ.	БЕРЛОВА		

1.020-1/87. Б-1-ТО

ТЕХНИЧЕСКОЕ ОПИСАНИЕ

СТАДИЯ	ЛИСТ	ЛИСТОВ
Р	1	2

ЦНИИЭП торгово-бытовых зданий и туристских комплексов

ВЗАМ.ИНВ.№ | ПОДПИСЬ И ДАТА | ИНВ.№ ПОДЛ.

Формат А4

Марка арматурной стали и стали на прокат, используемые для изготовления соединительных изделий, должна приниматься по СНиП 2.03.01-84* "Бетонные и железобетонные конструкции"/Приложение 1 и 2/ в зависимости от условий строительства и эксплуатации.

Соединительные элементы должны иметь антикоррозийное покрытие, решаемое в конкретном проекте, согласно условиям эксплуатации конструкций, исходя из требований главы СНиП 2.03.11-85* "Защита строительных конструкций от коррозии". При выполнении сварочных работ нарушенное антикоррозийное покрытие должно быть восстановлено в соответствии с указаниями выпуска 0-8.

Перечень выпусков, входящих в состав серии приведён в выпуске 0-0 "Состав серии. Общие указания по применению изделий. Номенклатура изделий."

Инв.№подл. | Подпись и дата | Взам.инв.№

Вх. 32853 л 5

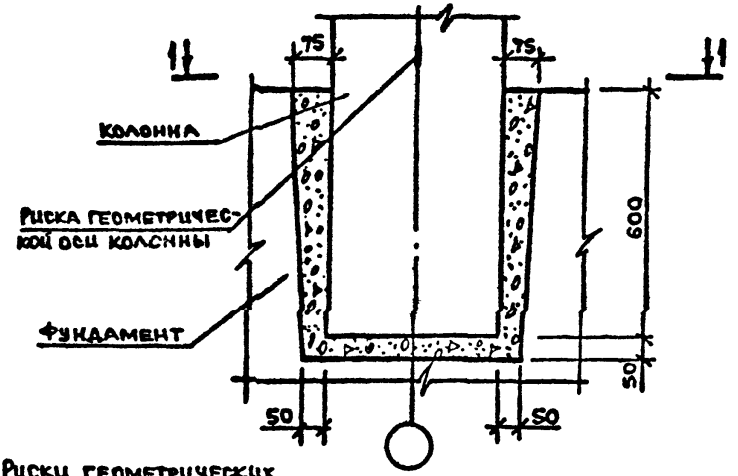

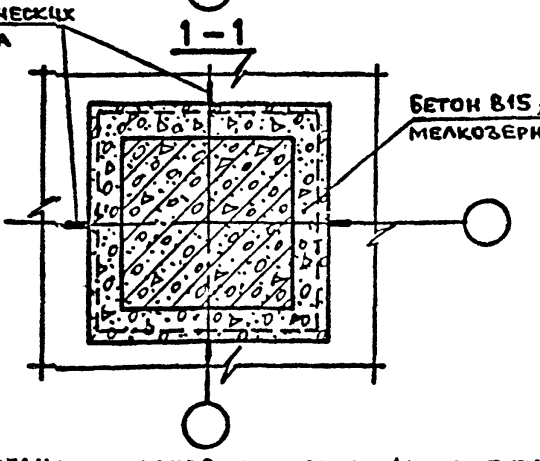

1. КОЛОННА УСТАНАВЛИВАЕТСЯ ПО РИСКАМ ФУНДАМЕНТА, ЦЕНТРИРОВАННЫМ ПО РАЗБИВОЧНЫМ ОСЯМ.
2. БЕТОН ЗАМОНОЛИЧИВАНИЯ – КЛАССА В15 ИЛИ В25 СООТВЕТСТВЕННО КЛАССУ БЕТОНА ФУНДАМЕНТА.

Вх. 32853 л.6

Инв.№ подл.	Подпись и дата	Взам.инв.№	

Изм. Отд.	Волынский	
Н.контр.	Берлова	
Гл.конс.	Шац	
Гл.спец.	Николаева	
Гл.спец.	Егоров	
Прибер	Луговая	
Разраб.	Хорошилова	

1.020-1/87.6-1-К1

Узел 1

Стадия	Лист	Листов
Р		

ЦНИИЭП торгово-бытовых зданий и туристских комплексов

Формат А4

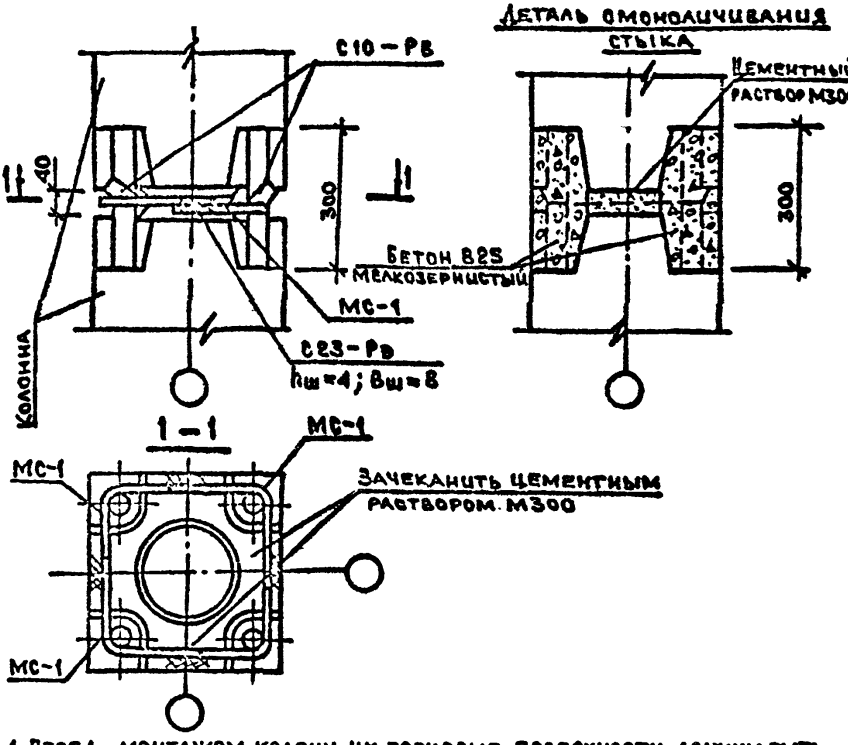

1. Перед монтажом колонн их торцовые поверхности должны быть очищены металлическими щётками от грязи, пятен, наледи.
2. С целью снижения реактивных напряжений в стыке рекомендуется варить стержни в диагональной последовательности.
3. Зазор между торцевыми поверхностями колонн зачеканить цементным раствором М300.
4. После сварки выпусков стык колонны омоноличить. Боковые грани колонн после омоноличивания стыка должны иметь ровные гладкие поверхности.
5. Общие указания по сварке см. техническое описание.
6. Спецификацию на узел см. К10
7. Сварные швы по ГОСТ 14098-85.

Вх. 32853 л.7

Нач.отд.	Ролынский		1.020-1/87. 6-1-К2
Н.контр.	Берлова		
Гл.конс.	Шац		
Гл.спец.	Николаева		Узел 2
Гл.спец.	Егоров		
Пров.ер.	Луговая		
Разраб.	Хорошилова		

Стадия	Лист	Листов
Р		1

ЦНИИЭП торгово-бытовых зданий и туристских комплексов

Инв.№ подл. | Подпись и дата | Взам.инв.№

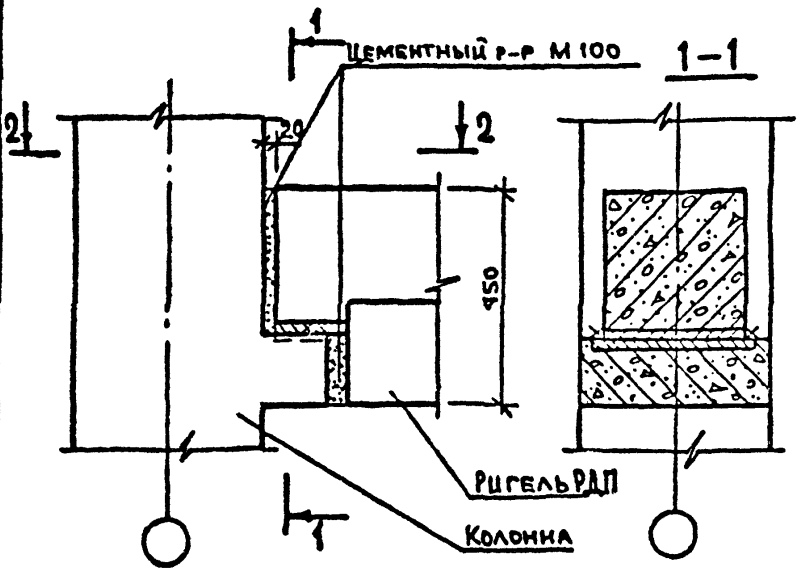

2-2

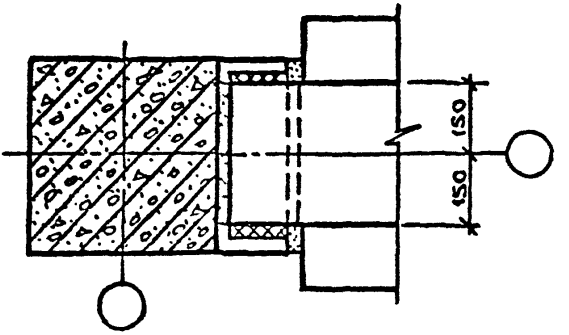

1. Общие указания по сварке см. техническое описание.
2. Сварные швы Н1 по ГОСТ 5264-80 $h_ш=8$ выполнять по всей длине свариваемых элементов.

Вх. 32853 л. 8

Нач. отд.	Золынскиш		1.020-1/87.6-1 КЗ	
Н контр.	Берлова			
Гл. конст.	Шац		Узел 3	Стадия: Р; Лист: ; Листов: 1
Гл. спец.	Николаева			
Гл. спец.	Егоров			
Провер.	Луговая			ЦНИИЭП торгово-бытовых зданий и туристских комплексов
Разраб.	Хорошилова			

Инв. № подл. | Подпись и дата | Взам. инв. №

Формат А4

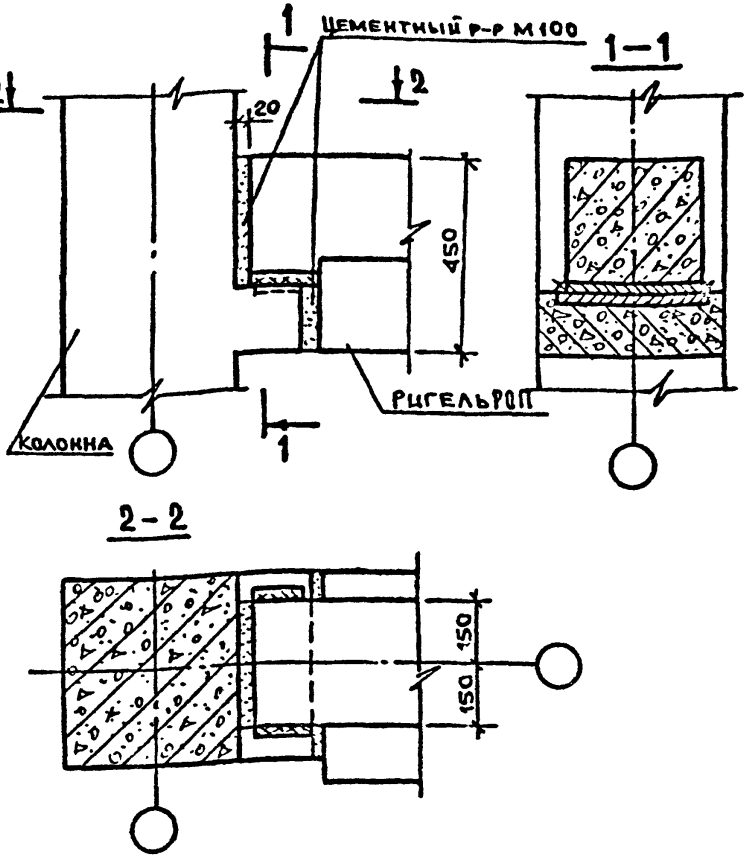

1. Общие указания по сварке см. Техническое описание.
2. Сварные швы К1 по ГОСТ 5264-80, $h_ш$ = 12 выполнять по всей длине свариваемых элементов.

Вх. 32853 л. 9

Инв. № подл.	Подпись и дата	Взам. инв. №

Нач. отд.	Золынский	
Н. контр.	Берлова	
Гл. конст.	Шац	
Гл. спец.	Николаева	
Гл. спец.	Егоров	
Провер.	Луговая	
Разраб.	Хорошилова	

1.020-1/87. 6-1 К4

Узел 4

Стадия	Лист	Листов
Р		1

ЦНИИЭП торгово-бытовых зданий и туристских комплексов

Формат А4

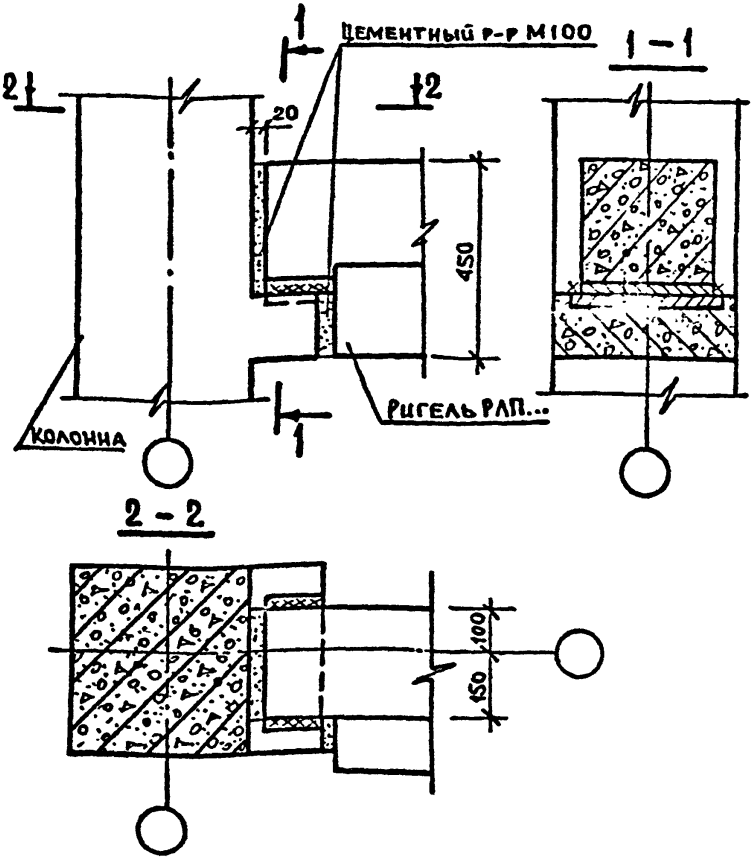

1. ОБЩИЕ УКАЗАНИЯ ПО СВАРКЕ СМ. ТЕХНИЧЕСКОЕ ОПИСАНИЕ.
2. СВАРНЫЕ ШВЫ Н1 ПО ГОСТ 5264-80, $h_ш$=12 ВЫПОЛНЯТЬ ПО ВСЕЙ ДЛИНЕ СВАРИВАЕМЫХ ЭЛЕМЕНТОВ.

Вх. 32853 л.10

НАЧ.ОТД	ВОЛЫНСКИЙ		1.020-1/87.6-1 К5
Н КОНТР	БЕРЛОВА		
ГЛ КОНСТ	ШАЦ		
ГЛ.СПЕЦ	НИКОЛАЕВ		Узел 5
ГЛ СПЕЦ	ЕГОРОВ		
ПРОВЕР	ЛУГОВЛЯ		
РАЗРАБ	ХОРОШИЛОВ		

СТАДИЯ	ЛИСТ	ЛИСТОВ
Р		1

ЦНИИЭП торгово-бытовых зданий и туристских комплексов

ИНВ.№ ПОДЛ | ПОДПИСЬ И ДАТА | ВЗАМ.ИНВ.№

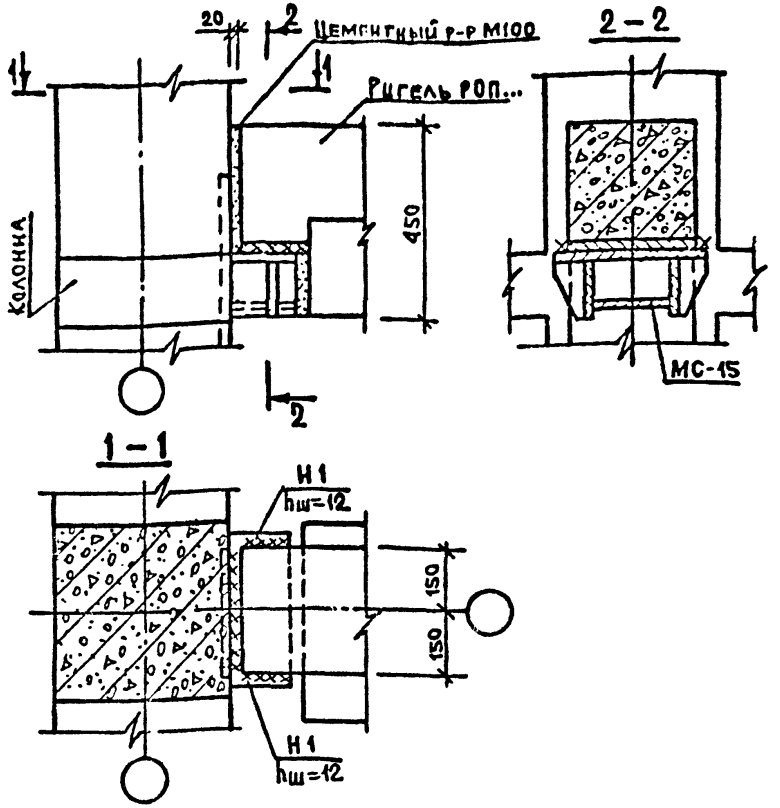

1. Общие указания по сварке см. Техническое описание.
2. Сварные швы выполнять по ГОСТ 5264-80.
3. Сварные швы выполнять по всей длине свариваемых элементов, высота шва должна быть тщательно проконтролирована.
4. Крепление соединительного элемента МС-15 к колонне см. К7
5. Спецификацию на узел см. К11

Вх. 32853 л. 11

Инв. № подл. | Подпись и дата | Взам. инв. №			
Нач. отд.	Вольтинский		1.020-1/87. 6-1 К6
Н. контр.	Берлова		
Гл. конс.	Шац		
Гл. спец.	Николаева		Узел 6
Гл. спец.	Егоров		
Провер.	Луговая		
Разраб.	Хорошилова		

Стадия	Лист	Листов
Р		1

ЦНИИЭП торгово-бытовых зданий и туристских комплексов

Формат А4

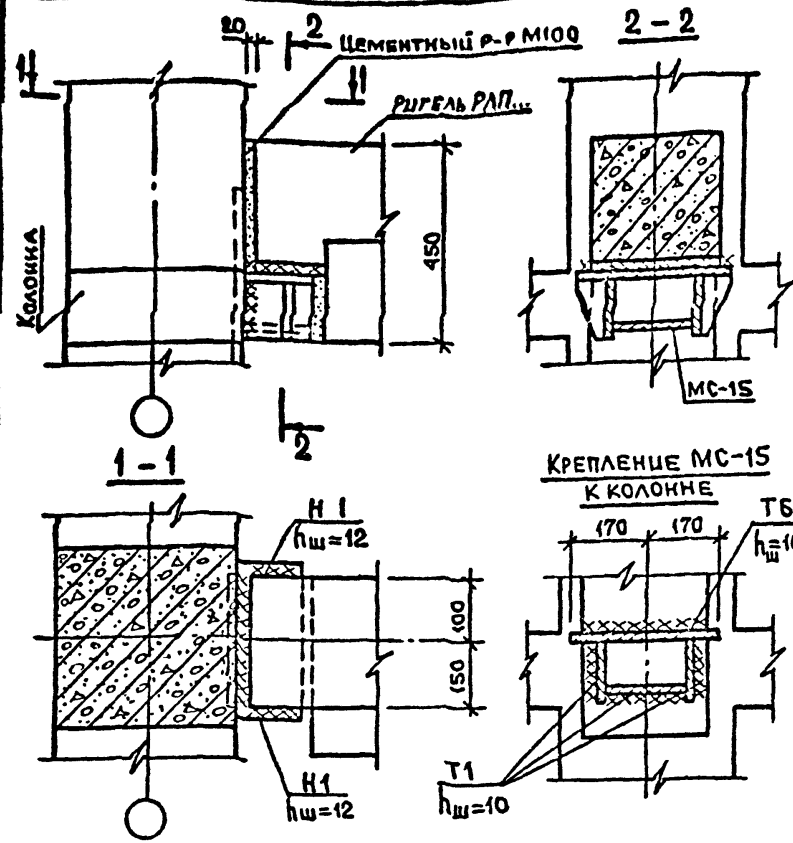

1. Общие указания по сварке см. Техническое описание.
2. Сварные швы выполнить по ГОСТ 5264-80.
3. Соединительный элемент МС-15 приварить к колонне до её монтажа.
4. Сварные швы выполнять по всей длине свариваемых элементов, высота шва должна быть тщательно проконтролирована.
5. Несущая способность МС-15 – $Q_{верт.}$ = 13,5тс, $M_{кр}$ = 1,9тсм.
6. Спецификацию на узел см. К 10

Вх. 32853 л. 12

Нач.отд	Волынский		1.020-1/87. 6-1-К 7
Н.контр	Берлова		
Гл.конс	Шац		
Гл.спец	Николаева		Узел 7
Гл.спец	Егоров		
Провер	Луговая		Стадия: Р; Лист: 1; Листов: 1
Разраб	Хорошилова		ЦНИИЭП торгово-бытовых зданий и туристских комплексов

Инв.№ подл. | Подпись и дата | Взам.инв.№

Формат А4

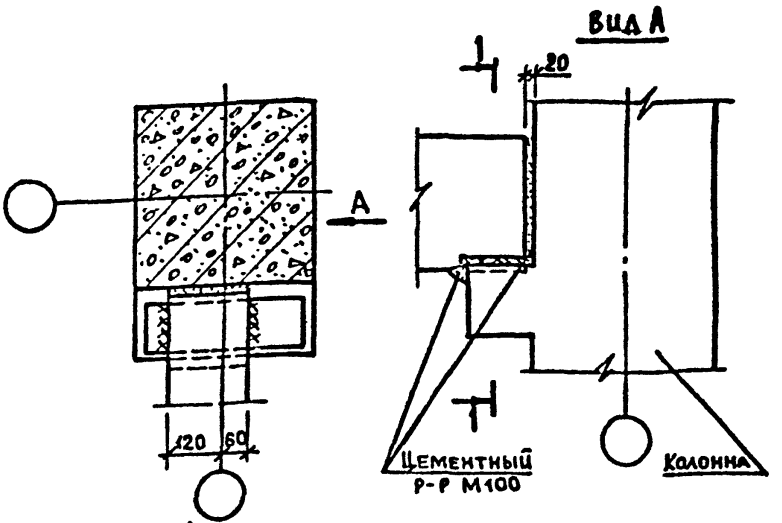

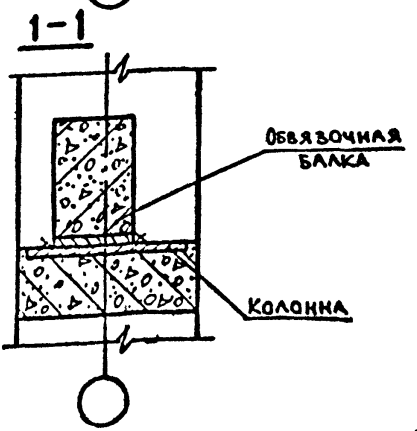

1. Указания по сварке см. техническое описание.
2. Сварные швы Н1 по ГОСТ 5264-80, $h_щ$ = 6 выполнять по всей длине свариваемых элементов.

Вх. 32853 л. 13

Инв. № подл. | Подпись и дата | Взам. инв. №

Нач. отд.	Ерлынский	
Н. контр.	Серлова	
Гл. конст.	Шац	
Гл. спец.	Николаева	
Гл. спец.	Егоров	
Провер.	Луговая	
Разраб.	Хорошилова	

1.020-1/87.6-1-КВ

Узел 8

Стадия	Лист	Листов
Р		1

ЦНИИЭП торгово-бытовых зданий и туристских комплексов

Формат А4

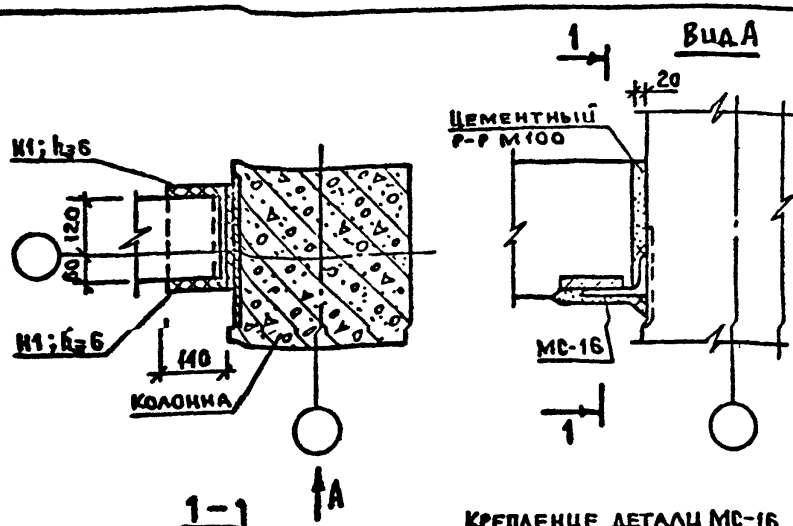

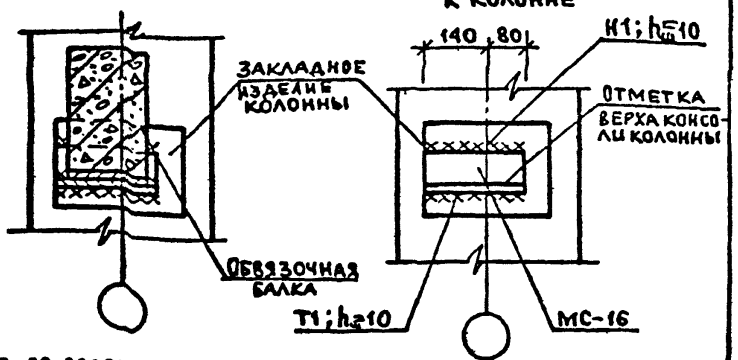

1. Указания по сварке см. техническое описание.
2. Сварные швы Т1, К1 по ГОСТ5264-80.
3. Соединительный элемент МС-16 приварить к колонне до её монтажа.
4. Несущая способность МС-16 – $Q^{верт.} = 1,0$ тс.
5. Спецификацию на узел см. К10

Вх. 32853 л.14

Нач. отд.	Волынский	
Н. контр.	Берлова	
Гл. конст.	Шац	
Гл. спец.	Николаева	
Гл. спец.	Егоров	
Провер.	Луговая	
Разраб.	Хорошилова	

1.020-1/87.6-1-К9

Узел 9

Стадия	Лист	Листов
Р		1

ЦНИИЭП торгово-бытовых зданий и туристских комплексов

Инв. № подл. | Подпись и дата | Взам. инв. №

Формат А4

N узла	Марка соединит. элемента	Наименование	Кол	Масса единицы кг	Обозначение документа
2	МС-1		4	0,26	1.020-1/87. 7-1-К1
6	МС-15		1	15,68	1.020-1/87. 7-1-К7
7	МС-15		1	15,68	1.020-1/87. 7-1-К7
9	МС-16	L 140×90×10 ℓ=220	1	3,85	Б.4.
		ГОСТ 8510-86			

Вх. 32853 л. 15/15

НАЧ ОТД	ВОЛЫНСКИЙ	
Н КОНТ	БЕРЛОВА	
ГЛ.КОН ОТ	ШАЦ	
ГЛ.СПЕЦ	НИКОЛАЕВ	
ГЛ.СПЕЦ	ЕГОРОВ	
ПРОВЕР	ХОРОШИЛОВ	
РАЗРАБ	ЛУГОВАЯ	

1.020-1/87. 6-1-К10

Спецификация

СТАДИЯ	ЛИСТ	ЛИСТОВ
Р		1

ЦНИИЭП торгово-бытовых зданий и туристских комплексов

Инв. № подл. | Подпись и дата | Взам. инв. №

Формат А4

gost.e-ecolog.ru