ТИПОВЫЕ СТРОИТЕЛЬНЫЕ КОНСТРУКЦИИ, ИЗДЕЛИЯ И УЗЛЫ

СЕРИЯ 1.020 1/87

КОНСТРУКЦИИ КАРКАСА МЕЖВИДОВОГО ПРИМЕНЕНИЯ ДЛЯ МНОГОЭТАЖНЫХ ОБЩЕСТВЕННЫХ ЗДАНИЙ, ПРОИЗВОДСТВЕННЫХ И ВСПОМОГАТЕЛЬНЫХ ЗДАНИЙ ПРОМЫШЛЕННЫХ ПРЕДПРИЯТИЙ

ВЫПУСК 4-2

ДИАФРАГМЫ ЖЕСТКОСТИ. АРМАТУРНЫЕ И ЗАКЛАДНЫЕ ИЗДЕЛИЯ

РАБОЧИЕ ЧЕРТЕЖИ

gost.e-ecolog.ru

ТИПОВЫЕ СТРОИТЕЛЬНЫЕ КОНСТРУКЦИИ, ИЗДЕЛИЯ И УЗЛЫ

СЕРИЯ 1.020-1/87

КОНСТРУКЦИИ КАРКАСА МЕЖВИДОВОГО ПРИМЕНЕНИЯ ДЛЯ МНОГОЭТАЖНЫХ ОБЩЕСТВЕННЫХ ЗДАНИЙ, ПРОИЗВОДСТВЕННЫХ И ВСПОМОГАТЕЛЬНЫХ ЗДАНИЙ ПРОМЫШЛЕННЫХ ПРЕДПРИЯТИЙ

ВЫПУСК 4-2

ДИАФРАГМЫ ЖЕСТКОСТИ: АРМАТУРНЫЕ И ЗАКЛАДНЫЕ ИЗДЕЛИЯ:

РАБОЧИЕ ЧЕРТЕЖИ

РАЗРАБОТАНЫ
ЦНИИЭП ТЯЖ И ТК

ДИРЕКТОР ИНСТИТУТА — В.ЛЕПСКИЙ
НАЧАЛЬНИК ОТДЕЛА — Б.ВОЛЬЕНСКИЙ
ГЛИНЖЕНЕР ПРОЕКТА — С.ШАЦ

ЦНИИПРОМЗДАНИЙ
ГЛИНЖЕНЕР ИНСТИТУТА — В.ГРАНЕВ
НАЧАЛЬНИК ОТДЕЛА — З.КОДИЛ

НИИЖБ ГОССТРОЯ СССР
С. РЕКТОР ИНСТИТУТА — Р.СЕРЫХ
НАЧ. ЛАБОРАТОРИИ — В.КЛЕВЦОВ
ЗАВ. СЕКТОРОМ — Н.КОРОВИН

УТВЕРЖДЕНЫ
ГОССТРОЕМ СССР
ПРОТОКОЛ от 12.12.90г № АЧ-15

Обозначение документа	Наименование	Стр.
1.020-1/87.4-2 – ТТ	Технические требования	3
– К1	Изделия закладные сборные СМН-1,	
	СМН-2, СМН-3	4
– К2	Изделия закладные сборные СМН-4, СМН-5	5
– К3	Каркасы укрупнительной сборки СКР-1,	
	СКР-2, СКР-3, СКР-4	6
– К4	Каркасы укрупнительной сборки СКР-5,	
	СКР-6, СКР-7	6
– К5	Сетки С-1, С-2	7
– К6	Сетки С-3, С-4	7
– К7	Сетки С-5, С-6	8
– К8	Сетки С-7, С-8	8
– К9	Сетки С-9, С-10	9
– К10	Сетки С-11, С-12	9
– К11	Сетки С-13, С-14	10
– К12	Сетки С-15, С-16	10
– К13	Сетки С-17Т, С-17Н, С-18Т, С-18Н	11
– К14	Сетки С-19Т, С-19Н, С-20Т, С-20Н	11
– К15	Сетки С-21Т, С-21Н, С-22Т, С-22Н	12
– К16	Сетки С-23Т, С-23Н, С-24Т, С-24Н	12
– К17	Сетки С-25, С-26	13
– К18	Сетки С-27, С-28	13
– К19	Сетки С-29, С-30	14
– К20	Сетки С-31, С-32	14
– К21	Сетки С-33, С-34	15
– К22	Сетки С-35, С-36	15
– К23	Сетки С-37, С-38	16
– К24	Сетки С-39, С-40	16
– К25	Сетки С-41, С-42	17
– К26	Сетки С-43, С-44	17
– К27	Сетки С-45, С-46	18
1.020-1/87.4-2 – К28	Сетки С-47, С-48	18
К29	Сетки С-49Т, С-49Н, С-50Т, С-50Н	19
К30	Сетки С-51Т, С-51Н, С-52Т, С-52Н	19
К31	Сетки С-53Т, С-53Н, С-54Т, С-54Н	20
К32	Сетки С-55Т, С-55Н, С-56Т, С-56Н	20
К33	Сетки С-57Т, С-57Н, С-58Т, С-58Н	21
К34	Сетка С-59	21
К35	Сетка С-60	22
К36	Сетка С-61	22
К37	Сетка С-62	23
К38	Сетка С-63	23
К39	Сетка С-64	24
К40	Каркасы плоские КР-1, КР-2	25
К41	Каркасы плоские КР-3, КР-4	25
К42	Каркасы плоские КР-5, КР-6, КР-7	26
К43	Каркасы плоские КР-8, КР-9	26
К44	Каркасы плоские КР-10, КР-11	27
К45	Каркасы плоские КР-12, КР-13, КР-14,	27
К46	Каркасы плоские КР-15, КР-16	28
К47	Каркасы плоские КР-17, КР-18	28
К48	Каркасы плоские КР-19, КР-20	29
К49	Каркас плоский КР-21	29
К50	Каркасы плоские КР-22, КР-23	30
К51	Каркасы плоские КР-24, КР-25	30
К52	Каркасы плоские КР-26, КР-27	31
К53	Каркас плоский КР-28	31

Инв. № подл. | Подпись и дата | Взам. инв. №

Нач. отд.	Сальянский	
Н. контр.	Васильева	
Гл. конст.	Шац	
Сип	Острога	
Сип	Осина	
Провер.	Нагильева	
Разраб.	Лукина	

1.020-1/87.4-2

Содержание

Стадия	Лист	Листов
Р	1	2

ЦНИИЭП торг. но-бытовых зданий и туристских комплексов

Формат А3

ОБОЗНАЧЕНИЕ ДОКУМЕНТА	НАИМЕНОВАНИЕ	СТР.
1.020-1/87.4-2-К54	КАРКАСЫ ПЛОСКИЕ КР-29, КР-31	32
-К55	КАРКАСЫ ПЛОСКИЕ КР-30, КР-32	32
-К56	КАРКАСЫ ПЛОСКИЕ КР-33, КР-35	33
-К57	КАРКАСЫ ПЛОСКИЕ КР-34, КР-36	33
-К58	КАРКАСЫ ПЛОСКИЕ КР-37, КР-39, КР-41	34
-К59	КАРКАСЫ ПЛОСКИЕ КР-38, КР-40, КР-42	34
-К60	КАРКАСЫ ПЛОСКИЕ КР-43, КР-44, КР-45	35
-К61	КАРКАСЫ ПЛОСКИЕ КР-46, КР-47, КР-48	35
-К62	КАРКАСЫ ПЛОСКИЕ КР-49, КР-50, КР-51	36
-К63	КАРКАСЫ ПЛОСКИЕ КР-52, КР-53	36
-К64	ИЗДЕЛИЕ ЗАКЛАДНОЕ МН-1	37
-К65	ИЗДЕЛИЕ ЗАКЛАДНОЕ МН-2	37
-К66	ИЗДЕЛИЕ ЗАКЛАДНОЕ МН-3	38
-К67	СТЕРЖЕНЬ ГНУТЫЙ СГ-1	38
-К68	ПЕТЛЯ СТРОПОВОЧНАЯ СПВ-1	39
-К69	ПЕТЛЯ СТРОПОВОЧНАЯ СПВ-2	39
-К70	ПЕТЛЯ СТРОПОВОЧНАЯ СПВ-3	40
-К71	ПЕТЛЯ СТРОПОВОЧНАЯ СПВ-4	40
-К72	ПЕТЛЯ СТРОПОВОЧНАЯ СПВ-5	41
-К73	ПЕТЛЯ СТРОПОВОЧНАЯ СПВ-6	41
-К74	ПЕТЛЯ СТРОПОВОЧНАЯ СПВ-7	42
-К75	ПЕТЛЯ СТРОПОВОЧНАЯ СПВ-10	42
-К76	ПЕТЛЯ СТРОПОВОЧНАЯ СПВ-8	43
-К77	ПЕТЛЯ СТРОПОВОЧНАЯ СПВ-9	43
-К78	ПЕТЛЯ СТРОПОВОЧНАЯ СПГ-1	44
-К79	ПЕТЛЯ СТРОПОВОЧНАЯ СПГ-2	44
-К80	ПЕТЛЯ СТРОПОВОЧНАЯ СПГ-3	45
-К81	ПЕТЛЯ СТРОПОВОЧНАЯ СПГ-4	45

САПР ГАП Рук.гр. Бибокул
ТБЭТК СП Ст.инж. Буралков

Инв.№ подл. | Подпись и дата | Взам.инв.№

1.020-1/87.4-2 Лист 2

Формат А4

Настоящий выпуск содержит рабочие чертежи плоских арматурных изделий и закладных изделий для диафрагм жесткости по серии 1.020-1/87 выпуск 4-1, рассчитанных на серийное изготовление на типовом и нестандартном оборудовании заводов железобетонных конструкции и специализированных механических заводах.

В состав плоских арматурных изделии входят сетки, каркасы, строповочные петли, отдельные стержни, а также каркасы укрупнительной сборки типа СКР- и СМИ-, которые собираются из плоских каркасов и закладных изделий, соединяемых между собой рельефной контактно точечной сваркой. Последние буквы Т или Н в марке изделий отражают их зеркальное отличие.

Все сварные соединения следует выполнять в соответствии с ГОСТ 14098-85 "Соединения сварные арматуры и закладных изделий железобетонных конструкций".

В спецификациях и выборках не учтен расход стали на осадку анкеров закладных изделий в процессе сварки в тавр, который составляет до 2% расхода стали на эти анкера.

Сварные арматурные и закладные изделия должны удовлетворять требованиям ГОСТ 10922-75 "Арматурные изделия и закладные изделия сварные для железобетонных конструкций".

Для изготовления строповочных петель следует применять сталь класса А-I марок ВСт3сп2 и ВСт3пс2 и класса А-II марки 10ГТ. Сталь марки ВСт3пс2 не допускается применять для монтажных петель, предназначенных для подъема и монтажа диафрагм при температуре ниже минус 40°С.

Марка стали для пластин закладных изделий должна назначаться в конкретном проекте в соответствии с приложением 2 (п. 1а) СНиП 2.03.01-84* в зависимости от температуры наружного воздуха.

Указания по технологии изготовления, сборке, сварке арматурных изделий и закладных изделий разработаны в выпуске 0-7.

Инв.№ подл. | Подпись и дата | Взам.инв.№

Нач.отд	Волынский	
Н.контр	Васильева	
Гл.конст	Шац	
ГИП	Острова	
ГИП	Осина	
Провер	Васильева	
Разраб	Лукина	

1.020-1/87.4-2-ТТ

Технические требования

Вх 32851 от 4

Стадия	Лист	Листов
Р		1

ЦНИИЭП торгово-бытовых зданий и туристских комплексов

Формат

СМН-1

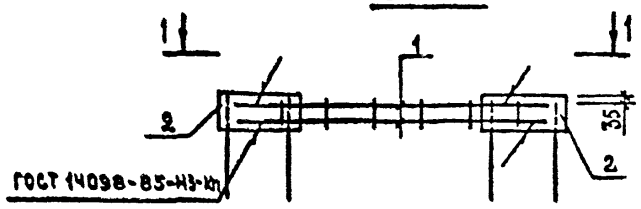

1—1

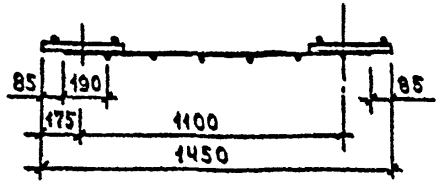

СМН-2

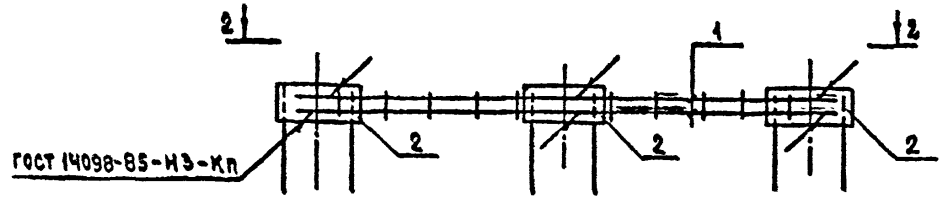

2—2

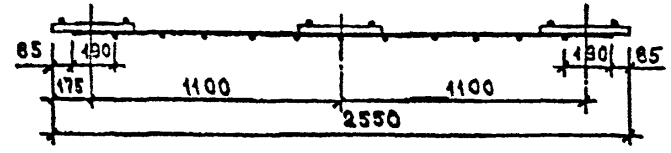

СМН-3

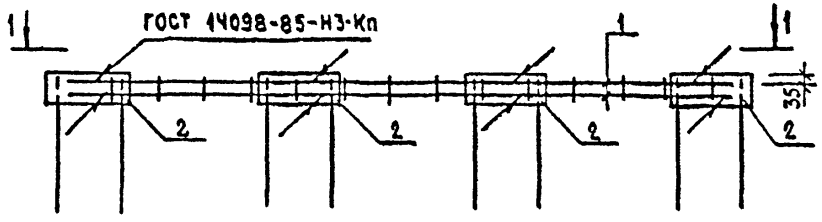

1—1

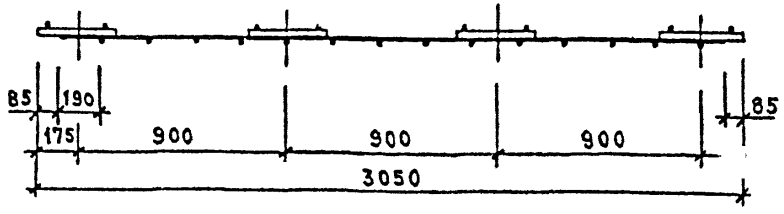

Марка сборного арматурн. изделия	Поз.	Марка арматурного изделия	Кол.	Масса, кг		Обозначение документа
				1 шт	Всего	
СМН-1	1	КР-17	1	4.19	4.19	К47
	2	МН-1	2	5.64	11.28	К64
	Итого: 15.46					
СМН-2	1	КР-18	1	7.78	7.78	К47
	2	МН-1	3	5.64	16.91	К64
	Итого: 24.69					
СМН-3	1	КР-19	1	9.43	9.43	К48
	2	МН-1	4	5.64	22.55	К64
	Итого: 31.98					

Нач.отд.	Волянский		1.020-1/87 . 4-2-К1
Н.контр.	Василенда		
Гл.конст	Сац		
Гип	Острова		Изделия закладные сборные СМН-1, СМН-2, СМН-3
Гип	Осина		
Провер	Васильева		
Разраб	Лукина		

Стадия	Лист	Листов
Р		1

ЦНИИЭП Типовых зрелищных зданий и спортивных сооружений

Вх 32851 л.5

Формат А3

Инв. № подл. | Подпись и дата | Взам. инв. №

Сапр | Тип | Рук.гр. | Вилюр
Гэзтк | Сп | Ст.инж. | Бурмакова

СМН-5

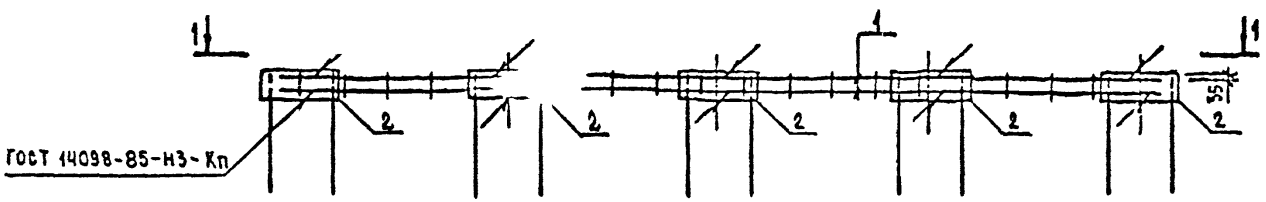

1 — 1

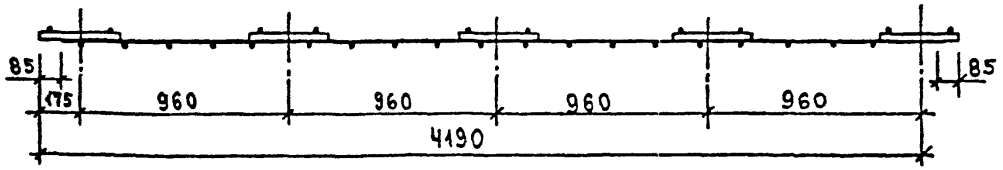

СМН-4

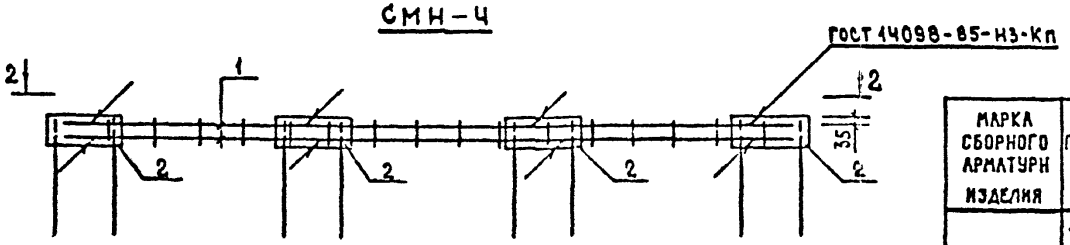

2 — 2

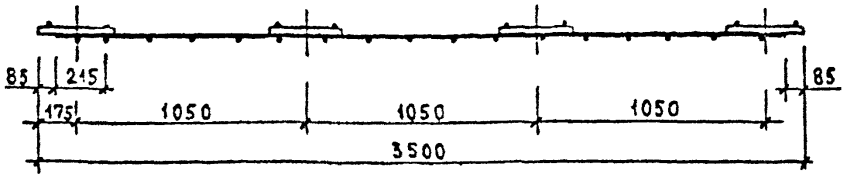

МАРКА СБОРНОГО АРМАТУРН ИЗДЕЛИЯ	ПОЗ.	МАРКА АРМАТУРНОГО ИЗДЕЛИЯ	КОЛ.	МАССА, КГ		ОБОЗНАЧЕНИЕ ДОКУМЕНТА
				1 ШТ	ВСЕГО	
СМН-4	1	КР-20	1	10.90	10.90	К48
	2	МН-1	4	5.64	22.55	К64
	ИТОГО: 33.45					
СМН-5	1	КР-21	1	13.15	13.15	К49
	2	МН-1	5	5.64	22.20	К64
	ИТОГО: 41.35					

НАЧ.ОТД.	ВОЛЬНСКИЙ	
Н.КОНТР.	ВАСИЛЬЕВА	
ГЛ.КОНСТ.	САЦ	
ГИП	ОСТРОВА	
ГИП	ОСИНА	
ПРОВЕР.	ВАСИЛЬЕВА	
РАЗРАБ.	[illegible]	

1.020-1/87 . 4=2-К 2

ИЗДЕЛИЯ ЗАКЛАДНЫЕ СБОРНЫЕ СМН-4, СМН-5

СТАДИЯ	ЛИСТ	ЛИСТОВ
Р		1

ЦНИИЭП

Вк. 34851 л.6

ФОРМАТ А2

САПР | ТБЭТК | Т/П | ЭП | РУК.ГР. | СТ.ИНЖ. | ВИНОКУР | СИРАКОВА

ИНВ. ПОДЛ. | ПОДПИСЬ И ДАТА | ВЗАМ.ИНВ.

ГАПР | ТБЗТК | ТАП | СП | РУК.ГР. | СТ.ИНЖ | ВИЧКУР | БИРЛАКОВА

ГОСТ 14098-85-НЗ-Кп

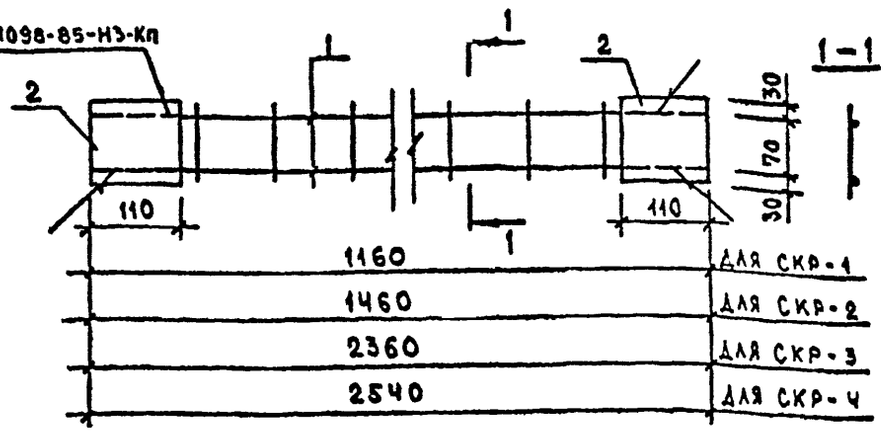

МАРКА СБОРНОГО АРМАТУРН. ИЗДЕЛИЯ	ПОЗ.	МАРКА АРМАТУРНОГО ИЗДЕЛИЯ	КОЛ.	МАССА, КГ		ОБОЗНАЧЕНИЕ ДОКУМЕНТА
				1 ШТ	ВСЕГО	
СКР-1	1	КР-8	1	3.78	3.78	К43
	2	МН-2	2	1.65	3.30	К65
	ИТОГО: 7.09					
СКР-2	1	КР-9	1	4.71	4.71	К43
	2	МН-2	2	1.65	3.30	К65
	ИТОГО: 8.01					
СКР-3	1	КР-10	1	7.63	7.63	К44
	2	МН-2	2	1.65	3.30	К65
	ИТОГО: 10.93					
СКР-4	1	КР-11	1	8.22	8.22	К44
	2	МН-2	2	1.65	3.30	К65
	ИТОГО: 11.52					

ВЗАМ.ИНВ. | ПОДПИСЬ И ДАТА | ИНВ.№ ПОДЛ.

НАЧ.ОТД.	ВОЛЬНСКИЙ	
Н.КОНТР.	ВАСИЛЬЕВА	
ГЛ.КОНСТ	ШАЦ	
ГИП	ОСТРОВА	
ГИП	ОСИНА	
ПРОВЕР	ВАСИЛЬЕВА	
РАЗРАБ	ЛЯХИНА	

1.020-1/87. 4-2-К3

КАРКАСЫ УКРУПНИТЕЛЬНОЙ СБОРКИ СКР-1, СКР-2, СКР-3, СКР-4

СТАДИЯ	ЛИСТ	ЛИСТОВ
Р		1

ЦНИИЭП торговых зданий и туристских комплексов

ФОРМАТ А4

ГАПР | ТБЗТК | ТАП | СП | РУК.ГР. | СТ.ИНЖ | ВИЧКУР | БИРЛАКОВА

ГОСТ 14098-85-НЗ-Кп

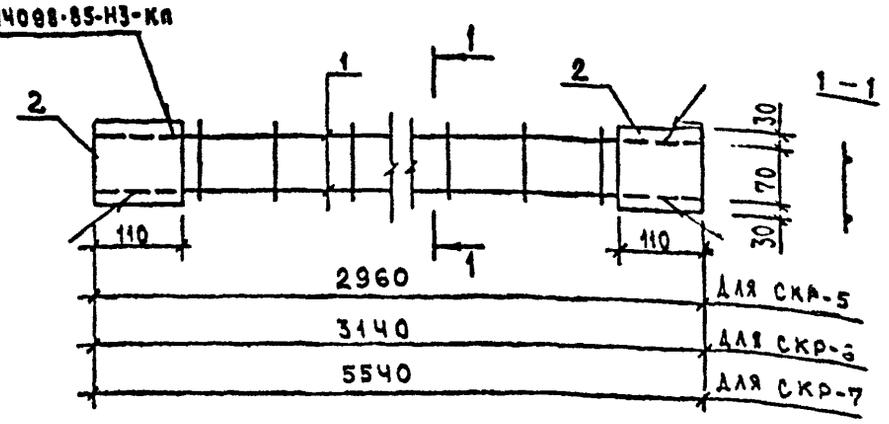

МАРКА СБОРНОГО АРМАТУРН. ИЗДЕЛИЯ	ПОЗ.	МАРКА АРМАТУРНОГО ИЗДЕЛИЯ	КОЛ.	МАССА, КГ		ОБОЗНАЧЕНИЕ ДОКУМЕНТА
				1 ШТ	ВСЕГО	
СКР-5	1	КР-12	1	9.58	9.58	К45
	2	МН-2	2	1.65	3.30	К65
	ИТОГО: 12.88					
СКР-6	1	КР-13	1	10.17	10.17	К45
	2	МН-2	2	1.65	3.30	К65
	ИТОГО: 13.47					
СКР-7	1	КР-14	1	18.14	18.14	К45
	2	МН-2	2	1.65	3.30	К65
	ИТОГО: 21.45					

ВЗАМ.ИНВ. | ПОДПИСЬ И ДАТА | ИНВ.№ ПОДЛ.

НАЧ.ОТД.	ВОЛЬНСКИЙ	
Н.КОНТР.	ВАСИЛЬЕВА	
ГЛ.КОНСТ	ШАЦ	
ГИП	ОСИНА	
ГИП	ОСТРОВА	
ПРОВЕР	ВАСИЛЬЕВА	
РАЗРАБ	ЛЯХИНА	

1.020-1/87. 4-2-К4

КАРКАСЫ УКРУПНИТЕЛЬНОЙ СБОРКИ СКР-5, СКР-6, СКР-7

СТАДИЯ	ЛИСТ	ЛИСТОВ
Р		1

ЦНИИЭП

Вх. 32851 л. 7

ФОРМАТ А4

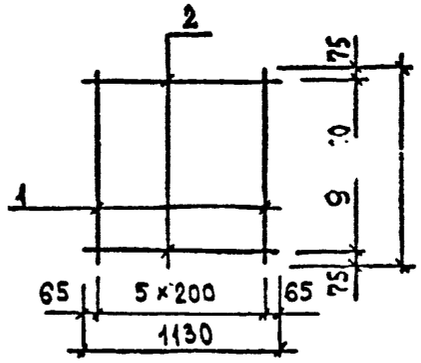

СХЕМЫ ВЫРЕЗОВ

ДЛЯ С-1

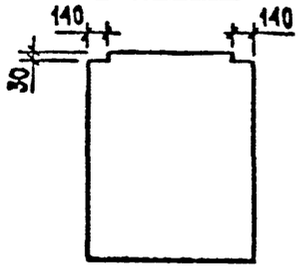

ДЛЯ С-2

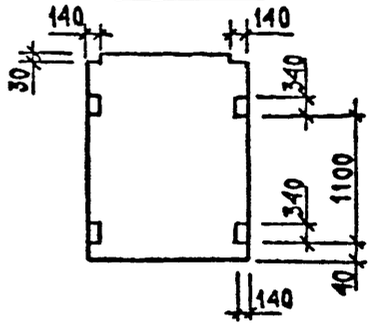

МАРКА ИЗДЕЛИЯ	ПОЗ.	СЕЧЕНИЕ ММ	ДЛИНА ММ	КОЛ.	МАССА, КГ		
					ПОЗ.	ВСЕХ	ИЗДЕЛ.
С-1, С-2	1	Ø6AIII	1950	6	0.43	2.60	4.17
	2	Ø5ВРI	1130	10	0.16	1.57	

АРМАТУРА КЛАССА AIII ПО ГОСТ 5781-82

АРМАТУРА КЛАССА ВРI ПО ГОСТ 6727-80

НАЧ.ОТД.	ВОЛЬНСКИЙ		1.020-1/87.. 4-2-К5
Н.КОНТР.	ВАСИЛЬЕВА		
ГЛ.КОНСТ	ШАЦ		СЕТКИ С-1, С-2
ГИП	ОСИПА		СТАДИЯ Р; ЛИСТ; ЛИСТОВ 1
ГИП	ОСТРОВА		ЦНИИЭП торговых зданий и туристских комплексов
РАЗРАБ	ЛУКИНА		
ПРОВЕР.	ВАСИЛЬЕВА		

ФОРМАТ А4

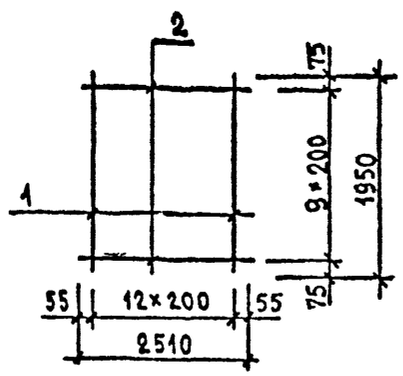

СХЕМЫ ВЫРЕЗОВ

ДЛЯ С-3

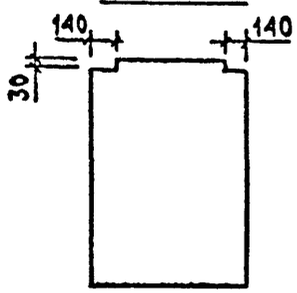

ДЛЯ С-4

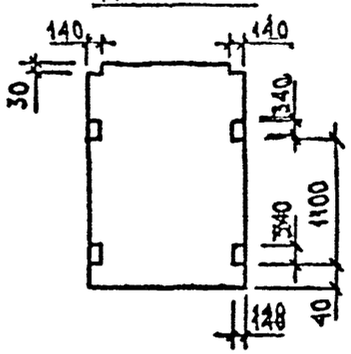

МАРКА ИЗДЕЛИЯ	ПОЗ.	СЕЧЕНИЕ ММ	ДЛИНА ММ	КОЛ.	МАССА, КГ		
					ПОЗ.	ВСЕХ	ИЗДЕЛ.
С-3, С-4	1	Ø6AIII	1950	13	0.43	5.63	9.12
	2	Ø5ВРI	2510	10	0.35	3.49	

АРМАТУРА КЛАССА AIII ПО ГОСТ 5781-82

АРМАТУРА КЛАССА ВРI ПО ГОСТ 6727-80

Вх. 32851 л. 8

НАЧ.ОТД.	ВОЛЬНСКИЙ		1.020-1/87. 4-2-К6
Н.КОНТР.	ВАСИЛЬЕВА		
ГЛ.КОНСТ	ШАЦ		СЕТКИ С-3, С-4
ГИП	ОСИПА		СТАДИЯ Р; ЛИСТ; ЛИСТОВ 1
ГИП	ОСТРОВА		ЦНИИЭП торговых зданий и туристских комплексов
РАЗРАБ	ЛУКИНА		
ПРОВЕР.	ВАСИЛЬЕВА		

ФОРМАТ А4

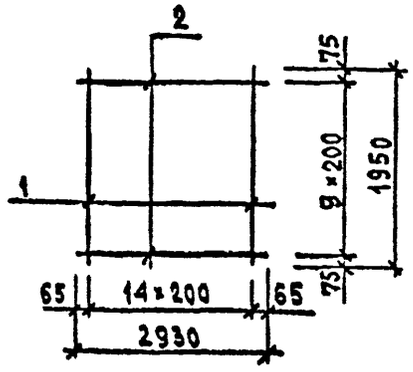

СХЕМЫ ВЫРЕЗОВ

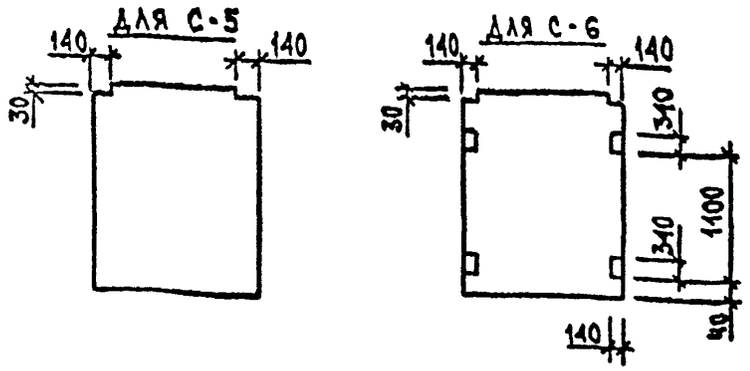

МАРКА ИЗДЕЛИЯ	ПОЗ.	СЕЧЕНИЕ ММ	ДЛИНА ММ	КОЛ.	МАССА, КГ		
					ПОЗ.	ВСЕХ	ИЗДЕЛ.
С-5, С-6	1	Ф6АIII	1950	15	0.43	6.49	10.57
	2	Ф5ВРI	2930	10	0.41	4.07	

АРМАТУРА КЛАССА А-III ПО ГОСТ 5781-82

АРМАТУРА КЛАССА ВР-I ПО ГОСТ 6727-80

НАЧ.ОТД.	ВОЛЫНСКИЙ		1.020-1/87. 4-2-К7
Н.КОНТР.	ВАСИЛЬЕВА		
Л.КОНСТ.	ШАЦ		СЕТКИ С-5, С-6
ГИП	ОСТРОВА		
ГИП	ОСИНА		
РАЗРАБ.	ЛИКИНА		
ПРОВЕР.	ВАСИЛЬЕВА		

СТАДИЯ	ЛИСТ	ЛИСТОВ
Р		1

ЦНИИЭП торгово-бытовых зданий и туристских комплексов

ФОРМАТ А4

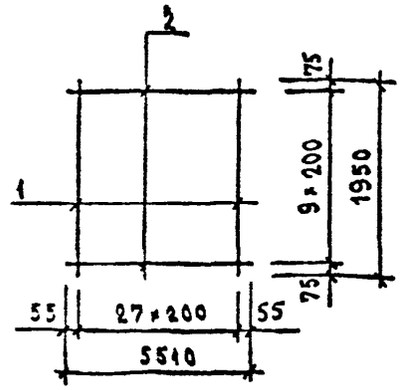

СХЕМЫ ВЫРЕЗОВ

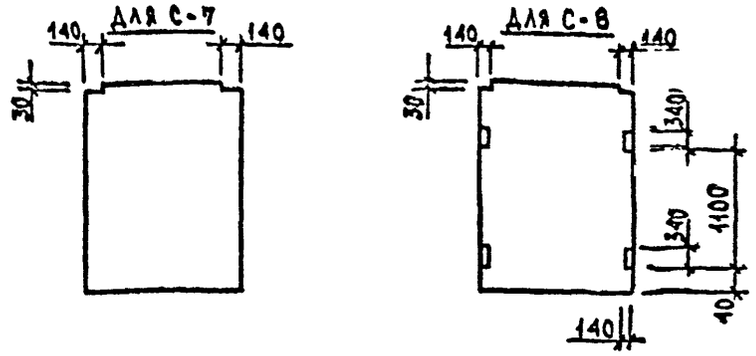

МАРКА ИЗДЕЛИЯ	ПОЗ.	СЕЧЕНИЕ ММ	ДЛИНА ММ	КОЛ.	МАССА, КГ		
					ПОЗ.	ВСЕХ	ИЗДЕЛ.
С-7, С-8	1	Ф6АIII	1950	28	0.43	12.12	19.78
	2	Ф5ВРI	5510	10	0.77	7.66	

АРМАТУРА КЛАССА А-III ПО ГОСТ 5781-82

АРМАТУРА КЛАССА ВР-I ПО ГОСТ 6727-80

Вх. 32851 л. 9

НАЧ.ОТД.	ВОЛЫНСКИЙ		1.020-1/87. 4-2-К8
Н.КОНТР.	ВАСИЛЬЕВА		
Л.КОНСТ.	ШАЦ		СЕТКИ С-7, С-8
ГИП	ОСИНА		
ГИП	ОСТРОВА		
РАЗРАБ.	ЛИКИНА		
ПРОВЕР.	ВАСИЛЬЕВА		

СТАДИЯ	ЛИСТ	ЛИСТОВ
Р		1

ЦНИИЭП торгово-бытовых зданий и туристских комплексов

ФОРМАТ А4

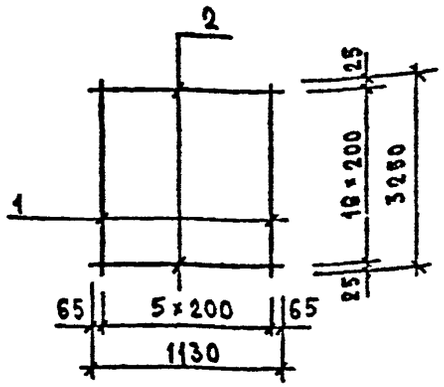

Схемы вырезов

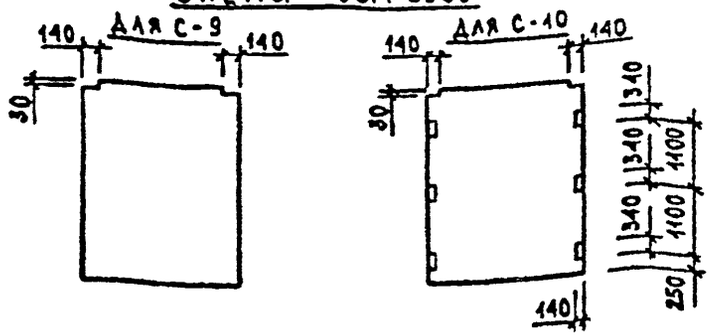

МАРКА ИЗДЕЛИЯ	ПОЗ.	СЕЧЕНИЕ ММ	ДЛИНА ММ	КОЛ.	МАССА, КГ		
					ПОЗ.	ВСЕХ	ИЗДЕЛ.
С-9,С-10	1	Ф6АIII	3250	6	0.72	4.33	7.00
	2	Ф5ВРI	1130	17	[illegible]	[illegible].67	

АРМАТУРА КЛАССА А-III ПО ГОСТ 5781-82

АРМАТУРА КЛАССА ВРI ПО ГОСТ 6727-80

НАЧ.ОТД.	ВОЛЫНСКИЙ	
Н.КОНТР.	ВАСИЛЬЕВА	
ГЛ.КОНСТ.	ШАЦ	
ГИП	ОСТРОВА	
ГИП	ОСИНА	
РАЗРАБ.	ЛУКИНА	
ПРОВЕР.	ВАСИЛЬЕВА	

1.020-1/87 4-2-К9

СЕТКИ С-9, С-10

СТАДИЯ	ЛИСТ	ЛИСТОВ
Р		1

ЦНИИЭП торгово-бытовых зданий и туристских комплексов

ФОРМАТ А4

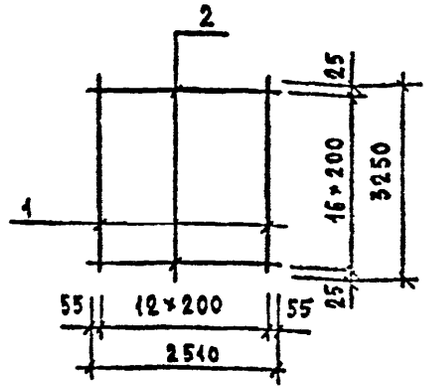

Схемы вырезов

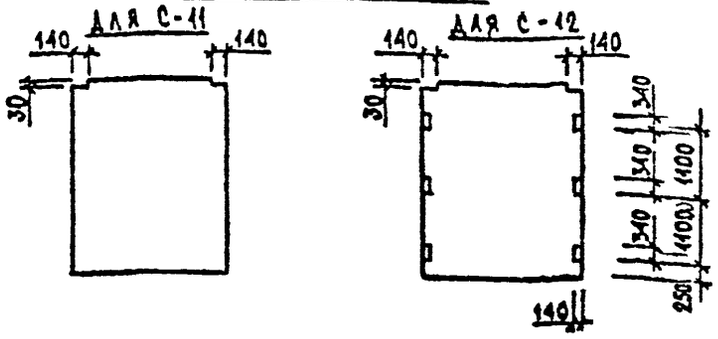

МАРКА ИЗДЕЛИЯ	ПОЗ.	СЕЧЕНИЕ ММ	ДЛИНА ММ	КОЛ.	МАССА КГ		
					ПОЗ.	ВСЕХ	ИЗДЕЛ.
С-11,С-12	1	Ф6АIII	3250	13	0.72	9.38	15.31
	2	Ф5ВРI	2510	17	0.35	5.93	

АРМАТУРА КЛАССА А-III ПО ГОСТ 5781-82

АРМАТУРА КЛАССА ВРI ПО ГОСТ 6727-80

Вх. 32851 л.16

НАЧ.ОТД.	ВОЛЫНСКИЙ	
Н.КОНТР.	ВАСИЛЬЕВА	
ГЛ.КОНСТ.	ШАЦ	
ГИП	ОСИНА	
ГИП	ОСТРОВА	
РАЗРАБ.	ЛУКИНА	
ПРОВЕР.	ВАСИЛЬЕВА	

1.020-1/87, 4-2-К10

СЕТКИ С-11

СТАДИЯ	ЛИСТ	ЛИСТОВ
Р		1

ЦНИИЭП торгово-бытовых зданий и туристских комплексов

ФОРМАТ А4

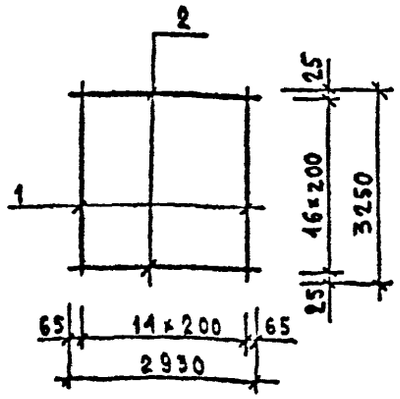

СХЕМЫ ВЫРЕЗОВ

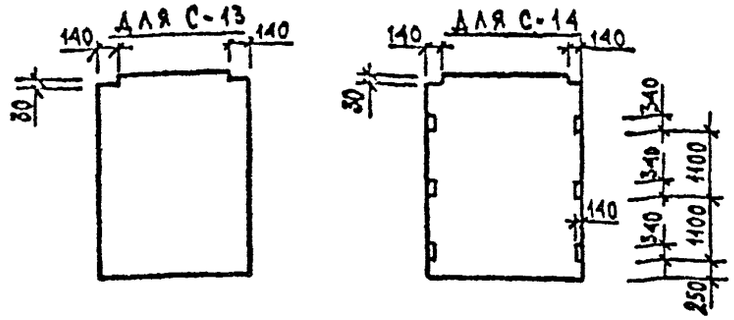

МАРКА ИЗДЕЛИЯ	ПОЗ.	СЕЧЕНИЕ ММ	ДЛИНА ММ	КОЛ.	МАССА, КГ		
					ПОЗ.	ВСЕХ	ИЗДЕЛ.
С-13, С-14	1	Ф6АIII	3250	15	0.72	10.82	17.75
	2	Ф5ВРI	2930	17	0.41	6.92	

АРМАТУРА КЛАССА А-III ПО ГОСТ 5781-82

АРМАТУРА КЛАССА ВР-I ПО ГОСТ 6727-80

НАЧ.ОТД.	ВОЛЫНСКИЙ	
Н.КОНТР.	ВАСИЛЬЕВА	
ГЛ.КОНСТ.	ШАЦ	
ГИП	ОСТРОВА	
ГИП	ОСИНА	
РАЗРАБ.	ЛУКИНА	
ПРОВЕР.	ВАСИЛЬЕВА	

1.020-1/87, 4-2-К11

СЕТКИ С-13, С-14

СТАДИЯ	ЛИСТ	ЛИСТОВ
Р		1

ЦНИИЭП торгово-бытовых зданий и туристских комплексов

ФОРМАТ А4

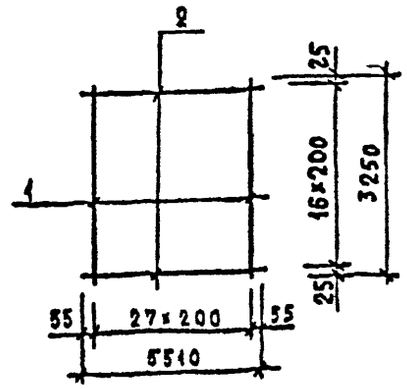

СХЕМЫ ВЫРЕЗОВ

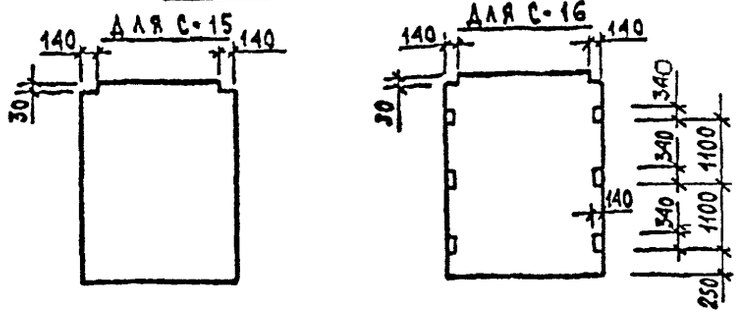

МАРКА ИЗДЕЛИЯ	ПОЗ.	СЕЧЕНИЕ ММ	ДЛИНА ММ	КОЛ.	МАССА, КГ		
					ПОЗ.	ВСЕХ	ИЗДЕЛ
С-15, С-16	1	Ф6АIII	3250	28	0.72	20.20	33.22
	2	Ф5ВРI	5510	17	0.77	13.02	

АРМАТУРА КЛАССА А-III ПО ГОСТ 5781-82

АРМАТУРА КЛАССА ВР-I ПО ГОСТ 6727-80

Вх 32851 л.11

НАЧ.ОТД.	ВОЛЫНСКИЙ	
Н.КОНТР.	ВАСИЛЬЕВА	
ГЛ.КОНСТ.	ШАЦ	
ГИП	ОСИНА	
ГИП	ОСТРОВА	
РАЗРАБ.	ЛУКИНА	
ПРОВЕР.	ВАСИЛЬЕВА	

1.020-1/87, 4-2-К12

СЕТКИ С-15, С-18

СТАДИЯ	ЛИСТ	ЛИСТОВ
Р		1

ЦНИИЭП торгово-бытовых зданий и туристских комплексов

ФОРМАТ А4

Схемы вырезов

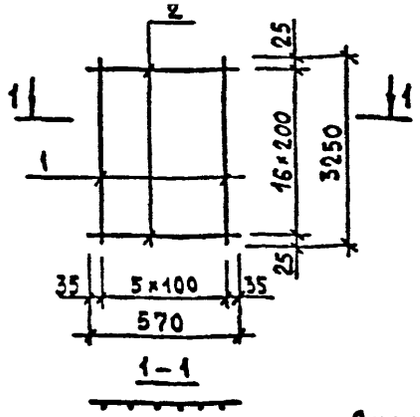

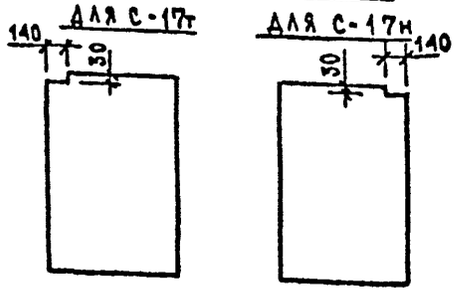

Схемы вырезов

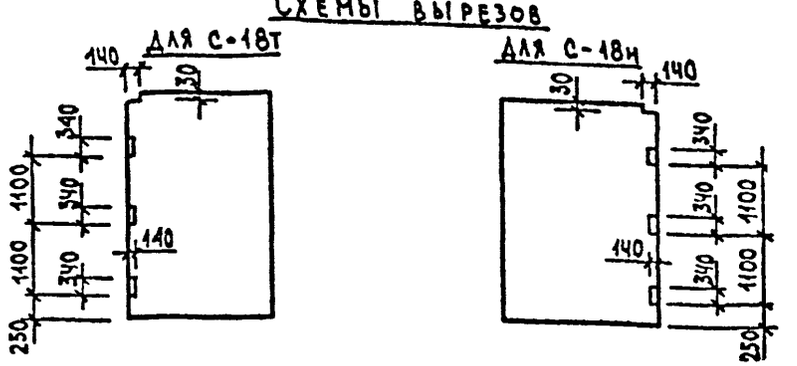

Марка изделия	Поз.	Сечение мм	Длина мм	Кол.	Масса, кг		
					Поз.	Всех	Издел.
С-17т, С-17н С-18т, С-18н	1	⌀6 AIII	3250	6	0.72	4.33	5.68
	2	⌀5 BpI	570	17	0.08	1.35	

Арматура класса A-III по ГОСТ 5781-82

Арматура класса Bp-I по ГОСТ 8727-80

Нач.отд.	Вольнский		1.020-1/87. 4-2-К13
Н.контр.	Васильева		
Гл.конст	Шаш		
ГИП	Острова		Сетки С-17т, С-17н С-18т, С-18н
ГИП	Осина		
Разраб.	Лутина		
Провер.	Васильева		

Стадия Р; Лист; Листов 1

ЦНИИЭП торгово-бытовых зданий и туристских комплексов

Формат А4

Схемы вырезов

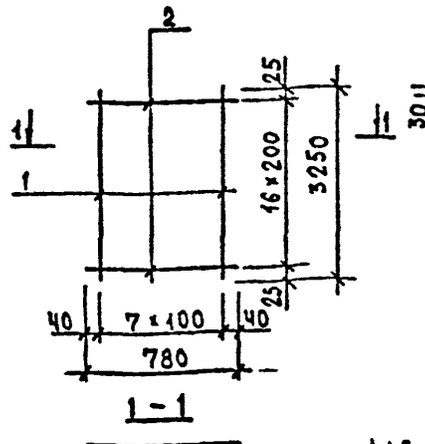

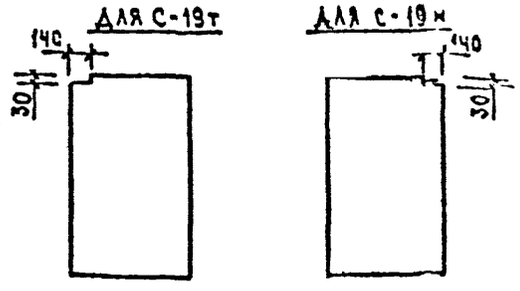

Схемы вырезов

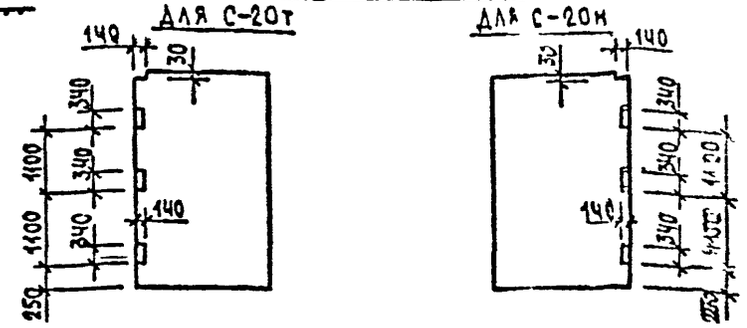

Марка изделия	Поз.	Сечение мм	Длина мм	Кол.	Масса, кг		
					Поз.	Всех	Издел.
С-19т, С-19н С-20т, С-20н	1	⌀6 AIII	3250	8	0.72	5.77	7.62
	2	⌀5 BpI	780	17	0.11	1.84	

Арматура класса A-III по ГОСТ 5781-82

Арматура класса Bp-I по ГОСТ 8727-80

Вх. 32851 л. 12

Нач.отд.	Вольнский		1.020-1/87. 4-2-К14
Н.контр.	Васильева		
Гл.конст	Шаш		
ГИП	Осина		Сетки С-19т, С-19н С-20т, С-20н
ГИП	Острова		
Разраб.	Лутина		
Провер.	Васильева		

Стадия Р; Лист

ЦНИИЭП торгово-бытовых зданий и туристских комплексов

Формат А4

Взам.инв. | Подпись и дата | Инв. подл.

ГАП Винокур; ГИП Стужк; СП Бурлакова; ПР ТБЗТК; САПР ТБЗТК

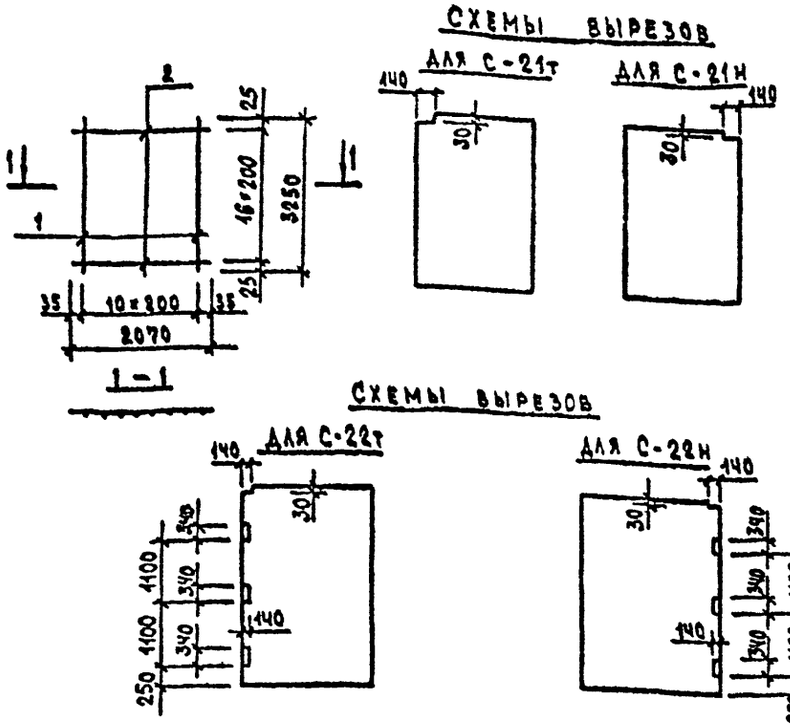

МАРКА ИЗДЕЛИЯ	ПОЗ.	СЕЧЕНИЕ ММ	ДЛИНА ММ	КОЛ.	МАССА, КГ		
					ПОЗ.	ВСЕХ	ИЗДЕЛ.
С-21Т, С-21Н С-22Т, С-22Н	1	Ф6АIII	3250	11	0.72	7.94	12.83
	2	Ф5ВРI	2070	17	0.29	4.89	

АРМАТУРА КЛАССА А-III ПО ГОСТ 5781-82

АРМАТУРА КЛАССА ВРI ПО ГОСТ 6727-80

НАЧ.ОТД.	ВОЛЫНСКИЙ	
Н.КОНТР.	ВАСИЛЬЕВА	
ГЛ.КОНСТ.	ВАЦ	
Г.И.П.	ОСТРОВА	
Г.И.П.	ОСИНА	
РАЗРАБ.	ЛУКИНА	
ПРОВЕР.	ВАСИЛЬЕВА	

1.020-1/87. 4-2-К15

СЕТКИ С-21Т, С-21Н С-22Т, С-22Н

СТАДИЯ	ЛИСТ	ЛИСТОВ
Р		1

ЦНИИЭП торгово-бытовых зданий и туристских комплексов

ФОРМАТ А4

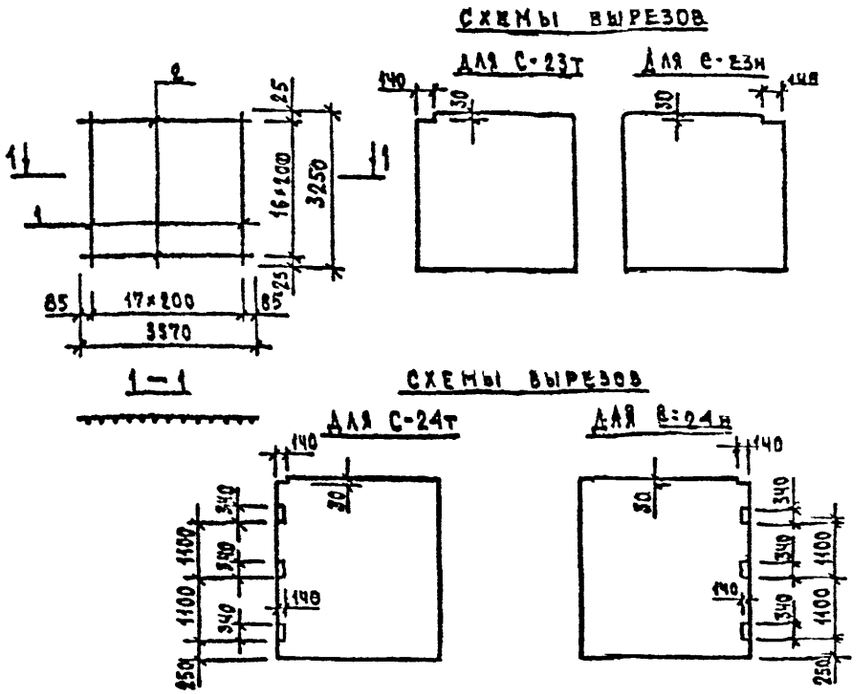

МАРКА ИЗДЕЛИЯ	ПОЗ.	СЕЧЕНИЕ ММ	ДЛИНА ММ	КОЛ.	МАССА, КГ		
					ПОЗ.	ВСЕХ	ИЗДЕЛ.
С-23Т, С-23Н С-24Т, С-24Н	1	Ф6АIII	3250	18	0.72	12.99	21.42
	2	Ф5ВРI	3570	17	0.50	8.44	

АРМАТУРА КЛАССА А-III ПО ГОСТ 5781-82

АРМАТУРА КЛАССА ВРI ПО ГОСТ 6727-80

НАЧ.ОТД.	ВОЛЫНСКИЙ	
Н.КОНТР.	ВАСИЛЬЕВА	
ГЛ.КОНСТ.	ВАЦ	
Г.И.П.	ОСИНА	
Г.И.П.	ОСТРОВА	
РАЗРАБ.	ЛУКИНА	
ПРОВЕР.	ВАСИЛЬЕВА	

1.020-1/87. 4-2-К16

СЕТКИ С-23Т, С-23Н С-24Т, С-24Н

СТАДИЯ	ЛИСТ	ЛИСТОВ
Р		1

ЦНИИЭП торгово-бытовых зданий и туристских комплексов

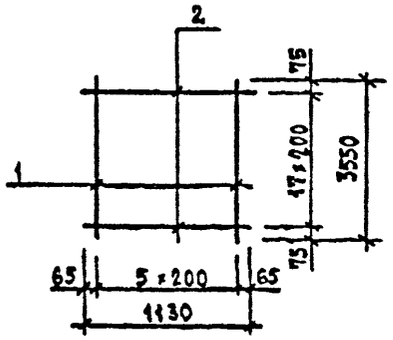

СХЕМЫ ВЫРЕЗОВ

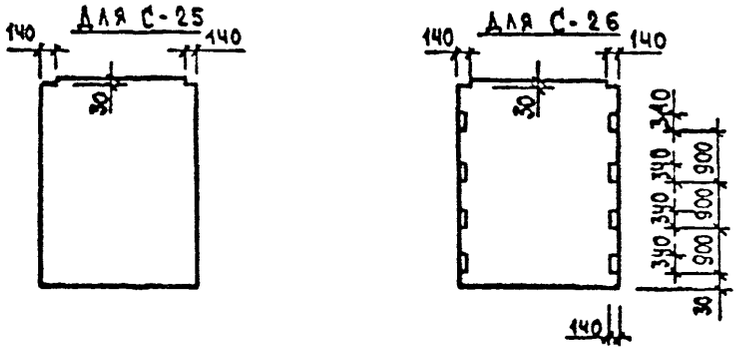

МАРКА ИЗДЕЛИЯ	ПОЗ.	СЕЧЕНИЕ ММ	ДЛИНА ММ	КОЛ.	МАССА, КГ		
					ПОЗ.	ВСЕХ	ИЗДЕЛ.
С-25, С-26	1	Ф8АIII	3550	6	1.40	8.41	11.24
	2	Ф5ВРI	1130	18	0.16	2.83	

АРМАТУРА КЛАССА АIII ПО ГОСТ 5781-82

АРМАТУРА КЛАССА ВРI ПО ГОСТ 6727-80

НАЧ.ОТД.	ВОЛЫНСКИЙ	
Н.КОНТР.	ВАСИЛЬЕВА	
ГЛ.КОНСТ.		
ГИП		
ГИП		
ПРОВЕР.	ВАСИЛЬЕВА	
РАЗРАБ.		

1.020-1/87. 4-2-К17

СЕТКИ С-25, С-28

СТАДИЯ	ЛИСТ	ЛИСТОВ
Р		1

ЦНИИЭП торгово-бытовых зданий и туристских комплексов

ФОРМАТ А4

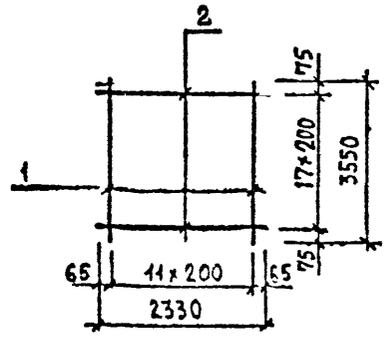

СХЕМЫ ВЫРЕЗОВ

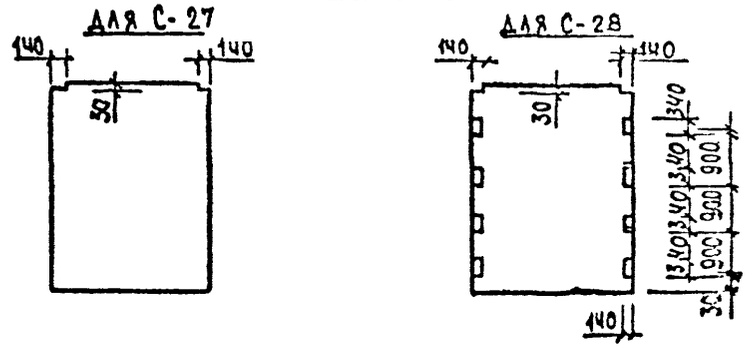

МАРКА ИЗДЕЛИЯ	ПОЗ.	СЕЧЕНИЕ ММ	ДЛИНА ММ	КОЛ.	МАССА, КГ		
					ПОЗ.	ВСЕХ	ИЗДЕЛ.
С-27, С-28	1	Ф8АIII	3550	12	1.40	16.83	22.66
	2	Ф5ВРI	2330	18	0.32	5.83	

АРМАТУРА КЛАССА АIII ПО ГОСТ 5781-82

АРМАТУРА КЛАССА ВРI ПО ГОСТ 6727-80

НАЧ.ОТД.	ВОЛЫНСКИЙ	
Н.КОНТР.	ВАСИЛЬЕВА	
ГЛ.КОНСТ.		
ГИП		
ГИП		
ПРОВЕР.	ВАСИЛЬЕВА	
РАЗРАБ.		

1.020-1/87. 4-2-К18

СЕТКИ С-27, С-28

СТАДИЯ	ЛИСТ	ЛИСТОВ
Р		1

ЦНИИЭП торгово-бытовых зданий и туристских комплексов

ФОРМАТ А4

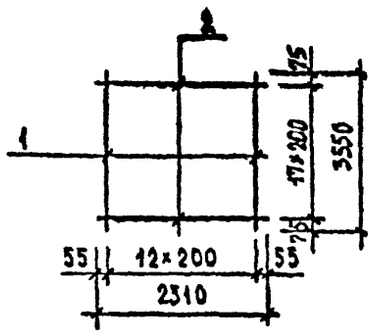

Схемы вырезов

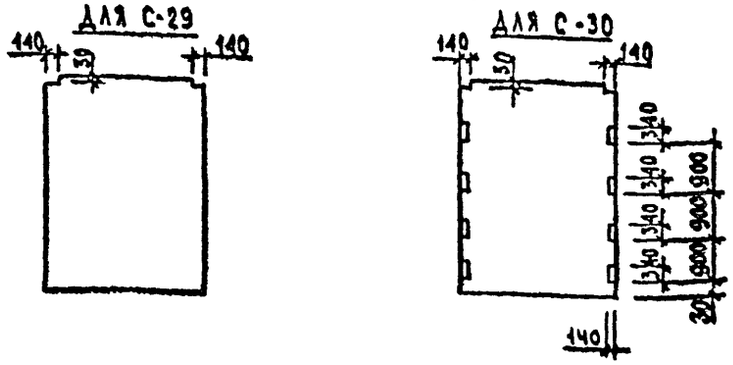

Марка изделия	Поз.	Сечение мм	Длина мм	Кол.	Масса, кг		
					Поз.	Всех	Издел.
С-29,С-30	1	Ø8AIII	3550	13	1.40	18.23	24.51
	2	Ø5BPI	2510	18	0.35	6.28	

Арматура класса AIII по ГОСТ 5781-82

Арматура класса BPI по ГОСТ 6727-80

Нач.отд.	Волынский		1.020-1/87. 4-2-К19
Н.контр.	Васильева		
Гл.конст.	Шац		
ГИП	Острова		Сетки С-29, С-30
ГИП	Осина		Стадия Р; Лист; Листов 1
Разраб.	Лилина		ЦНИИЭП торгово-бытовых зданий и туристских комплексов
Инженер	Васильева		

Взам.инв. | Подпись и дата | Инв.№ подл.

Формат А4

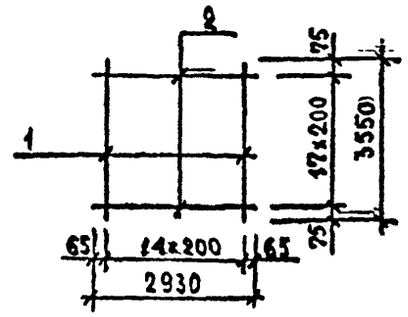

Схемы вырезов

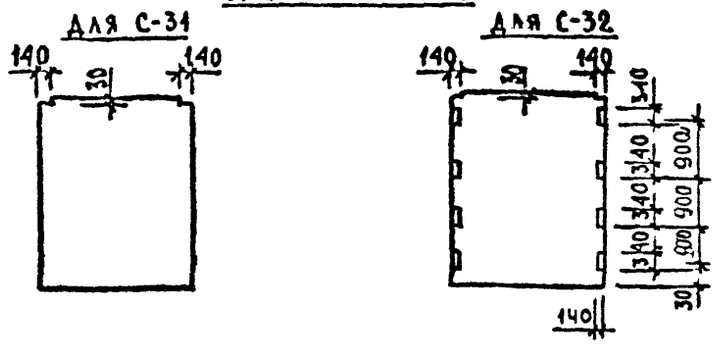

Марка изделия	Поз.	Сечение мм	Длина мм	Кол.	Масса кг		
					Поз.	Всех	Издел.
С-31,С-32	1	Ø8AIII	3550	15	1.40	21.03	28.36
	2	Ø5BPI	2930	18	0.41	7.33	

Арматура класса AIII по ГОСТ 5781-82

Арматура класса BPI по ГОСТ 6727-80

Нач.отд.	Волынский		1.020-1/87. 4-2-К20
Н.контр.	Васильева		
Гл.конст.	Шац		
ГИП	Острова		Сетки С-31, С-32
ГИП	Осина		Стадия Р; Лист; Листов 1
Разраб.	Лилина		ЦНИИЭП
Инженер	Васильева		

Взам.инв. | Подпись и дата | Инв.№ подл.

Формат А4

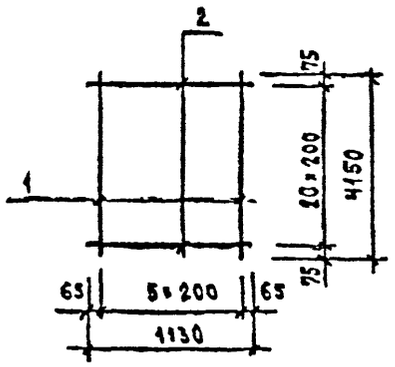

Схемы вырезов

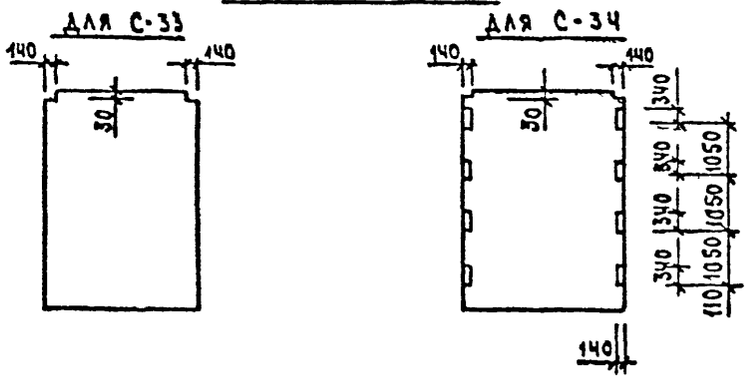

Марка изделия	Поз.	Сечение мм	Длина мм	Кол.	Масса, кг		
					поз.	всех	издел.
С-33,С-34	1	Ф10AIII	4150	6	2.56	15.36	18.66
	2	Ф5BPI	1130	21	0.16	3.30	

Арматура класса AIII по ГОСТ 5781-82

Арматура класса BRI по ГОСТ 6727-80

Нач.отд	Вольнский		1.020-1/87. 4-2-К21	
Н.контр.	Васильева			
Гл.конст	Бац		Сетки С-33, С-34	Стадия: Р; Лист; Листов: 1
ГИП	Острова			ЦНИИЭП торгово-бытовых зданий и туристских комплексов
ГИП	Сокна			
Разраб.	Лукина			
Провер.	Васильева			

Формат А4

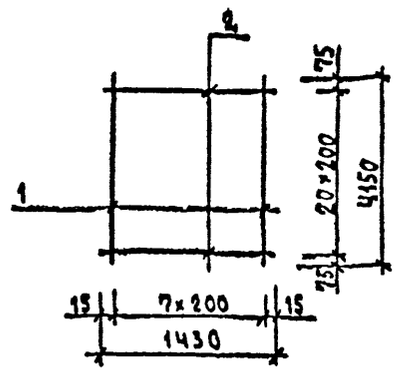

Схемы вырезов

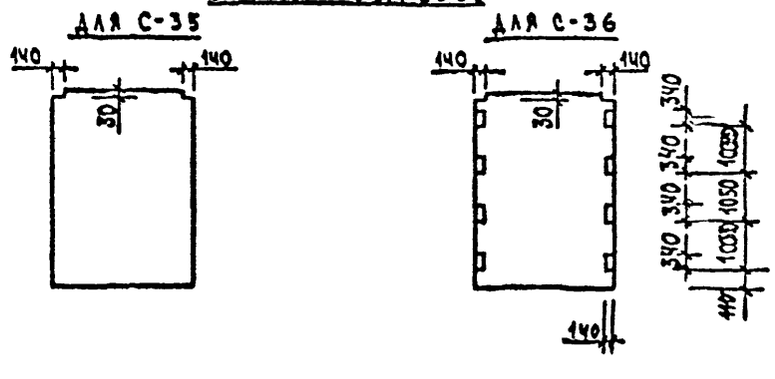

Марка изделия	Поз.	Сечение мм	Длина мм	Кол.	Масса, кг		
					поз.	всех	издел
С-35,С-36	1	Ф10AIII	4150	8	2.56	20.48	24.66
	2	Ф5BPI	1430	21	0.20	4.17	

Арматура класса AIII по ГОСТ 5781-82

Арматура класса BRI по ГОСТ 6727-80

Нач.отд	Вольнский		1.020-1/87. 4-2	
Н.контр.	Васильева			
Гл.конст	Бац		Сетки С-35, С-36	Стадия: Р; Лист; Листов: 1
ГИП	Сокна			ЦНИИЭП торгово-бытовых зданий и туристских комплексов
ГИП	Острова			
Разраб	Лукина			
Провер.	Васильева			

Формат А4

Взам.инв. | Подпись и дата | Инв.подл.

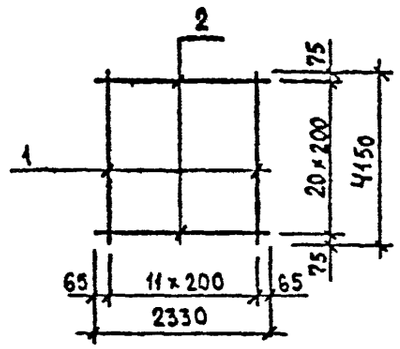

Схемы вырезов

Для С-37

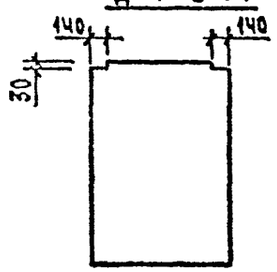

Для С-38

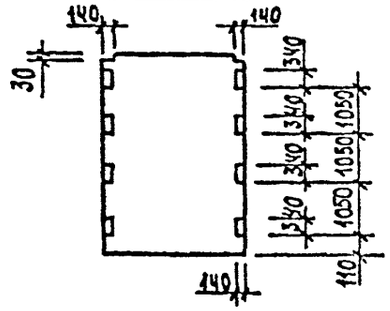

Марка изделия	Поз.	Сечение мм	Длина мм	Кол.	Масса, кг		
					Поз.	Всех	Издел.
С-37,С-38	1	Ø10AIII	4150	12	2.56	30.73	37.53
	2	Ø5BPI	2330	21	0.32	6.80	

Арматура класса AIII по ГОСТ 5781-82

Арматура класса BPI по ГОСТ 6727-80

Нач.отд.	Волынский		1.020-1/87 : 4-2-К23
Н.контр.	Васильева		
Гл.инж.-ст	Баш		Сетки С-37; С-38
Гип	Острова		Стадия: 1 — Лист — Листов: 1
Гип	Осина		ЦНИИЭП торгово-бытовых зданий и туристских комплексов
Разраб.	Лукина		
Провер.	Васильева		

Взам.инв. № | Подпись и дата | Инв.№ подл.

Формат А4

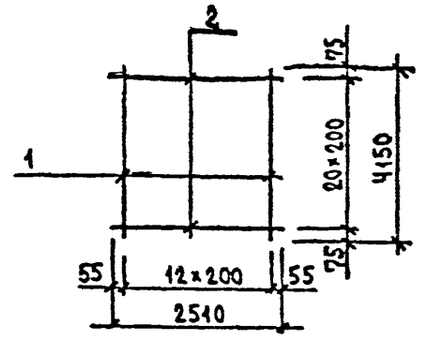

Схемы вырезов

Для С-39

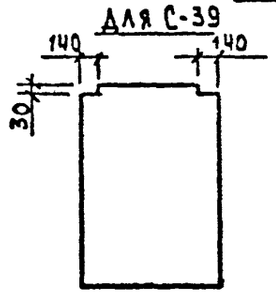

Для С-40

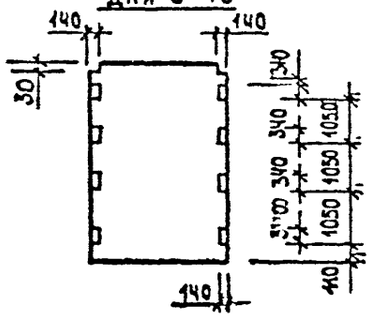

Марка изделия	Поз.	Сечение мм	Длина мм	Кол.	Масса, кг		
					Поз.	Всех	Издел.
С-39,С-40	1	Ø10AIII	4150	13	2.56	33.29	40.61
	2	Ø5BPI	2510	21	0.35	7.33	

Арматура класса AIII по ГОСТ 5781-82

Арматура класса BPI по ГОСТ 6727-80

Нач.отд.	Волынский		1.020-1/87. 4-2-К24
Н.контр.	Васильева		
Гл.инж.-ст	Баш		Сетки С-39; С-40
Гип	Острова		Стадия — Лист — Листов: 1
Гип	Осина		ЦНИИЭП торгово-бытовых зданий и туристских комплексов
Разраб.	Лукина		
Провер.	Васильева		

Взам.инв. № | Подпись и дата | Инв.№ подл.

Формат А4

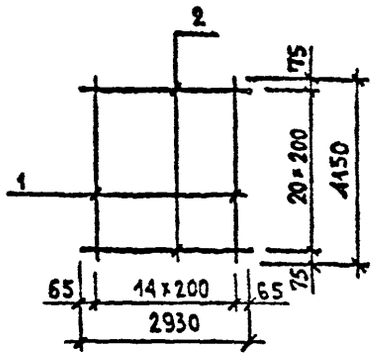

Схемы вырезов

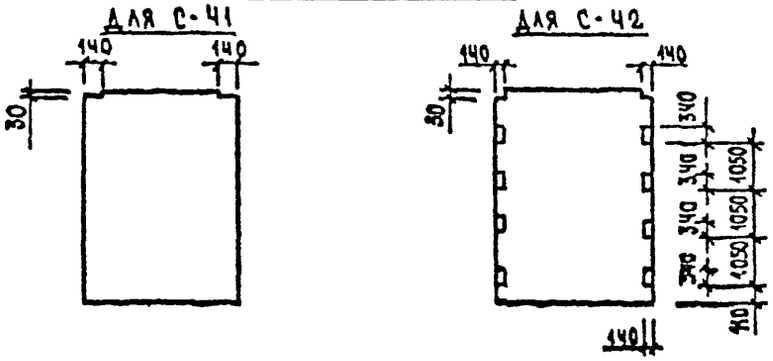

Марка изделия	Поз.	Сечение мм	Длина мм	Кол.	Масса, кг		
					Поз.	Всех	Издел
С-41,С-42	1	Ø10AIII	4150	15	2.56	38.41	46.96
	2	Ø5BPI	2930	21	0.41	8.55	

Арматура класса AIII по ГОСТ 5781-82

Арматура класса BRI по ГОСТ 6727-80

Нач.отд.	Волынский		1.020-1/87 4-2-К28
Н.контр.	Васильева		
Гл.конст	Шац		Сетки С-41, С-42
ГИП	Острова		Стадия: Р; Лист; Листов: 1
ГИП	Осина		ЦНИИЭП торгово-бытовых зданий и туристских комплексов
Разраб.	Ахина		
Пров.	Васильева		

Взам.инв. | Подпись и дата | Инв. подл.

Формат А4

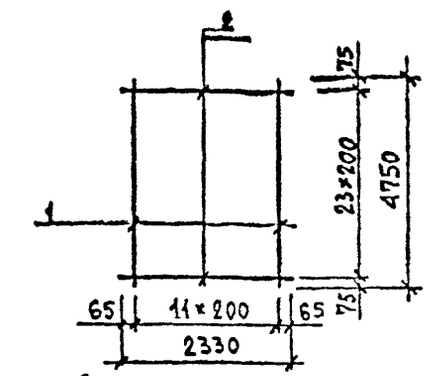

Схемы вырезов

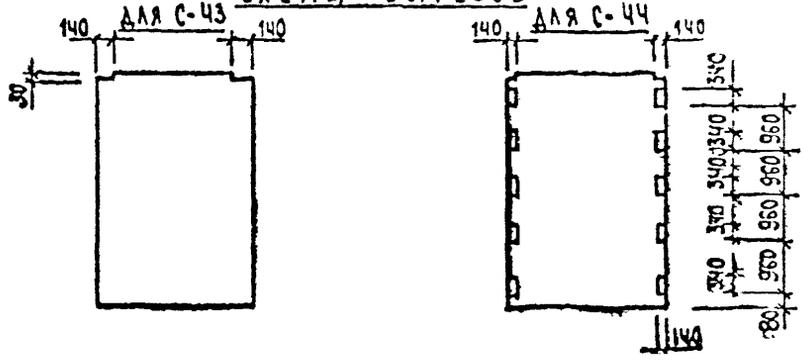

Марка изделия	Поз.	Сечение мм	Длина мм	Кол.	Масса кг		
					Поз.	Всех	Изд
С-43,С-44	1	Ø12AIII	4750	12	4.22	50.62	58.39
	2	Ø5BPI	2330	24	0.32	7.77	

Арматура класса AIII по ГОСТ 5781-82

Арматура класса BRI по ГОСТ 6727-80

Нач.отд.	Волынский		1.020-1/87 4-2-К28
Н.контр.	Васильева		
Гл.конст	Шац		Сетки С-43, С-44
ГИП	Осина		Стадия: Р; Лист
ГИП	Острова		ЦНИИЭП
Разраб.	Ахина		
Пров.	Васильева		

Взам.инв. | Подпись и дата | Инв. подл.

Формат А4

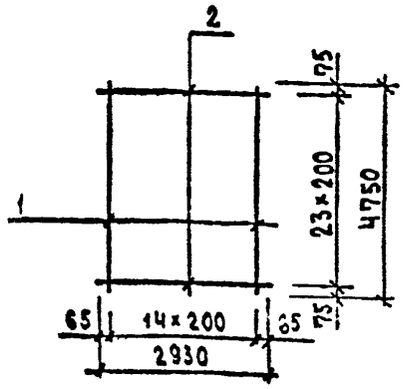

Схемы вырезов

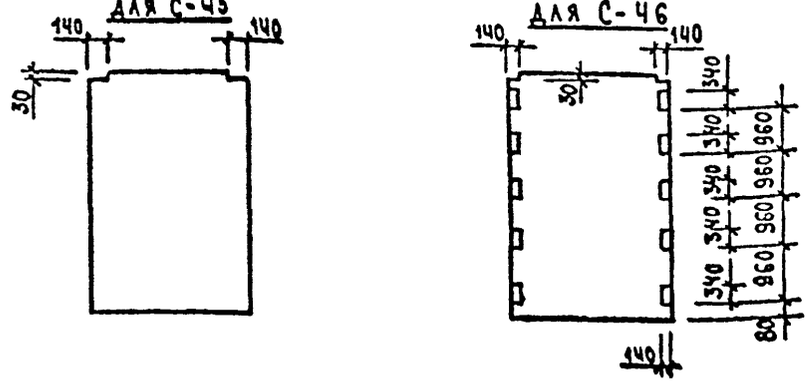

Марка изделия	Поз.	Сечение мм	Длина мм	Кол.	Масса, кг		
					Поз.	Всех	Издел.
С-45, С-46	1	Ø12AIII	4750	15	4.22	63.27	73.04
	2	Ø5BPI	2930	24	0.41	9.77	

Арматура класса AIII по ГОСТ 5781-82

Арматура класса BRI по ГОСТ 6727-80

Нач.отд.	Волынский		1.020-1/87. 4-2-К27
Гл.констр.	Васильева		
Гл.конст.	Сац		
ГИП	Острова		Сетки С-45, С-46
ГИП	Осина		Стадия: Р; Лист: ; Листов: 1
Разраб.	Лукина		ЦНИИЭП зданий туристских комплексов
Провер.	Васильева		

Взам.инв. | Подпись и дата | Инв.№ подл.

Формат А4

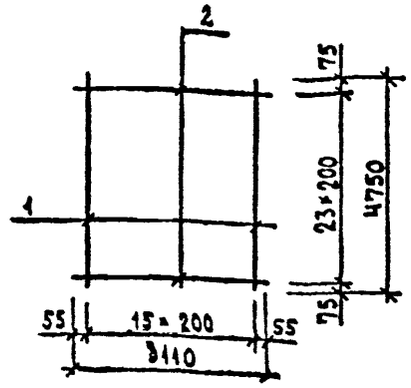

Схемы вырезов

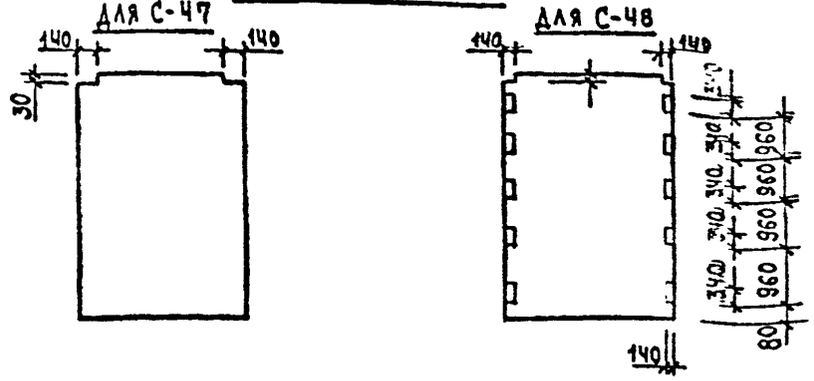

Марка изделия	Поз.	Сечение мм	Длина мм	Кол.	Масса, кг		
					Поз.	Всех	Издел.
С-47, С-48	1	Ø12AIII	4750	16	4.22	67.49	77.86
	2	Ø5BPI	3110	24	0.43	10.37	

Арматура класса AIII по ГОСТ 5781-82

Арматура класса BRI по ГОСТ 6727-80

Нач.отд.	Волынский		1.020-1/87.
Гл.констр.	Васильева		
Гл.конст.	Сац		
ГИП	Острова		Сетки С-47, С-48
ГИП	Осина		
Разраб.	Лукина		ЦНИИЭП зданий туристских комплексов
Провер.	Васильева		

Взам.инв. | Подпись и дата | Инв.№ подл.

Формат А4

Схемы вырезов для С-49Т и С-49Н

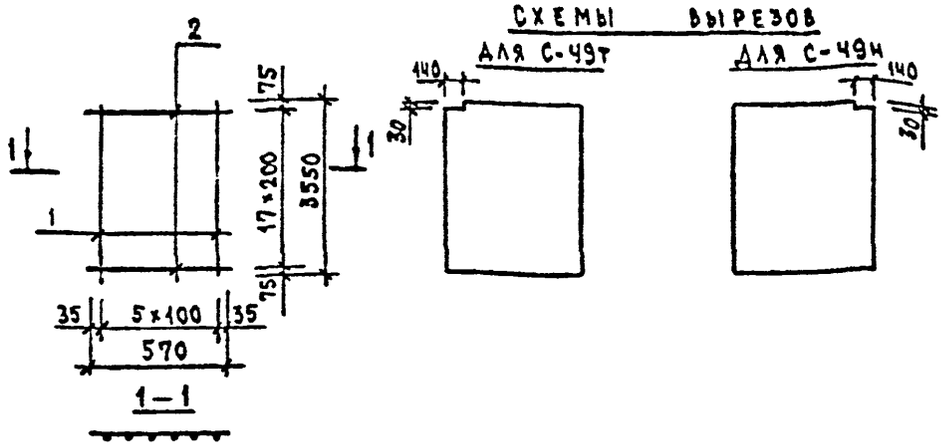

Схемы вырезов для С-50Т и С-50Н

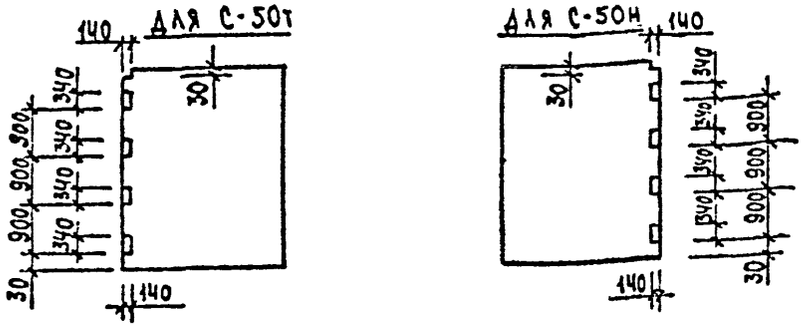

Марка изделия	Поз.	Сечение мм	Длина мм	Кол.	Масса, кг		
					поз.	всех	издел.
С-49Т, С-49Н С-50Т, С-50Н	1	⌀8AIII	3550	6	1.40	8.41	9.84
	2	⌀5ВРI	570	18	0.08	1.43	

Арматура класса AIII по ГОСТ 5781-82

Арматура класса ВрI по ГОСТ 6727-80

1.020-1/87. 4-2-К29

Сетки С-49Т, С-49Н, С-50Т, С-50Н

Стадия Р; Лист; Листов 1

ЦНИИЭП торгово-бытовых зданий и туристских комплексов

Взам. инв. № | Подпись и дата | Инв. № подл.

Нач. отд. | Гип | Гип | Рук. гр. | Разраб.

ФОРМАТ А4

Схемы вырезов для С-51Т и С-51Н

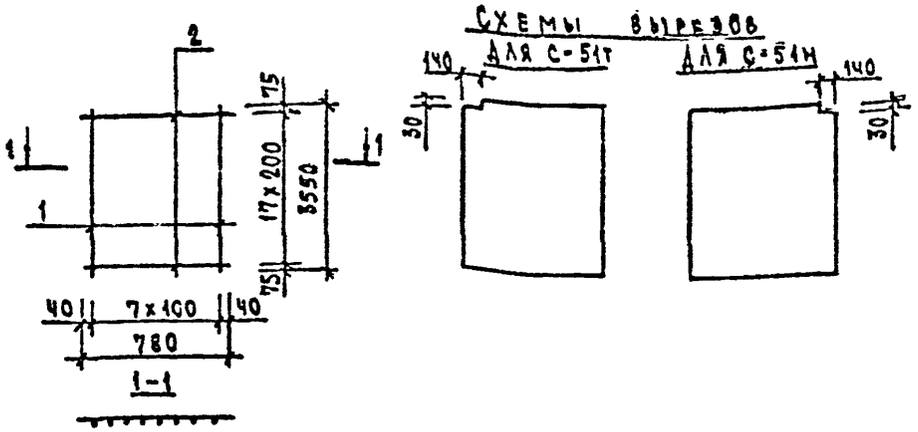

Схемы вырезов для С-52Т и С-52Н

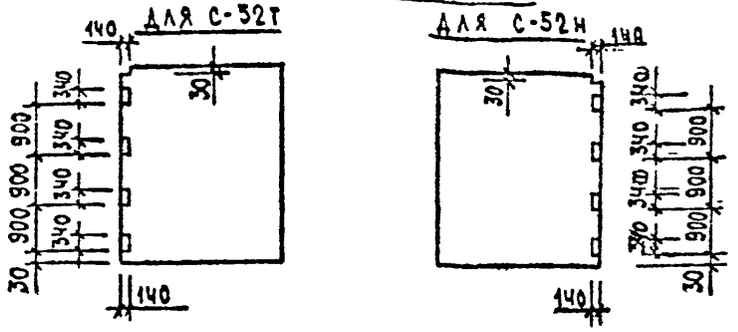

Марка изделия	Поз.	Сечение мм	Длина мм	Кол.	Масса, кг		
					поз.	всех	издел.
С-51Т, С-51Н С-52Т, С-52Н	1	⌀8AIII	3550	6	1.40	11.22	13.17
	2	⌀5ВРI	780	18	0.11	1.95	

Арматура класса AIII по ГОСТ 5781-82

Арматура класса ВрI по ГОСТ 6727-80

Вх. 32851-120

1.020-1/87. 4-2-К30

Сетки С-51Т, С-51Н, С-52Т, С-52Н

Стадия Р; Лист; Листов 1

ЦНИИЭП торгово-бытовых зданий и туристских комплексов

Взам. инв. № | Подпись и дата | Инв. № подл.

Нач. отд. Волкова | Инженер Гаврилова | Гип Остроса | Гип Остроса | Гр. Бабарыкина | Разраб. Попова

ФОРМАТ А4

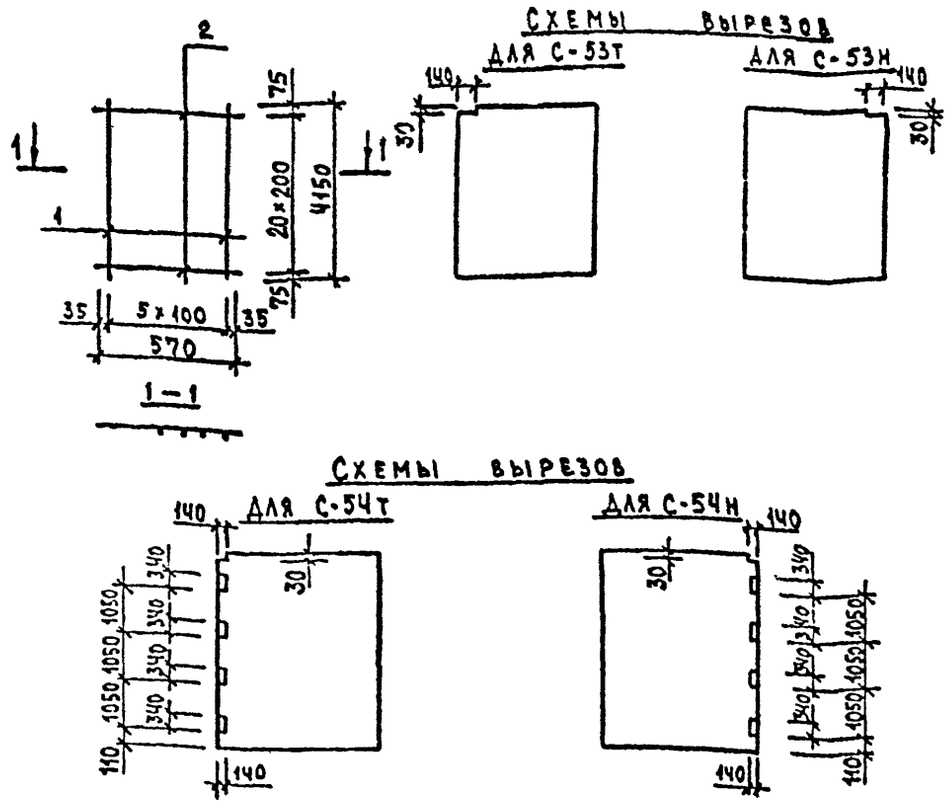

МАРКА ИЗДЕЛИЯ	ПОЗ.	СЕЧЕНИЕ ММ	ДЛИНА ММ	КОЛ.	МАССА, КГ		
					ПОЗ.	ВСЕХ	ИЗДЕЛ.
С-53т, С-53н С-54т, С-54н	1	Ф10АIII	4150	6	2.56	15.36	17.03
	2	Ф5ВРI	570	21	0.08	1.66	

АРМАТУРА КЛАССА АIII ПО ГОСТ 5781-82

АРМАТУРА КЛАССА ВРI ПО ГОСТ 6727-80

НАЧ.ОТД.	ВОЛЫНСКИЙ	
Н.КОНТР.	ВАСИЛЬЕВА	
ГЛ.КОНСТ.	ШАЦ	
ГИП	ОСТРОВА	
ГИП	ОСИНА	
ПРОВ.Р.	ВАСИЛЬЕВА	
РАЗРАБ.	ЛУКИНА	

1.020-1/87. 4-2-К31

СЕТКИ С-53Т, С-53Н С-54Т, С-54Н

СТАДИЯ	ЛИСТ	ЛИСТОВ
Р		1

ЦНИИЭП Торгово-бытовых зданий и туристских комплексов

ФОРМАТ А4

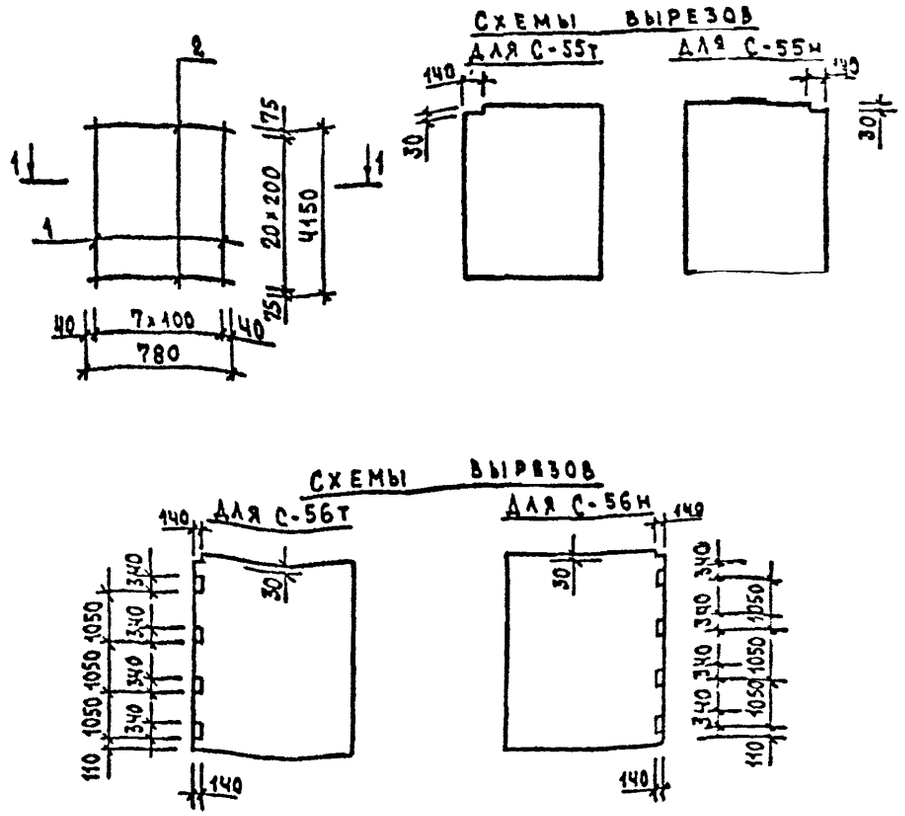

МАРКА ИЗДЕЛИЯ	ПОЗ.	СЕЧЕНИЕ ММ	ДЛИНА ММ	КОЛ.	МАССА, КГ		
					ПОЗ.	ВСЕХ	ИЗДЕЛ.
С-55т, С-55н С-56т, С-56н	1	Ф10АIII	4150	8	2.56	20.48	22.76
	2	Ф5ВРI	780	21	0.11	2.28	

АРМАТУРА КЛАССА АIII ПО ГОСТ 5781-82

АРМАТУРА КЛАССА ВРI ПО ГОСТ 6727-80

Вх. 32851 л.21

НАЧ.ОТД.	ВОЛЫНСКИЙ	
Н.КОНТР.	ВАСИЛЬЕВА	
ГЛ.КОНСТ.	ШАЦ	
ГИП	ОСИНА	
ГИП	ОСТРОВА	
ПРОВ.Р.	ВАСИЛЬЕВА	
РАЗРАБ.	ЛУКИНА	

1.020-1/87. 4-2-К32

СЕТКИ С-55Т, С-55Н, С-56Т, С-56Н

СТАДИЯ	ЛИСТ	ЛИСТОВ
Р		1

ЦНИИЭП Торгово-бытовых зданий и туристских комплексов

ФОРМАТ А4

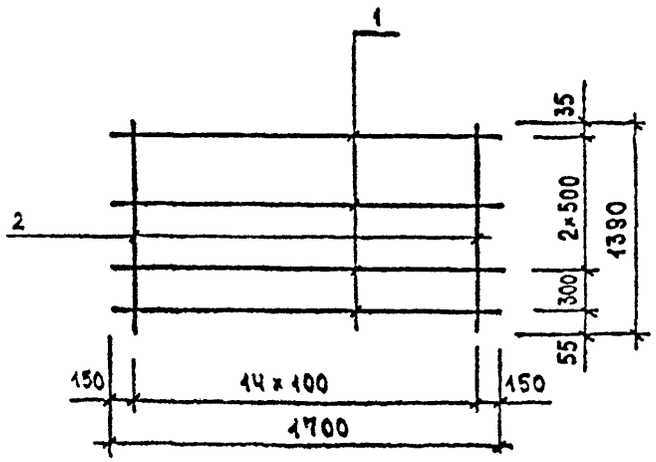

МАРКА ИЗДЕЛИЯ	ПОЗ.	СЕЧЕНИЕ ММ	ДЛИНА ММ	КОЛ.	МАССА, КГ		
					ПОЗ.	ВСЕХ	ИЗДЕЛ.
С-60	1	Ф8АIII	1700	4	0.67	2.69	10.92
	2	Ф8АIII	1390	15	0.55	8.24	

АРМАТУРА КЛАССА АIII ПО ГОСТ 5781-82

НАЧ.ОТД.	ВОЛЫНСКИЙ	
НУОНТР	ВАСИЛЬЕВА	
ГЛУБНСТ	ШАЦ	
Г.И.П.	ОСТРОВА	
Г.И.П.	ОСИНА	
РАЗРАБ.	ЛИКИНА	
[illegible]	ВАСИЛЬЕВА	

1.020-1/87. 4-2-К35

СЕТКА С-60

СТАДИЯ	ЛИСТ	ЛИСТОВ
Р		1

ЦНИИЭП торгово-бытовых зданий и туристских комплексов

ФОРМАТ А4

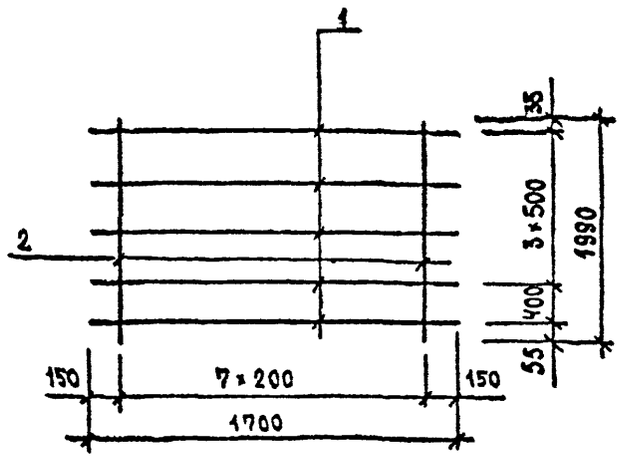

МАРКА ИЗДЕЛИЯ	ПОЗ.	СЕЧЕНИЕ ММ	ДЛИНА ММ	КОЛ.	МАССА, КГ		
					ПОЗ.	ВСЕХ	ИЗДЕЛ.
С-61	1	Ф10АIII	1700	5	1.05	5.24	15.07
	2	Ф10АIII	1990	8	1.23	9.82	

АРМАТУРА КЛАССА АIII ПО ГОСТ 5781-82

Вх. 32851 л.22

НАЧ.ОТД.	ВОЛЫНСКИЙ	
НУОНТР	ВАСИЛЬЕВА	
ГЛУБНСТ	[illegible]АЦ	
Г.И.П.	[illegible]НА	
Г.И.П.	[illegible]НА	
РАЗРАБ.	[illegible]НА	
[illegible]	[illegible]ЬЕВА	

1.020-1/87. 4-2-К38

СЕТКА С-61

СТАДИЯ	ЛИСТ	ЛИСТОВ
Р		1

ЦНИИЭП торгово-бытовых зданий и туристских комплексов

ФОРМАТ А4

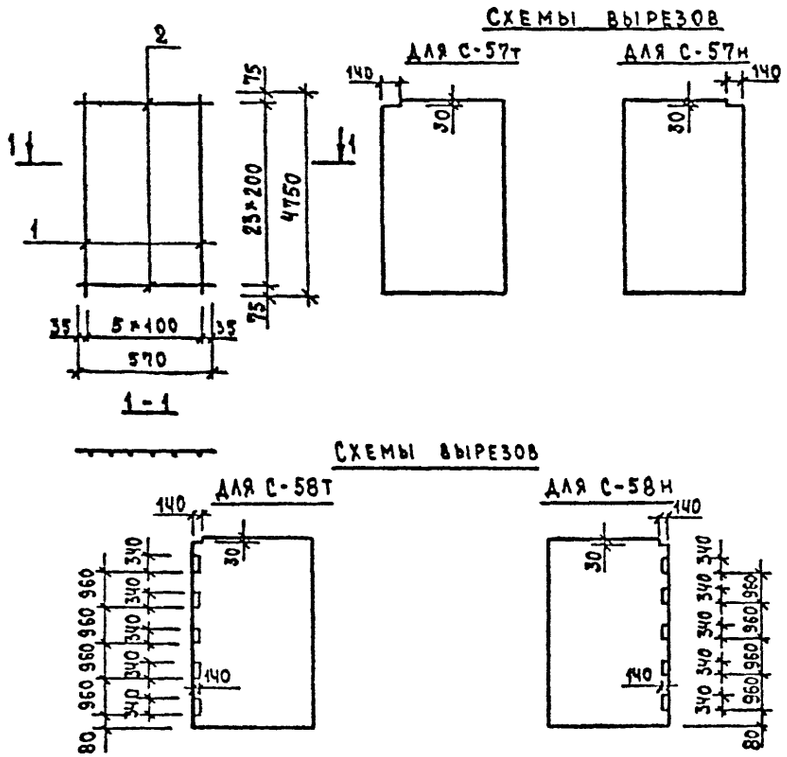

МАРКА ИЗДЕЛИЯ	ПОЗ.	СЕЧЕНИЕ ММ	ДЛИНА ММ	КОЛ.	МАССА, КГ		
					ПОЗ.	ВСЕХ	ИЗДЕЛ.
С-57т, С-57н С-58т, С-58н	1	Ф12АIII	4750	6	4.22	25.31	27.21
	2	Ф5ВРI	570	24		1.90	

АРМАТУРА КЛАССА А-III ПО ГОСТ 5781-82

АРМАТУРА КЛАССА ВРI ПО ГОСТ 6727-80

НАЧ.ОТД.			1.020-1/87, 4-2-К33
Н.КОНТР.			
ГЛ.КОНСТ.			СЕТКИ С-57Т, С-57Н, С-58Т, С-58Н
ГИП			
ГИП			
РАЗРАБ.			
ПРОВЕР.	ВАСИЛЬЕВА		

СТАДИЯ	ЛИСТ	ЛИСТОВ
Р		1

ЦНИИЭП торгово-бытовых зданий и туристских комплексов

ФОРМАТ А4

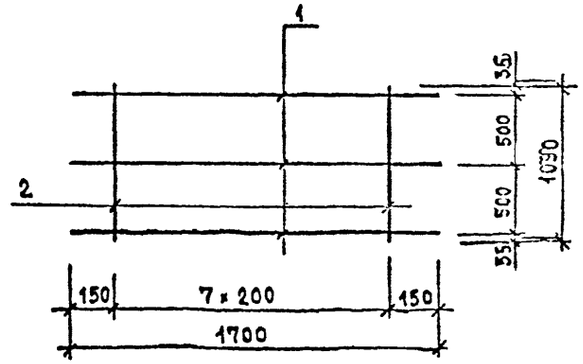

МАРКА ИЗДЕЛИЯ	ПОЗ.	СЕЧЕНИЕ ММ	ДЛИНА ММ	КОЛ.	МАССА, КГ		
					ПОЗ.	ВСЕХ	ИЗДЕЛ.
С-59	1	Ф10АIII	1700	3	1.05	3.15	8.53
	2	Ф10АIII	1090	8	0.67	5.38	

АРМАТУРА КЛАССА А-III ПО ГОСТ 5781-82

Вх. 32851 л.23

НАЧ.ОТД.	ВОЛЫНСКИЙ		1.020-[illegible]7, 4-2-К34
Н.КОНТР.	ВАСИЛЬЕВА		
ГЛ.КОНСТ.	ЦАЦ		СЕТКА С-59
ГИП	ОСИНА		
ГИП	ОСТРОВА		
РАЗРАБ.	ЛУКИНА		
ПРОВЕР.	ВАСИЛЬЕВА		

СТАДИЯ	ЛИСТ	ЛИСТОВ
Р		1

ЦНИИЭП торгово-бытовых зданий и туристских комплексов

ФОРМАТ А4

САПР Т63ТК
ТЛП СП
РУК.ГР. СТ.ИНЖ. ВИНОКУР БУРЛАКОВА

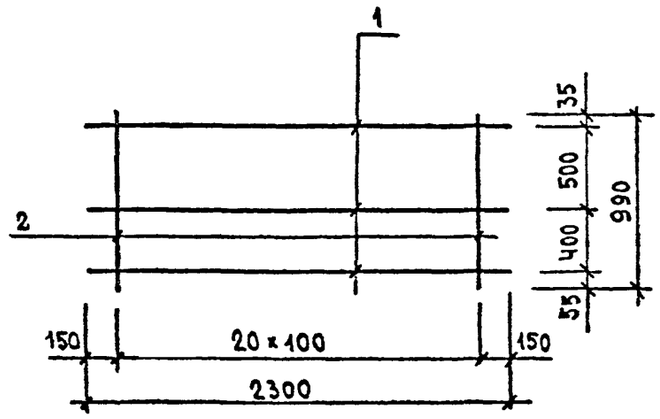

МАРКА ИЗДЕЛИЯ	ПОЗ.	СЕЧЕНИЕ ММ	ДЛИНА ММ	КОЛ.	МАССА, КГ		
					ПОЗ.	ВСЕХ	ИЗДЕЛ.
С-62	1	Ø8AIII	2300	3	0.91	2.73	10.94
	2	Ø8AIII	990	21	0.39	8.21	

АРМАТУРА КЛАССА AIII ПО ГОСТ 5781-82

НАЧ.ОТД.	ВОЛЬНСКИЙ		1.020-1/87. 4-2-К37
Н.КОНТР.	ВАСИЛЬЕВА		
ГЛ.КОНСТ.	САЦ		СЕТКА С-62
ГИП	ОСТРОВА		СТАДИЯ Р; ЛИСТ; ЛИСТОВ 1
ГИП	ОСИНА		ЦНИИЭП торгово-бытовых зданий и туристских комплексов
РАЗРАБ	ЛУКИНА		
ПРОВЕР.	ВАСИЛЬЕВА		

ФОРМАТ А4

САПР Т63ТК
ТЛП СП
РУК.ГР. СТ.ИНЖ. ВИНОКУР БУРЛАКОВА

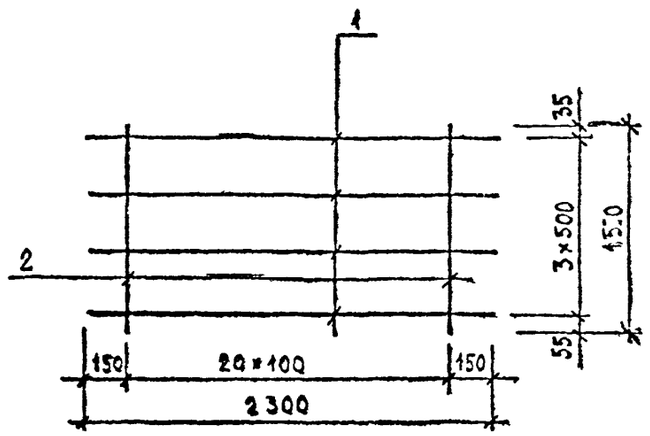

МАРКА ИЗДЕЛИЯ	ПОЗ.	СЕЧЕНИЕ ММ	ДЛИНА ММ	КОЛ.	МАССА, КГ		
					ПОЗ.	ВСЕХ	ИЗДЕЛ.
С-63	1	Ø10AIII	2300	4	1.42	5.68	26.28
	2	Ø10AIII	1590	21	0.98	20.60	

АРМАТУРА КЛАССА AIII ПО ГОСТ 5781-82

Вх. 32851 от 24

НАЧ.ОТД.	ВОЛЬНСКИЙ		1.020-1/87. 4-2-К38
Н.КОНТР.	ВАСИЛЬЕВА		
ГЛ.КОНСТ.	САЦ		СЕТКА С-63
ГИП	ОСИНА		СТАДИЯ Р; ЛИСТ; ЛИСТОВ 1
ГИП	ОСТРОВА		ЦНИИЭП
РАЗРАБ	ЛУКИНА		
ПРОВЕР.	ВАСИЛЬЕВА		

ФОРМАТ А4

ВЗАМ.ИНВ. | ПОДПИСЬ И ДАТА | ИНВ. ПОДЛ.

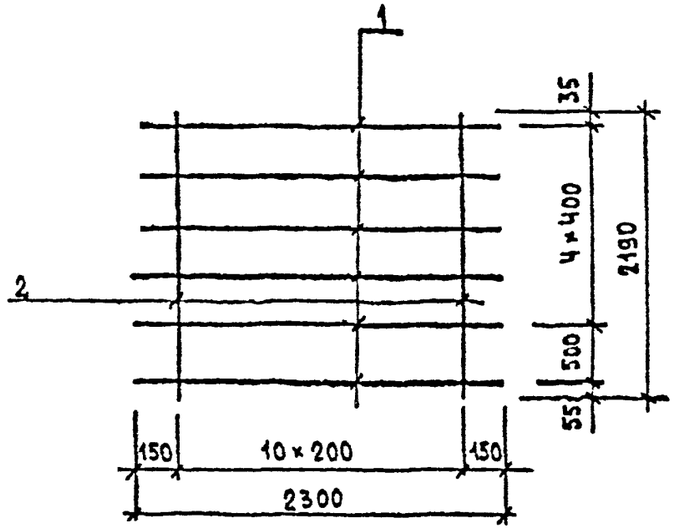

МАРКА ИЗДЕЛИЯ	ПОЗ.	СЕЧЕНИЕ ММ	ДЛИНА ММ	КОЛ.	МАССА, КГ		
					ПОЗ.	ВСЕХ	ИЗДЕЛ.
С-64	1	Ф10АIII	2300	6	1.42	8.51	23.38
	2	Ф10АIII	2190	11	1.35	14.86	

АРМАТУРА КЛАССА А-III ПО ГОСТ 5781-82

НАЧ.ОТД.	ВОЛЫНСКИЙ		
Н.КОНТР.	ВАСИЛЬЕВА		
ГЛ.КОНСТ.	ШАЦ		
ГИП	ОСТРОВА		
ГИП	ОСИНА		
РАЗРАБ.	ЛУКИНА		
ПРОВЕР.	ВАСИЛЬЕВА		

1.020-1/87. 4-2-К39

СЕТКА С-64

СТАДИЯ	ЛИСТ	ЛИСТОВ
Р		1

ЦНИИЭП торгово-бытовых зданий и туристских комплексов

ФОРМАТ А4

Вх. 32851 л25

НАЧ.ОТД.	ВОЛЫНСКИЙ		
Н.КОНТР.	ВАСИЛЬЕВА		
ГЛ.КОНСТ.	ШАЦ		
ГИП	ОСИНА		
ГИП	ОСТРОВА		
РАЗРАБ.	ЛУКИНА		
ПРОВЕР.	ВАСИЛЬЕВА		

СТАДИЯ	ЛИСТ	ЛИСТОВ

ЦНИИЭП торгово-бытовых зданий и туристских комплексов

ФОРМАТ А4

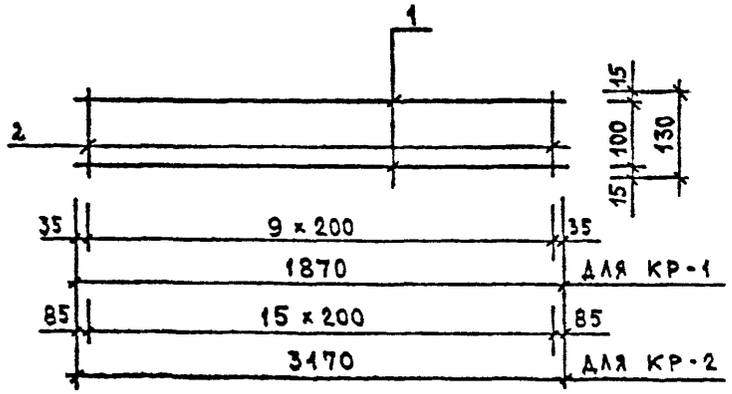

МАРКА ИЗДЕЛИЯ	ПОЗ.	СЕЧЕНИЕ ММ	ДЛИНА ММ	КОЛ.	МАССА, КГ		
					ПОЗ.	ВСЕХ	ИЗДЕЛ.
КР-1	1	Ф6АIII	1870	2	0.42	0.83	1.12
	2	Ф6АIII	130	10	0.03	0.29	
КР-2	1	Ф6АIII	3170	2	0.70	1.41	1.87
	2	Ф6АIII	130	16	0.03	0.46	

АРМАТУРА КЛАССА А-III ПО ГОСТ 5781-82

НАЧ.ОТД.	ВОЛЫНСКИЙ	
Н.КОНТР.	ВАСИЛЬЕВА	
ГЛ.КОНСТ.	ВАЦ	
ГИП	ОСТРОВА	
ГИП	[illegible]	
РОСБР.	ВАСИЛЬЕВА	
РАСЧИС.	[illegible]	

1.020-1/87. 4-2-К40

КАРКАСЫ ПЛОСКИЕ КР-1, КР-2

СТАДИЯ	ЛИСТ	ЛИСТОВ
Р		1

ЦНИИЭП

ФОРМАТ А4

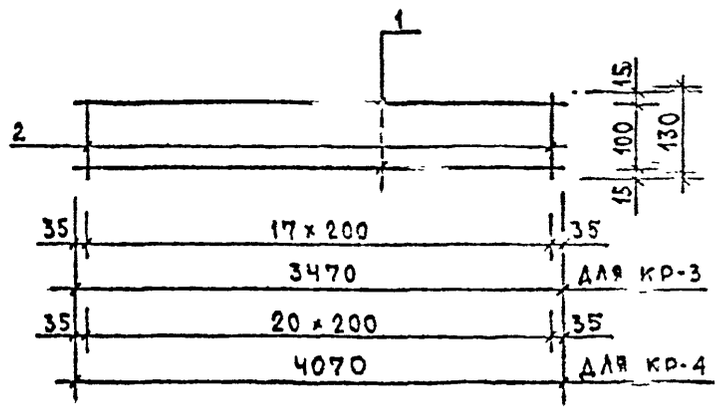

МАРКА ИЗДЕЛИЯ	ПОЗ.	СЕЧЕНИЕ ММ	ДЛИНА ММ	КОЛ.	МАССА, КГ		
					ПОЗ.	ВСЕХ	ИЗДЕЛ.
КР-3	1	Ф6АIII	3470	2	0.77	1.54	2.06
	2	Ф6АIII	130	18	0.03	0.52	
КР-4	1	Ф6АIII	4070	2	0.90	1.81	2.41
	2	Ф6АIII	130	21	0.03	0.61	

АРМАТУРА КЛАССА А-III ПО ГОСТ 5781-82

Вх. 32851 д 26

НАЧ.ОТД.	ВОЛЫНСКИЙ	
Н.КОНТР.	ВАСИЛЬЕВА	
ГЛ.КОНСТ.	ВАЦ	
ГИП	ОСИНА	
ГИП	ОСТРОВА	
РОСБР.	ВАСИЛЬЕВА	
РАСЧИС.	[illegible]	

1.020 1/87. 4-2-К41

КАРКАСЫ ПЛОСКИЕ КР-3, КР-4

СТАДИЯ	ЛИСТ	ЛИСТОВ
Р	—	1

ЦНИИЭП

ФОРМАТ А4

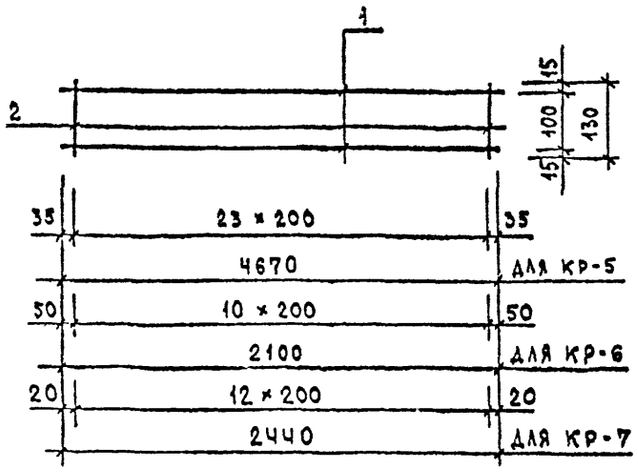

МАРКА ИЗДЕЛИЯ	ПОЗ.	СЕЧЕНИЕ ММ	ДЛИНА ММ	КОЛ.	МАССА, КГ		
					ПОЗ.	ВСЕХ	ИЗДЕЛ.
КР-5	1	Ø6AIII	4670	2	1.04	2.07	2.77
	2	Ø6AIII	130	24	0.03	0.69	
КР-6	1	Ø6AIII	2100	2	0.47	0.93	1.25
	2	Ø6AIII	130	11	0.03	0.32	
КР-7	1	Ø6AIII	2440	2	0.54	1.08	1.46
	2	Ø6AIII	130	13	0.03	0.38	

АРМАТУРА КЛАССА A-III ПО ГОСТ 5781-82

НАЧОТД.	ВОЛЫНСКИЙ		1.020-1/87. 4-2-К42
Н.КОНТР.	ВАСИЛЬЕВА		
ГЛКОНСТ	ОАЦ		КАРКАСЫ ПЛОСКИЕ КР-5, КР-6, КР-7
ГИП	ОСТРОЗА		СТАДИЯ Р; ЛИСТ; ЛИСТОВ 1
ГИП	ОСИПА		ЦНИИОМТП Госкомитет СССР по делам строительства
ПРОВЕР.	ВАСИЛЬЕВА		
РАЗРАБ.	ЛУКИНА		

ФОРМАТ А4

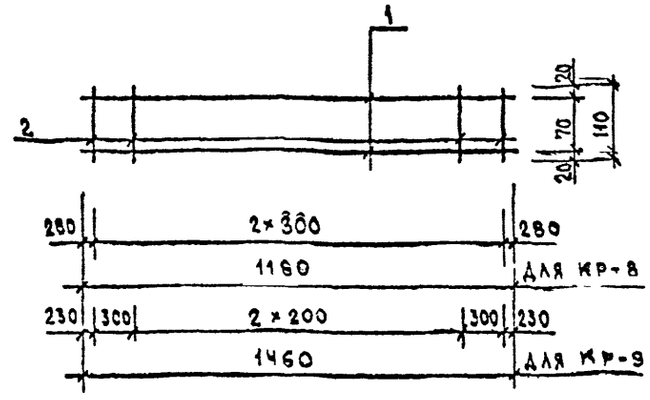

МАРКА ИЗДЕЛИЯ	ПОЗ.	СЕЧЕНИЕ ММ	ДЛИНА ММ	КОЛ.	МАССА, КГ		
					ПОЗ.	ВСЕХ	ИЗДЕЛ.
КР-8	1	Ø16AIII	1160	2	1.83	3.66	3.78
	2	Ø6AIII	110	3	0.02	0.12	
КР-9	1	Ø16AIII	1460	2	2.30	4.61	4.71
	2	Ø6AIII	110	5	0.02	0.10	

АРМАТУРА КЛАССА A-III ПО ГОСТ 5781-82

Вх. 32851 л. 27

НАЧОТД.	ВОЛЫНСКИЙ		1.020 1/87. 4-2-К42
Н.КОНТР.	ВАСИЛЬЕВА		
ГЛКОНСТ	ОАЦ		КАРКАСЫ ПЛОСКИЕ КР-8, КР-9
ГИП	ОСИПА		ЦНИИОМТП
ГИП	ОСТРОЗА		
ПРОВЕР.	ВАСИЛЬЕВА		
РАЗРАБ.	ЛУКИНА		

ФОРМАТ А4

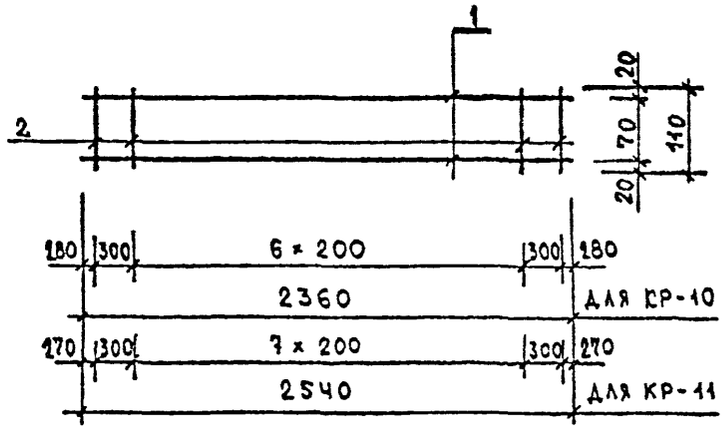

МАРКА ИЗДЕЛИЯ	ПОЗ.	СЕЧЕНИЕ ММ	ДЛИНА ММ	КОЛ.	МАССА, КГ		
					ПОЗ.	ВСЕХ	ИЗДЕЛ.
КР-10	1	Ø16AIII	2360	2	3.72	7.45	7.63
	2	Ø6AIII	110	3	0.02	0.18	
КР-11	1	Ø16AIII	2540	2	4.01	8.02	8.22
	2	Ø6AIII	110	10	0.02	0.20	

АРМАТУРА КЛАССА A-III ПО ГОСТ 5781-82

НАЧОТД	ВОЛЬНСКИЙ		1.020-1/87. 4-2-К44
НКОНТР.	ВАСИЛЬЕВА		
ГЛКОНСТ	LAU		КАРКАСЫ ПЛОСКИЕ КР-10, КР-11,
ГИП	ОРЛОВА		
ГИП	СОТНИКОВА		
ПРОВЕР	ВАСИЛЬЕВА		
РАЗРАБ	ЛУКИНА		

СТАДИЯ	ЛИСТ	ЛИСТОВ
Р		1

ЦНИИЭП торгово-бытовых зданий и туристских комплексов

ФОРМАТ А4

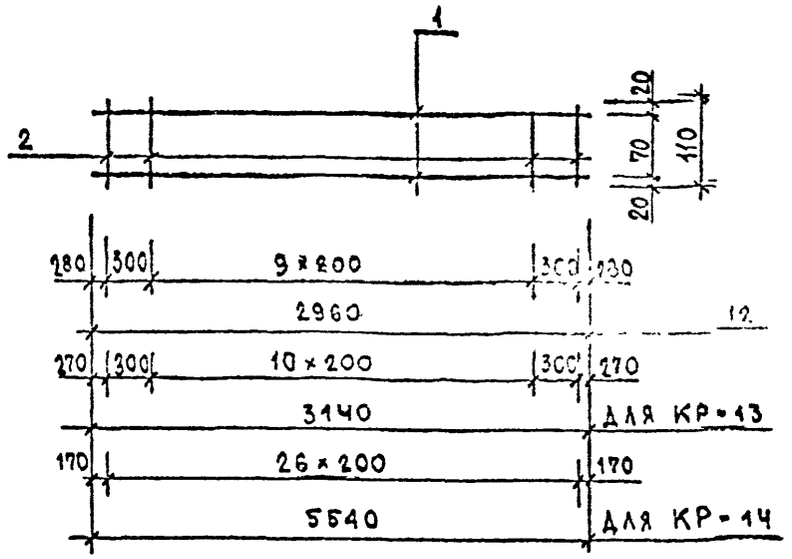

МАРКА ИЗДЕЛИЯ	ПОЗ.	СЕЧЕНИЕ ММ	ДЛИНА ММ	КОЛ.	МАССА, КГ		
					ПОЗ.	ВСЕХ	ИЗДЕЛ.
КР-12	1	Ø16AIII	2960	2	4.67	9.34	9.58
	2	Ø6AIII	110	12	0.02	0.24	
КР-13	1	Ø16AIII	3140	2	4.95	9.91	10.17
	2	Ø6AIII	110	13	0.02	0.26	
КР-14	1	Ø16AIII	5540	2	8.74	17.48	10.14
	2	Ø6AIII	110	27	0.02	0.66	

АРМАТУРА КЛАССА A-III ПО ГОСТ 5781-82

Вх. 32851 1.28

НАЧОТД	ВОЛЬНСКИЙ		1.020 1/87. 4-2-К45
НКОНТР.	ВАСИЛЬЕВА		
ГЛКОНСТ	LAU		КАРКАСЫ ПЛОСКИЕ КР-12, КР-13, КР-14
ГИП	ОРЛОВА		
ГИП	СОТНИКОВА		
ПРОВЕР	ВАСИЛЬЕВА		
РАЗРАБ	ЛУКИНА		

СТАДИЯ	ЛИСТ	ЛИСТОВ
Р		1

ЦНИИЭП торгово-бытовых зданий и туристских комплексов

ФОРМАТ А4

ВЗАМ.ИНВ. | ПОДПИСЬ И ДАТА | ИНВ.ПОДЛ.

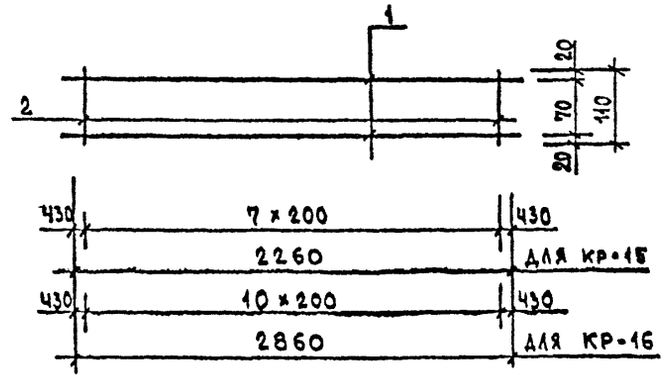

МАРКА ИЗДЕЛИЯ	ПОЗ.	СЕЧЕНИЕ ММ	ДЛИНА ММ	КОЛ.	МАССА, КГ		
					ПОЗ.	ВСЕХ	ИЗДЕЛ.
КР-15	1	Ф16АIII	2260	2	3.57	7.13	7.33
	2	Ф6АIII	110	8	0.02	0.20	
КР-16	1	Ф16АIII	2860	2	4.51	9.03	9.29
	2	Ф6АIII	110	11	0.02	0.27	

АРМАТУРА КЛАССА А-III ПО ГОСТ 5781-82

1.020-1/87, 4-2-К46

КАРКАСЫ ПЛОСКИЕ КР-15, КР-16

ЦНИИЭП

ФОРМАТ А4

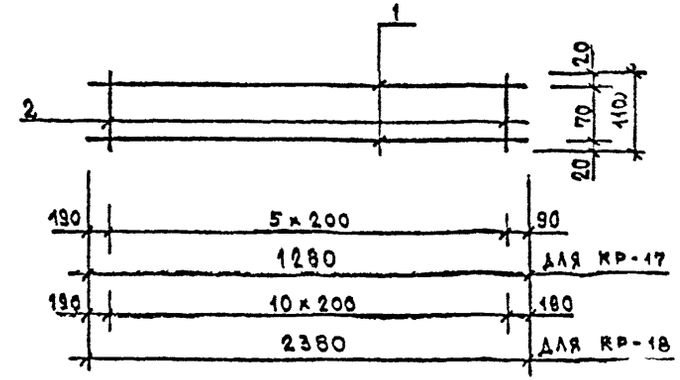

МАРКА ИЗДЕЛИЯ	ПОЗ.	СЕЧЕНИЕ ММ	ДЛИНА ММ	КОЛ.	МАССА, КГ		
					ПОЗ.	ВСЕХ	ИЗДЕЛ.
КР-17	1	Ф16АIII	1280	2	2.02	4.04	4.19
	2	Ф6АIII	110	6	0.02	0.15	
КР-18	1	Ф16АIII	2380	2	3.76	7.51	7.78
	2	Ф6АIII	110	11	0.02	0.27	

АРМАТУРА КЛАССА А-III ПО ГОСТ 5781-82

Вх. 32851 л. 29

1.020 1/87, 4-2-К47

КАРКАСЫ ПЛОСКИЕ КР-17, КР-18

ЦНИИЭП

ФОРМАТ А4

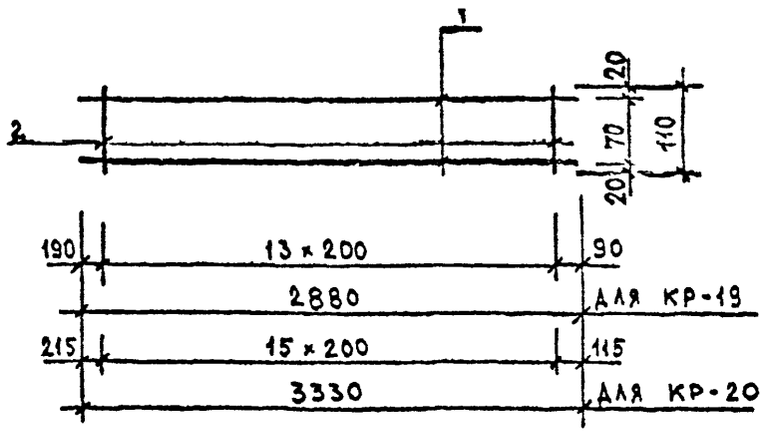

МАРКА ИЗДЕЛИЯ	ПОЗ.	СЕЧЕНИЕ ММ	ДЛИНА ММ	КОЛ.	МАССА, КГ		
					ПОЗ.	ВСЕХ	ИЗДЕЛ.
КР-19	1	Ф16AIII	2880	2	4.54	9.09	9.43
	2	Ф6AIII	110	14	0.02	0.34	
КР-20	1	Ф16AIII	3330	2	5.25	10.51	10.90
	2	Ф6AIII	110	16	0.02	0.39	

АРМАТУРА КЛАССА A-III ПО ГОСТ 5781-82

НАЧ.ОТД.	ВОЛЬНОЙ		1.020-1/87. 4-2-К48
Н.КОНТР.	ВАСИЛЬЕВА		
ГЛ.КОНСТ.	ЗАЦ		КАРКАСЫ ПЛОСКИЕ КР-18, КР-20
ГИП	ОСТРОЗА		Стадия Р; Лист; Листов 1
ГИП	ОСИПА		ЦНИИЭП торгово-бытовых зданий и туристских комплексов
[illegible]	ВАСИЛЬЕВА		
РАЗРАБ	ЛАЛИНА		

ФОРМАТ А4

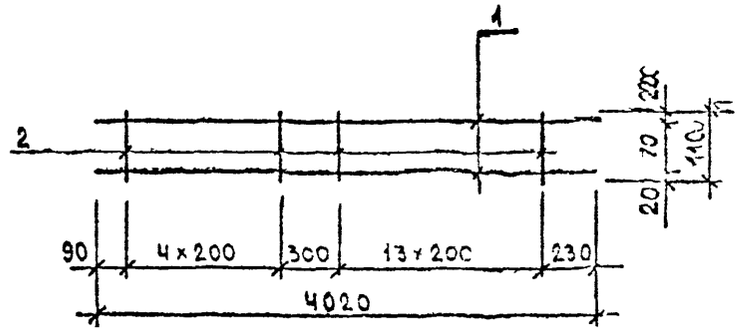

МАРКА ИЗДЕЛИЯ	ПОЗ.	СЕЧЕНИЕ ММ	ДЛИНА ММ	КОЛ.	МАССА, КГ		
					ПОЗ.	ВСЕХ	ИЗДЕЛ.
КР-21	1	Ф16AIII	4020	2	6.34	12.69	13.15
	2	Ф6AIII	110	19	0.02	0.46	

АРМАТУРА КЛАССА A-III ПО ГОСТ 5781-82

Вх. 32851 л.30

НАЧ.ОТД.	ВОЛЬНОЙ		1.020-1/87. 4-2-К48
Н.КОНТР.	ВАСИЛЬЕВА		
ГЛ.КОНСТ.	ЗАЦ		КАРКАС ПЛОСКИЙ КР-21
ГИП	ОСИПА		Стадия Р; Лист
ГИП	ОСТРОЗА		ЦНИИЭП
[illegible]	ВАСИЛЬЕВА		
РАЗРАБ	ЛАЛИНА		

ФОРМАТ А4

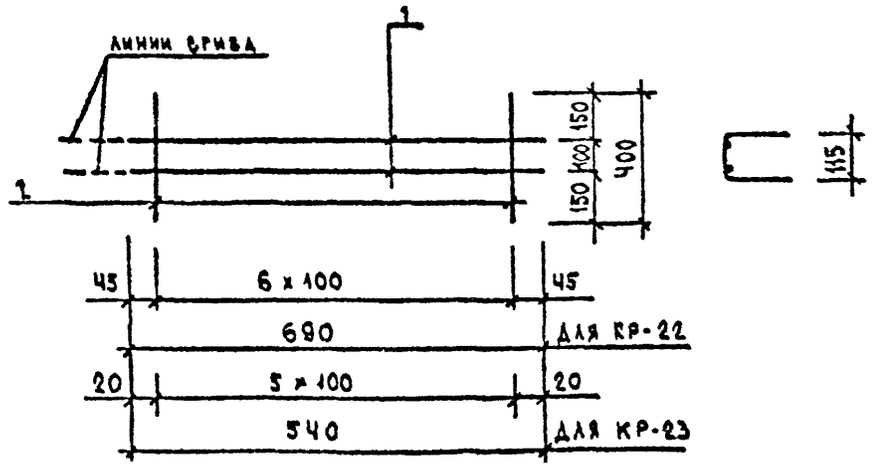

МАРКА ИЗДЕЛИЯ	ПОЗ.	СЕЧЕНИЕ ММ	ДЛИНА ММ	КОЛ.	МАССА, КГ		
					ПОЗ.	ВСЕХ	ИЗДЕЛ.
КР-22	1	Ф5ВРI	690	2	0.10	0.19	0.58
	2	Ф5ВРI	400	7	0.06	0.39	
КР-23	1	Ф5ВРI	540	2	0.08	0.15	0.48
	2	Ф5ВРI	400	6	0.06	0.33	

АРМАТУРА КЛАССА ВРI ПО ГОСТ 6727-80

НАЧ.ОТД.	ВОЛЫНСКИЙ	
Н.КОНТР.	ВАСИЛЬЕВА	
ГЛ.КОНСТ	ШАЦ	
Г И П	ОСТРОВА	
Г И П	ОСИНА	
ПРОВЕР.	ВАСИЛЬЕВА	
РАЗРАБ.	ЛЮКИНА	

1.020-1/87. 4-2-К50

КАРКАСЫ ПЛОСКИЕ КР-22, КР-23

СТАДИЯ	ЛИСТ	ЛИСТОВ
Р		1

ЦНИИЭП торгово-бытовых зданий и туристских комплексов

ФОРМАТ А4

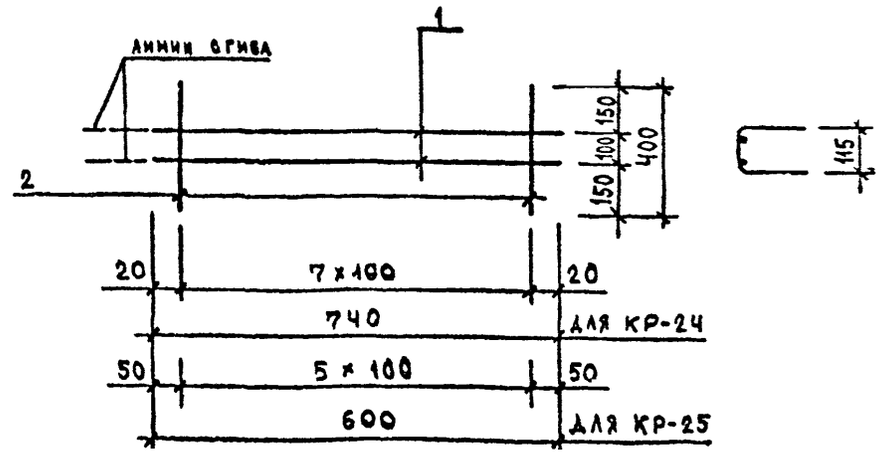

МАРКА ИЗДЕЛИЯ	ПОЗ.	СЕЧЕНИЕ ММ	ДЛИНА ММ	КОЛ.	МАССА, КГ		
					ПОЗ.	ВСЕХ	ИЗДЕЛ.
КР-24	1	Ф5ВРI	740	2	0.10	0.21	0.65
	2	Ф5ВРI	400	8	0.06	0.44	
КР-25	1	Ф5ВРI	600	2	0.08	0.17	0.50
	2	Ф5ВРI	400	6	0.06	0.33	

АРМАТУРА КЛАССА ВРI ПО ГОСТ 6727-80

Вх. 32851 л.31

НАЧ.ОТД.	ВОЛЫНСКИЙ	
Н.КОНТР.	ВАСИЛЬЕВА	
ГЛ.КОНСТ	ШАЦ	
Г И П	ОСИНА	
Г И П	ОСТРОВА	
ПРОВЕР.	ВАСИЛЬЕВА	
РАЗРАБ.	ЛЮКИНА	

1.020-1/87. 4-2-К51

КАРКАСЫ ПЛОСКИЕ КР-24, КР-25

ЦНИИЭП

ФОРМА А4

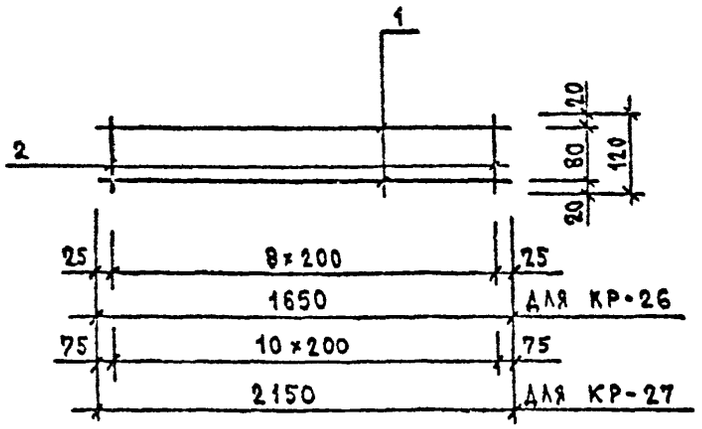

МАРКА ИЗДЕЛИЯ	ПОЗ.	СЕЧЕНИЕ ММ	ДЛИНА ММ	КОЛ.	МАССА, КГ		
					ПОЗ.	ВСЕХ	ИЗДЕЛ.
КР-26	1	Ф6АIII	1650	2	0.37	0.73	0.97
	2	Ф6АIII	120	9	0.03	0.24	
КР-27	1	Ф6АIII	2150	2	0.48	0.95	1.25
	2	Ф6АIII	120	11	0.03	0.29	

АРМАТУРА КЛАССА А-III ПО ГОСТ 5781-82

НАЧ.ОТД.	ВОЛЫНСКИЙ	
Н.КОНТР.	ВАСИЛЬЕВА	
ГЛ.КОНСТ.	ШАЦ	
Г.И.П.	ОСИНА	
Г.И.П.	ОСИПОВА	
ПРОВЕР.	ВАСИЛЬЕВА	
РАЗРАБ.	ЛУКИНА	

1.020-1/87. 4-2-К52

КАРКАСЫ ПЛОСКИЕ КР-26, КР-27

СТАДИЯ	ЛИСТ	ЛИСТОВ
Р		1

ЦНИИЭП

ФОРМАТ А4

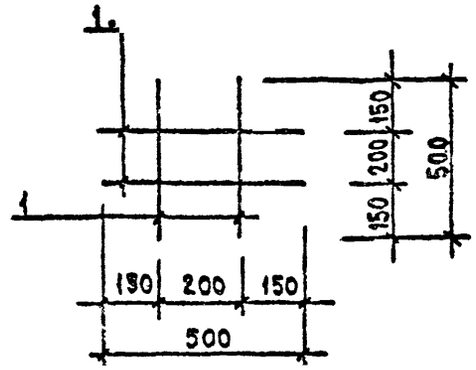

МАРКА ИЗДЕЛИЯ	ПОЗ.	СЕЧЕНИЕ ММ	ДЛИНА ММ	КОЛ.	МАССА, КГ		
					ПОЗ.	ВСЕХ	ИЗДЕЛ.
КР-28	1	Ф6АIII	500	4	0.11	0.44	0.44

АРМАТУРА КЛАССА А-III ПО ГОСТ 5781-82

Вх. 32851 л. 32

НАЧ.ОТД.	ВОЛЫНСКИЙ	
Н.КОНТР.	ВАСИЛЬЕВА	
ГЛ.КОНСТ.	ШАЦ	
Г.И.П.	ОСИНА	
Г.И.П.	ОСИПОВА	
ПРОВЕР.	ВАСИЛЬЕВА	
РАЗРАБ.	ЛУКИНА	

1.020-1/87. 4-2-К53

КАРКАС ПЛОСКИЙ КР-28

Б		1

ЦНИИЭП

ФОРМАТ А4

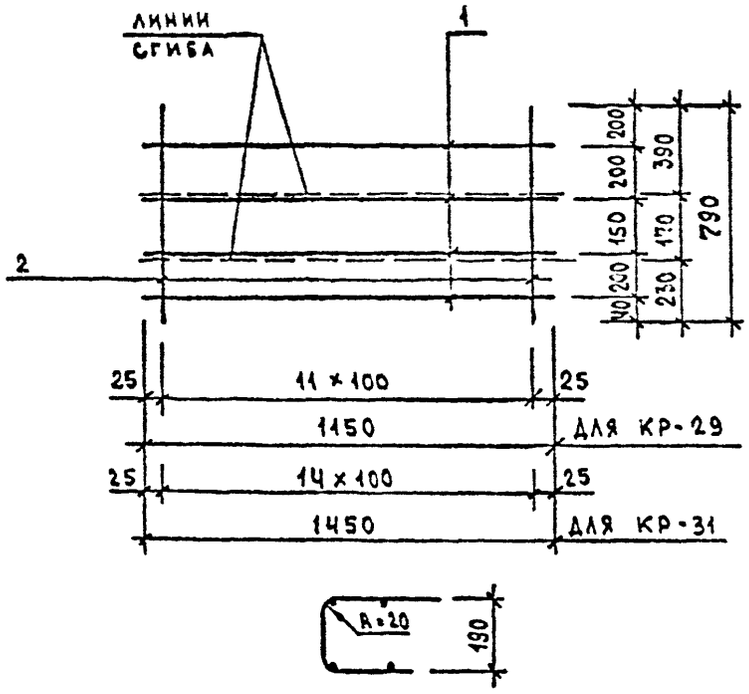

МАРКА ИЗДЕЛИЯ	ПОЗ.	СЕЧЕНИЕ ММ	ДЛИНА ММ	КОЛ.	МАССА, КГ ПОЗ.	МАССА, КГ ВСЕХ	МАССА, КГ ИЗДЕЛ.
КР-29	1	Ø6AIII	1150	4	0.25	1.01	3.12
	2	Ø6AIII	790	12	0.18	2.10	
КР-31	1	Ø6AIII	1450	4	0.32	1.28	3.91
	2	Ø6AIII	790	15	0.18	2.63	

АРМАТУРА КЛАССА AIII ПО ГОСТ 5781-82

НАЧ.ОТД.	БОЛЬШОЙ		1.020-1/87. 4-2-К54
НАЧ.ПР.	ВАСИЛЬЕВА		
ГЛ.КОНСТ.	ВЕЛЬ		КАРКАСЫ ПЛОСКИЕ КР-29, КР-31
ГИП	ОСТРОВА		Стадия Р; Лист; Листов 1
ГИП	ОСЬМА		ЦНИИЭП торгово-бытовых зданий и туристских комплексов
ПРОВ.	ВАСИЛЬЕВА		
РАЗРАБ.	ОСЬМА		

ФОРМАТ А4

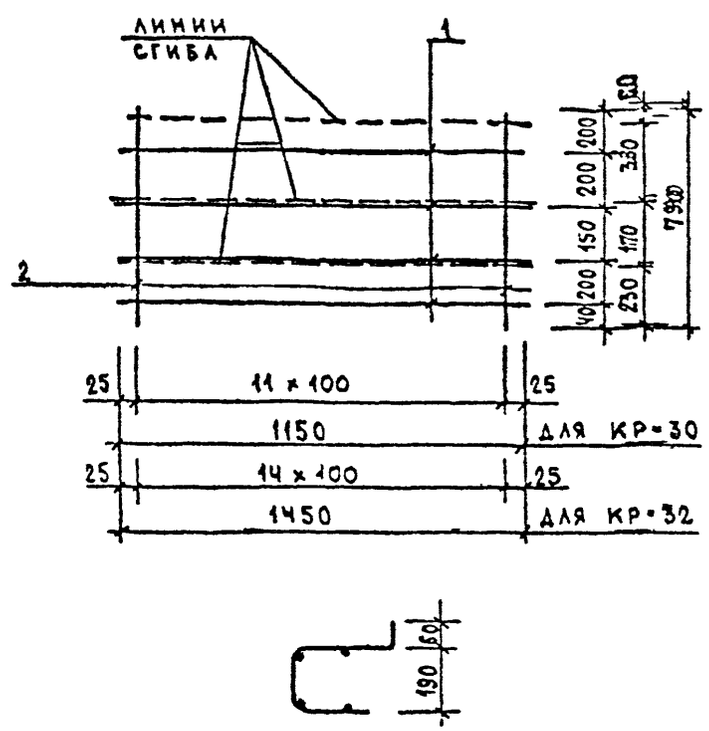

МАРКА ИЗДЕЛИЯ	ПОЗ.	СЕЧЕНИЕ ММ	ДЛИНА ММ	КОЛ.	МАССА, КГ ПОЗ.	МАССА, КГ ВСЕХ	МАССА, КГ ИЗДЕЛ.
КР-30	1	Ø6AIII	1150	4	0.25	1.01	3.12
	2	Ø6AIII	790	12	0.18	2.10	
КР-32	1	Ø6AIII	1450	4	0.32	1.28	3.91
	2	Ø6AIII	790	15	0.18	2.63	

АРМАТУРА КЛАССА AIII ПО ГОСТ 5781-82

Вх. 32851 л. 33

НАЧ.ОТД.	БОЛЬШОЙ		1.020-1/87. 4-2-К55
НАЧ.ПР.	ВАСИЛЬЕВА		
ГЛ.КОНСТ.	ВЕЛЬ		КАРКАСЫ ПЛОСКИЕ КР-30, КР-32
ГИП	ОСЬМА		Стадия Р; Лист; Листов 1
ГИП	ОСТРОВА		ЦНИИЭП торгово-бытовых зданий и туристских комплексов
ПРОВ.	ВАСИЛЬЕВА		
РАЗРАБ.	ОСЬМА		

ФОРМАТ А4

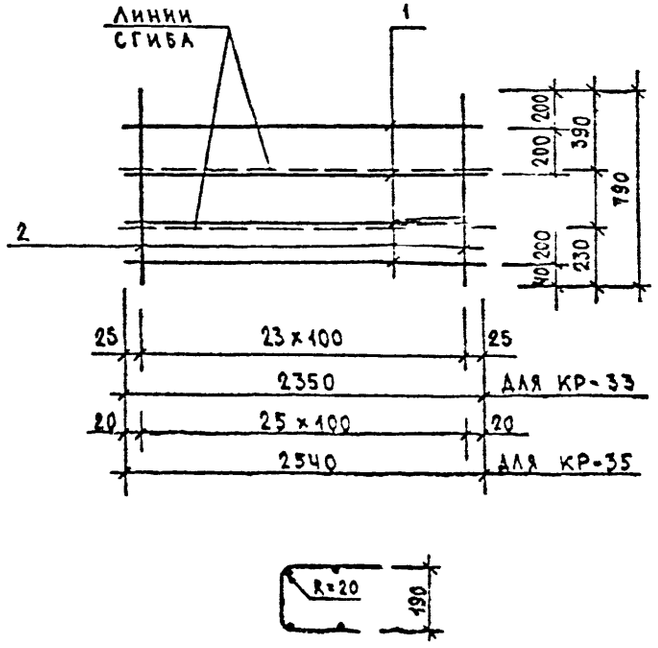

МАРКА ИЗДЕЛИЯ	ПОЗ.	СЕЧЕНИЕ ММ	ДЛИНА ММ	КОЛ.	МАССА, КГ		
					ПОЗ.	ВСЕХ	ИЗДЕЛ.
КР-33	1	Ø6AIII	2350	4	0.52	2.08	6.29
	2	Ø6AIII	790	24	0.18	4.21	
КР-35	1	Ø6AIII	2540	4	0.56	2.26	6.82
	2	Ø6AIII	790	26	0.18	4.56	

АРМАТУРА КЛАССА AIII ПО ГОСТ 5781-82

НАЧОТД	ВОЛЖСКИЙ		1.020-1/87. 4-2-К58
НАЧСТР			
ГИП			КАРКАСЫ ПЛОСКИЕ КР-33, КР-35
ГИП			
ПРОВЕР.	ВАСИЛЬЕВА		
РАЗРАБ			

СТАДИЯ	ЛИСТ	ЛИСТОВ
Р		1

ЦНИИЭП

ФОРМАТ А4

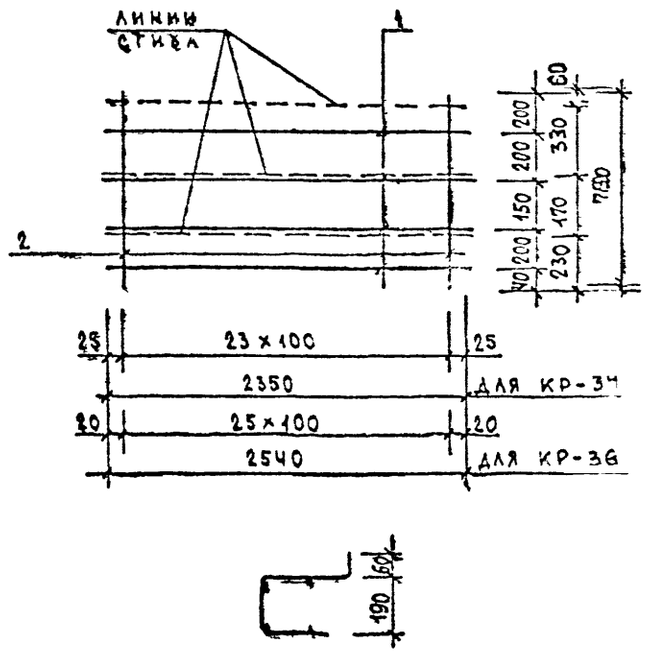

МАРКА ИЗДЕЛИЯ	ПОЗ.	СЕЧЕНИЕ ММ	ДЛИНА ММ	КОЛ.	МАССА, КГ		
					ПОЗ.	ВСЕХ	ИЗДЕЛ.
КР-34	1	Ø6AIII	2350	4	0.52	2.08	6.29
	2	Ø6AIII	790	24	0.18	4.21	
КР-36	1	Ø6AIII	2540	4	0.56	2.26	6.82
	2	Ø6AIII	790	26	0.18	4.56	

АРМАТУРА КЛАССА AIII ПО ГОСТ 5781-82

Вх. 32851 л.34

НАЧОТД	ВОЛЖСКИЙ		1.020-1/87. 4-2-К57
НАЧСТР	ВАСИЛЬЕВА		
ГИП			КАРКАСЫ ПЛОСКИЕ КР-34, КР-36
ГИП			
ПРОВЕР.	ВАСИЛЬЕВА		
РАЗРАБ			

СТАДИЯ	ЛИСТ	ЛИСТОВ
Р		

ЦНИИЭП

ФОРМАТ А4

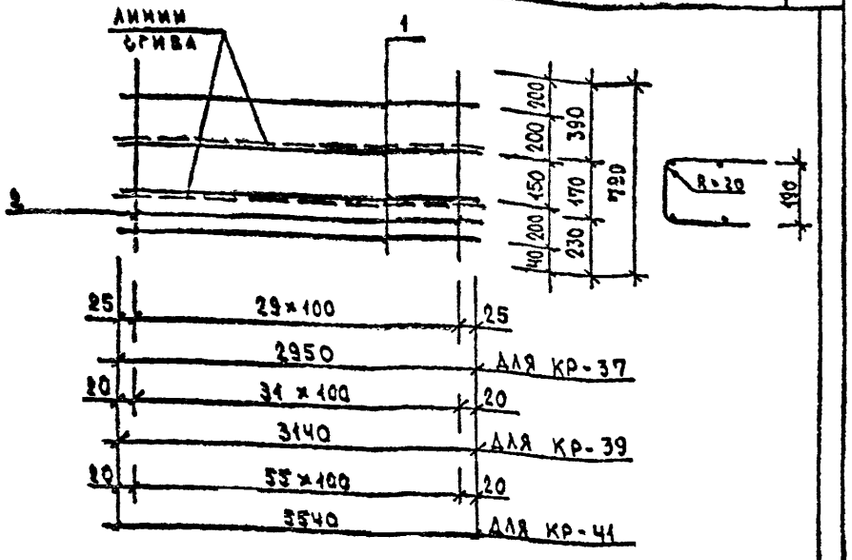

МАРКА ИЗДЕЛИЯ	ПОЗ.	СЕЧЕНИЕ ММ	ДЛИНА ММ	КОЛ.	МАССА, КГ		
					ПОЗ.	ВСЕХ	ИЗДЕЛ.
КР-37	1	Ø6AIII	2950	4	0.65	2.61	7.87
	2	Ø6AIII	790	30	0.18	5.26	
КР-39	1	Ø6AIII	3140	4	0.70	2.79	8.40
	2	Ø6AIII	790	32	0.18	5.61	
КР-41	1	Ø6AIII	5540	4	1.23	4.92	14.74
	2	Ø6AIII	790	56	0.18	9.82	

АРМАТУРА КЛАССА AIII ПО ГОСТ 5781-82

НАЧ.ОТД	ВОЛЬНСКИЙ		1.020-1/87. 4-2-К58
Н.КОНТР.	ВАСИЛЬЕВА		
ГЛ.КОНСТ	САЦ		КАРКАСЫ ПЛОСКИЕ КР-37, КР-39, КР-41
ГИП	ОСТРОВА		Стадия: Р; Лист: ; Листов: 1
ГИП	ОСИНА		ЦНИИЭП торгово-бытовых зданий и туристских комплексов
ПРОВЕР.	ВАСИЛЬЕВА		
РАЗРАБ.	ЛЮЛИНА		

ФОРМАТ А4

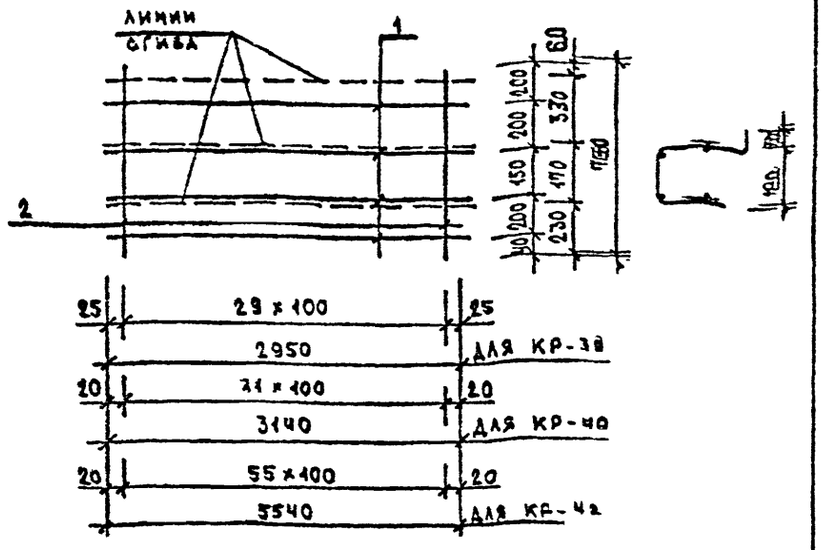

МАРКА ИЗДЕЛИЯ	ПОЗ.	СЕЧЕНИЕ ММ	ДЛИНА ММ	КОЛ.	МАССА, КГ		
					ПОЗ.	ВСЕХ	ИЗДЕЛ.
КР-38	1	Ø6AIII	2950	4	0.65	2.61	7.87
	2	Ø6AIII	790	30	0.18	5.26	
КР-40	1	Ø6AIII	3140	4	0.70	2.79	8.40
	2	Ø6AIII	790	32	0.18	5.61	
КР-42	1	Ø6AIII	5540	4	1.23	4.92	14.74
	2	Ø6AIII	790	56	0.18	9.82	

АРМАТУРА КЛАССА AIII ПО ГОСТ 5781-82

Вх. 32851 л. 35

НАЧ.ОТД	ВОЛЬНСКИЙ		1.020-1/87. 4-2-К59
Н.КОНТР.	ВАСИЛЬЕВА		
ГЛ.КОНСТ	САЦ		КАРКАСЫ ПЛОСКИЕ КР-38, КР-40, КР-42
ГИП	ОСИНА		Стадия: Р; Лист: ; Листов: 1
ГИП	ОСТРОВА		ЦНИИЭП
ПРОВЕР.	ВАСИЛЬЕВА		
РАЗРАБ.	ЛЮЛИНА		

ФОРМАТ А4

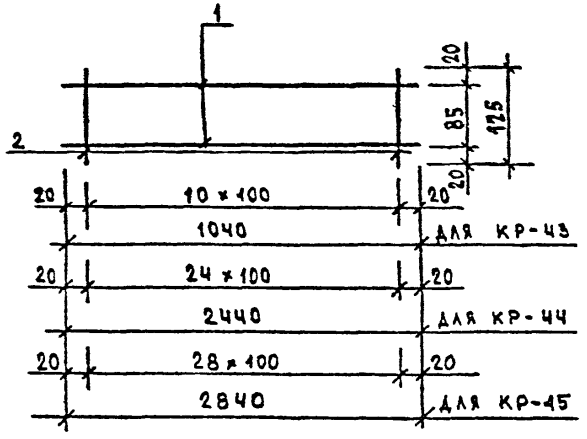

МАРКА ИЗДЕЛИЯ	ПОЗ.	СЕЧЕНИЕ ММ	ДЛИНА ММ	КОЛ.	МАССА, КГ		
					ПОЗ.	ВСЕХ	ИЗДЕЛ.
КР-43	1	Ф6АIII	1040	2	0.23	0.46	0.77
	2	Ф6АIII	125	11	0.03	0.31	
КР-44	1	Ф6АIII	2440	2	0.54	1.08	1.78
	2	Ф6АIII	125	25	0.03	0.69	
КР-45	1	Ф6АIII	2840	2	0.63	1.26	2.07
	2	Ф6АIII	125	[illegible]		0.80	

АРМАТУРА КЛАССА А-III ПО ГОСТ 5781-82

НАЧ.ОТД.	ВОЛЫНСКИЙ	
Н.КОНТР.	ВАСИЛЬЕВА	
ГЛ.КОНСТ.	ЦАЦ	
Г.И.П.	ОСТРОВА	
Г.И.П.	ОСИНА	
ПРОВЕР.	ВАСИЛЬЕВА	
РАЗРАБ.	ЛУКИНА	

1.020-1/87. 4-2-К60

КАРКАСЫ ПЛОСКИЕ
КР-43, КР-44, КР-45

СТАДИЯ	ЛИСТ	ЛИСТОВ
Р		1

ЦНИИЭП торгово-бытовых зданий и туристских комплексов

ФОРМАТ А4

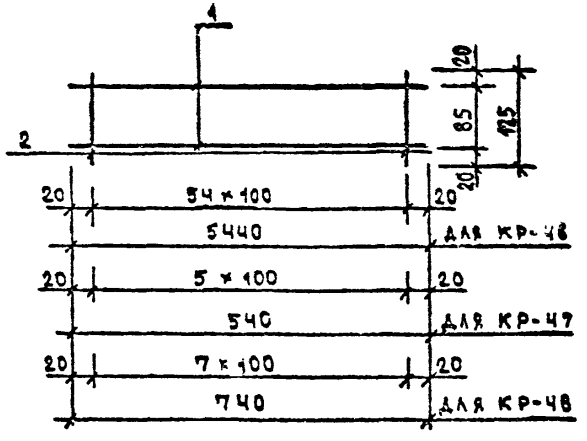

МАРКА ИЗДЕЛИЯ	ПОЗ.	СЕЧЕНИЕ ММ	ДЛИНА ММ	КОЛ.	МАССА, КГ		
					ПОЗ.	ВСЕХ	ИЗДЕЛ.
КР-46	1	Ф6АIII	5440	2	1.21	2.42	3.94
	2	Ф6АIII	125	55	0.03	1.53	
КР-47	1	Ф6АIII	540	2	0.12	0.24	0.41
	2	Ф6АIII	125	6	0.03	0.17	
КР-48	1	Ф6АIII	740	2	0.16	0.33	0.55
	2	Ф6АIII	125	8	0.03	0.22	

АРМАТУРА КЛАССА А-III ПО ГОСТ 5781-82

Вх. 32851 л. 36

НАЧ.ОТД.	ВОЛЫНСКИЙ	
Н.КОНТР.	ВАСИЛЬЕВА	
ГЛ.КОНСТ.	ЦАЦ	
Г.И.П.	ОСИНА	
Г.И.П.	ОСТРОВА	
ПРОВЕР.	ВАСИЛЬЕВА	
РАЗРАБ.	ЛУКИНА	

1.020-1/87. 4-2-К61

КАРКАСЫ ПЛОСКИЕ
КР-46, КР-47, КР-48

СТАДИЯ	ЛИСТ	ЛИСТОВ
Р		1

ЦНИИЭП торгово-бытовых зданий и туристских комплексов

ФОРМАТ А4

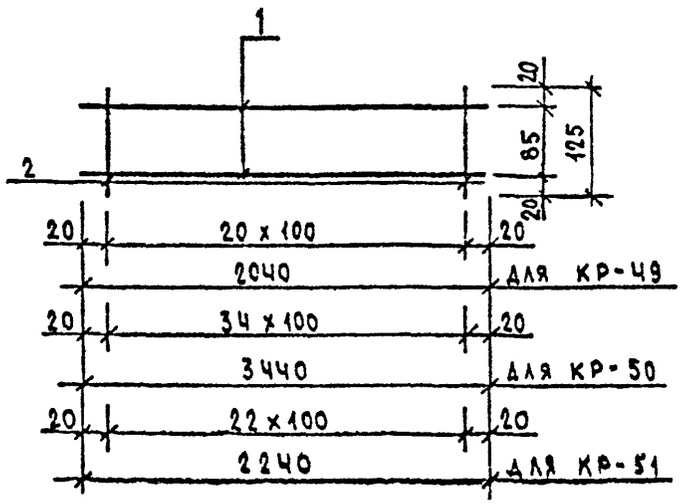

МАРКА ИЗДЕЛИЯ	ПОЗ.	СЕЧЕНИЕ ММ	ДЛИНА ММ	КОЛ.	МАССА, КГ		
					ПОЗ.	ВСЕХ	ИЗДЕЛ.
КР-49	1	Ф6АIII	2040	2	0.45	0.91	1.49
	2	Ф6АIII	125	21	0.03	0.58	
КР-50	1	Ф6АIII	3440	2	0.76	1.53	2.50
	2	Ф6АIII	125	35	0.03	0.97	
КР-51	1	Ф6АIII	2240	2	0.50	0.99	1.63
	2	Ф6АIII	125	23	0.03	0.64	

АРМАТУРА КЛАССА А-III ПО ГОСТ 5781-82

НАЧ.ОТД.	ВОЛЫНСКИЙ	
Н.КОНТР.	ВАСИЛЬЕВА	
ГЛ.КОНСТ.	ШАЦ	
Г.И.П.	ОСТРОВА	
Г.И.П.	ОСИНА	
ПРОВЕР.	ВАСИЛЬЕВА	
РАЗРАБ.	ЛУКИНА	

1.020-1/87. 4-2-К62

КАРКАСЫ ПЛОСКИЕ КР-49, КР-50, КР-51

СТАДИЯ	ЛИСТ	ЛИСТОВ
Р		1

ЦНИИЭП торгово-бытовых зданий и туристских комплексов

ФОРМАТ А4

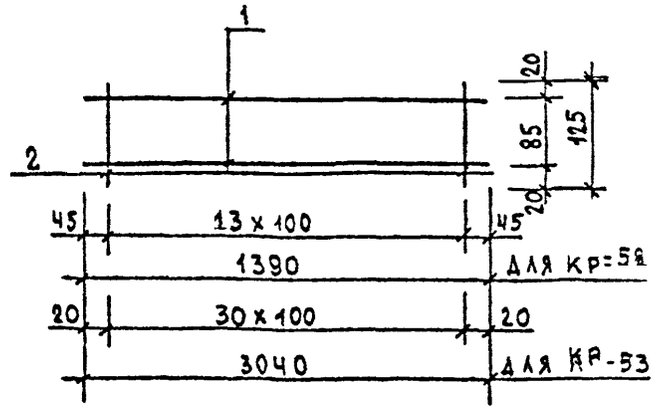

МАРКА ИЗДЕЛИЯ	ПОЗ.	СЕЧЕНИЕ ММ	ДЛИНА ММ	КОЛ.	МАССА, КГ		
					ПОЗ.	ВСЕХ	ИЗДЕЛ.
КР-52	1	Ф6АIII	1390	2	0.31	0.62	1.01
	2	Ф6АIII	125	14	0.03	0.39	
КР-53	1	Ф6АIII	3040	2	0.67	1.35	2.21
	2	Ф6АIII	125	31	0.03	0.86	

АРМАТУРА КЛАССА А-III ПО ГОСТ 5781-82

Вх. 32851 л. 37

1.020-1/87. 4-2-К63

КАРКАСЫ ПЛОСКИЕ КР-52, КР-53

СТАДИЯ	ЛИСТ	ЛИСТОВ
Р		1

ЦНИИЭП торгово-бытовых зданий и туристских комплексов

ФОРМАТ А4

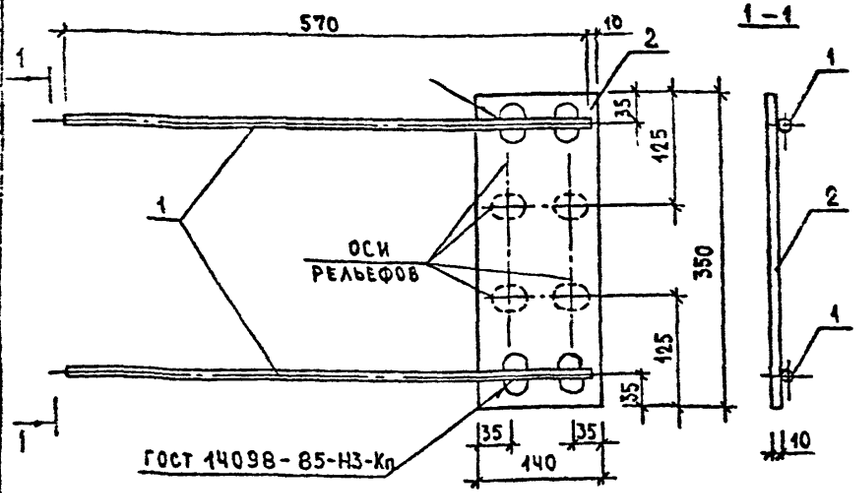

НА ПЛАСТИНЕ ПОЗ. 2 ПРЕДУСМОТРЕТЬ РЕЛЬЕФЫ ДЛЯ КРЕПЛЕНИЯ К ПЛОСКИМ КАРКАСАМ В СОСТАВЕ СМН- ПО ДОК. К1, К2.

МАРКА ИЗДЕЛИЯ	ПОЗ.	СЕЧЕНИЕ мм	ДЛИНА мм	КОЛ.	МАССА, КГ		
					ПОЗ.	ВСЕХ	ИЗДЕЛ.
МН-1	1	Ф16AIII	570	2	0.90	1.80	5.64
	2	-10 Х 140	350	1	3.84	3.84	

АРМАТУРА КЛАССА AIII ПО ГОСТ 5781-82

ПРОКАТ ПО ГОСТ 103-76

1.020-1/87. 4-2-К 64

ИЗДЕЛИЕ ЗАКЛАДНОЕ МН-1	СТАД	ЛИСТ	ЛИСТОВ
			1
ЦНИИЭП торгово-бытовых зданий и туристских комплексов			

ФОРМАТ А4

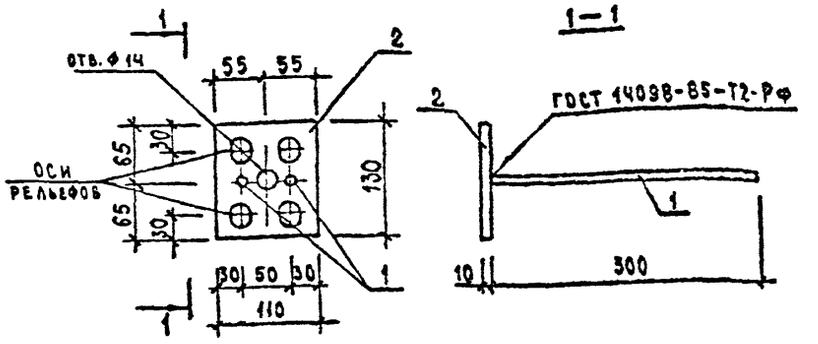

НА ПЛАСТИНЕ ПОЗ. 2 ПРЕДУСМОТРЕТЬ РЕЛЬЕФЫ ДЛЯ КРЕПЛЕНИЯ К ПЛОСКИМ КАРКАСАМ В СОСТАВЕ СКР- ПО ДОК. К3, К4.

МАРКА ИЗДЕЛИЯ	ПОЗ.	СЕЧЕНИЕ мм	ДЛИНА мм	КОЛ.	МАССА, КГ		
					ПОЗ.	ВСЕХ	ИЗДЕЛ.
МН-2	1	Ф12AIII	300	2	0.27	0.53	1.65
	2	-10 Х 110	130	1	1.12	1.12	

АРМАТУРА КЛАССА AIII ПО ГОСТ 5781-82

ПРОКАТ ПО ГОСТ 103-76

Вх. 32851 л. 38

НАЧ ОТД	ВОЛЬНСКИЙ			
Н.КОНТР.	ВАСИЛЬЕВА			
ГЛКОНСТ	ЗАЧ			
ГИП	ОСИНА			
ГИП	СОТРОВА			
ПРОВЕР.	ВАСИЛЬЕВА			
РАЗРАБ	ЛУКИНА			

1.020-1/87. 4-2-К 65

ИЗДЕЛИЕ ЗАКЛАДНОЕ МН-2	СТАДИЯ	ЛИСТ	ЛИСТОВ
	Р		1
ЦНИИЭП торгово-бытовых зданий и туристских комплексов			

ФОРМАТ А4

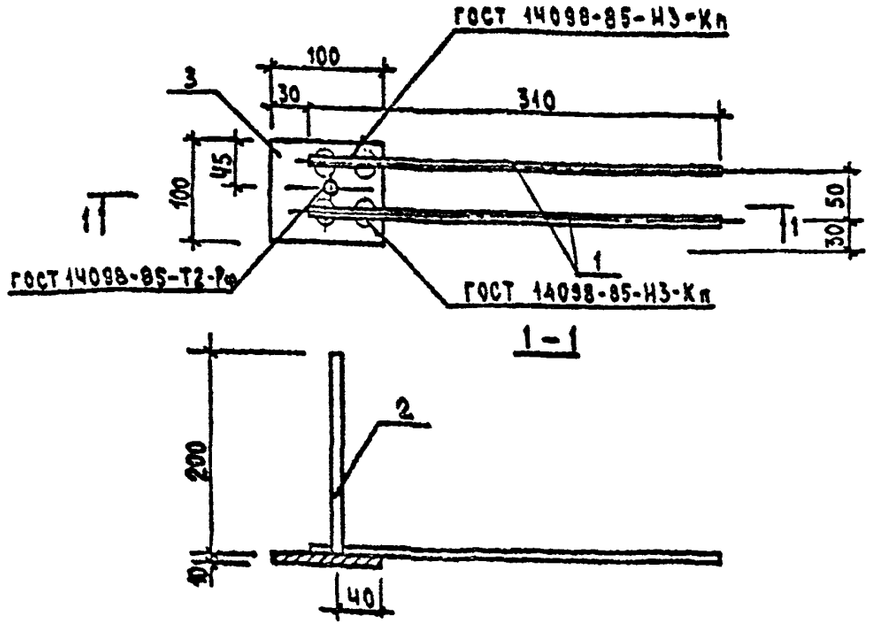

МАРКА ИЗДЕЛИЯ	ПОЗ.	СЕЧЕНИЕ ММ	ДЛИНА ММ	КОЛ.	МАССА, КГ		
					ПОЗ.	ВСЕХ	ИЗДЕЛ.
МН-3	1	⌀8AIII	310	2	0.12	0.24	1.10
	2	⌀8AIII	200	1	0.08	0.08	
	3	-10 X 100	100	1	0.78	0.78	

АРМАТУРА КЛАССА AIII ПО ГОСТ 5781-82

ПРОКАТ ПО ГОСТ 103-76

НАЧ.ОТД.	ВОЛЬНСКИЙ		1.020-1/87. 4-2-К 66
Н.КОНТР.	ВАСИЛЬЕВА		
ГЛ.КОНСТ	ШАЦ		ИЗДЕЛИЕ ЗАКЛАДНОЕ МН-3
ГИП	ОСТРОВА		Стадия: Р; Лист: ; Листов: 1
ГИП	ОСИНА		ЦНИИЭП торгово-бытовых зданий и туристских комплексов
ПРОВЕР.	ВАСИЛЬЕВА		
РАЗРАБ.	ЛУКИНА		

ФОРМАТ А4

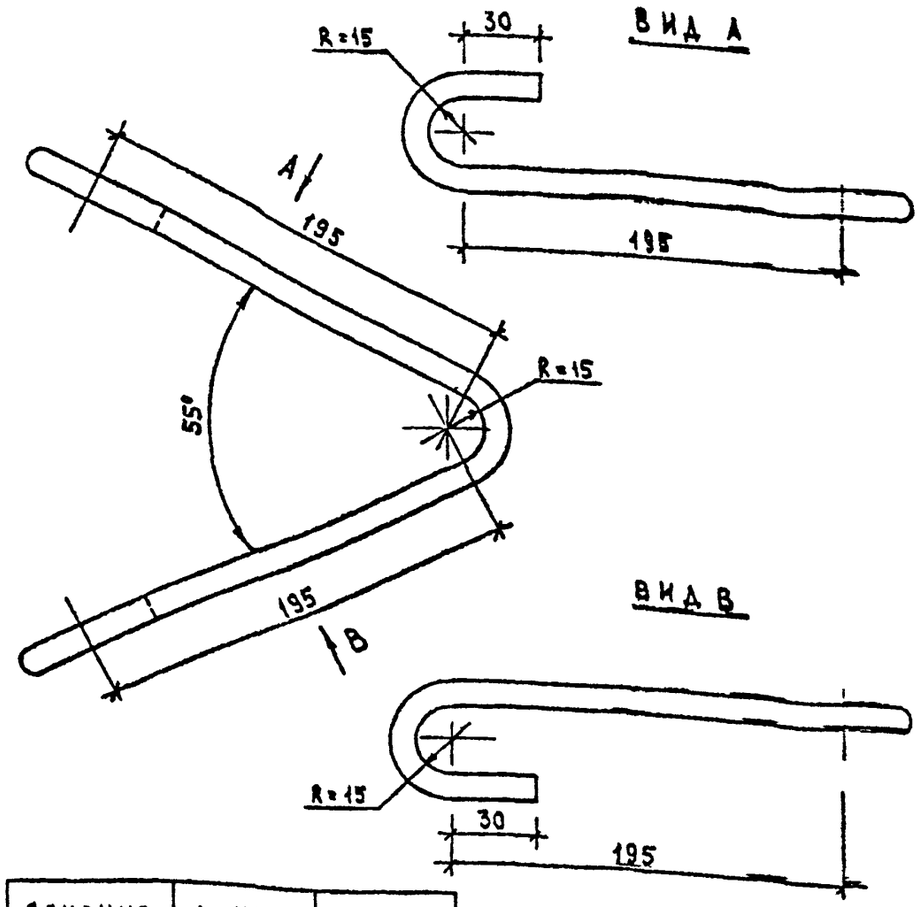

СЕЧЕНИЕ ММ	ДЛИНА ММ	МАССА КГ
⌀10AI	620	0,34

АРМАТУРА КЛАССА AI ПО ГОСТ 5781-82

Вх. 32851 л. 39

НАЧ.ОТД.	ВОЛЬНСКИЙ		1.020-1/87. 4-2-К 67
Н.КОНТР.	ВАСИЛЬЕВА		
ГЛ.КОНСТ	ШАЦ		СТЕРЖЕНЬ ГНУТЫЙ СГ-1
ГИП	ОСИНА		Стадия: Р; Лист: ; Листов: 1
ГИП	ОСТРОВА		ЦНИИЭП торгово-бытовых зданий и туристских комплексов
ПРОВЕР.	ВАСИЛЬЕВА		
РАЗРАБ.	ЛУКИНА		

ФОРМАТ А4

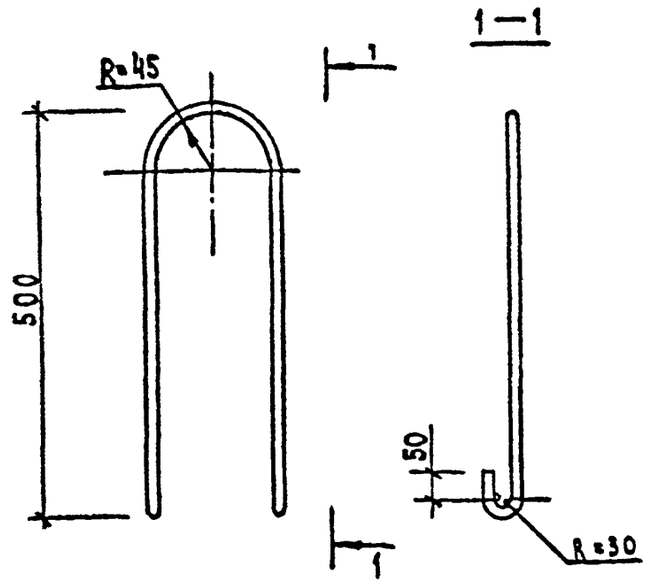

СЕЧЕНИЕ. ММ	ДЛИНА ММ	МАССА КГ
ф 14 AI	1290	1,56

АРМАТУРА КЛАССА AI ПО ГОСТ 5781-82

НАЧ.ОТД.	ВОЛЬНСКИЙ		1.020-1/87. 4-2-К 68
Н.КОНТР.	ВАСИЛЬЕВА		
ГЛ.КОНСТ	ШАЦ		ПЕТЛЯ СТРОПОВОЧНАЯ СПВ-1
ГИП	ОСТРОВА		СТАДИЯ: Р; ЛИСТ: ; ЛИСТОВ: 1
ГИП	ОСИНА		ЦНИИЭП ТОРГОВО-БЫТОВЫХ ЗДАНИЙ И ТУРИСТСКИХ КОМПЛЕКСОВ
РАЗРАБ	ЛУКИНА		
ПРОВЕР.	ВАСИЛЬЕВА		

ВЗАМ.ИНВ. | ПОДПИСЬ И ДАТА | ИНВ. ПОДЛ.

ФОРМАТ А4

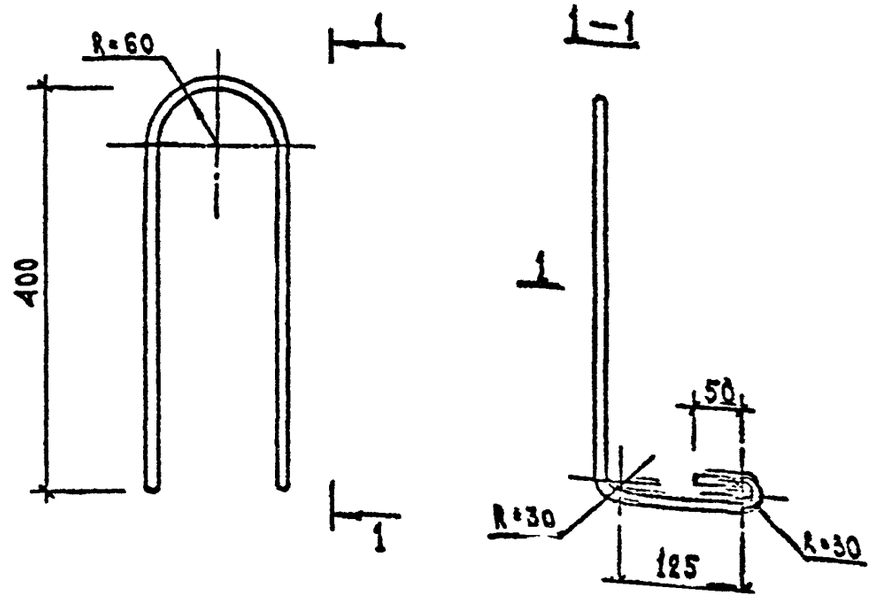

СЕЧЕНИЕ ММ	ДЛИНА ММ	МАССА КГ
ф 16 AI	1484	2,34

АРМАТУРА КЛАССА AI ПО ГОСТ 5781-82

Вх. 32851 л.40

НАЧ.ОТД.	ВОЛЬНСКИЙ		1.020-1/87. 4-2-К 69
Н.КОНТР.	ВАСИЛЬЕВА		
ГЛ.КОНСТ	ШАЦ		ПЕТЛЯ СТРОПОВОЧНАЯ СПВ-2
ГИП	ОСИНА		СТАДИЯ: Р; ЛИСТ: ; ЛИСТОВ: 1
ГИП	ОСТРОВА		ЦНИИЭП ТОРГОВО-БЫТОВЫХ ЗДАНИЙ И ТУРИСТСКИХ КОМПЛЕКСОВ
РАЗРАБ	ЛУКИНА		
ПРОВЕР.	ВАСИЛЬЕВА		

ВЗАМ.ИНВ. | ПОДПИСЬ И ДАТА | ИНВ. ПОДЛ.

ФОРМАТ А4

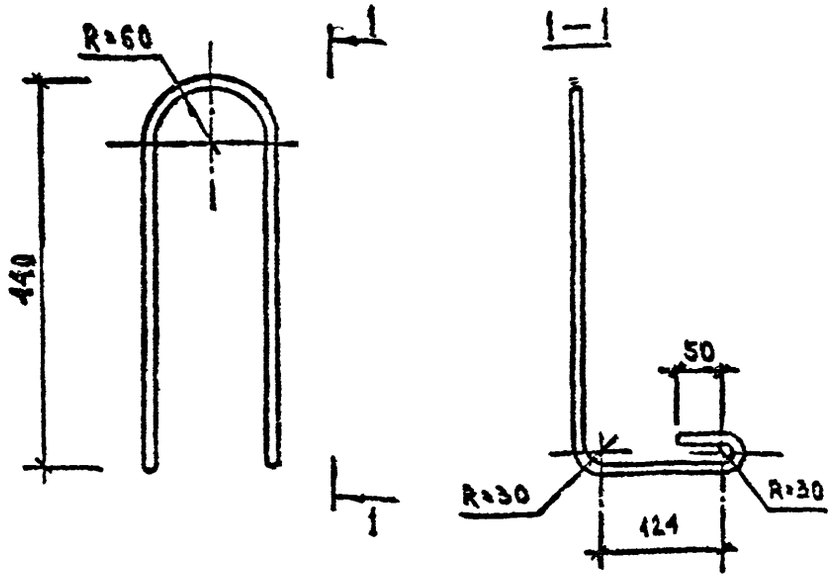

СЕЧЕНИЕ ММ	ДЛИНА ММ	МАССА КГ
⌀ 18 AI	1560	3,12

АРМАТУРА КЛАССА AI ПО ГОСТ 5781-82

НАЧ.ОТД	ВОЛЫНСКИЙ		1.020-1/87. 4-2-К 70
Н.КОНТР	ВАСИЛЬЕВА		
ГЛ.КОНСТ	ШАЦ		ПЕТЛЯ СТРОПОВОЧНАЯ СПВ-3
Г И П	ОСТРОВА		СТАДИЯ: Р; ЛИСТ; ЛИСТОВ: 1
Г И П	ОСИНА		ЦНИИЭП
РАЗРАБ.	ЛУКИНА		
ПРОВЕР.	ВАСИЛЬЕВА		

ВЗАМ.ИНВ. | ПОДПИСЬ И ДАТА | ИНВ. ПОДЛ.

ФОРМАТ А4

40

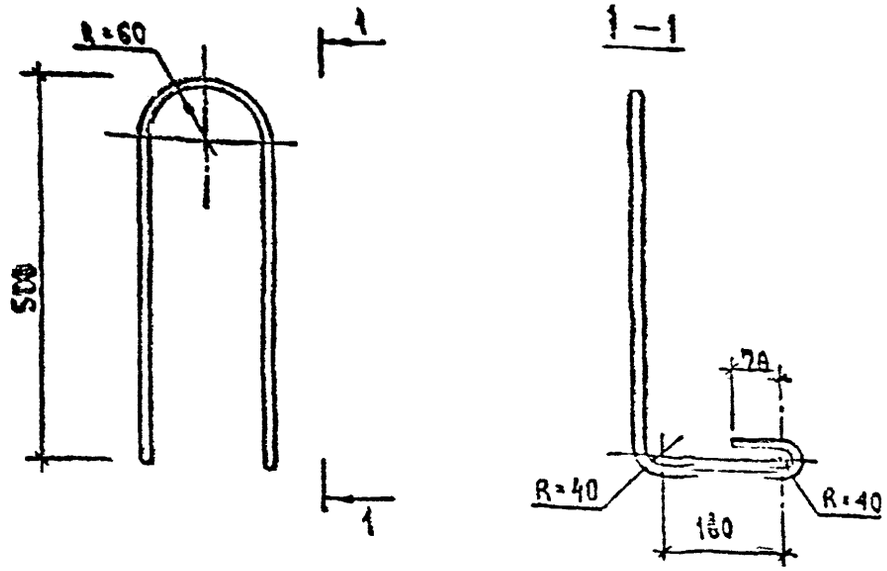

СЕЧЕНИЕ ММ	ДЛИНА ММ	МАССА КГ
⌀ 20 AI	1870	[illegible]

АРМАТУРА КЛАССА AI ПО ГОСТ 5781-82

Вх 32851 л 41

НАЧ.ОТД	ВОЛЫНСКИЙ		1.020-1/87. 4-2-К 71
Н.КОНТР.	ВАСИЛЬЕВА		
ГЛ.КОНСТ	ШАЦ		ПЕТЛЯ СТРОПОВОЧНАЯ СПВ-4
Г И П	ОСТРОВА		
Г И П	ОСИНА		
РАЗРАБ.	ЛУКИНА		
ПРОВЕР.	ВАСИЛЬЕВА		

ВЗАМ.ИНВ. | ПОДПИСЬ И ДАТА | ИНВ. ПОДЛ.

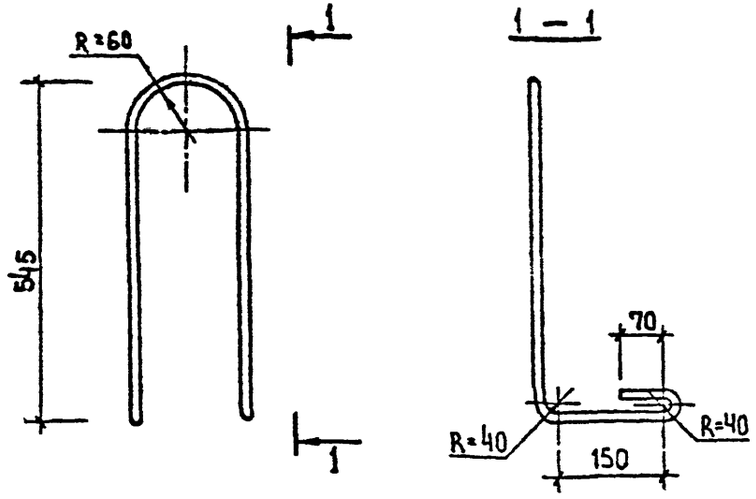

СЕЧЕНИЕ мм	ДЛИНА мм	МАССА кг
ф 22 AI	1958	5,84

АРМАТУРА КЛАССА AI ПО ГОСТ 5781-82

НАЧ.ОТД.	ВОЛЬНСКИЙ		1.020-1/87. 4-2-К 72
Н.КОНТР.	ВАСИЛЬЕВА		
ГЛ.КОНСТ.	ЦАЦ		
ГИП	СОТРОВА		ПЕТЛЯ СТРОПОВОЧНАЯ СП8-5
ГИП	СОЛНА		
РАЗРАБ.	ЛАХИНА		
ПРОВЕР.	ВАСИЛЬЕВА		

СТАДИЯ	ЛИСТ	ЛИСТОВ
Р		1

ЦНИИЭП Торговых зданий и туристских комплексов

ФОРМАТ А4

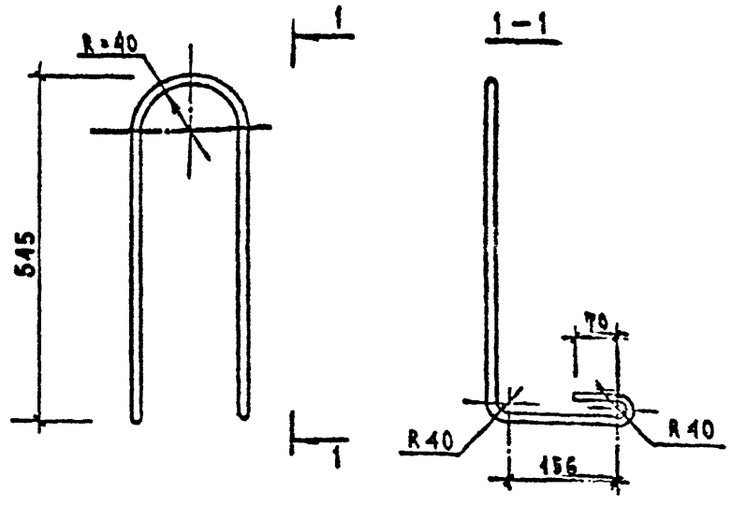

СЕЧЕНИЕ мм	ДЛИНА мм	МАССА кг
ф 22 AI	1936	5,78

АРМАТУРА КЛАССА AI ПО ГОСТ 5781-82

Вх. 32851 л. 42

НАЧ.ОТД.	ВОЛЬНСКИЙ		1.020-1/87. 4-2-К 73
Н.КОНТР.	ВАСИЛЬЕВА		
ГЛ.КОНСТ.	ЦАЦ		
ГИП	СОЛНА		ПЕТЛЯ СТРОПОВОЧНАЯ СП8-6
ГИП	СОТРОВА		
РАЗРАБ.	ЛАХИНА		
ПРОВЕР.	ВАСИЛЬЕВА		

СТАДИЯ	ЛИСТ	ЛИСТОВ
Р		

ЦНИИЭП Торговых зданий и туристских комплексов

ФОРМАТ А4

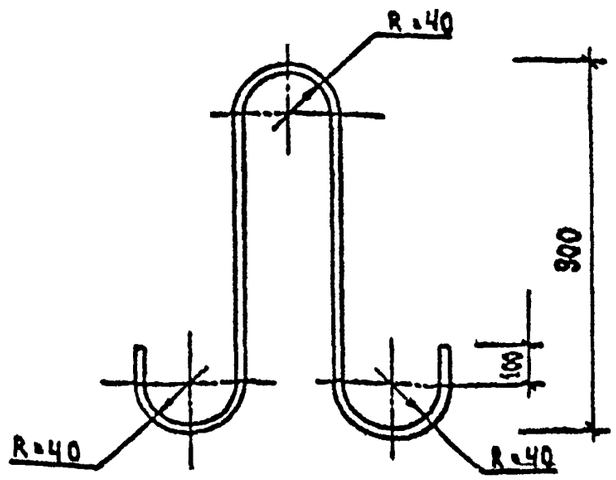

СЕЧЕНИЕ мм	ДЛИНА мм	МАССА кг
ф 22 AcII	2215	8,00

АРМАТУРА КЛАССА AcII ПО ГОСТ 5781-82

НАЧ.ОТД	ВОЛЫНСКИЙ			1.020-1/87. 4-2-К 74		
Н.КОНТР.	ВАСИЛЬЕВА					
ГЛ.КОНСТ	ШАЦ					
ГИП	ОСТРОВА			ПЕТЛЯ СТРОПОВОЧНАЯ СПВ-7	СТАДИЯ: Р	ЛИСТ:	ЛИСТОВ: 1
ГИП	ОСИНА				ЦНИИЭП	ТИПОВОГО ЖИЛЫХ ОБЩЕСТВЕННЫХ ЗДАНИЙ И ТУРИСТСКИХ КОМПЛЕКСОВ	
РАЗРАБ.	ЛУКИНА						
ПРОВЕР.	ВАСИЛЬЕВА						

ВЗАМ.ИНВ. | ПОДПИСЬ И ДАТА | ИНВ. №ПОДЛ.

ФОРМАТ А4

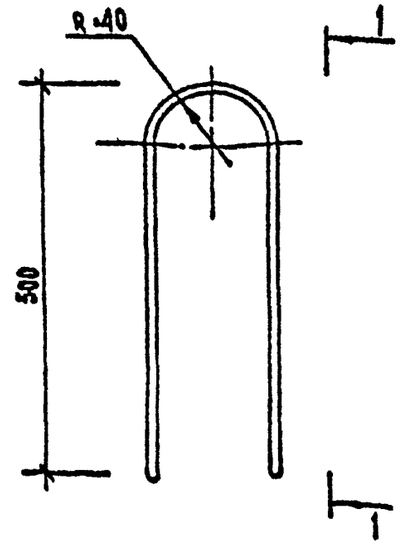

СЕЧЕНИЕ мм	ДЛИНА мм	МАССА кг
ф 20 AI	1808	4,46

АРМАТУРА КЛАССА AI ПО ГОСТ 5781-82

Вх. 32851 л 43

НАЧ.ОТД	ВОЛЫНСКИЙ			1.020-1/87. 4-2-К 75		
Н.КОНТР.	ВАСИЛЬЕВА					
ГЛ.КОНСТ	ШАЦ					
ГИП	ОСИНА			ПЕТЛЯ СТРОПОВОЧНАЯ СПВ-10	СТАДИЯ: Р	ЛИСТ: 1
ГИП	ОСТРОВА				ЦНИИЭП		
РАЗРАБ.	ЛУКИНА						
ПРОВЕР.	ВАСИЛЬЕВА						

ВЗАМ.ИНВ. | ПОДПИСЬ И ДАТА | ИНВ. №ПОДЛ.

ФОРМАТ А4

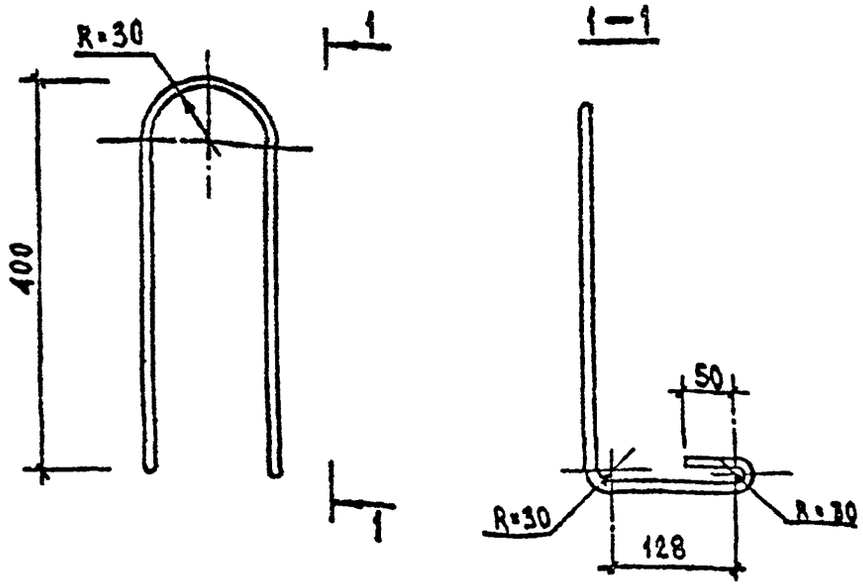

СЕЧЕНИЕ ММ	ДЛИНА ММ	МАССА КГ
Ø16 AI	1450	2,29

АРМАТУРА КЛАССА A1 ПО ГОСТ 5781-82

НАЧ.ОТД	ВОЛЫНСКИЙ		1.020-1/87. 4-2-К 76
Н.КОНТР.	ВАСИЛЬЕВА		
ГЛ.КОНСТ	ШАЦ		ПЕТЛЯ СТРОПОВОЧНАЯ СПВ-8
ГИП	ОСТРОВА		СТАДИЯ: Р; ЛИСТ; ЛИСТОВ: 1
ГИП	ОСИНА		ЦНИИЭП
РАЗРАБ	ЛУКИНА		
ПРОВЕР.	ВАСИЛЬЕВА		

ФОРМАТ А4

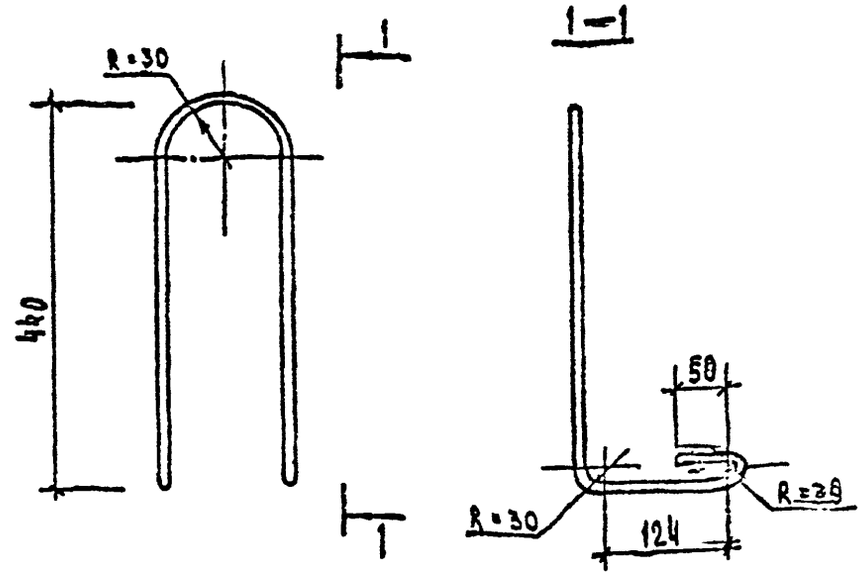

СЕЧЕНИЕ ММ	ДЛИНА ММ	МАССА КГ
Ø18 AI	1526	3,05

АРМАТУРА КЛАССА A1 ПО ГОСТ 5781-82

Вх.32851 л.44

НАЧ.ОТД	ВОЛЫНСКИЙ		1.020-1/87. 4-2-К 77
Н.КОНТР	ВАСИЛЬЕВА		
ГЛ.КОНСТ	ШАЦ		ПЕТЛЯ СТРОПОВОЧНАЯ СПВ-9
ГИП	ОСИНА		СТАДИЯ: Р; ЛИСТ; ЛИСТОВ: 1
ГИП	ОСТРОВА		ЦНИИЭП
РАЗРАБ	ЛУКИНА		
ПРОВЕР.	ВАСИЛЬЕВА		

ФОРМАТ А4

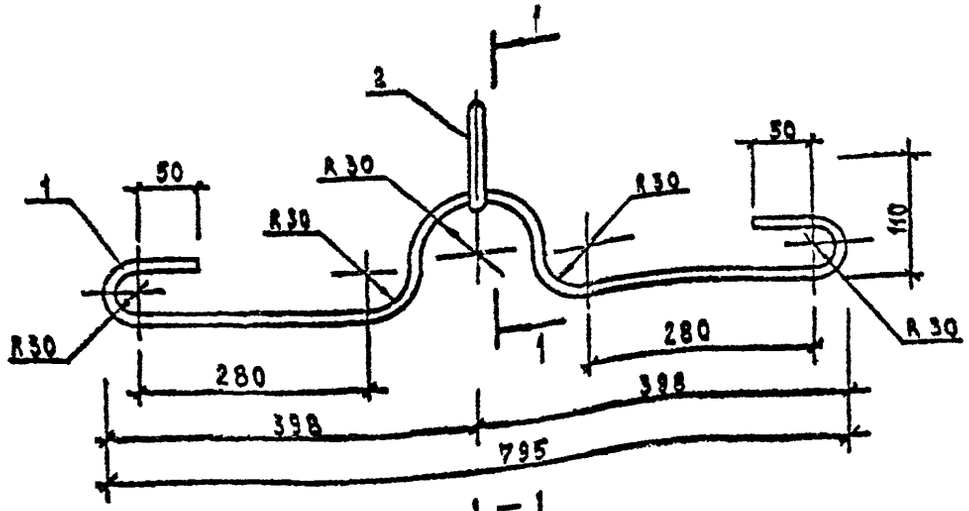

1 — 1

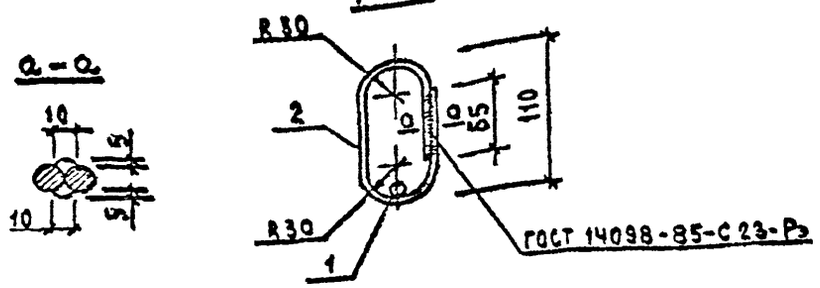

МАРКА ИЗДЕЛИЯ	ПОЗ.	СЕЧЕНИЕ ММ	ДЛИНА ММ	КОЛ.	МАССА, КГ		
					ПОЗ.	ВСЕХ	ИЗДЕЛ.
СПГ-1	1	Ф14АI	1168	1	1.41	1.41	1.95
	2	Ф16АI	342	1	0.54	0.54	

АРМАТУРА КЛАССА А-I ПО ГОСТ 5781-82

НАЧОТД	ВОЛЖСКИЙ		1.020-1/87. 4-2-К78
Н.КОНТР.	ВАСИЛЬЕВА		
ГЛ.КОНСТ	БАЦ		ПЕТЛЯ СТРОПОВОЧНАЯ Г
ГИП	ОСТРОВА		СТАДИЯ: Р; ЛИСТ: ; ЛИСТОВ: 1
ГИП	СОЛНА		ЦНИИЭП ТЕХНОЛОГИИ ЗДАНИЙ И ТУРИСТСКИХ КОМПЛЕКСОВ
РАЗРАБ.	ЛИНА		
ПРОВЕР.	ВАСИЛЬЕВА		

ФОРМАТ А4

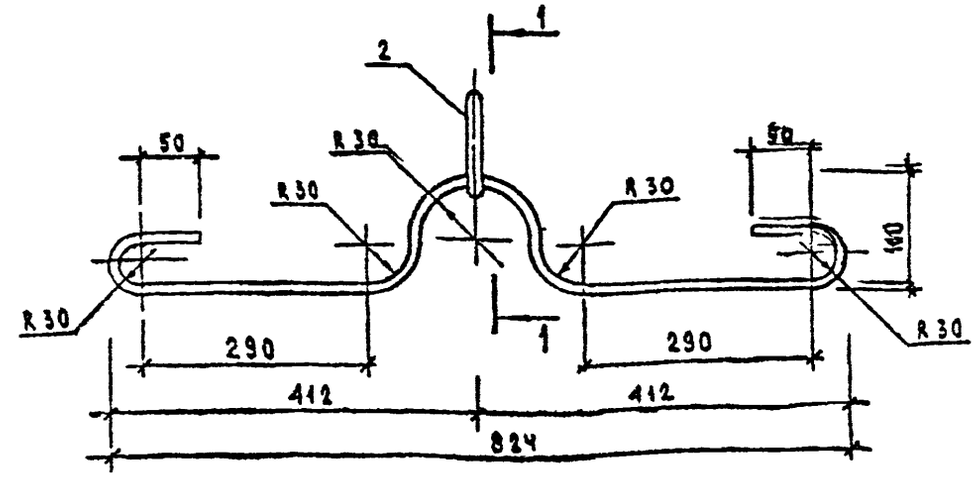

1 — 1

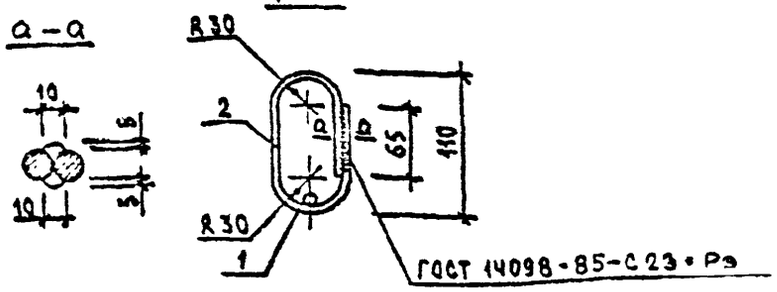

МАРКА ИЗДЕЛИЯ	ПОЗ.	СЕЧЕНИЕ ММ	ДЛИНА ММ	КОЛ.	МАССА, КГ		
					ПОЗ.	ВСЕХ	ИЗДЕЛ.
СПГ-2	1	Ф16АI	1194	1	1.88	1.88	2.42
	2	Ф16АI	342	1	0.54	0.54	

АРМАТУРА КЛАССА АI ПО ГОСТ 5781-82

Вх. 32851 л.45

НАЧОТД	ВОЛЖСКИЙ		1.020-1/87. 4-2-К79
Н.КОНТР.	ВАСИЛЬЕВА		
ГЛ.КОНСТ	БАЦ		ПЕТЛЯ СТРОПОВОЧНАЯ СПГ-2
ГИП	СОЛНА		СТАДИЯ: Р; ЛИСТ: ; ЛИСТОВ: 1
ГИП	ОСТРОВА		ЦНИИЭП ТЕХНОЛОГИИ ЗДАНИЙ И ТУРИСТСКИХ КОМПЛЕКСОВ
РАЗРАБ.	ЛИНА		
ПРОВЕР.	ВАСИЛЬЕВА		

ФОРМАТ А4

Инв. № подл. | Подпись и дата | Взам. инв. №

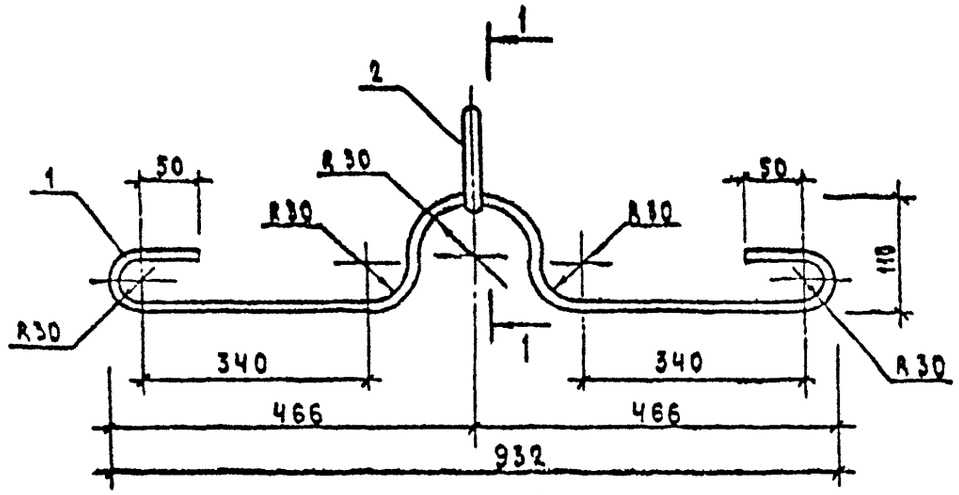

1—1

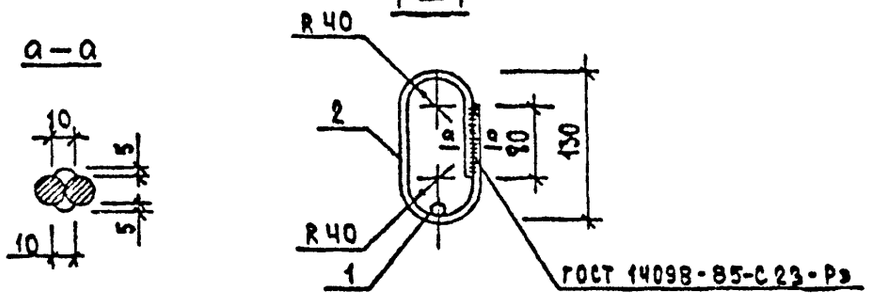

МАРКА ИЗДЕЛИЯ	ПОЗ.	СЕЧЕНИЕ ММ	ДЛИНА ММ	КОЛ.	МАССА, КГ ПОЗ.	МАССА, КГ ВСЕХ	МАССА, КГ ИЗДЕЛ.
СПГ-3	1	Ф18АI	1298	1	2.59	2.59	3.63
	2	Ф20АI	421	1	1.04	1.04	

АРМАТУРА КЛАССА АI ПО ГОСТ 5781-82

НАЧОТД.	ВОЛЬЧСКИЙ		1.020-1/87. 4-2-К80
Н.КОНТР.	ВАСИЛЬЕВА		
ГЛ.КОНСТ	ШАЦ		
ГИП	ОСТРОВА		ПЕТЛЯ СТРОПОВОЧНАЯ СПГ-3
ГИП	ОСИНА		
РАЗРАБ	ЛУКИНА		
ПРОВЕР.	ВАСИЛЬЕВА		

СТАДИЯ	ЛИСТ	ЛИСТОВ
Р		1

ЦНИИЭП торгово-бытовых зданий и туристских комплексов

ФОРМАТ А4

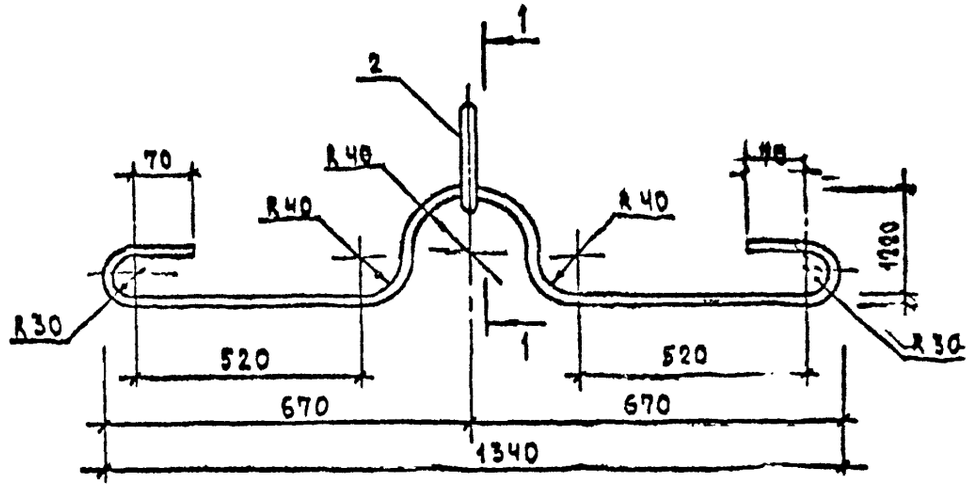

1—1

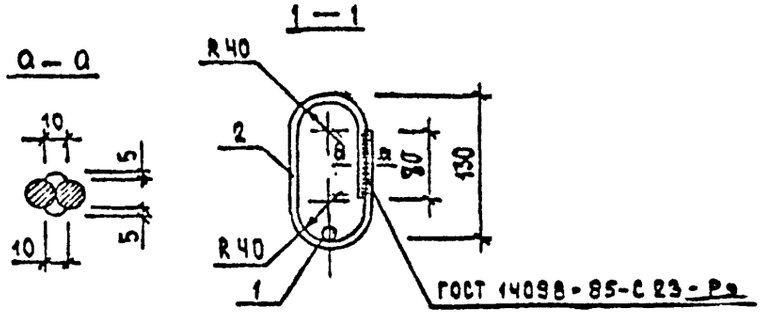

МАРКА ИЗДЕЛИЯ	ПОЗ.	СЕЧЕНИЕ ММ	ДЛИНА ММ	КОЛ.	МАССА, КГ ПОЗ.	МАССА, КГ ВСЕХ	МАССА, КГ ИЗДЕЛ.
СПГ-4	1	Ф20АI	1748	1	4.31	4.31	5.35
	2	Ф20АI	421	1	1.04	1.04	

АРМАТУРА КЛАССА АI ПО ГОСТ 5781-82

Вх. 32851 л 46/46

НАЧОТД.	ВОЛЬЧСКИЙ		1.020-1/87. 4-2-К81
Н.КОНТР.	ВАСИЛЬЕВА		
ГЛ.КОНСТ	ШАЦ		
ГИП	ОСИНА		ПЕТЛЯ СТРОПОВОЧНАЯ СПГ-4
ГИП	ОСТРОВА		
РАЗРАБ.	ЛУКИНА		
ПРОВЕР.	ВАСИЛЬЕВА		

СТАДИЯ	ЛИСТ	ЛИСТОВ
Р		1

ЦНИИЭП торгово-бытовых зданий и туристских комплексов

ФОРМАТ А4

Инв. № подл. | Подпись и дата | Взам. инв. №

gost.e-ecolog.ru