ТИПОВЫЕ СТРОИТЕЛЬНЫЕ КОНСТРУКЦИИ, ИЗДЕЛИЯ И УЗЛЫ

СЕРИЯ 1.020-1/87

КОНСТРУКЦИИ КАРКАСА МЕЖВИДОВОГО ПРИМЕНЕНИЯ ДЛЯ МНОГОЭТАЖНЫХ ОБЩЕСТВЕННЫХ ЗДАНИЙ, ПРОИЗВОДСТВЕННЫХ И ВСПОМОГАТЕЛЬНЫХ ЗДАНИЙ ПРОМЫШЛЕННЫХ ПРЕДПРИЯТИЙ

ВЫПУСК 4-1

ДИАФРАГМЫ ЖЕСТКОСТИ

РАБОЧИЕ ЧЕРТЕЖИ

Зх. 32850 л. 1/119

gost.e-ecolog.ru

ТИПОВЫЕ СТРОИТЕЛЬНЫЕ КОНСТРУКЦИИ, ИЗДЕЛИЯ И УЗЛЫ

СЕРИЯ 1.020-1/87

КОНСТРУКЦИИ КАРКАСА МЕЖВИДОВОГО ПРИМЕНЕНИЯ ДЛЯ МНОГОЭТАЖНЫХ ОБЩЕСТВЕННЫХ ЗДАНИЙ, ПРОИЗВОДСТВЕННЫХ И ВСПОМОГАТЕЛЬНЫХ ЗДАНИЙ ПРОМЫШЛЕННЫХ ПРЕДПРИЯТИЙ

ВЫПУСК 4-1

ДИАФРАГМЫ ЖЕСТКОСТИ

РАБОЧИЕ ЧЕРТЕЖИ

РАЗРАБОТАНЫ
ЦНИИЭП ТОРГОВО-БЫТОВЫХ ЗДАНИЙ
И ТУРИСТСКИХ КОМПЛЕКСОВ

ДИРЕКТОР ИНСТИТУТА В.ЛЕПСКИЙ
НАЧАЛЬНИК ОТДЕЛА Б.ВОЛЬНСКИЙ
ГЛИНХЕНЕР ИНСТИТУТА С.ШАЦ

ЦНИИПРОМЗДАНИЙ
ГЛИНХЕНЕР ИНСТИТУТА В.ГРАНЕВ
НАЧАЛЬНИК ОТДЕЛА З.КОДЫШ

НИИЖБ ГОССТРОЯ СССР

ДИРЕКТОР ИНСТИТУТА Р.СЕРЫХ
НАЧ. ЛАБОРАТОРИИ В.КЛЕВЦОВ
ЗАВ. СЕКТОРОМ Н.КОРОВИН

УТВЕРЖДЕНЫ
ГОССТРОЕМ СССР
ПРОТОКОЛ от 12.12.90г №АЧ-15

Вх. 32850 л.2

Настоящий выпуск содержит рабочие чертежи железобетонных диафрагм жесткости для зданий с высотами этажей 3,0; 3,6; 4,2; 4,8 м и техподпольем высотой 2,0 м, при расстоянии между осями зданий 3,0; 6,0; 7,2 и 9,0 м.

Изделия предназначены для применения в зданиях с неагрессивной, а также со слабой и среднеагрессивной газовой средой.

Опалубочные размеры и армирование диафрагм жесткости для высот 2,0 и 3,3 м приняты применительно к изготовлению в кассетах; для высот 3,6; 4,2 и 4,8 м – применительно к изготовлению в горизонтальных формах.

Диафрагмы жесткости запроектированы с симметричной двусторонней полкой и с односторонней полкой, сплошные и с проемами. Размеры проемов приняты 1320х2140 (мм) для общественных зданий и 1920х2540 (мм) для зданий производственного назначения. Указания по компоновке и расчету диафрагм приведены в выпусках 0-1, 0-2, 0-3 серии 1.020-1/87. Арматурные изделия для диафрагм разработаны в выпуске 4-2. Технические требования по изготовлению и приемке диафрагм жесткости приведены в выпуске 0-7 "Указания по заводской технологии изготовления изделий"

Значение нормируемой отпускной прочности на сжатие должно приниматься 70% от класса бетона в теплый период года и 90% – в холодный период года.

Для диафрагм жесткости, изготовляемых в кассетах, распалубка, погрузка и выгрузка при транспортировке и монтаж производятся с использованием 2-х петель типа УП. Распалубку диафрагм, изготовляемых в горизонтальных формах, производить за 4 петли (2 петли типа СПГ- и 2 петли типа СПВ-). При этом положение петель типа СПГ уточняется при пробном формовании. Кантование и монтаж диафрагм, изготовляемых в горизонтальных формах, производится за петли типа СПВ. После установки диафрагм в проектное положение петли, расположенные на верхних торцах, должны срезаться.

Диафрагмы жесткости, изготовляемые в кассетах, должны транспортироваться и складироваться только в вертикальном положении. Указания по транспортировке, складированию и кантованию диафрагм жесткости приведены в выпуске 0-7.

При применении диафрагм жесткости в условиях воздействия слабой и среднеагрессивной газовых сред в проекте конкретного объекта должны быть указаны специальные мероприятия по изготовлению диафрагм жесткости, вытекающие из характера агрессивной среды и требований главы СНиП 2.03.11-85.

Маркировка диафрагм принята по ГОСТ 23009-78. Обозначение типа конструкций:

2Д – диафрагма с двумя полками;

1Д – диафрагма с одной полкой;

2ДП, 1ДП – диафрагмы с проемами, расположенными посередине;

2ДПК, 1ДПК – диафрагмы с проемами, расположенными с краю.

Обозначение габаритов конструкций : первое число – округленная длина диафрагм в дециметрах; второе число – номинальная высота диафрагмы в дециметрах.

Дополнительные индексы, характеризующие левое и правое расположение проемов в однополочных диафрагмах: Л, П. Например: 2Д 30.42 – диафрагма с двумя полками, беспроемная, длиной 2980 мм, высотой 4170 мм. 1ДПК 56.33Л – диафрагма с одной полкой, с проемом, расположенным у левого края, длиной 5560 мм, высотой 3270 мм.

Перечень выпусков, входящих в серию 1.020-1/87, приведен в выпуске 0-0.

Вх.32850 л.3

НАЧ.ОТД.	ВОЛЫНСКИЙ		1.020-1/87. 4-1- ТТ	
Н.КОНТР.	ВАСИЛЬЕВА			
ГЛ.КОНСТ	ШАЦ		Технические требования	СТАДИЯ: Р; ЛИСТ; ЛИСТОВ: 1
ГИП	ОСТРОВА			ЦНИИЭП торгово-бытовых зданий и туристских комплексов
ГИП	ОСИНА			

ВЗАМ.ИНВ. | ПОДПИСЬ И ДАТА | ИНВ. ПОДЛ.

ФОРМАТ А3

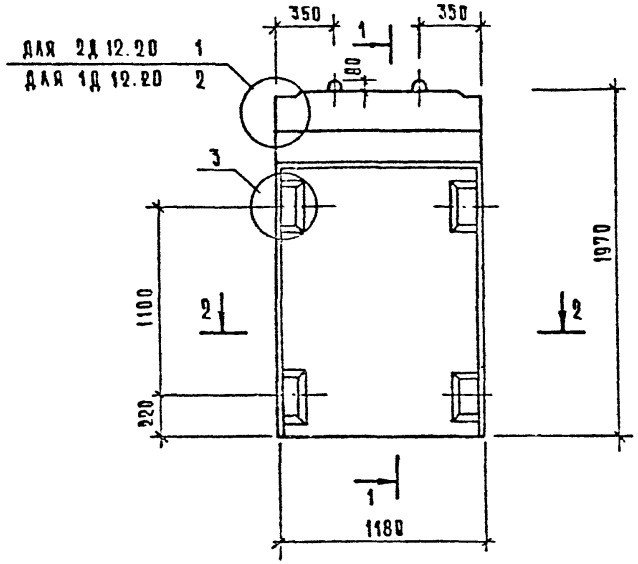

1—1

ДЛЯ 2Д 12.20

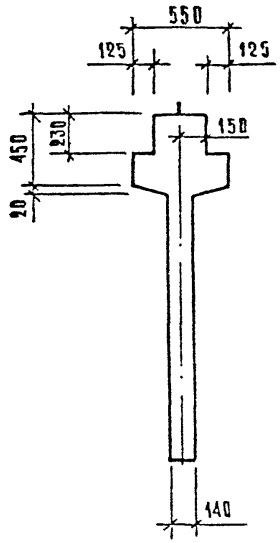

ДЛЯ 1Д 12.20

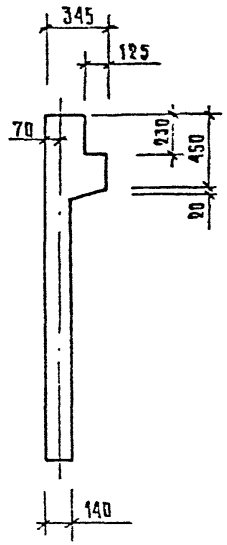

2—2

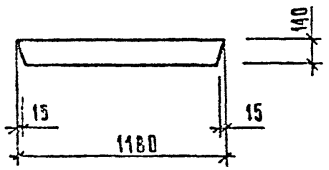

МАРКА ДИАФРАГМЫ ЖЕСТКОСТИ	РАСХОД МАТЕРИАЛОВ			
	ТЯЖЕЛЫЙ БЕТОН КЛ В25 м³	ДРЕВЕСИНА м³	СТАЛЬ кг	
2Д 12.20	0,48	—	58.93	1.9
1Д 12.20	0,40	—	55.82	1.8

1. Узлы см. К 33.

2. Ведомость расхода стали см. РС

Вх 32850 1.4

Нач. отд.	Волынский		1.020-1/87.4-1-К1
Н. контр.	Лукина		
Гл. конст.	Шац		Диафрагмы жесткости 2Д 12.20, 1Д 12.20
ГИП	Острова		Стадия Р; Лист 1; Листов
ГИП	Гнина		ЦНИИЭП
Провер.	Косова		
Разраб.	Багрьева		

Копировал

Формат А3

Инв. № подл. | Подпись и дата | Взам. инв. №

3 — 3

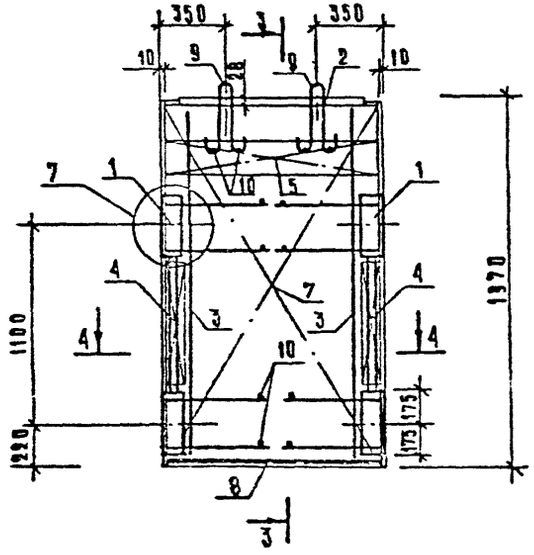

ДЛЯ 2Д 12.20

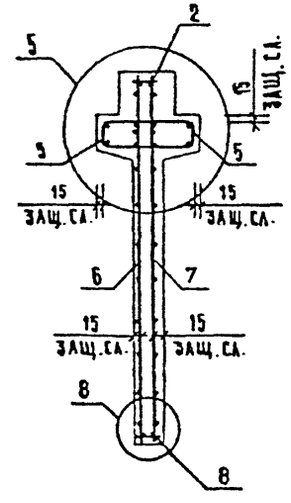

ДЛЯ 1Д 12.20

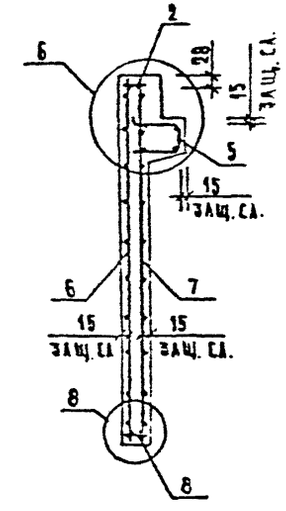

4 — 4

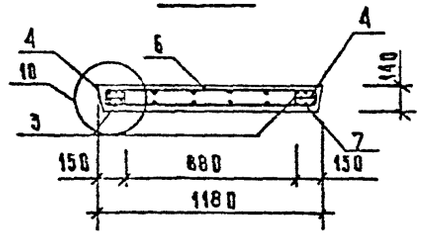

Вх 32850 1.6

1020-1/87.4-1-К1

Лист 2

ФОРМАТ А3

Инв. № подл. | Подпись и дата | Взам. инв. №

МАРКА ДИАФРАГМЫ	ПОЗ.	МАРКА АРМАТУРНОГО ИЗДЕЛИЯ	КОЛ.	МАССА, КГ		ОБОЗНАЧЕНИЕ ДОКУМЕНТА
				1 ШТ	ВСЕГО	
2Д 12.20	1	СМН-1	2	15.46	30.92	К1
	2	СКР-1	1	7.09	7.09	К3
	3	КР-1	2	1.12	2.24	К40
	4	КР-24	2	0.65	1.30	К51
	5	КР-29	2	3.12	6.23	К54
	6	С-1	1	4.17	4.17	К5
	7	С-2	1	4.17	4.17	К5
	8	КР-43	1	0.77	0.77	К60
	9	УП1-5	2	0.84	1.69	1.400-9 В.1
	10	Ø6AIII L= 130	12	0.03	0.35	Б/Ч
	ИТОГО: 58.93					

МАРКА ДИАФРАГМЫ	ПОЗ.	МАРКА АРМАТУРНОГО ИЗДЕЛИЯ	КОЛ.	МАССА, КГ		ОБОЗНАЧЕНИЕ ДОКУМЕНТА
				1 ШТ	ВСЕГО	
1Д 12.20	1	СМН-1	2	15.46	30.92	К1
	2	СКР-1	1	7.09	7.09	К3
	3	КР-1	2	1.12	2.24	К40
	4	КР-24	2	0.65	1.30	К51
	5	КР-30	1	3.12	3.12	К55
	6	С-1	1	4.17	4.17	К5
	7	С-2	1	4.17	4.17	К5
	8	КР-43	1	0.77	0.77	К60
	9	УП1-5	2	0.84	1.69	1.400-9 В.1
	10	Ø6AIII L= 130	12	0.03	0.35	Б/Ч
	ИТОГО: 55.82					

1. В ТАБЛИЦЕ ПРИВЕДЕНО ОБОЗНАЧЕНИЕ ДОКУМЕНТА АРМАТУРНЫХ ИЗДЕЛИЙ ПО ВЫПУСКУ 1.020-1/87. 4-2
2. АРМАТУРА КЛАССА A-III ПО ГОСТ 5781-82

Вх. 32850 л. 6

ФОРМАТ А3

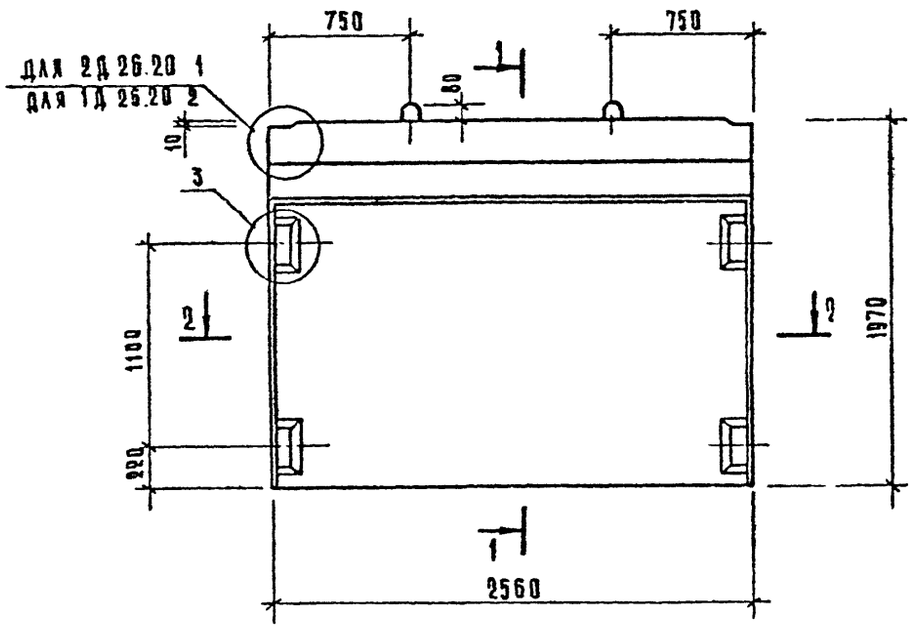

1–1

ДЛЯ 2Д 26.20

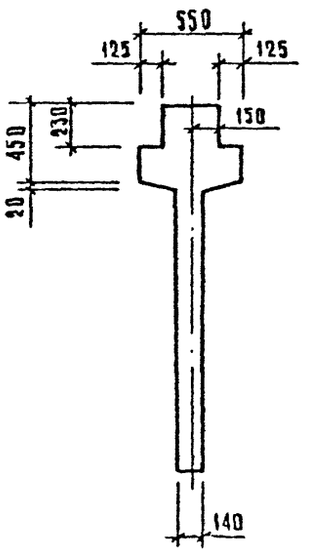

ДЛЯ 1Д 26.20

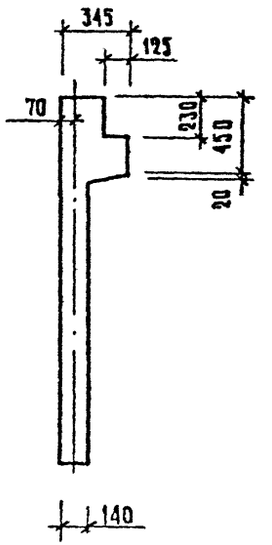

2–2

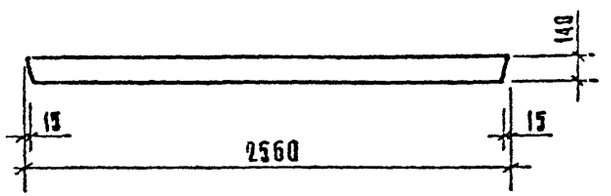

Марка диафрагмы жесткости	Расход материалов			Масса диафрагмы жесткости т.
	Тяжелый бетон кл. В25 м3	древесина м3	сталь кг	
2Д 26.20	1,05	—	83,90	2,63
1Д 26.20	0,88	—	77,08	2,20

1. Узлы см. К33
2. Ведомость расхода стали см. РС

Вх. 32850 л. 7

Нач.отд	Волынский		
Н.контр	Лукина		
Гл.конст	Шац		
ГИП	Острова		
ГИП	Осина		
Провер	Носова		
Разраб	Васильева		

1.020-1/87. 4-1-К2

Диафрагмы жесткости 2Д 26.20; 1Д 26.20

Стадия	Лист	Листов
Р	1	1

ЦНИИЭП торгово-бытовых зданий и туристских комплексов

Инв. № подл. | Подпись и дата | Взам. инв. №

Копировал:

Формат А3

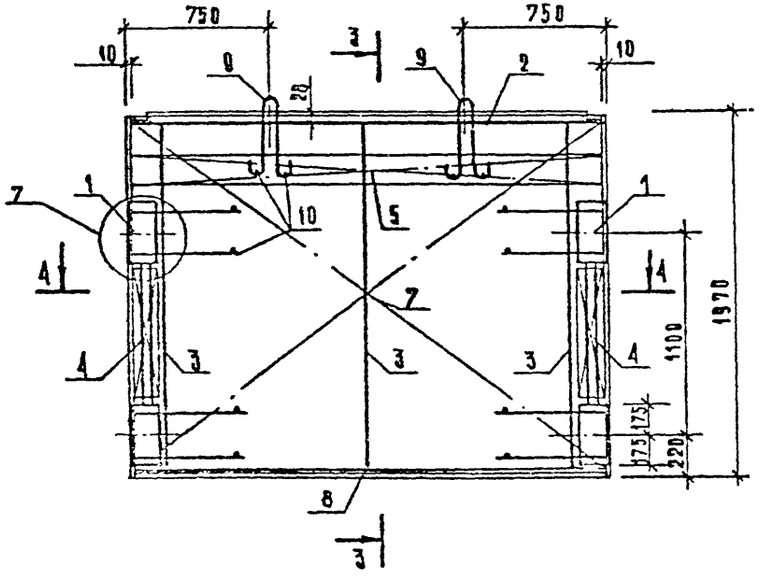

3 — 3

ДЛЯ 2Д 26.20

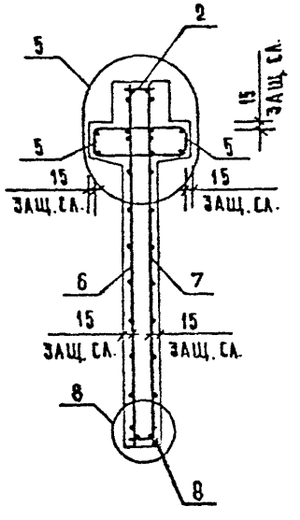

ДЛЯ 1Д 26.20

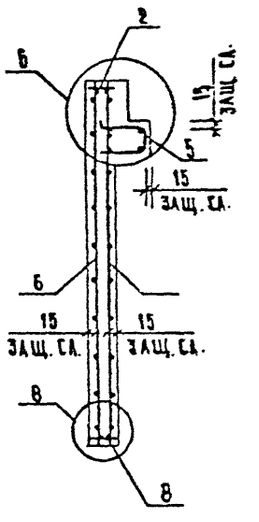

4 — 4

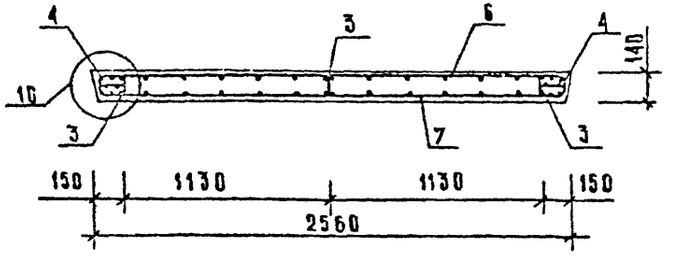

Вх. 32850 л.8

1.020-1/87.4-1-К2

ЛИСТ 2

ФОРМАТ А3

ИНВ. № ПОДЛ. | ПОДПИСЬ И ДАТА | ВЗАМ. ИНВ. №

МАРКА ДИАФРАГМЫ	ПОЗ.	МАРКА АРМАТУРНОГО ИЗДЕЛИЯ	КОЛ.	МАССА, КГ		ОБОЗНАЧЕНИЕ ДОКУМЕНТА
				1 ШТ	ВСЕГО	
2Д 26.20	1	СМН-1	2	15.46	30.92	К1
	2	СКР-4	1	11.52	11.52	К3
	3	КР-1	3	1.12	3.36	К40
	4	КР-24	2	0.65	1.30	К51
	5	КР-35	2	6.82	13.63	К56
	6	С-3	1	9.12	9.12	К6
	7	С-4	1	9.12	9.12	К6
	8	КР-44	1	1.78	1.78	К60
	9	УП1-7	2	1.39	2.78	1.400-9 В.1
	10	ф6АIII L= 130	12	0.03	0.35	Б/Ч
		ИТОГО: 83.90				

МАРКА ДИАФРАГМЫ	ПОЗ.	МАРКА АРМАТУРНОГО ИЗДЕЛИЯ	КОЛ.	МАССА, КГ		ОБОЗНАЧЕНИЕ ДОКУМЕНТА
				1 ШТ	ВСЕГО	
1Д 26.20	1	СМН-1	2	15.46	30.92	К1
	2	СКР-4	1	11.52	11.52	К3
	3	КР-1	3	1.12	3.36	К40
	4	КР-24	2	0.65	1.30	К51
	5	КР-36	1	6.82	6.82	К57
	6	С-3	1	9.12	9.12	К6
	7	С-4	1	9.12	9.12	К6
	8	КР-44	1	1.78	1.78	К60
	9	УП1-7	2	1.39	2.78	1.400-9 В.1
	10	ф6АIII L= 130	12	0.03	0.35	Б/Ч
		ИТОГО: 77.08				

1. В ТАБЛИЦЕ ПРИВЕДЕНО ОБОЗНАЧЕНИЕ ДОКУМЕНТА АРМАТУРНЫХ ИЗДЕЛИЙ ПО ВЫПУСКУ 1.020-1/87. 4-2
2. АРМАТУРА КЛАССА АIII ПО ГОСТ 5781-82

Вх. 32850 л. 9

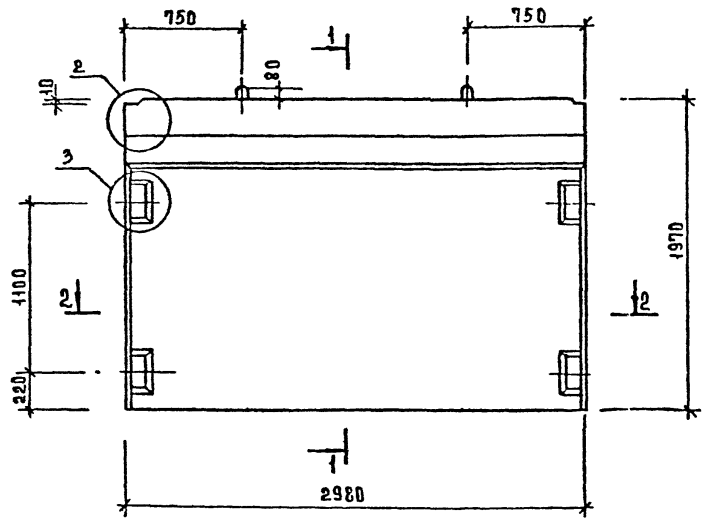

1-1

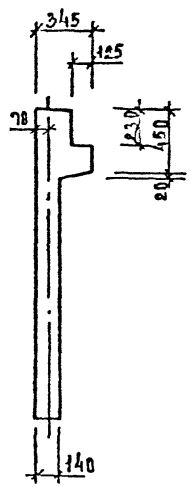

2-2

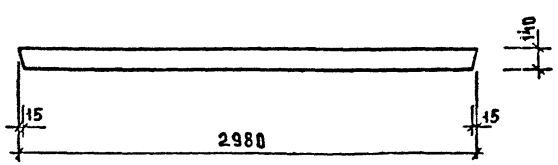

Марка диафрагмы жесткости	Расход материалов			Масса диафрагмы жесткости, т
	тяжелый бетон кл. В25, м³	древесина, м³	сталь, кг	
1Д 30.20	1,02	—	82,66	2,55

1. Узлы см. К 33
2. Ведомость расхода стали см. РС

Вх. 32850 л. 10

Нач. отд.	Волынский		
Н. контр.	Лукина		
Гл. конст.	Шац		
ГИП	Острова		
ГИП	Осина		
Провер.	Носова		
Разраб.	Васильева		

1.020-1/87. 4-1-К 3

Диафрагма жесткости 1Д 30.20

Стадия	Лист	Листов
Р	1	3

ЦНИИЭП тепловых энергетических установок

Инв. № подл. | Подпись и дата | Взам. инв. №

Формат А3

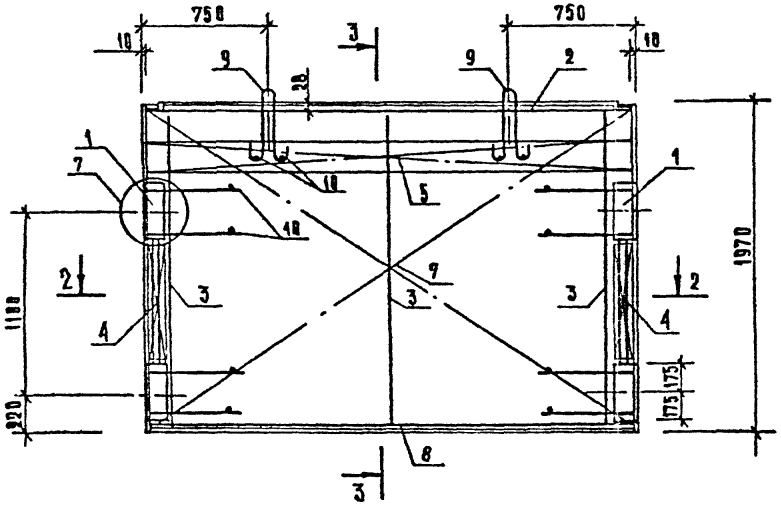

3—3

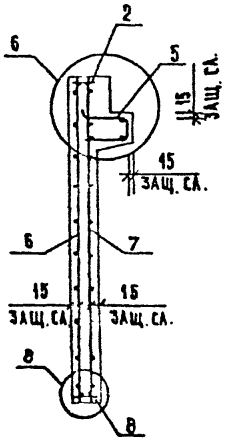

2—2

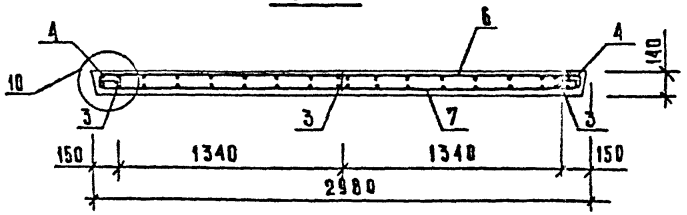

Инв. № подл. | Подпись и дата | Взам. инв. №

Вх. 32850 л. 11

1.020-1/87.4-1-КЭ

Лист 2

Формат А3

МАРКА ДИАФРАГМЫ	ПОЗ.	МАРКА АРМАТУРНОГО ИЗДЕЛИЯ	КОЛ.	МАССА, КГ		ОБОЗНАЧЕНИЕ ДОКУМЕНТА
				1 ШТ	ВСЕГО	
1Д 30.20	1	СМН-1	2	15.46	30.92	К1
	2	СКР-5	1	12.88	12.88	К4
	3	КР-1	3	1.12	3.36	К40
	4	КР-24	2	0.65	1.30	К51
	5	КР-38	1	7.87	7.87	К59
	6	С-5	1	10.57	10.57	К7
	7	С-6	1	10.57	10.57	К7
	8	КР-45	1	2.07	2.07	К60
	9	УП1-7	2	1.39	2.78	1.400-9 В.1
	10	Ф6АIII L= 130	12	0.03	0.35	Б/Ч
	ИТОГО: 82.66					

1. В ТАБЛИЦЕ ПРИВЕДЕНО ОБОЗНАЧЕНИЕ ДОКУМЕНТА АРМАТУРНЫХ ИЗДЕЛИЙ ПО ВЫПУСКУ 1.020-1/87. 4-2
2. АРМАТУРА КЛАССА А-III ПО ГОСТ 5781-82

Вх 32850 л.12

ТБЗТК | ТЛП | СП | РУК.ГР. | СТ.ИНЖ. | ВИНОКУР | БУРЛАКОВА

ИНВ. ПОДЛ. | ПОДПИСЬ И ДАТА | ВЗАМ.ИНВ.

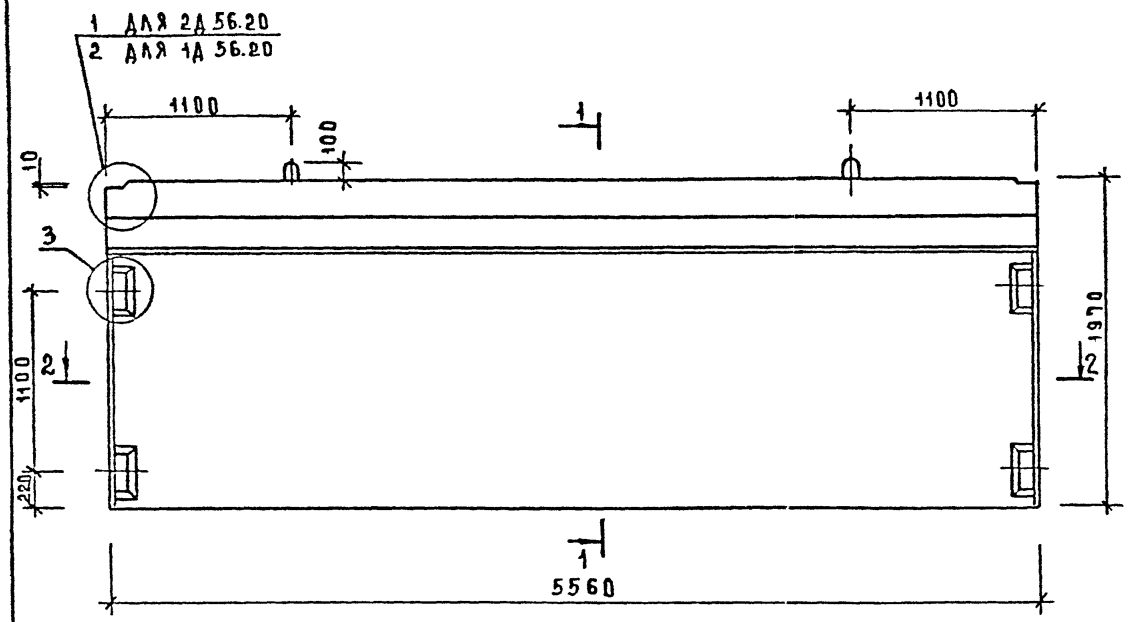

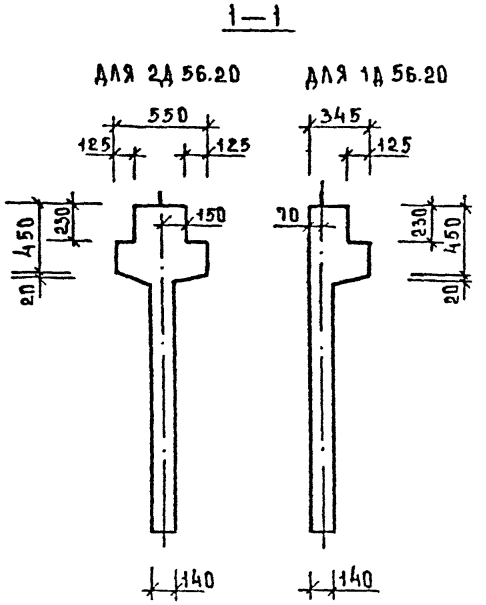

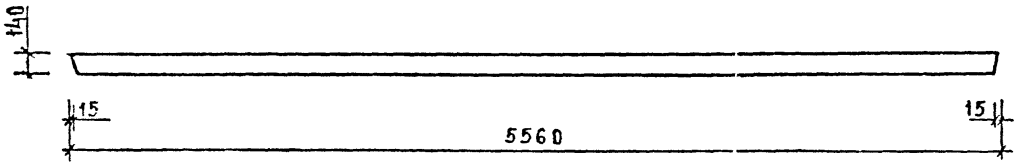

МАРКА ДИАФРАГМЫ ЖЕСТКОСТИ	РАСХОД МАТЕРИАЛОВ			МАССА ДИАФРАГМЫ ЖЕСТКОСТИ Т
	ТЯЖЕЛЫЙ БЕТОН КЛ.В25 М³	ДРЕВЕСИНА М³	СТАЛЬ КГ	
2Д 56.20	2,27	—	140.18	5,68
1Д 56.20	1,90	—	125.44	4,75

1. Узлы см. К-33

2. Ведомость расхода стали см. РС

Инв. № подл. | Подпись и дата | Взам. инв. №

Вх. 32850Д.13

Нач. отд.	Волынский		
Н. контр.	Лукина		
Гл. инж.	Шац		
ГИП	Острова		
ГИП	Осина		
Провер.	Носова		
Разраб.	Васильев		

1.020-1/87. 4-1-К 4

Диафрагмы жесткости 2Д 56.20; 1Д 56.20

Стадия	Лист	Листов
Р	1	3

ЦНИИЭП торгово-бытовых зданий и туристских комплексов

Формат А3

3–3

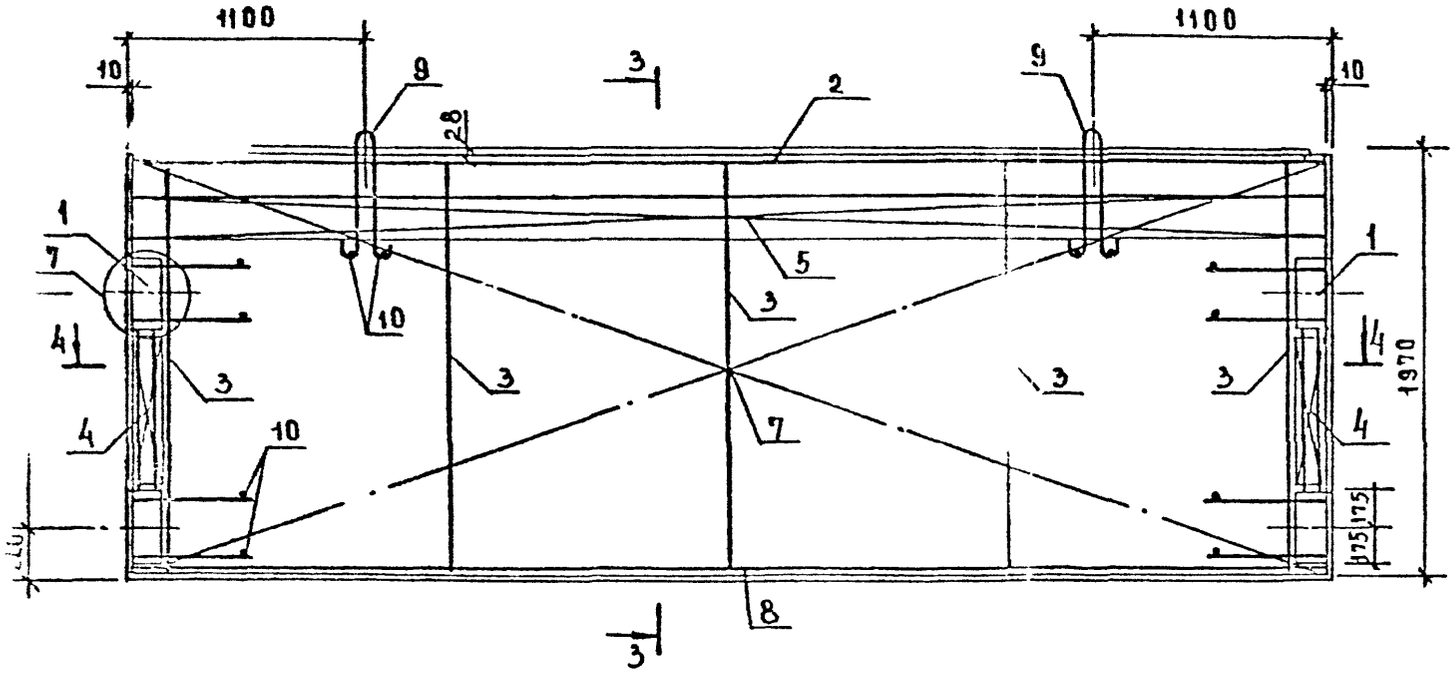

ДЛЯ 2Д 56.20

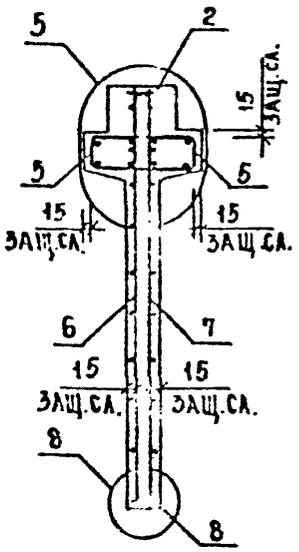

ДЛЯ 1Д 56.20

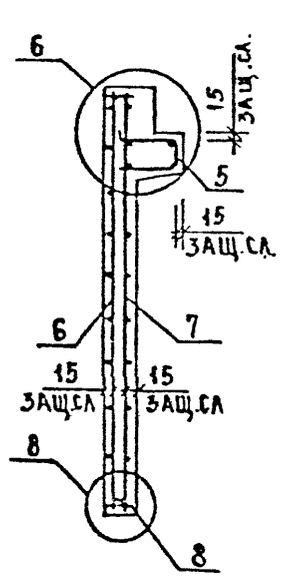

4–4

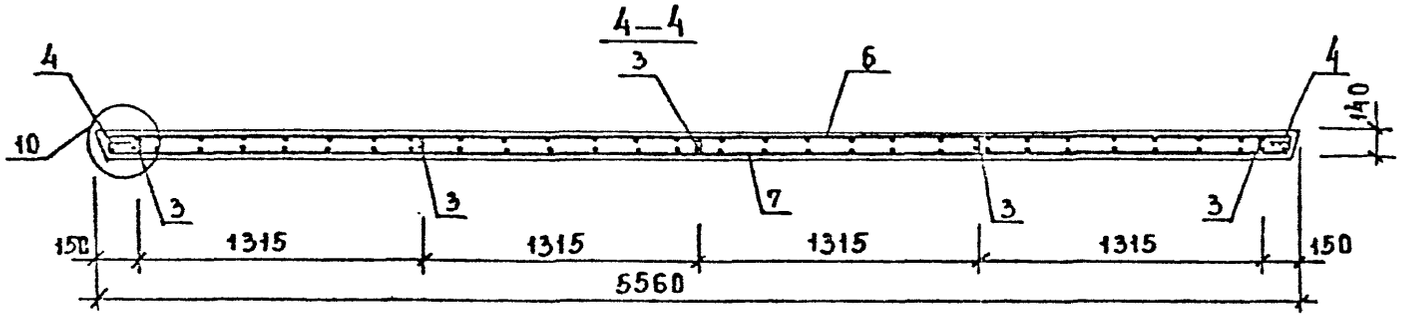

ИНВ.№ ПОДЛ. | ПОДПИСЬ И ДАТА | ВЗАМ.ИНВ.№

Вх. 32850 л. 14

МАРКА ДИАФРАГМЫ	ПОЗ.	МАРКА АРМАТУРНОГО ИЗДЕЛИЯ	КОЛ.	МАССА, КГ		ОБОЗНАЧЕНИЕ ДОКУМЕНТА
				1 ШТ	ВСЕГО	
2Д 56.20	1	СМН-1	2	15.46	30.92	К1
	2	СКР-7	1	21.45	21.45	К4
	3	КР-1	5	1.12	5.59	К40
	4	КР-24	2	0.65	1.30	К51
	5	КР-41	2	14.74	29.48	К58
	6	С-7	1	19.78	19.78	К8
	7	С-8	1	19.78	19.78	К8
	8	КР-46	1	3.94	3.94	К61
	9	УП1-13	2	3.78	7.56	1.400-9 В.1
	10	Ф6АIII L= 130	12	0.03	0.35	Б/Ч
	ИТОГО: 140.18					

МАРКА ДИАФРАГМЫ	ПОЗ.	МАРКА АРМАТУРНОГО ИЗДЕЛИЯ	КОЛ.	МАССА, КГ		ОБОЗНАЧЕНИЕ ДОКУМЕНТА
				1 ШТ	ВСЕГО	
1Д 56.20	1	СМН-1	2	15.46	30.92	К1
	2	СКР-7	1	21.45	21.45	К4
	3	КР-1	5	1.12	5.59	К40
	4	КР-24	2	0.65	1.30	К51
	5	КР-42	1	14.74	14.74	К58
	6	С-7	1	19.78	19.78	К8
	7	С-8		19.78	19.78	К8
	8	КР-46	1	3.94	3.94	К61
	9	УП1-13	2	3.78	7.56	1.400-9 В.1
	10	Ф6АIII L= 130	12	0.03	0.35	Б/Ч
	ИТОГО: 125.44					

1. В ТАБЛИЦЕ ПРИВЕДЕНО ОБОЗНАЧЕНИЕ ДОКУМЕНТА АРМАТУРНЫХ ИЗДЕЛИЙ ПО ВЫПУСКУ 1.020-1/87. 4-2
2. АРМАТУРА КЛАССА AIII ПО ГОСТ 5781-82

Вх. 32850 1.15

1.020-1/87. 4-1-К4

ЛИСТ 3

ФОРМАТ А3

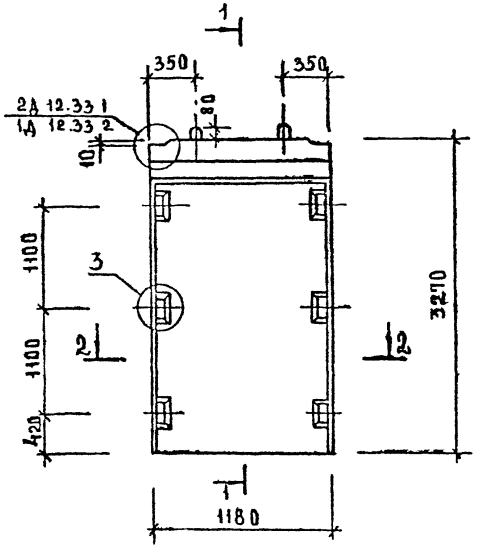

1—1

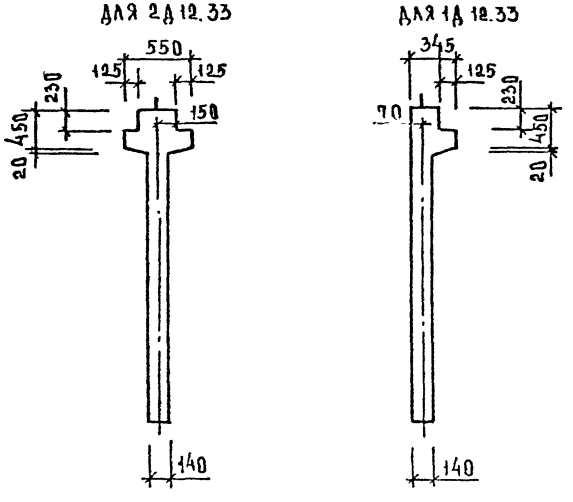

2—2

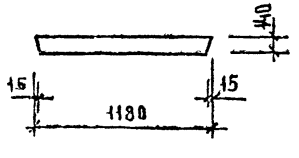

МАРКА ДИАФРАГМЫ ЖЕСТКОСТИ	РАСХОД МАТЕРИАЛОВ			МАССА
	ТЯЖЕЛЫЙ БЕТОН КЛ В25 м³	ДРЕВЕСИНА м³	СТАЛЬ кг	ДИАФРАГМЫ ЖЕСТКОСТИ т
2Д 12.33	0,70	—	85,96	1,75
1Д 12.33	0,62	—	82,85	1,55

1. Узлы см. К33
2. Ведомость расхода стали см. РС

Вх. 32850 л.16

НАЧ ОТД	ВОЛЫНСКИЙ		1.020-1/87.4-1-К5
Н КОНТР	ЛУКИНА		
ГА КОНСТ	ШАЦ		ДИАФРАГМЫ ЖЕСТКОСТИ 2Д 12.3;1Д 12.33
ГИП	ОСТРОВА		Стадия Р; Лист 1; Листов —
ГИП	ОСИНА		ЦНИИЭП
ПРОВЕР	НОСОВА		
РАЗРАБ	ВАСИЛЬЕВА		

Инв. № подл. | Подпись и дата | Взам. инв. №

Формат 3

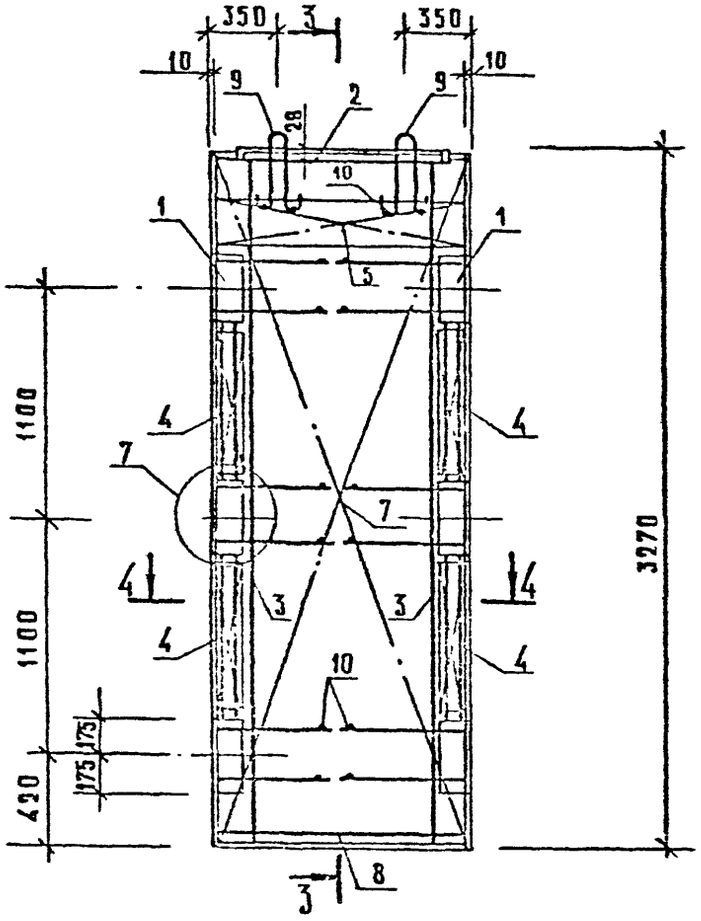

3 – 3

Для 2А 12.33

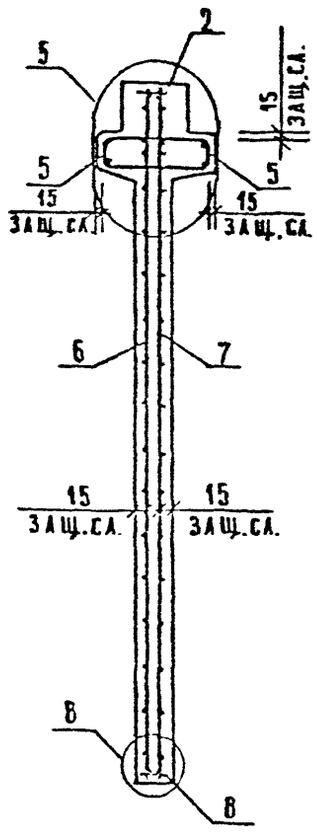

Для 1А 12.33

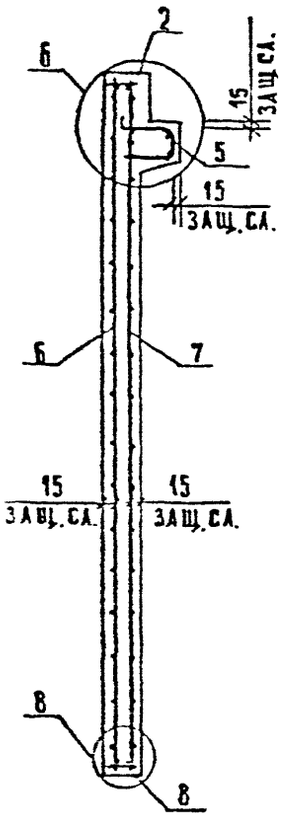

4 – 4

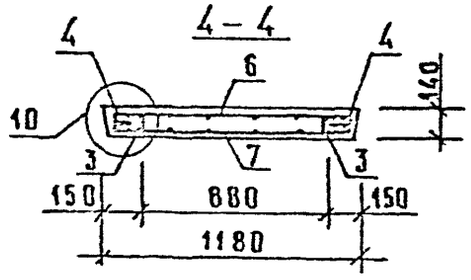

Инв. № подл. | Подпись и дата | Взам. инв. №

Вх. 32850 л. 17

1.020-1/87. 4-1-К5

Лист 2

ФОРМАТ А3

3 – 3

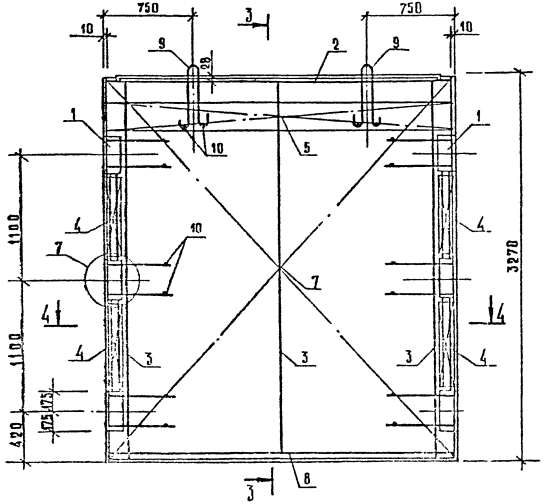

для 2А30.33

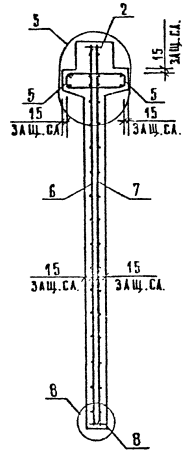

для 1А30.33

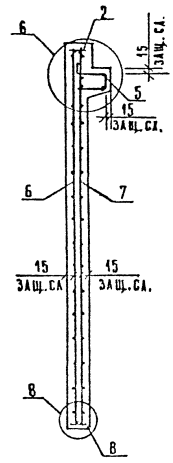

4 – 4

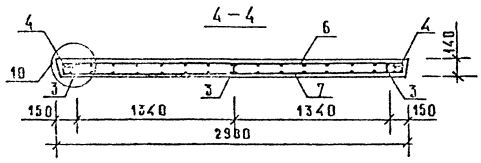

Инв. № подл. | Подпись и дата | Взам. инв. №

Вх. 32850 1.11

1.020-1/87.4-1-К7

Лист 2

ФОРМАТ А3

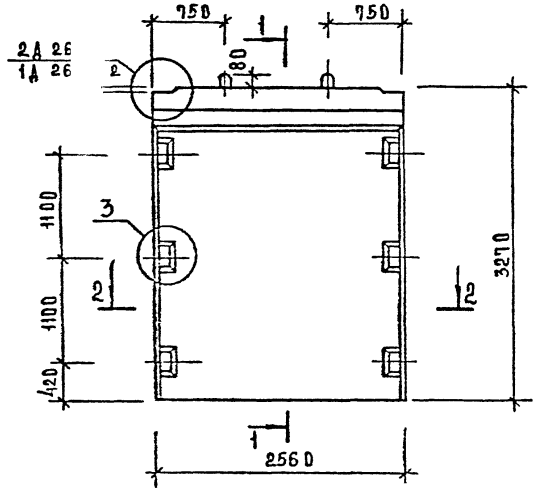

1—1

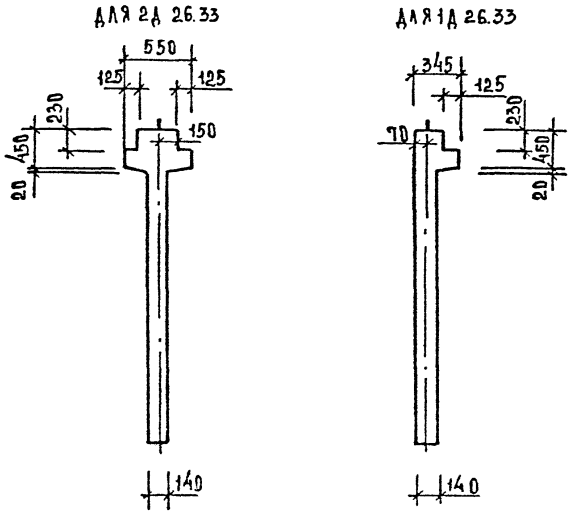

2—2

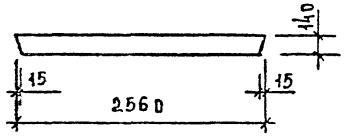

Марка диафрагмы жесткости	Расход материалов			Масса диафрагмы жесткости
	Тяжелый бетон кл. В25 м³	Древесина м³	Сталь кг	т
2Д 26.33	1,51	—	119,55	3,78
1Д 26.33	1,34	—	112,73	3,35

Вх. 32850 л.18

Нач.отд	Вольнский		
Н.контр	Аукина		
Гл.конст	Шац		
ГИП	Острова		
ГИП	Осина		
Провер	Носова		
Разраб	Васильева		

1.020 - 1/87. 4-1-К6

Диафрагмы жесткости 2Д 26.33; 1Д 26.33

Стадия	Лист	Листов
Р	1	3

ЦНИИЭП торгово-бытовых зданий и туристских комплексов

1. Узлы см. К33.
2. Ведомость расхода стали см. РС

Инв. № подл. | Подпись и дата | Взам. инв. №

Формат А3

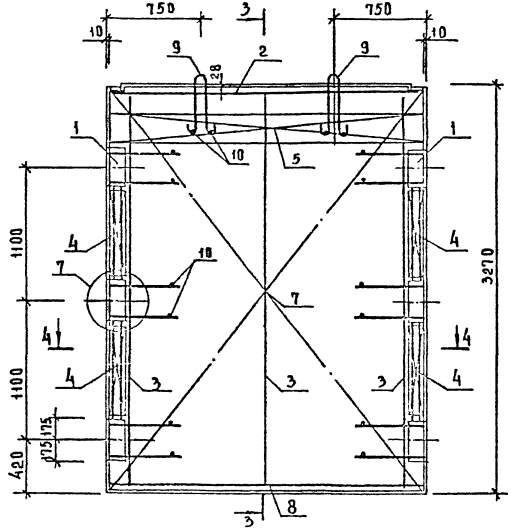

3—3

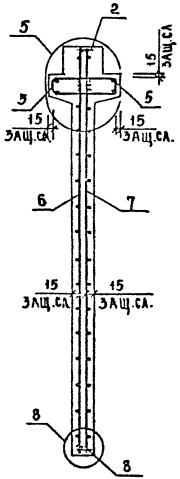

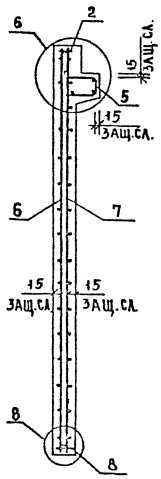

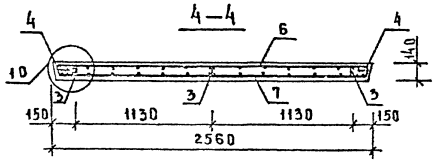

Вх 32850 л 19

ИНВ.№ ПОДЛ. | ПОДП. И ДАТА | ВЗАМ. ИНВ.№

МАРКА ДИАФРАГМЫ	ПОЗ.	МАРКА АРМАТУРНОГО ИЗДЕЛИЯ	КОЛ.	МАССА КГ		ОБОЗНАЧЕНИЕ ДОКУМЕНТА
				1 ШТ	ВСЕГО	
2Д 26.33	1	СМН-2	2	24.69	49.38	К1
	2	СКР-4	1	11.52	11.52	К3
	3	КР-2	3	1.87	5.61	К40
	4	КР-24	4	0.65	2.60	К51
	5	КР-35	2	6.82	13.63	К56
	6	С-11	1	15.31	15.31	К10
	7	С-12	1	15.31	15.31	К10
	8	КР-44	1	1.78	1.78	К60
	9	УП1-9	2	1.95	3.89	1.400-9 В.1
	10	Ф6АIII L= 130	16	0.03	0.46	Б/Ч
		ИТОГО: 119.55				

МАРКА ДИАФРАГМЫ	ПОЗ.	МАРКА АРМАТУРНОГО ИЗДЕЛИЯ	КОЛ.	МАССА, КГ		ОБОЗНАЧЕНИЕ ДОКУМЕНТА
				1 ШТ	ВСЕГО	
1Д 26.33	1	СМН-2	2	24.69	49.38	К1
	2	СКР-4	1	11.52	11.52	К3
	3	КР-2	3	1.87	5.61	К40
	4	КР-24	4	0.65	2.60	К51
	5	КР-36	1	6.82	6.82	К57
	6	С-11	1	15.31	15.31	К10
	7	С-12	1	15.31	15.31	К10
	8	КР-44	1	1.78	1.78	К60
	9	УП1-9	2	1.95	3.89	1.400-9 В.1
	10	Ф6АIII L= 130	16	0.03	0.46	Б/Ч
		ИТОГО 112.73				

1. В ТАБЛИЦЕ ПРИВЕДЕНО ОБОЗНАЧЕНИЕ ДОКУМЕНТА АРМАТУРНЫХ ИЗДЕЛИЙ ПО ВЫПУСКУ 1.020-1/87. 4-2
2. АРМАТУРА КЛАССА А-III ПО ГОСТ 5781-82

Вх. 32850 л.20

ФОРМАТ А3

САПР | ТБЗТК | ТЛП | СП | РУК.ГР. | СТ.ИНЖ. | ВИНОКУР | БУРЛАКОВА

ИНВ. ПОДЛ. | ПОДПИСЬ И ДАТА | БЗАМ.ИНВ.

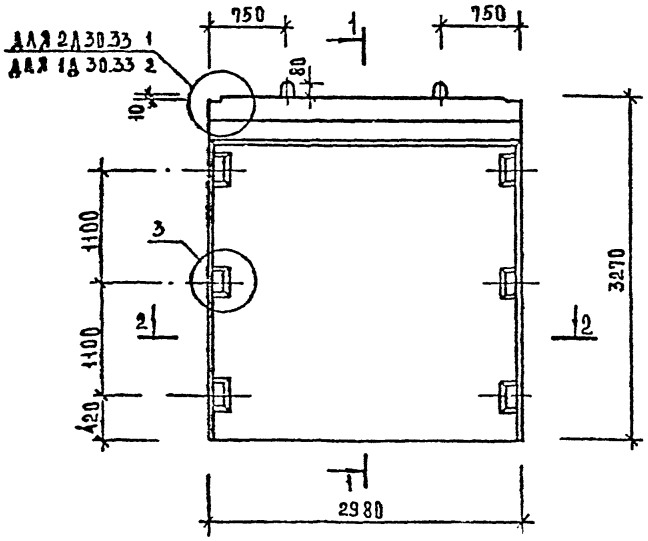

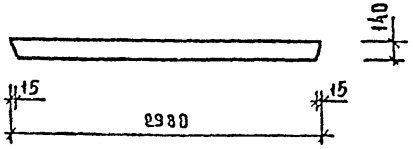

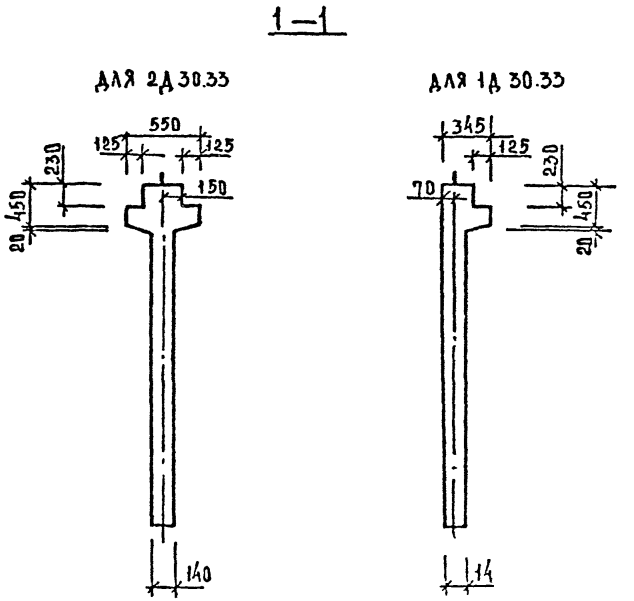

МАРКА ДИАФРАГМЫ ЖЕСТКОСТИ	РАСХОД МАТЕРИАЛОВ			МАССА ДИАФРАГМЫ ЖЕСТКОСТИ Т
	ТЯЖЕЛЫЙ БЕТОН КЛ. В25 м³	ДРЕВЕСИНА м³	СТАЛЬ КГ	
2Д 30.33	1,76	—	129,58	4,40
1Д 30.33	1,56	—	121,71	3,90

1. Узлы см. К 33
2. Ведомость расхода стали см. РС

Вх. 32850 л.21

НАЧ.ОТД.	ВОЛЫНСКИЙ	
Н.КОНТР.	ЛУКИНА	
ГЛ.КОНСТ.	ШАЦ	
ГИП	ОСТРОВА	
ГИП	ОСИПА	
ПРОВЕР.	МОСОВА	
РАЗРАБ.	НАСИЛЬЕВА	

1.020 - 1/87. 4-1-К7

ДИАФРАГМЫ ЖЕСТКОСТИ 2Д 30.33; 1Д 30.33

СТАДИЯ	ЛИСТ	ЛИСТОВ
Р	1	3

ЦНИИЭП

ИНВ. № ПОДЛ. | ПОДПИСЬ И ДАТА | ВЗАМ. ИНВ. №

МАРКА ДИАФРАГМЫ	ПОЗ.	МАРКА АРМАТУРНОГО ИЗДЕЛИЯ	КОЛ.	МАССА, КГ		ОБОЗНАЧЕНИЕ ДОКУМЕНТА
				1 ШТ	ВСЕГО	
2Д 30.33	1	СМН-2	2	24.69	49.38	К1
	2	СКР-5	1	12.88	12.88	К4
	3	КР-2	3	1.87	5.61	К40
	4	КР-24	4	0.65	2.60	К51
	5	КР-37	2	7.87	15.74	К58
	6	С-13	1	17.75	17.75	К11
	7	С-14	1	17.75	17.75	К11
	8	КР-45	1	2.07	2.07	К60
	9	УП1-11	2	2.67	5.35	1.400-9 В.1
	10	Ф6АIII L= 130	16	0.03	0.46	Б/Ч
	ИТОГО: 129.58					

МАРКА ДИАФРАГМЫ	ПОЗ.	МАРКА АРМАТУРНОГО ИЗДЕЛИЯ	КОЛ.	МАССА, КГ		ОБОЗНАЧЕНИЕ ДОКУМЕНТА
				1 ШТ	ВСЕГО	
1Д 30.33	1	СМН-2	2	24.69	49.38	К1
	2	СКР-5	1	12.88	12.88	К4
	3	КР-2	3	1.87	5.61	К40
	4	КР-24	4	0.65	2.60	К51
	5	КР-38	1	7.87	7.87	К58
	6	С-13	1	17.75	17.75	К11
	7	С-14	1	17.75	17.75	К11
	8	КР-45	1	2.07	2.07	К60
	9	УП1-11	2	2.67	5.35	1.400-9 В.1
	10	Ф6АIII L= 130	16	0.03	0.46	Б/Ч
	ИТОГО: 121.71					

1. В ТАБЛИЦЕ ПРИВЕДЕНО ОБОЗНАЧЕНИЕ ДОКУМЕНТА АРМАТУРНЫХ ИЗДЕЛИЙ ПО ВЫПУСКУ 1.020-1/87. 4-2
2. АРМАТУРА КЛАССА А-II ПО ГОСТ 5781-82

Вх. 32850 л.23

САПР ТЕЗТК | ТЛП СП | РИК.ГР. СТ.ИНЖ | ВИНОКУР БИРЛАКОВА
ИНВ. ПОДЛ | ПОДПИСЬ И ДАТА | ВЗАМ.ИНВ.
ФОРМАТ А3

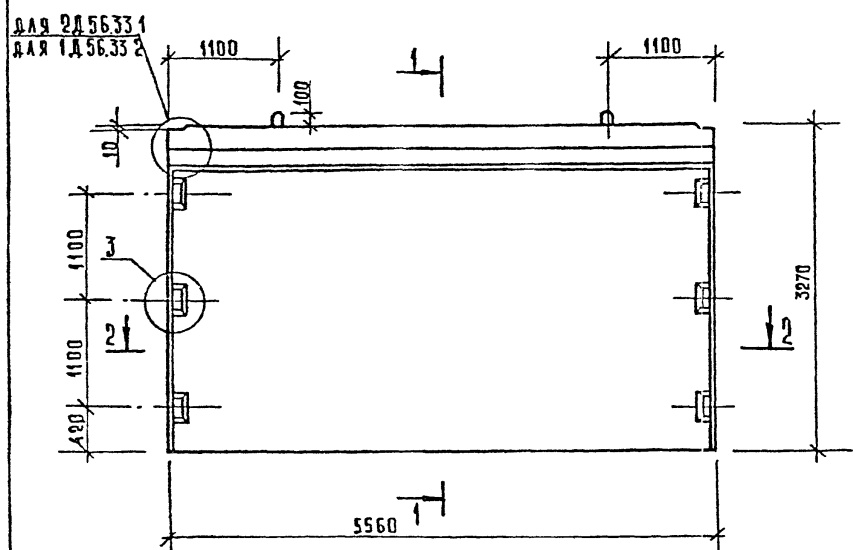

1 – 1

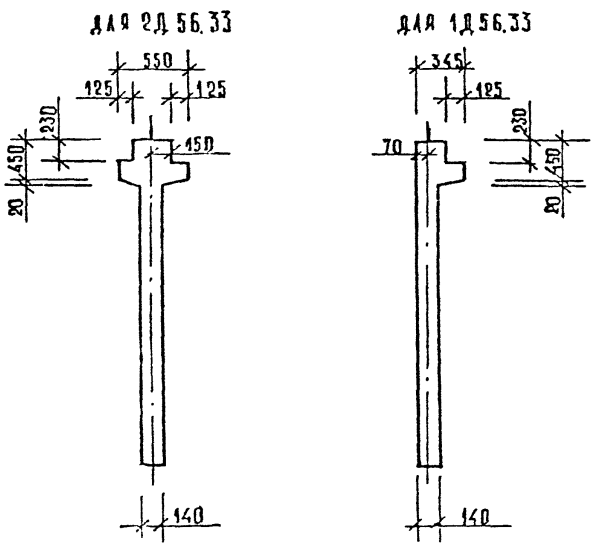

2 – 2

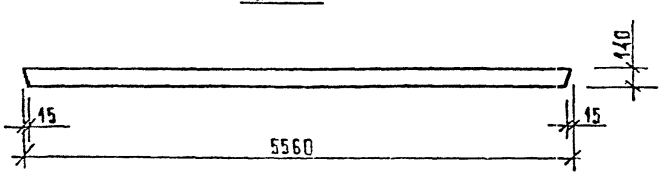

Марка диафрагмы жесткости	Расход материалов			Масса диафрагмы жесткости т
	Тяжелый бетон кл. В25 м³	Древесина м³	Сталь кг	
2Д 56.33	3,29	—	199,12	8,23
1Д 56.33	2,92	—	184,38	7,30

1. Узлы см. К33.
2. Ведомость расхода стали см. РС

Вх. 32850 л.24

Нач.отд.	Волынский		1.020-1/87. 4-1-К8
Н.контр.	Азкина		
Гл.конст.	Шац		
ГИП	Острова		Диафрагмы жесткости 2Д 56.33; 1Д 56.33
ГИП	Осина		
Провер.	Носова		
Разраб.	Васильева		

Стадия	Лист	Листов
Р	1	3

ЦНИИЭП торгово-бытовых зданий и туристских комплексов

Инв.№ подл. | Подп. и дата | Взам. инв.№

Формат А3

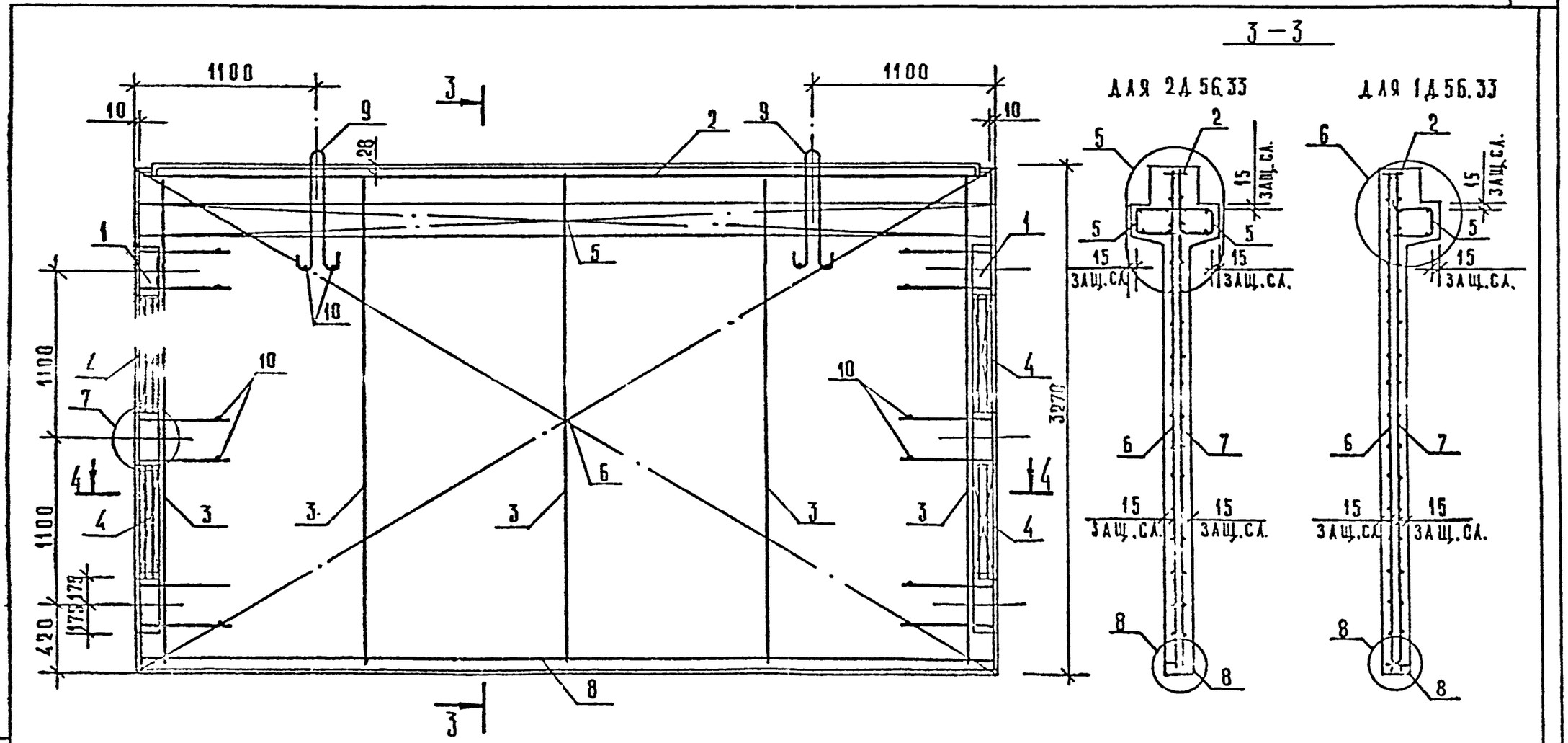

Вх. 32850 125

1.020-1/87.4-1-КВ	Лист 2

Инв.№ подл. | Подпись и дата | Взам. инв.№

Формат А3

МАРКА ДИАФРАГМЫ	ПОЗ.	МАРКА АРМАТУРНОГО ИЗДЕЛИЯ	КОЛ.	МАССА, КГ		ОБОЗНАЧЕНИЕ ДОКУМЕНТА
				1 ШТ	ВСЕГО	
2Д 56.33	1	СМН-2	2	24.69	49.38	К1
	2	СКР-7	1	21.45	21.45	К4
	3	КР-2	5	1.87	9.35	К40
	4	КР-24	4	0.65	2.60	К51
	5	КР-41	2	14.74	29.48	К58
	6	С-15	1	33.22	33.22	К12
	7	С-16	1	33.22	33.22	К12
	8	КР-46	1	3.94	3.94	К61
	9	СПВ-7	2	8.00	16.00	К74
	10	ФБАIII L= 130	16	0.03	0.46	Б/Ч
	ИТОГО: 199.12					

МАРКА ДИАФРАГМЫ	ПОЗ.	МАРКА АРМАТУРНОГО ИЗДЕЛИЯ	КОЛ.	МАССА, КГ		ОБОЗНАЧЕНИЕ ДОКУМЕНТА
				1 ШТ	ВСЕГО	
1Д 56.33	1	СМН-2	2	24.69	49.38	К1
	2	СКР-7	1	21.45	21.45	К4
	3	КР-2	5	1.87	9.35	К40
	4	КР-24	4	0.65	2.60	К51
	5	КР-42	1	14.74	14.74	К59
	6	С-15	1	33.22	33.22	К12
	7	С-16	1	33.22	33.22	К12
	8	КР-46	1	3.94	3.94	К61
	9	СПВ-7	2	8.00	16.00	К74
	10	ФБАIII L= 130	16	0.03	0.46	Б/Ч
	ИТОГО: 184.38					

1. В ТАБЛИЦЕ ПРИВЕДЕНО ОБОЗНАЧЕНИЕ ДОКУМЕНТА АРМАТУРНЫХ ИЗДЕЛИЙ ПО ВЫПУСКУ 1.020-1/87. 4-2
2. АРМАТУРА КЛАССА AIII ПО ГОСТ 5781-82

Вх. 32850 л. 26

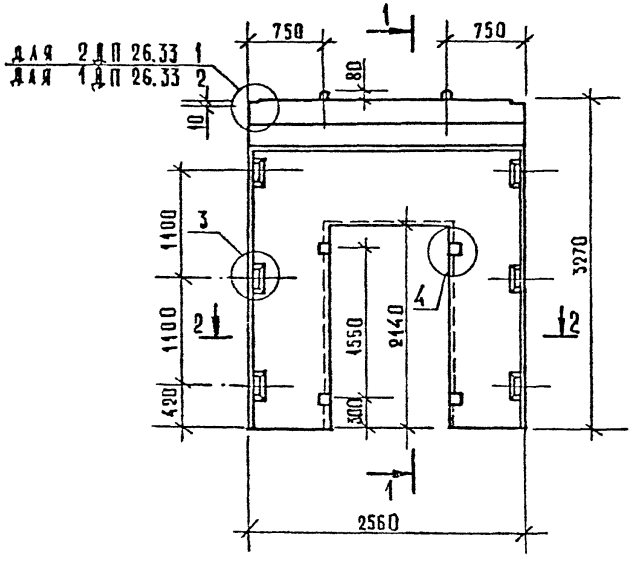

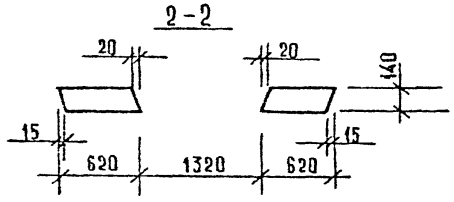

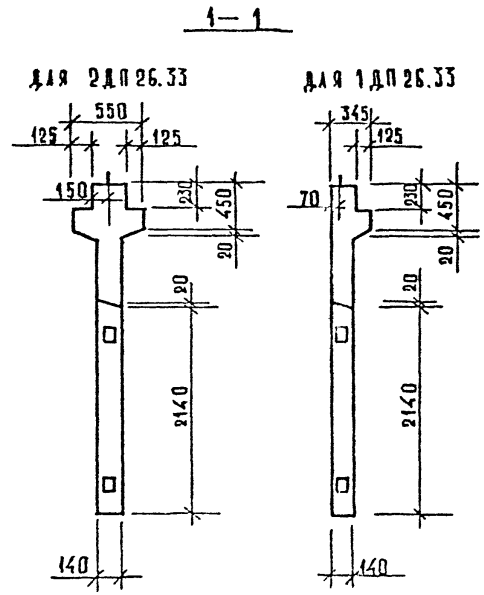

МАРКА ДИАФРАГМЫ ЖЕСТКОСТИ	РАСХОД МАТЕРИАЛОВ			МАССА ДИАФРАГМЫ ЖЕСТКОСТИ Т
	ТЯЖЕЛЫЙ БЕТОН КЛ. В25 $м^3$	ДРЕВЕСИНА $м^3$	СТАЛЬ КГ	
2ДП 26.33	1,10	0,002	206,93	2,75
1ДП 26.33	0,95	0,002	200,11	2,38

1. Узлы см. К33.
2. Ведомость расхода стали см. РС

Вх. 32850 л.27

Нач.отд.	Волынский	
Н.контр.	Аркина	
Гл.конст.	Шац	
ГИП	Острова	
ГИП	Осина	
Провер.	Носова	
Разраб.	Васильева	

1.020-1/87. 4-1-К9

Диафрагмы жесткости 2ДП 26.33; 1ДП 26.33

Стадия	Лист	Листов
Р	1	3

ЦНИИЭП

Инв. № подл. | Подп. и дата | Взам. инв. №

Формат А3

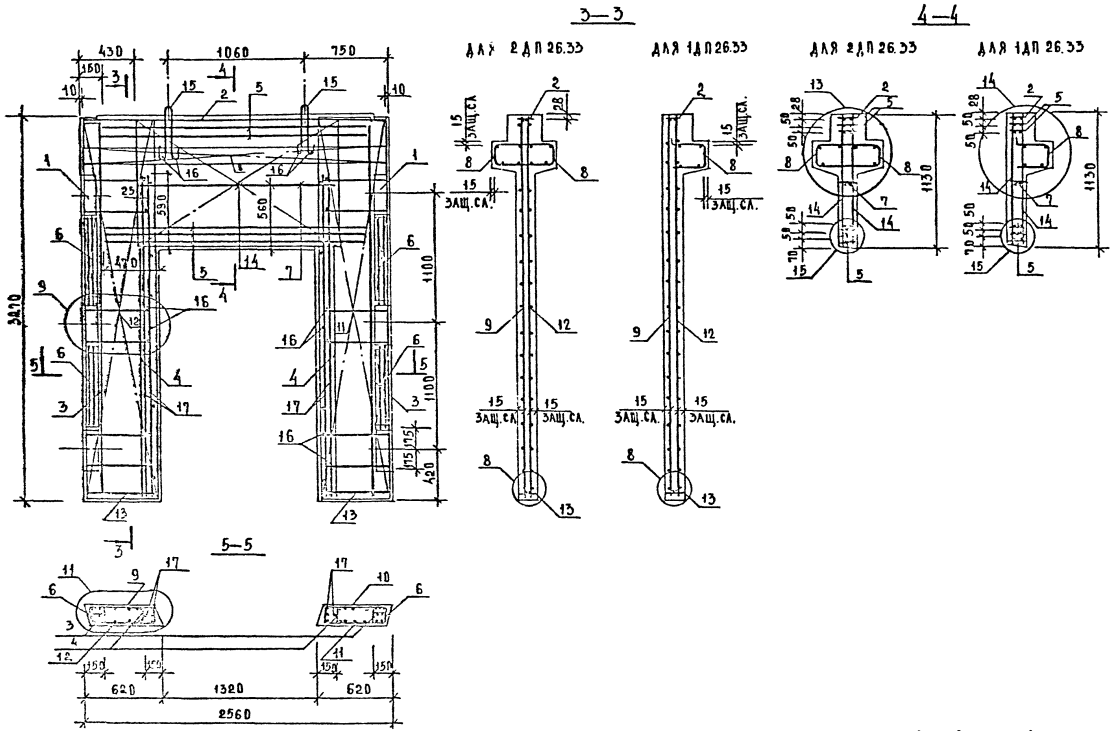

Инв.№ подл. | Подп. и дата | Взам. инв.№

Вх. 32850 л 28

1.020-1/87.4-1-К9

Лист 2

Формат А3

МАРКА ДИАФРАГМЫ	ПОЗ.	МАРКА АРМАТУРНОГО ИЗДЕЛИЯ	КОЛ.	МАССА, КГ 1 ШТ	МАССА, КГ ВСЕГО	ОБОЗНАЧЕНИЕ ДОКУМЕНТА
2ДП 26.33	1	СМН-2	2	24.69	49.38	К1
	2	СКР-4	1	11.52	11.52	К3
	3	КР-2	2	1.87	3.74	К40
	4	КР-6	2	1.25	2.50	К42
	5	КР-15	5	7.33	36.64	К46
	6	КР-24	4	0.65	2.60	К51
	7	КР-26	1	0.97	0.97	К52
	8	КР-35	2	6.82	13.63	К56
	9	С-17Т	1	5.68	5.68	К13
	10	С-17Н	1	5.68	5.68	К13
	11	С-18Т	1	5.68	5.68	К13
	12	С-18Н	1	5.68	5.68	К13
	13	КР-47	2	0.41	0.81	К61
	14	С-59	2	8.53	17.05	К34
	15	УП1-7	2	1.39	2.78	1.400-9 В.1
	16	Ф6АIII L= 130	26	0.03	0.75	Б/Ч
	17	Ф25АIII L= 2720	4	10.44	41.78	Б/Ч
		ИТОГО: 206.93				

МАРКА ДИАФРАГМЫ	ПОЗ.	МАРКА АРМАТУРНОГО ИЗДЕЛИЯ	КОЛ.	МАССА, КГ 1 ШТ	МАССА, КГ ВСЕГО	ОБОЗНАЧЕНИЕ ДОКУМЕНТА
1ДП 26.33	1	СМН-2	2	24.69	49.38	К1
	2	СКР-4	1	11.52	11.52	К3
	3	КР-2	2	1.87	3.74	К40
	4	КР-6	2	1.25	2.50	К42
	5	КР-15	5	7.33	36.64	К46
	6	КР-24	4	0.65	2.60	К51
	7	КР-26	1	0.97	0.97	К52
	8	КР-36	1	[illegible].82	6.82	К57
	9	С-17Т	1	5.68	5.68	К13
	10	С-17Н	1	5.68	[illegible]	К13
	11	С-18Т	1	5.68	5.68	К13
	12	С-18Н	1	5.68	5.68	К13
	13	КР-47	2	0.41	0.81	К61
	14	С-59	2	8.53	17.05	К34
	15	УП1-7	2	1.39	2.78	1.400-9 В.1
	16	Ф6АIII L= 130	26	0.03	0.75	Б/Ч
	17	Ф25АIII L= 2720	4	10.44	41.78	Б/Ч
		ИТОГО: 200.11				

1. В ТАБЛИЦЕ ПРИВЕДЕНО ОБОЗНАЧЕНИЕ ДОКУМЕНТА АРМАТУРНЫХ ИЗДЕЛИЙ ПО ВЫПУСКУ 1.020-1/87. 4-2
2. АРМАТУРА КЛАССА АIII ПО ГОСТ 5781-82

Вх. 32850 л.29

ФОРМАТ А3

САПР | ТЛП | РУК.ГР | ВИНОКУР
ТВЗТК | СП | СТ.ИНЖ | БУРЛАКОВА
ИНВ. ПОДЛ. | ПОДПИСЬ И ДАТА | ВЗАМ.ИНВ.

1 – 1

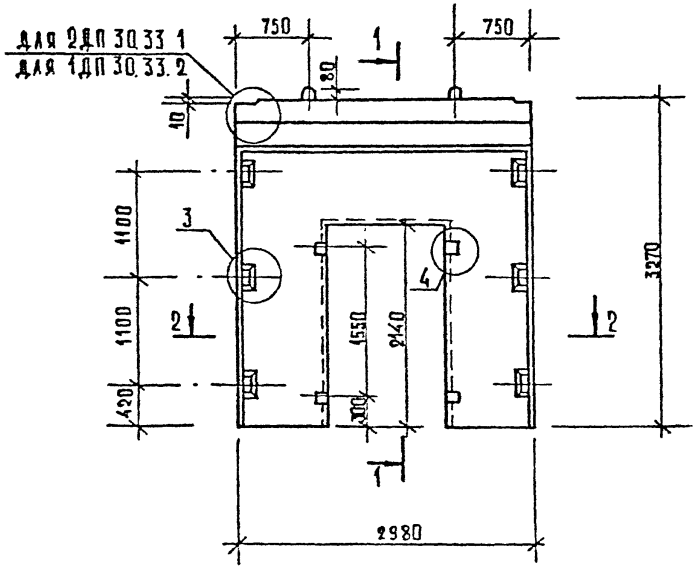

для 2ДП 30.33

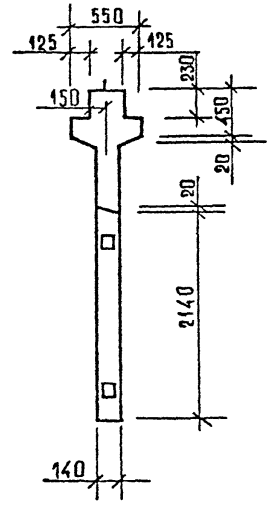

для 1ДП 30.33

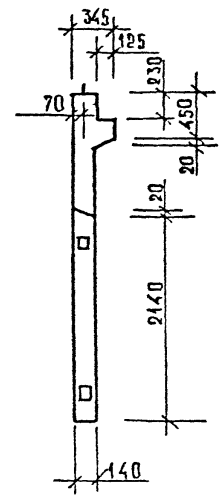

2 – 2

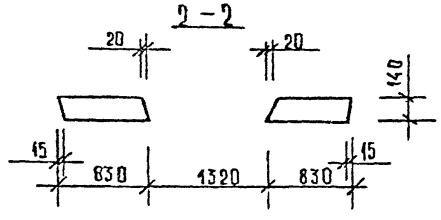

Марка диафрагмы жесткости	Расход материалов			Масса диафрагмы жесткости т
	Тяжелый бетон кл. В25 м³	Древесина м³	Сталь кг	
2ДП 30.33	1,35	0,002	220,96	3,38
1ДП 30.33	1,15	0,002	213,09	2,88

1. Узлы см. К33
2. Ведомость расхода стали см. РС

Вх. 32850 л. 30

Нач. отд.	Волынский		
Н. контр.	Азкина		
Гл. конс.	Шац		
ГИП	Острова		
ГИП	Осина		
Провер.	Носова		
Разраб.	Васильева		

1.020-1/87. 4-1-К10

Диафрагмы жесткости 2ДП 30.33; 1ДП 30.33

Стадия	Лист	Листов
Р	1	3

ЦНИИЭП торгово-бытовых зданий и туристских комплексов

Инв. № подл. | Подпись и дата | Взам. инв. №

Формат А3

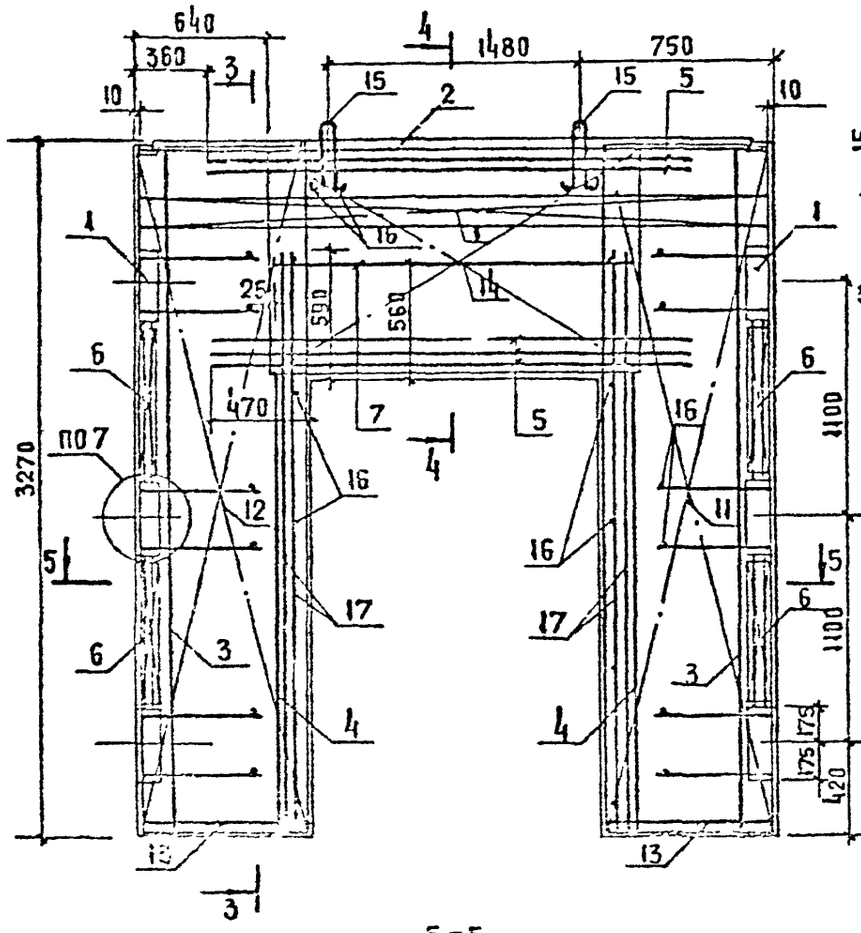

3 – 3

ДЛЯ 2ДП 30.33

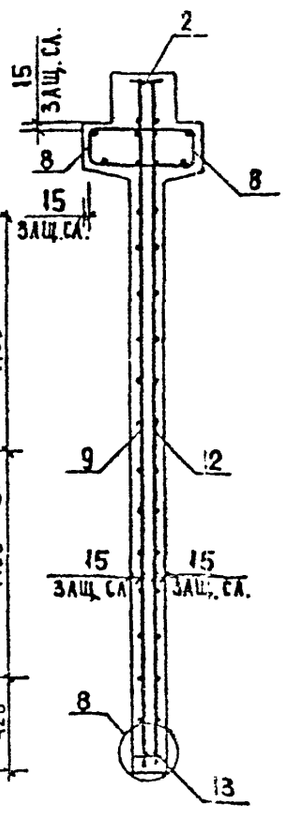

ДЛЯ 1ДП 30.33

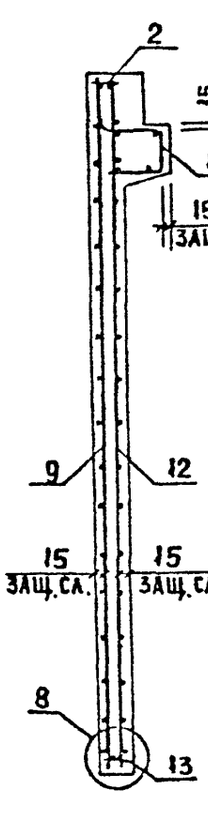

4 – 4

ДЛЯ 2ДП 30.33

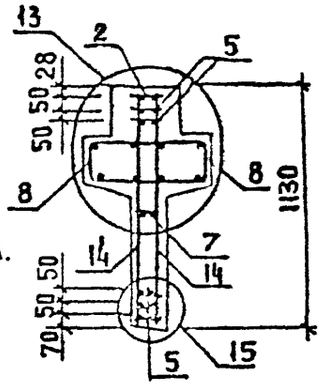

ДЛЯ 1ДП 30.33

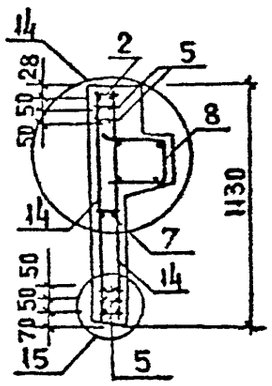

5 – 5

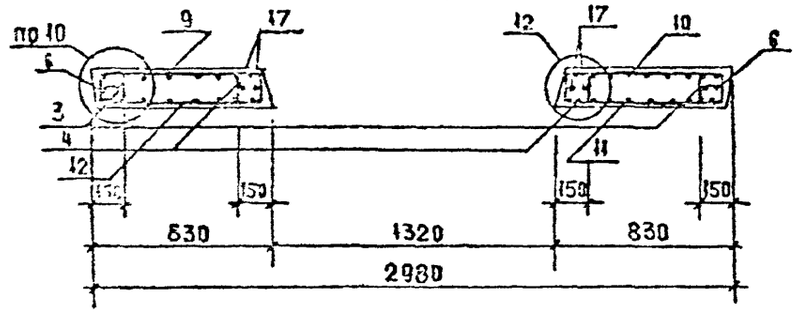

Вх. 32850 л. 31

1.020-1/87.4-1-К10

АМСТ 2

ФОРМАТ А3

ИНВ. N ПОДЛ. | ПОДПИСЬ И ДАТА | ВЗАМ. ИНВ. N

МАРКА ДИАФРАГМЫ	ПОЗ.	МАРКА АРМАТУРНОГО ИЗДЕЛИЯ	КОЛ.	МАССА КГ		ОБОЗНАЧЕНИЕ ДОКУМЕНТА
				1 ШТ	ВСЕГО	
2ДП 30.33	1	СМН-2	2	24.69	49.38	К1
	2	СКР-5	1	12.88	12.88	К4
	3	КР-2	2	1.87	3.74	К40
	4	КР-6	2	1.25	2.50	К42
	5	КР-15	5	7.33	36.64	К46
	6	КР-24	4	0.65	2.60	К51
	7	КР-26	1	0.97	0.97	К52
	8	КР-37	2	7.87	15.74	К58
	9	С-19Т	1	7.61	7.61	К14
	10	С-19Н	1	7.61	7.61	К14
	11	С-20Т	1	7.61	7.61	К14
	12	С-20Н	1	7.61	7.61	К14
	13	КР-48	2	0.55	1.10	К61
	[illegible]	[illegible]-59	2	8.53	17.05	К34
	15	УП1-11	2	2.67	5.35	1.400-9 В
	16	Ø6AIII L= 130	26	0.03	0.75	Б/Ч
	17	Ø25AIII L= 2720	4	10.44	41.78	Б/Ч
		ИТОГО: 220.96				

МАРКА ДИАФРАГМЫ	ПОЗ.	МАРКА АРМАТУРНОГО ИЗДЕЛИЯ	КОЛ.	МАССА, КГ		ОБОЗНАЧЕНИЕ ДОКУМЕНТА
				1 ШТ	ВСЕГО	
1ДП 30.33	1	СМН-2	2	24.69	49.38	К1
	2	СКР-5	1	12.88	12.88	К4
	3	КР-2	2	1.87	3.74	К40
	4	КР-6	2	1.25	2.50	К42
	5	КР-15	5	7.33	36.64	К46
	6	КР-24	4	0.65	2.60	К51
	7	КР-26	1	0.97	0.97	К52
	8	КР-38	1	7.87	7.87	К59
	9	С-19Т	1	7.61	7.61	К14
	10	С-19Н	1	7.61	7.61	К14
	11	С-20Т	1	7.61	7.61	К14
	12	С-20Н	1	7.61	7.61	К14
	13	КР-48	2	0.55	1.10	К61
	14	С-59	2	8.53	17.05	К34
	15	УП1-11	2	2.67	5.35	1.400-9 В.1
	16	Ø6AIII L= 130	26	0.03	0.75	Б/Ч
	17	Ø25AIII L= 2720	4	10.44	41.78	Б/Ч
		ИТОГО: 213.09				

1. В ТАБЛИЦЕ ПРИВЕДЕНО ОБОЗНАЧЕНИЕ ДОКУМЕНТА АРМАТУРНЫХ ИЗДЕЛИЙ ПО ВЫПУСКУ 1.020-1/87. 4-2
2. АРМАТУРА КЛАССА AIII ПО ГОСТ 5781-82

Вх. 32850 л. 32

ФОРМАТ А3

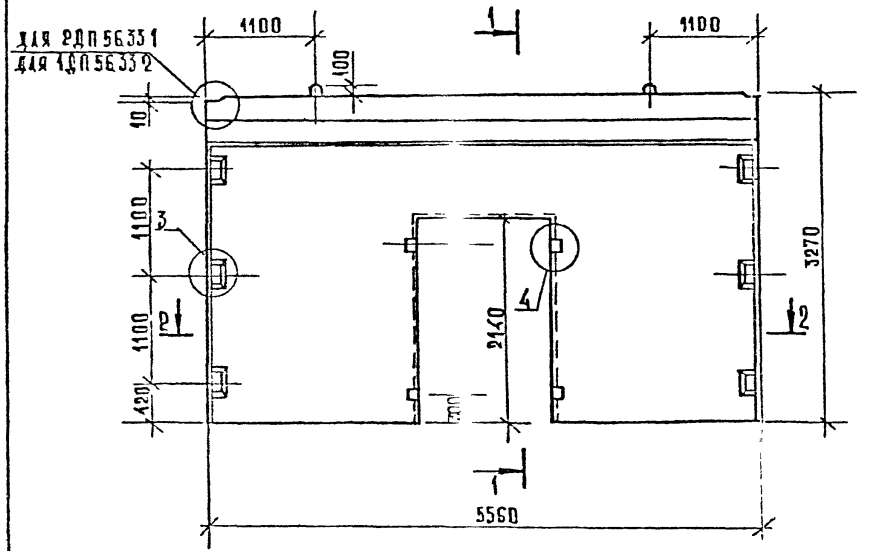

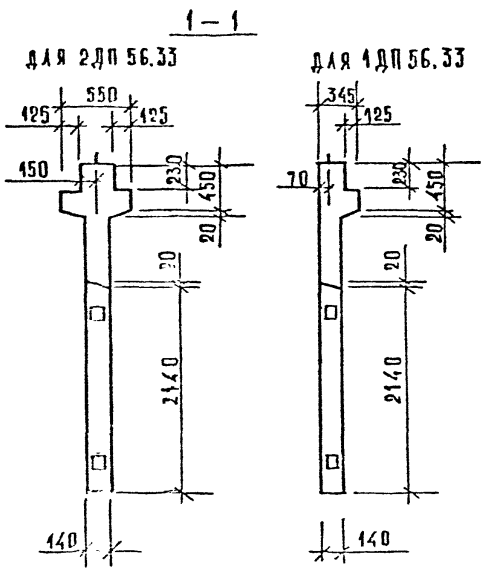

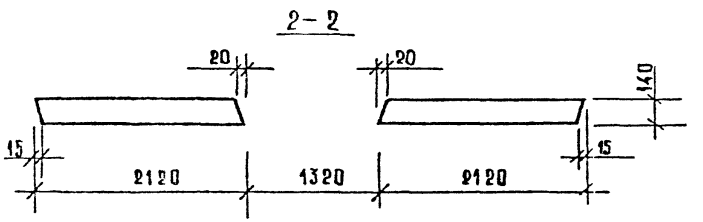

Марка диафрагмы жесткости	Расход материалов			Масса диафрагмы жесткости т
	тяжелый бетон кл. В25 м³	древесина м³	сталь кг	
2ДП 56.33	2,89	0,002	274,15	7,23
1ДП 56.33	2,52	0,002	259,41	6,30

1. Узлы см. К33
2. Ведомость расхода стали см. РС

Вх. 32850 л 33

Нач. отд.	Волынский		
Н. контр.	Акулина		
Гл. конст.	Шац		
ГИП	Острова		
ГИП	Осина		
Провер.	Носова		
Разраб.	Васильева		

1.020-1/87. 4-1-К11

Диафрагмы жесткости 2ДП 56.33; 1ДП 56.33

Стадия	Лист	Листов
Р	1	3

ЦНИИЭП торгово-бытовых зданий и туристских комплексов

Инв. № подл. | Подп. и дата | Взам. инв. №

Формат А3

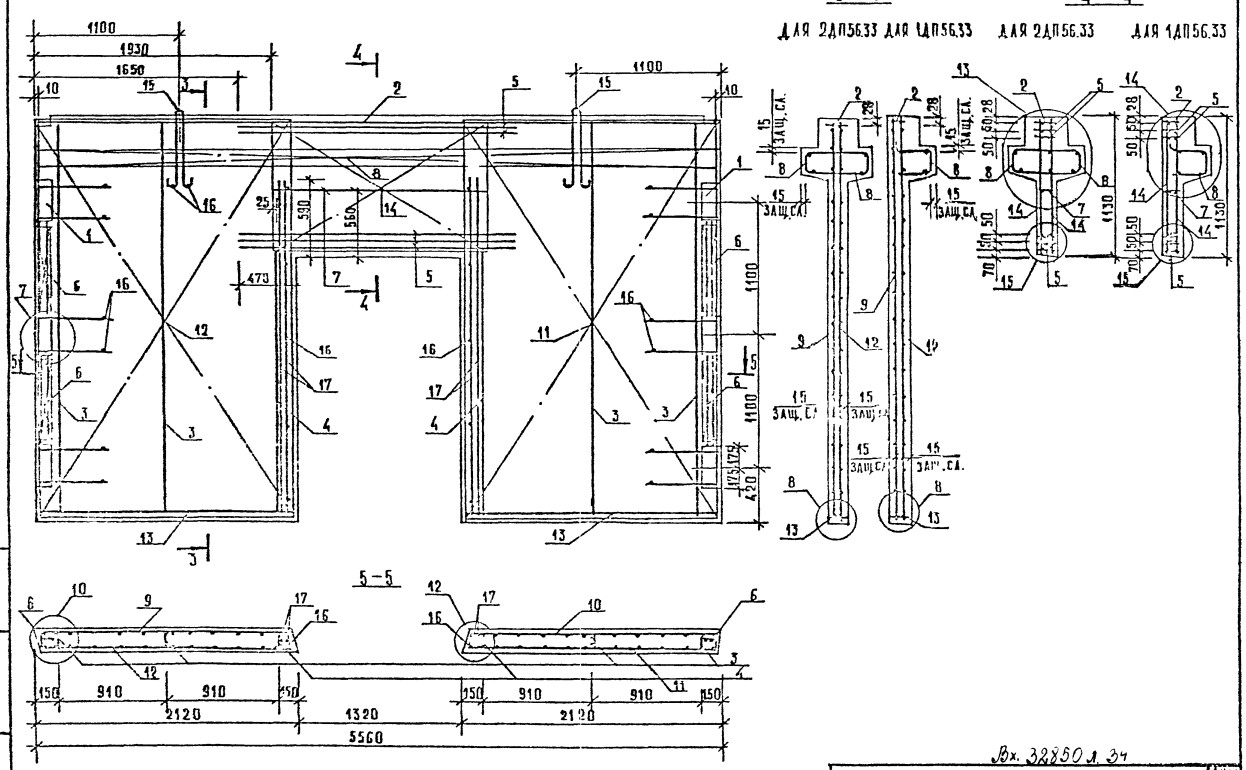

Инв. № подл. | Подпись и дата | Взам. инв. №

Вх. 32850 л. 34

1.020-1/87. 4-1-К11

Лист 2

Формат А3

МАРКА ДИАФРАГМЫ	ПОЗ.	МАРКА АРМАТУРНОГО ИЗДЕЛИЯ	КОЛ.	МАССА, КГ		ОБОЗНАЧЕНИЕ ДОКУМЕНТА
				1 ШТ	ВСЕГО	
2ДП 56.33	1	СМН-2	2	24.69	49.38	К1
	2	СКР-7	1	21.45	21.45	К4
	3	КР-2	4	1.87	7.48	К40
	4	КР-6	2	1.25	2.50	К42
	5	КР-15	5	7.33	36.64	К46
	6	КР-24	4	0.65	2.60	К51
	7	КР-26	1	0.97	0.97	К52
	8	КР-41	2	14.74	29.48	К58
	9	С-21Т	1	12.83	12.83	К15
	10	С-21Н	1	12.83	12.83	К15
	11	С-22Т	1	12.83	12.83	К15
	12	С-22Н	1	12.83	12.83	К15
	13	КР-49	2	1.49	2.98	К62
	14	С-59	2	8.53	17.05	К34
	15	УП1-14	2	4.87	9.73	1.400-9 В.1
	16	Ф6АIII L= 130	26	0.03	0.75	Б/Ч
	17	Ф25АIII L= 2720	4	10.44	41.78	Б/Ч
		ИТОГО: 274.15				

МАРКА ДИАФРАГМЫ	ПОЗ.	МАРКА АРМАТУРНОГО ИЗДЕЛИЯ	КОЛ.	МАССА, КГ		ОБОЗНАЧЕНИЕ ДОКУМЕНТА
				1 ШТ	ВСЕГО	
1ДП 56.33	1	СМН-2	2	24.69	49.38	К1
	2	СКР-7	1	21.45	21.45	К4
	3	КР-2	4	1.87	7.48	К40
	4	КР-6	2	1.25	2.50	К42
	5	КР-15	5	7.33	36.64	К46
	6	КР-24	4	0.65	2.60	К51
	7	КР-26	1	0.97	0.97	К52
	8	КР-42	1	14.74	14.74	К59
	9	С-21Т	1	12.83	12.83	К15
	10	С-21Н	1	12.83	12.83	К15
	11	С-22Т	1	12.83	12.83	К15
	12	С-22Н	1	12.83	12.83	К15
	13	КР-49	2	1.49	2.98	К62
	14	С-59	2	8.53	17.05	К34
	15	УП1-14	2	4.87	9.73	1.400-9 В.1
	16	Ф6АIII L= 130	26	0.03	0.75	Б/Ч
	17	Ф25АIII L= 2720	4	10.44	41.78	Б/Ч
		ИТОГО: 259.41				

1. В ТАБЛИЦЕ ПРИВЕДЕНО ОБОЗНАЧЕНИЕ ДОКУМЕНТА АРМАТУРНЫХ ИЗДЕЛИЙ ПО ВЫПУСКУ 1.020-1/87. 4-2
2. АРМАТУРА КЛАССА AIII ПО ГОСТ 5781-82

Ах. 32850 л. 35

ФОРМАТ А3

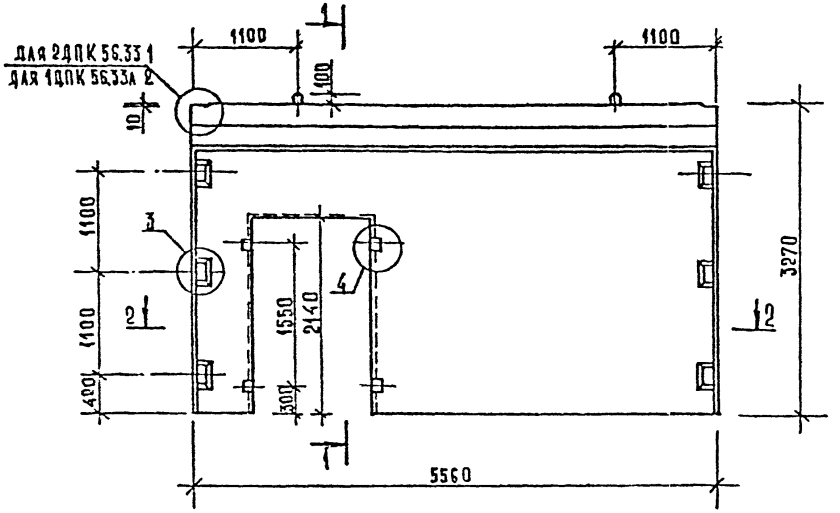

1—1

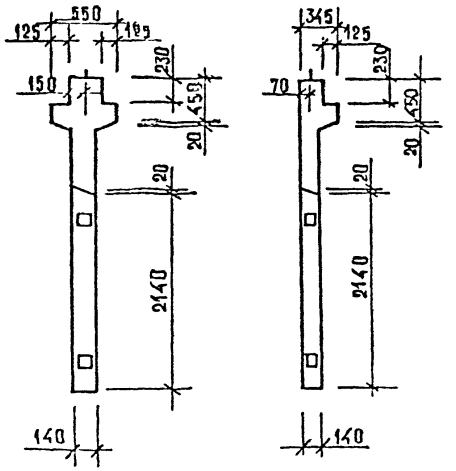

2—2

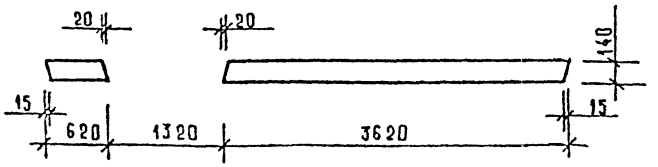

Марка диафрагмы жесткости	Расход материалов			Масса диафрагмы жесткости т
	Тяжелый бетон кл. В25 м³	древесина м³	сталь кг	
2ДПК 56.33	2,89	0,002	276.97	7,23
1ДПК 56.33А	2,50	0,002	262,23	6,30

1 Узлы см. К33.

2 Ведомость расхода стали см. РС

Вх 32850 л.36

Нач.отд	Большинский		1.020-1/87. 4-1-К12
Н.контр	Акулина		
ГАконст	Шац		Диафрагмы жесткости 2ДПК 56.33; 1ДПК 56.33А
ГИП	Острова		
ГИП	Осина		
Провер.	Носова		
Разраб.	Васильева		

Стадия	Лист	Листов
Р	1	3

ЦНИИЭП торгово-бытовых зданий и туристских комплексов

Инв. № подл. | Подп. и дата | Взам. инв. №

Формат А3

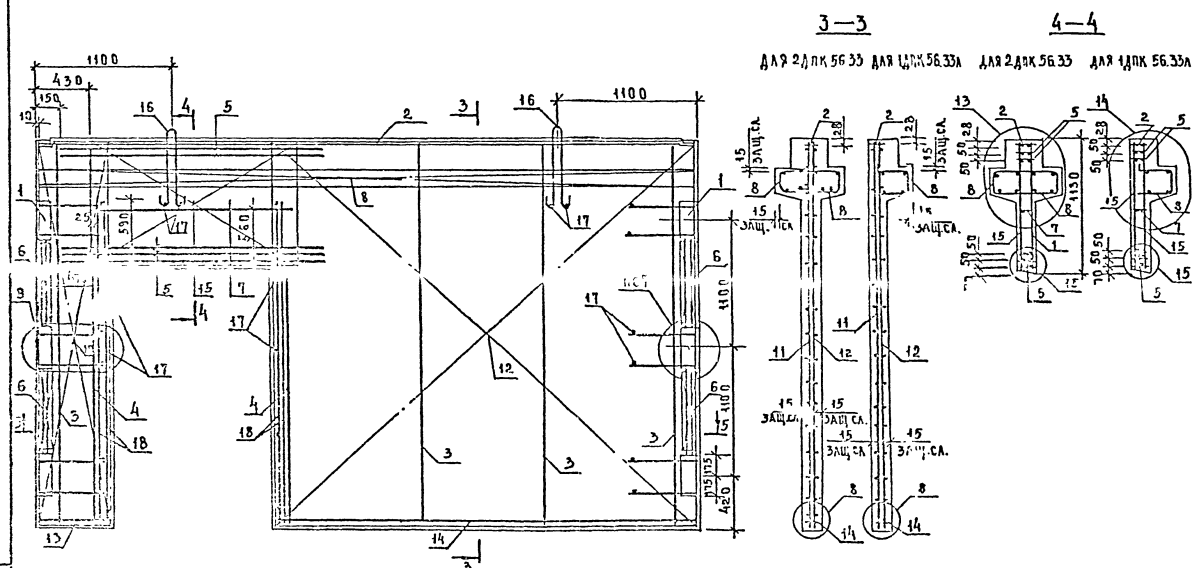

Вх. 32850 л 37

1.020-1/87.4-1-К12

ЛИСТ 2

ФОРМАТ А3

МАРКА ДИАФРАГМЫ	ПОЗ.	МАРКА АРМАТУРНОГО ИЗДЕЛИЯ	КОЛ.	МАССА, КГ		ОБОЗНАЧЕНИЕ ДОКУМЕНТА
				1 ШТ	ВСЕГО	
2ДК 56.33	1	СМН-2	2	24.69	49.38	К1
	2	СКР-7	1	21.45	21.45	К4
	3	КР-2	4	1.87	7.48	К40
	4	КР-6	2	1.25	2.50	К42
	5	КР-15	5	7.33	36.64	К46
	6	КР-24	4	0.65	2.60	К51
	7	КР-26	1	0.97	0.97	К52
	8	КР-41	2	14.74	29.48	К58
	9	С-17Т	1	5.68	5.68	К13
	10	С-18Н	1	5.68	5.68	К13
	11	С-23Н	1	21.42	21.42	К16
	12	С-24Т	1	21.42	21.42	К16
	13	КР-47	1	0.41	0.41	К61
	14	КР-50	1	2.50	2.50	К62
	15	С-59	2	8.53	17.05	К34
	16	УП1-14	2	4.87	9.73	1.400-9 В
	17	Ф6АIII L= 130	26	0.03	0.75	Б/Ч
	18	Ф25АIII L= 2720	4	10.44	41.78	Б/Ч
		ИТОГО: 276.97				

МАРКА ДИАФРАГМЫ	ПОЗ.	МАРКА АРМАТУРНОГО ИЗДЕЛИЯ	КОЛ.	МАССА, КГ		ОБОЗНАЧЕНИЕ ДОКУМЕНТА
				1 ШТ	ВСЕГО	
1ДК 56.33 А	1	СМН-2	2	24.69	49.38	К1
	2	СКР-7	1	21.45	21.45	К4
	3	КР-2	4	1.87	7.48	К40
	4	КР-6	2	1.25	2.50	К42
	5	КР-15	5	7.33	36.64	К46
	6	КР-24	4	0.65	2.60	К51
	7	КР-26	1	0.97	0.97	К52
	8	КР-42	1	14.74	14.74	К59
	9	С-17Т	1	5.68	5.68	К13
	10	С-18Н	1	5.68	5.68	К13
	11	С-23Н	1	21.42	21.42	К16
	12	С-24Т	1	21.42	21.42	К16
	13	КР-47	1	0.41	0.41	К61
	14	КР-50	1	2.50	2.50	К62
	15	С-59	2	8.53	17.05	К34
	16	УП1-14	2	4.87	9.73	1.400-9 В.1
	17	Ф6АIII L= 130	26	0.03	0.75	Б/Ч
	18	Ф25АIII L= 2720	4	10.44	41.78	Б/Ч
		ИТОГО: 262.23				

1. В ТАБЛИЦЕ ПРИВЕДЕНО ОБОЗНАЧЕНИЕ ДОКУМЕНТА АРМАТУРНЫХ ИЗДЕЛИЙ ПО ВЫПУСКУ 1.020-1/87. 4-2
2. АРМАТУРА КЛАССА AIII ПО ГОСТ 5781-82

Вх. 32850 л.38

1.020-1/87. 4-1-К 12

ЛИСТ 3

САПР ТЕЗТК | ТИП СП | РУК.ГР СТИЛЬ | ВИНОКУР ЬУРЛАКОВА

ИНВ. ПОДЛ. | ПОДПИСЬ И ДАТА | ВЗАМ.ИНВ

ФОРМАТ А3

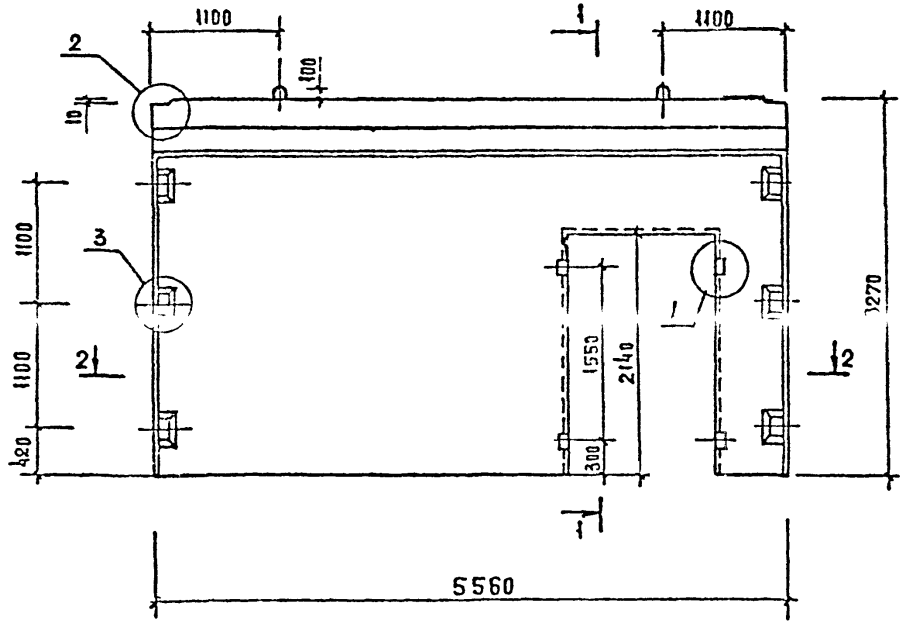

1—1

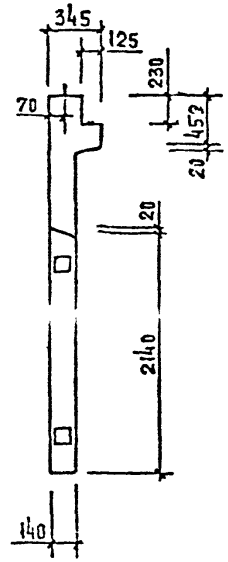

2-2

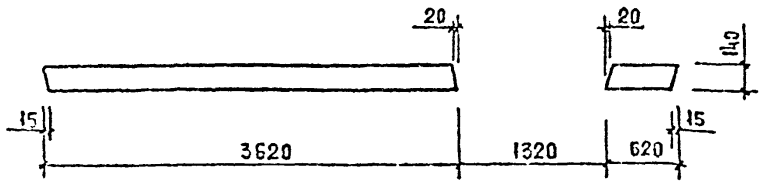

МАРКА ДИАФРАГМЫ ЖЕСТКОСТИ	РАСХОД МАТЕРИАЛОВ			МАССА ДИАФРАГМЫ ЖЕСТКОСТИ Т
	ТЯЖЕЛЫЙ БЕТОН КЛ.В25 М3	ДРЕВЕСИНА М3	СТАЛЬ КГ	
1 ДПК 56.33П	2,5	0,002	262,23	6,30

1. УЗЛЫ СМ К 33.

2. ВЕДОМОСТЬ РАСХОДА СТАЛИ СМ РС

Вх. 32850 л.39

НАЧ ОТД	СОЛЫЧСКИЙ	
Н КОНТР	ЛУКИНА	
Гл КОНСТ	ШАЦ	
ГИП	ОСТРОВА	
ГИП	ОСИНА	
ПРОВЕР	НОСОВА	
РАЗРАБ	БАСИЛЬЕВА	

1.020 - 1/87. 4-1-К13

ДИАФРАГМА ЖЕСТКОСТИ 1 ДПК 56.33П

СТАДИЯ	ЛИСТ	ЛИСТОВ
Р	1	3

ЦНИИЭП

ФОРМАТ А3

ИНВ. № ПОДЛ.	ПОДПИСЬ И ДАТА	ВЗАМ. ИНВ. №

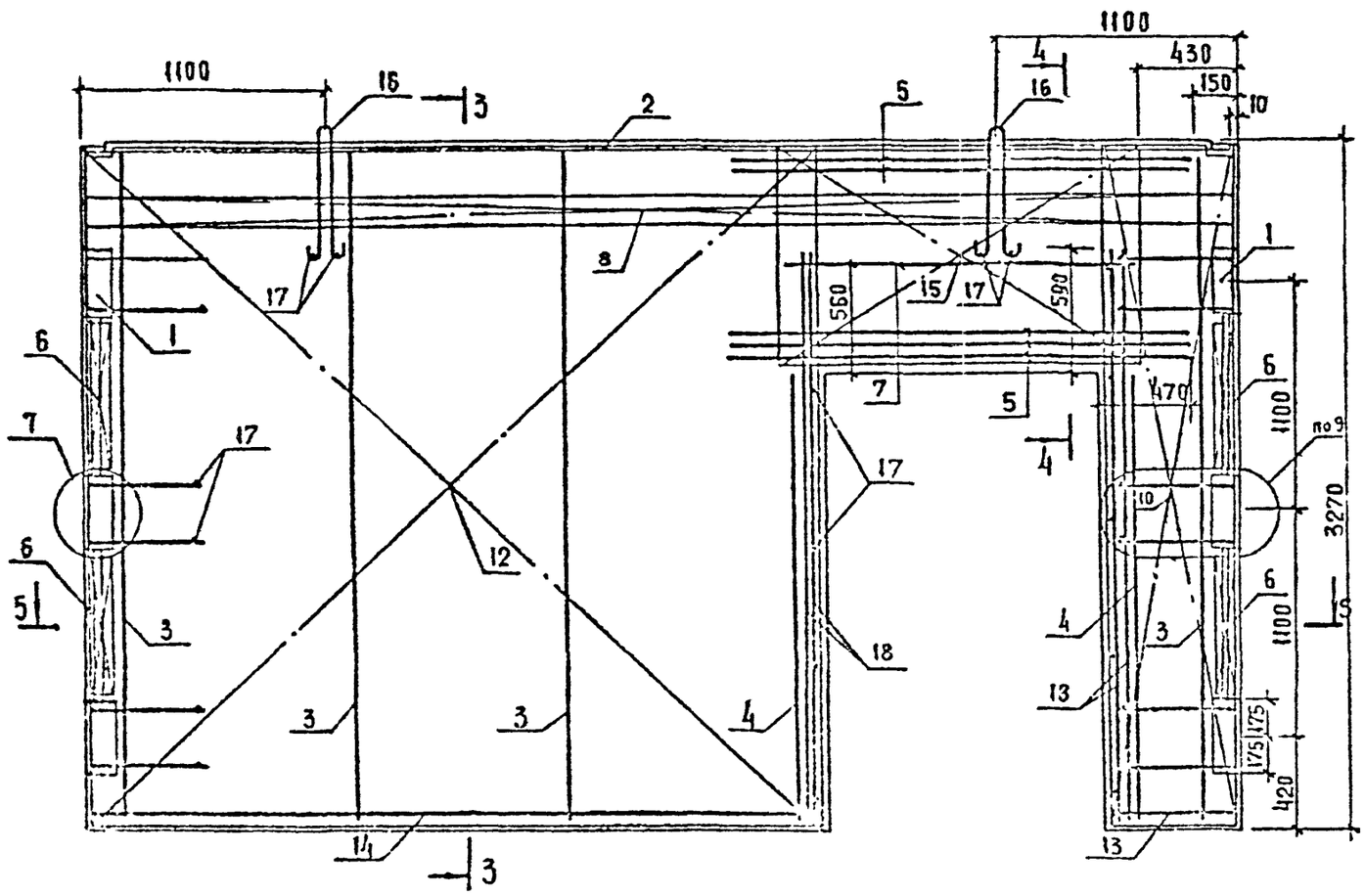

3—3

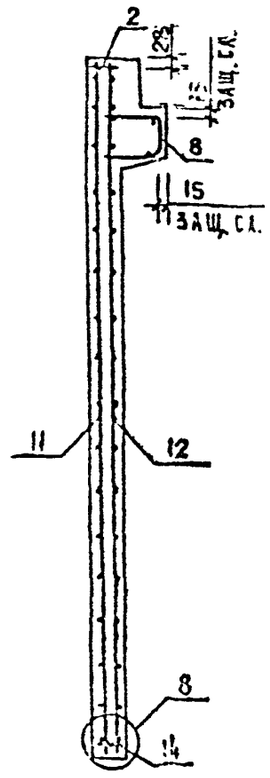

4—4

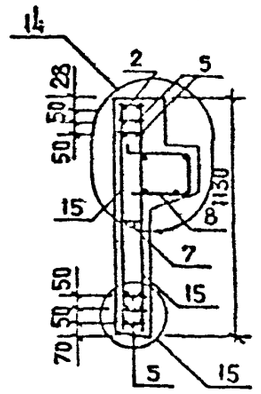

5—5

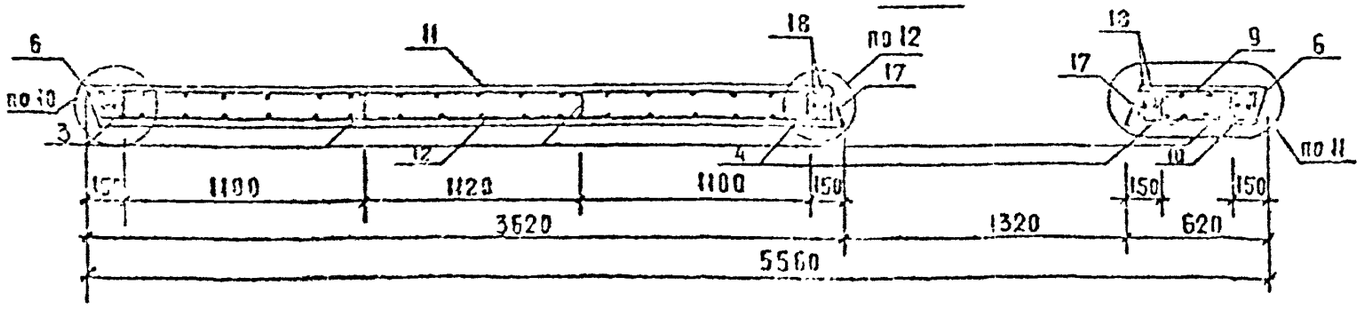

Вх. 32850 л.40

1.020-1/87.4-1-КВ

Лист 2

Инв. № подл. | Подпись и дата | Взам. инв. №

Формат А3

МАРКА ДИАФРАГМЫ	ПОЗ.	МАРКА АРМАТУРНОГО ИЗДЕЛИЯ	КОЛ.	МАССА, КГ		ОБОЗНАЧЕНИЕ ДОКУМЕНТА
				1 ШТ	ВСЕГО	
1ДПК 56.33-П	1	СМН-2	2	24.69	49.38	К1
	2	СКР-7	1	21.45	21.45	К4
	3	КР-2	4	1.87	7.48	К40
	4	КР-6	2	1.25	2.50	К42
	5	КР-15	5	7.33	36.64	К46
	6	КР-24	4	0.65	2.60	К51
	7	КР-26	1	0.97	0.97	К52
	8	КР-42	1	14.74	14.74	К59
	9	С-17Н	1	5.68	5.68	К13
	10	С-18Т	1	5.68	5.68	К13
	11	С-25Т	1	21.42	21.42	К16
	12	С-24Н	1	21.42	21.42	К16
	13	КР-47	1	0.41	0.41	К61
	14	КР-50	1	2.50	2.50	К62
	15	С-59	2	8.53	17.05	К34
	16	УП1-14	2	4.87	9.73	1.400-9 в.1
	17	⌀8AIII L= 130	26	0.03	0.75	б/ч
	18	⌀25AIII L= 2720	4	10.44	41.78	б/ч
		ИТОГО: 262.23				

1. В ТАБЛИЦЕ ПРИВЕДЕНО ОБОЗНАЧЕНИЕ ДОКУМЕНТА АРМАТУРНЫХ ИЗДЕЛИЙ ПО ВЫПУСКУ 1.020-1/87. 4-2
2. АРМАТУРА КЛАССА AIII ПО ГОСТ 5781-82

Вх. 32850 л.41

1.020-1/87. 4-1-К13

ЛИСТ 3

ФОРМАТ А3

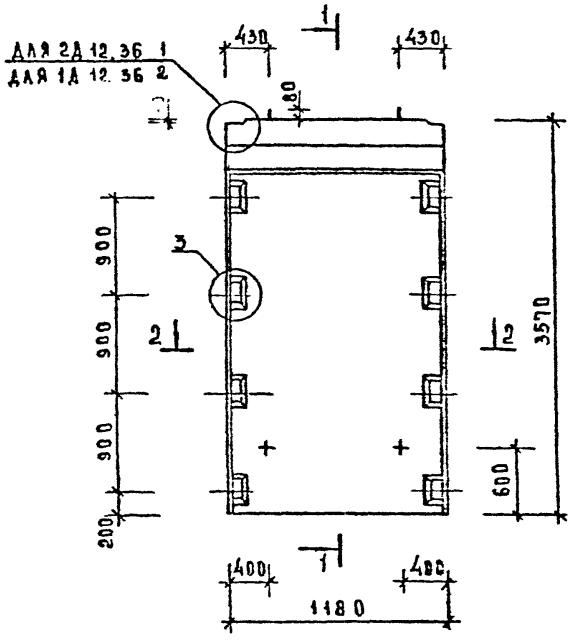

1—1

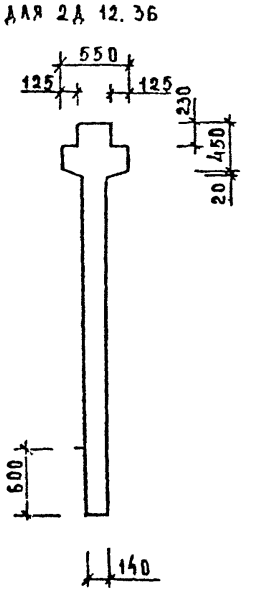

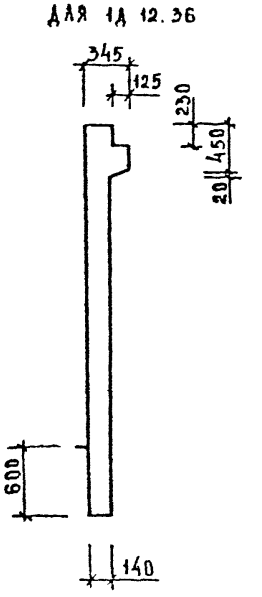

2—2

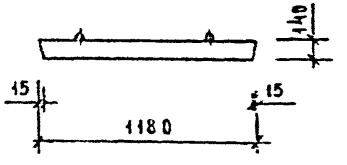

МАРКА ДИАФРАГМЫ ЖЕСТКОСТИ	РАСХОД МАТЕРИАЛОВ			МАССА ДИАФРАГМЫ ЖЕСТКОСТИ Т
	ТЯЖЕЛЫЙ БЕТОН КЛ. В20 М³	ДРЕВЕСИНА М³	СТАЛЬ КГ	
2Д 12.36	0,76	—	120,65	1,89
1Д 12.36	0,68	—	116,86	1,69

1. Узлы см. К33

2. Ведомость расхода стали см. РС

Вх. 32850 л. 42

НАЧ ОТД	ВОЛЫНСКИЙ		—
Н КОНТР	ЛУКИНА		
ГА. КОНСТ	ШАЦ		
ГИП	ОСТРОВА		
ГИП	ОСИНА		
ПРОВЕР	МОСОВА		
РАЗРАБ	ВАСИЛЬЕВА		

1.020-1/87.4-1-К14

Диафрагмы жесткости 2Д 12.36; 1Д 12.36

СТАДИЯ	ЛИСТ	ЛИСТОВ
Р	1	3

ЦНИИЭП торгово-бытовых зданий и туристских комплексов

Инв. № подл. | Подп. и дата | Взам. инв. №

Формат А3

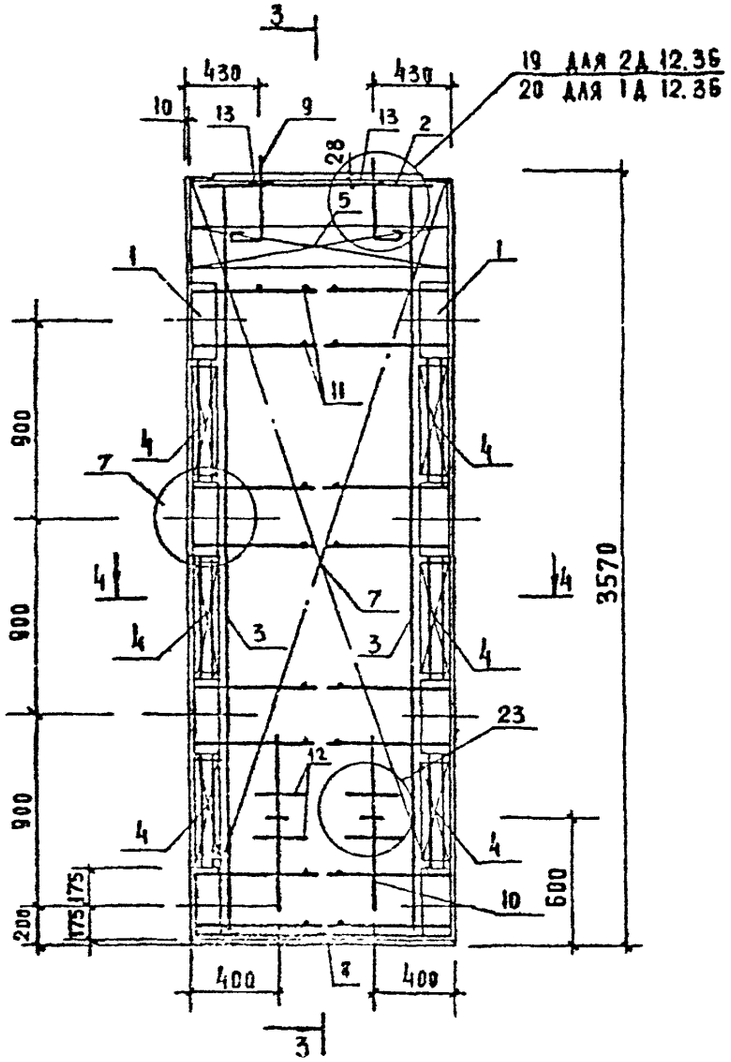

3 — 3

ДЛЯ 2Д 12.36

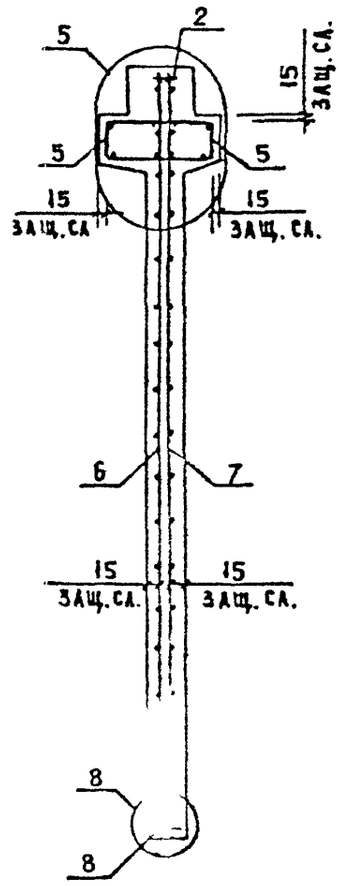

ДЛЯ 1Д 12.36

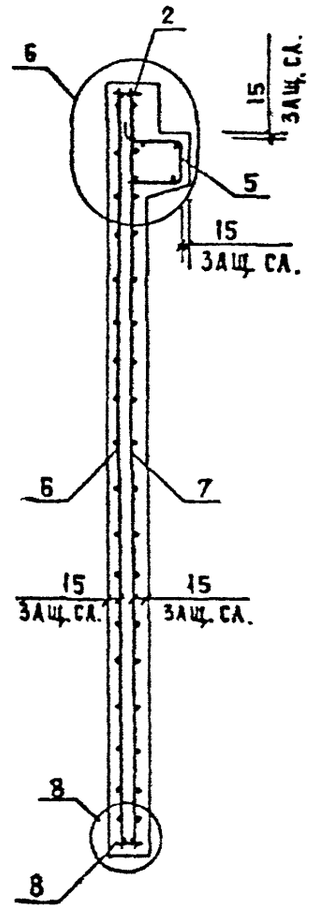

Вх. 32850 л. 43

1.020-1/87.4-1-К14

Лист 2

Инв. № подл. | Подпись и дата | Взам. инв. №

Формат А3

МАРКА ДИАФРАГМЫ	ПОЗ.	МАРКА АРМАТУРНОГО ИЗДЕЛИЯ	КОЛ.	МАССА, КГ		ОБОЗНАЧЕНИЕ ДОКУМЕНТА
				1 ШТ	ВСЕГО	
2Д 12.36	1	СМН-3	2	31.98	63.96	К1
	2	СКР-1	1	7.09	7.09	К3
	3	КР-3	2	2.06	4.12	К41
	4	КР-23	6	0.48	2.90	К50
	5	КР-29	2	3.12	6.23	К54
	6	С-25	1	11.24	11.24	К17
	7	С-26	1	11.24	11.24	К17
	8	КР-43	1	0.77	0.77	К60
	9	СПВ-2	2	2.34	4.68	К69
	10	СПГ-2	2	2.42	4.84	К79
	11	Ф6AIII L= 130	16	0.03	0.46	Б/Ч
	12	Ф20AIII L= 250	4	0.62	2.46	Б/Ч
	13	СГ-1	2	0.34	0.68	К67
		ИТОГО: 120.65				

МАРКА ДИАФРАГМЫ	ПОЗ.	МАРКА АРМАТУРНОГО ИЗДЕЛИЯ	КОЛ.	МАССА, КГ		ОБОЗНАЧЕНИЕ ДОКУМЕНТА
				1 ШТ	ВСЕГО	
1Д 12.36	1	СМН-3	2	31.98	63.96	К1
	2	СКР-1	1	7.09	7.09	К3
	3	КР-3	2	2.06	4.12	К41
	4	КР-23	6	0.48	2.90	К50
	5	КР-30	1	3.12	3.12	К55
	6	С-25	1	11.24	11.24	К17
	7	С-26	1	11.24	11.24	К17
	8	КР-43	1	0.77	0.77	К60
	9	СПВ-2	2	2.34	4.68	К69
	10	СПГ-2	2	2.42	4.84	К79
	11	Ф6AIII L= 130	10	0.03	0.46	Б/Ч
	12	Ф20AIII L= 250	4	0.62	2.46	Б/Ч
		ИТОГО: 116.86				

1. В ТАБЛИЦЕ ПРИВЕДЕНО ОБОЗНАЧЕНИЕ ДОКУМЕНТА АРМАТУРНЫХ ИЗДЕЛИЙ ПО ВЫПУСКУ 1.020-1/87. 4-2
2. АРМАТУРА КЛАССА AIII ПО ГОСТ 5781-82

Вх. 32850 л. 44

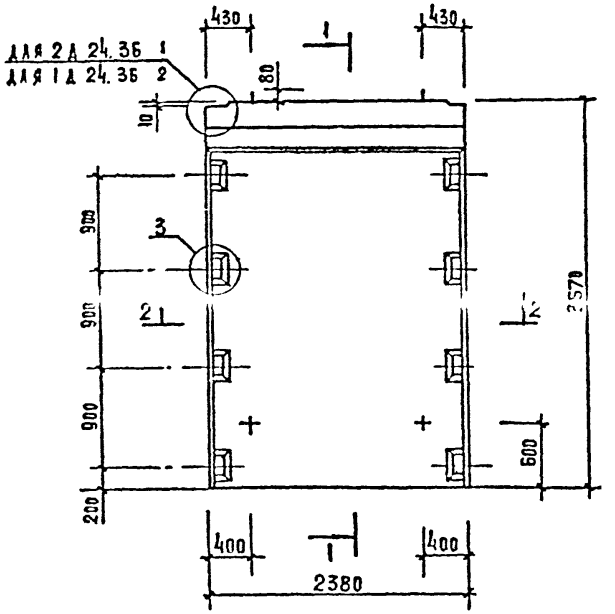

1—1

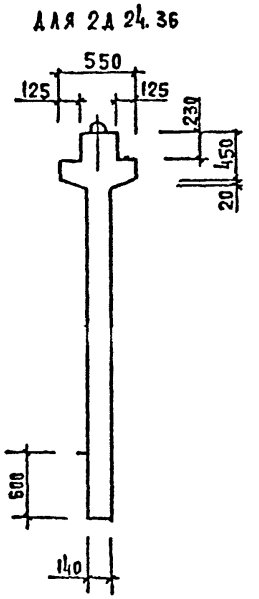

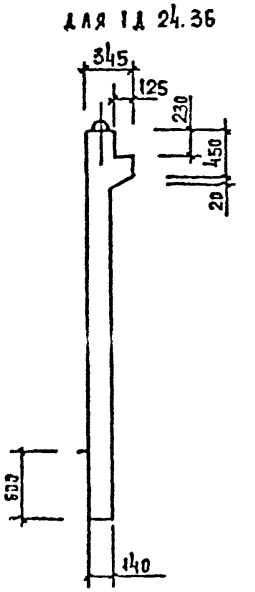

2—2

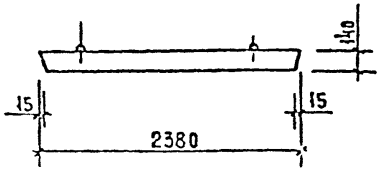

МАРКА ДИАФРАГМЫ ЖЕСТКОСТИ	РАСХОД МАТЕРИАЛОВ			МАССА ДИАФРАГМЫ ЖЕСТКОСТИ Т
	ТЯЖЕЛЫЙ БЕТОН КЛ В20 М3	ДРЕВЕСИНА М3	СТАЛЬ КГ	
2Д 24.36	1,51	—	156,62	3,78
1Д 24.36	1,35	—	149,55	3,38

1. УЗЛЫ СМ. К 33.

2. ВЕДОМОСТЬ РАСХОДА СТАЛИ СМ. РС

Вх. 32850 л.46

НАЧ ОТД	ВОЛЫНСКИЙ	
Н КОНТР	АУКИНА	
ГАКОНСТ	ШАЦ	
ГИП	ОСТРОВА	
ГИП	ОСИНА	
ПРОВЕР	НОСОВА	
РАЗРАБ	БАСНАЕВА	

1.020 - 1/87. 4-1-К15

ДИАФРАГМЫ ЖЕСТКОСТИ 2Д 24.36; 1Д 24.36

СТАДИЯ	ЛИСТ	ЛИСТОВ
Р	1	2

ЦНИИЭП ТОРГОВО БЫТОВЫХ ЗДАНИЙ И ТУРИСТСКИХ КОМПЛЕКСОВ

ИНВ. № ПОДЛ. | ПОДПИСЬ И ДАТА | ВЗАМ. ИНВ. №

ФОРМАТ А3

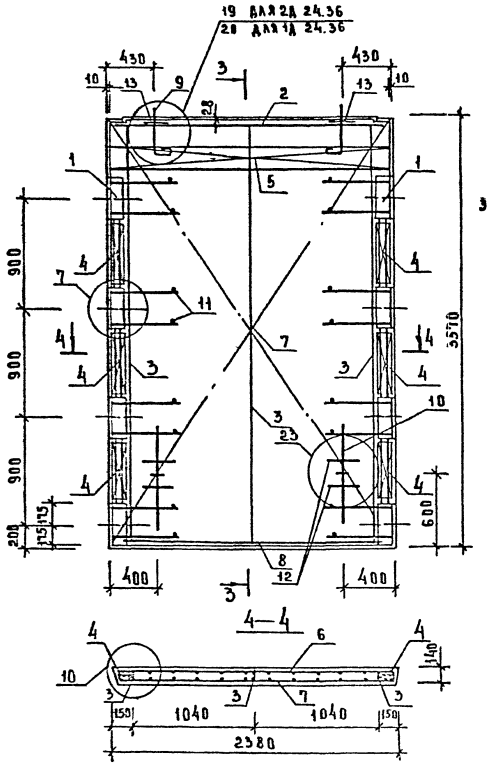

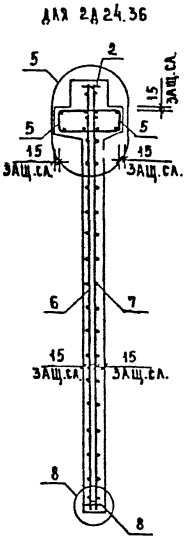

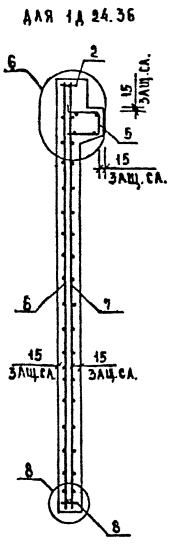

Вх 32850 л 46

1.020-1/87.4-1-К15

Лист 2

Инв.№ подл. | Подп. и дата | Взам. инв.№

Формат А3

МАРКА ДИАФРАГМЫ	ПОЗ.	МАРКА АРМАТУРНОГО ИЗДЕЛИЯ	КОЛ.	МАССА, КГ		ОБОЗНАЧЕНИЕ ДОКУМЕНТА
				1 ШТ	ВСЕГО	
2Д 24.36	1	СМН-3	2	31.98	63.96	К1
	2	СКР-3	1	10.93	10.93	К3
	3	КР-3	3	2.06	6.18	К41
	4	КР-23	6	0.48	2.90	К50
	5	КР-33	2	6.29	12.57	К56
	6	С-27	1	22.66	22.66	К18
	7	С-28	1	22.66	22.66	К18
	8	КР-51	1	1.63	1.63	К62
	9	СПВ-2	2	2.34	4.68	К69
	10	СПГ-2	2	2.42	4.84	К79
	11	Ф6АIII L= 130	16	0.03	0.46	Б/Ч
	12	Ф20АIII L= 250	4	0.62	2.46	Б/Ч
	13	СГ-1	2	0.34	0.68	К67
		ИТОГО: 156.62				

МАРКА ДИАФРАГМЫ	ПОЗ.	МАРКА АРМАТУРНОГО ИЗДЕЛИЯ	КОЛ.	МАССА, КГ		ОБОЗНАЧЕНИЕ ДОКУМЕНТА
				1 ШТ	ВСЕГО	
1Д 24.36	1	СМН-3	2	31.98	63.96	К1
	2	СКР-3	1	10.93	10.93	К3
	3	КР-3	3	2.06	6.18	К41
	4	КР-23	6	0.48	2.90	К50
	5	КР-34	1	6.29	6.29	К57
	6	С-27	1	22.66	22.66	К18
	7	С-28	1	22.66	22.66	К18
	8	КР-51	1	1.63	1.63	К62
	9	СПВ-8	2	2.29	4.58	К76
	10	СПГ-2	2	2.42	4.84	К79
	11	Ф6АIII L= 130	16	0.03	0.46	Б/Ч
	12	Ф20АIII L= 250	4	0.62	2.46	Б/Ч
		ИТОГО: 149.55				

1. В ТАБЛИЦЕ ПРИВЕДЕНО ОБОЗНАЧЕНИЕ ДОКУМЕНТА АРМАТУРНЫХ ИЗДЕЛИЙ ПО ВЫПУСКУ 1.020-1/87. 4-2
2. АРМАТУРА КЛАССА АIII ПО ГОСТ 5781-82

Вх.32850 л.47

САПР ТБЗТК | ТЛП СП | РУК.ГР. СТ.ИНЖ | ВИНОКУР БУРЛАКОВА
ИНВ. ПОДЛ | ПОДПИСЬ И ДАТА | ВЗАМ.ИНВ.
ФОРМАТ А3

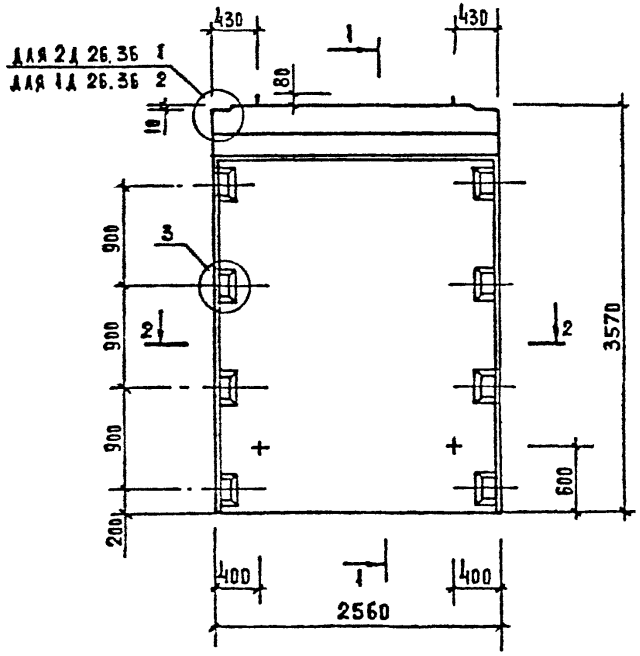

1—1

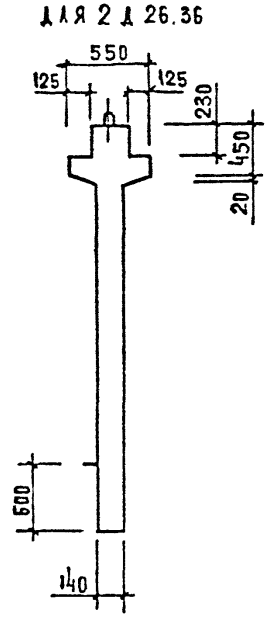

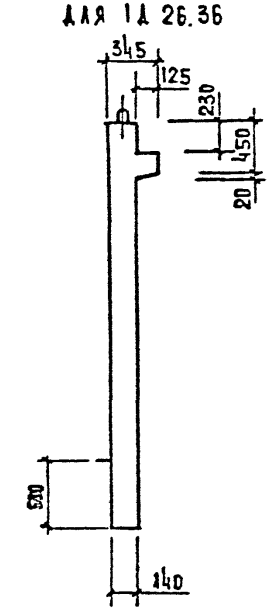

2—2

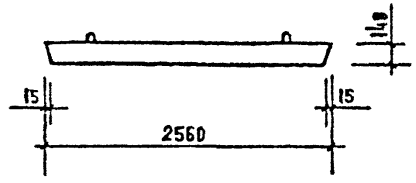

Марка диафрагмы жесткости	Расход материалов			Масса диафрагм жесткости т
	тяжелый бетон кл В20 м3	древесина м3	сталь кг	
2Д 26.36	1,62	—	163,67	4,05
1Д 26.36	1,45	—	156,03	3,63

1. Узлы см. К 33.
2. Ведомость расхода стали см. РС

Вх. 32850 л. 48

Нач. отд.	Болынский	
Н. контр.	Аукина	
Гл. конст.	Шац	
ГИП	Острова	
ГИП	Осина	
Провер.	Носова	
Разраб.	Васильева	

1.020-1/87. 4-1-К16

Диафрагмы жесткости 2Д 26.36; 1Д 26.36

Стадия	Лист	Листов
Р	1	3

ЦНИИЭП торгово-бытовых зданий и туристских комплексов

Инв. № подл. | Подпись и дата | Взам. инв. №

Формат А3

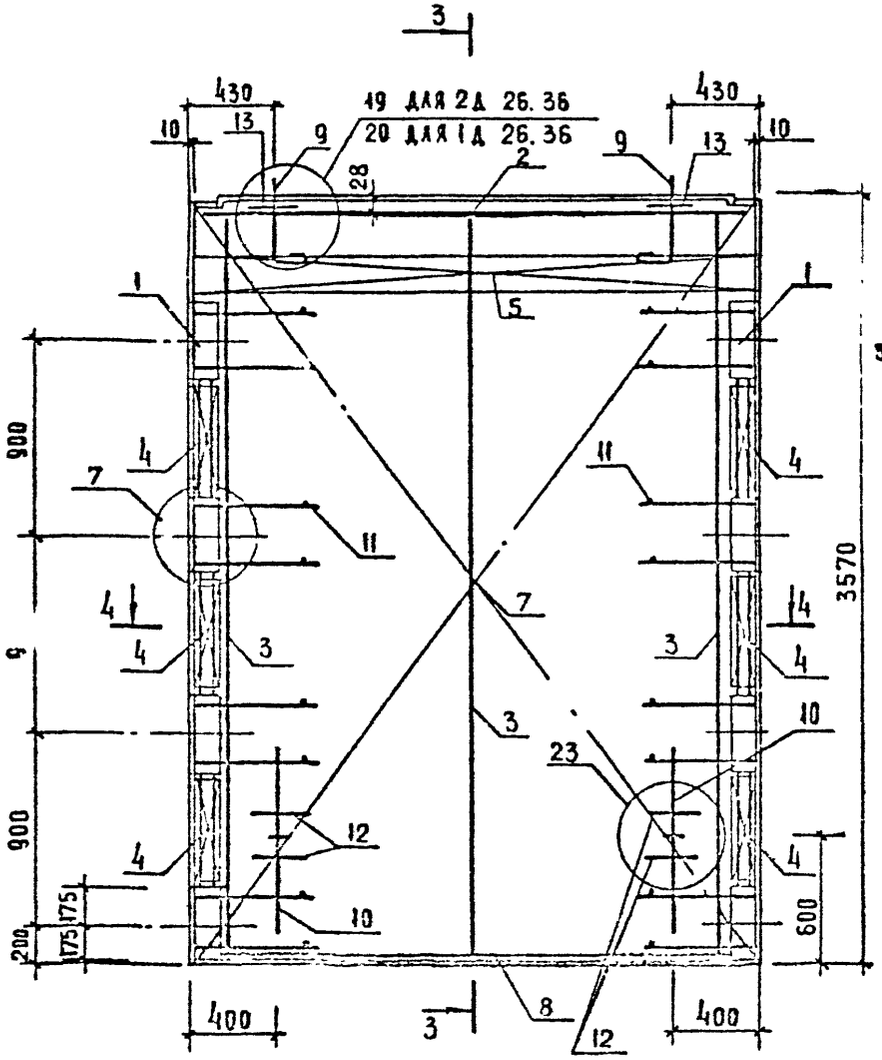

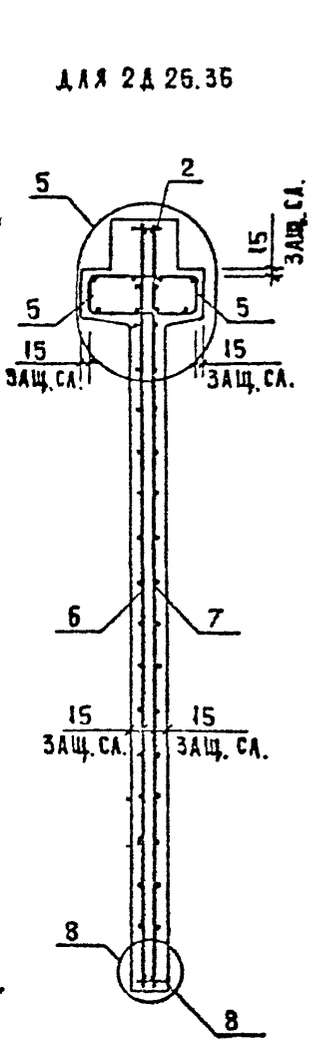

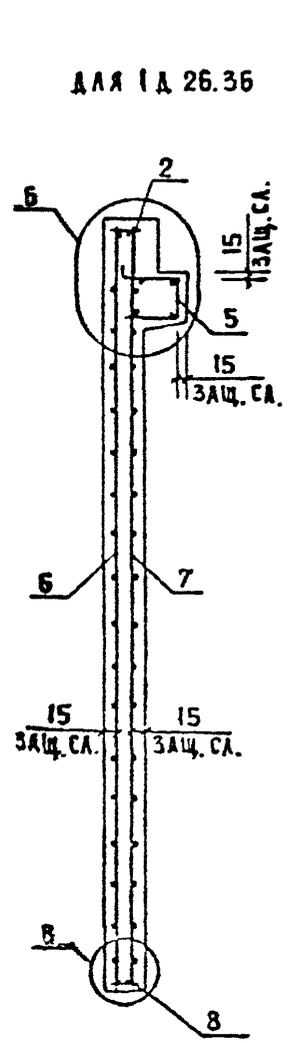

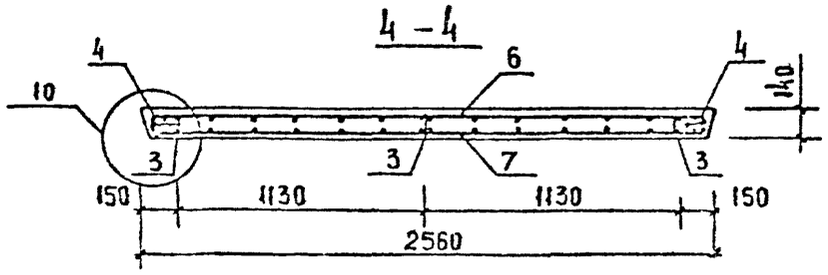

ИНВ. № ПОДЛ. | ПОДПИСЬ И ДАТА | ВЗАМ. ИНВ. №

Вх. 32850 л.49

1.020-1/87.4-1-k16

ЛИСТ 2

ФОРМАТ А3

МАРКА ДИАФРАГМЫ	ПОЗ	МАРКА АРМАТУРНОГО ИЗДЕЛИЯ	КОЛ.	МАССА, КГ		ОБОЗНАЧЕНИЕ ДОКУМЕНТА
				1 ШТ	ВСЕГО	
2Д 26.36	1	СМН-3	2	31.98	63.96	К1
	2	СКР-4	1	11.52	11.52	К3
	3	КР-3	3	2.06	6.18	К41
	4	КР-23	6	0.48	2.90	К50
	5	КР-35	2	6.82	13.63	К56
	6	С-29	1	24.51	24.51	К19
	7	С-30	1	24.51	24.51	К19
	8	КР-44	1	1.78	1.78	К60
	9	СПВ-3	2	3.12	6.24	К70
	10	СПГ-2	2	2.42	4.84	К79
	11	Ø6AIII L= 130	16	0.03	0.46	Б/Ч
	12	Ø20AIII L= 250	4	0.62	2.46	Б/Ч
	13	СГ-1	2	0.34	0.68	К67
	ИТОГО: 163.67					

МАРКА ДИАФРАГМЫ	ПОЗ.	МАРКА АРМАТУРНОГО ИЗДЕЛИЯ	КОЛ.	МАССА, КГ		ОБОЗНАЧЕНИЕ ДОКУМЕНТА
				1 ШТ	ВСЕГО	
1Д 26.36	1	СМН-3	2	31.98	63.96	К1
	2	СКР-4	1	11.52	11.52	К3
	3	КР-3	3	2.06	6.18	К41
	4	КР-23	6	0.48	2.90	К50
	5	КР-36	1	6.82	6.82	К57
	6	С-29	1	24.51	24.51	К19
	7	С-30	1	24.51	24.51	К19
	8	КР-44	1	1.78	1.78	К60
	9	СПВ-9	2	3.05	6.10	К77
	10	СПГ-2	2	2.42	4.84	К79
	11	Ø6AIII L= 130	16	0.03	0.46	Б/Ч
	12	Ø20AIII L= 250	4	0.62	2.46	Б/Ч
	ИТОГО: 156.03					

1. В ТАБЛИЦЕ ПРИВЕДЕНО ОБОЗНАЧЕНИЕ ДОКУМЕНТА АРМАТУРНЫХ ИЗДЕЛИЙ ПО ВЫПУСКУ 1.020-1/87. 4-2
2. АРМАТУРА КЛАССА AIII ПО ГОСТ 5781-82

Вх. 32850 от 50

ФОРМАТ А3

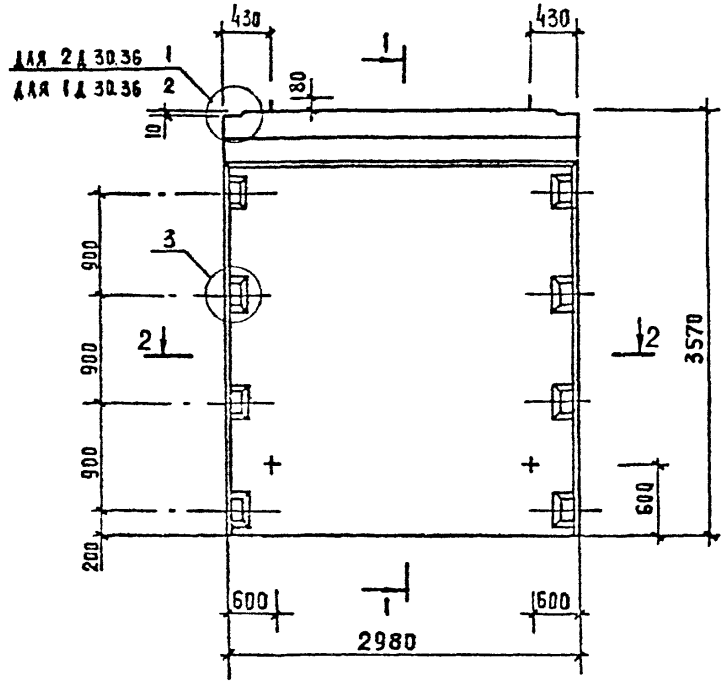

1—1

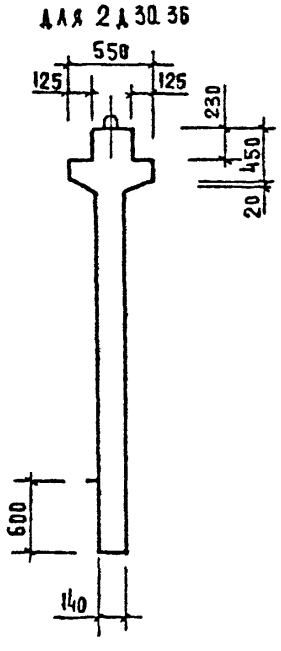

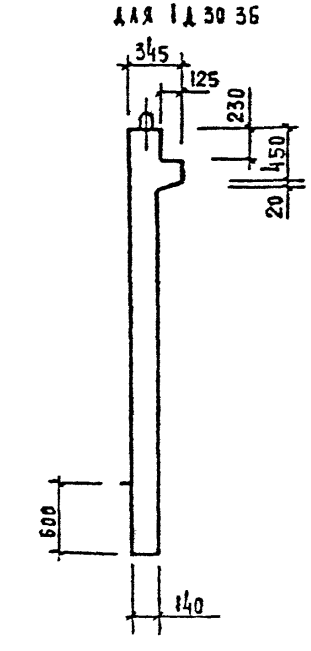

2—2

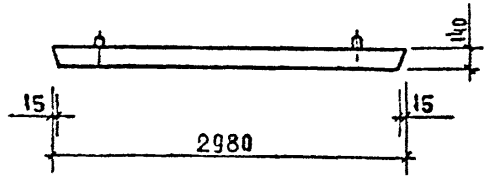

МАРКА ДИАФРАГМЫ ЖЕСТКОСТИ	РАСХОД МАТЕРИАЛОВ			МАССА ДИАФРАГМЫ ЖЕСТКОСТИ Т
	ТЯЖЕЛЫЙ БЕТОН КЛ.В20 М3	ДРЕВЕСИНА М3	СТАЛЬ КГ	
2Д 30.36	1,89	—	178,42	4,73
1Д 30.36	1,69	—	169,73	4,23

1. УЗЛЫ СМ. К 33.
2. ВЕДОМОСТЬ РАСХОДА СТАЛИ СМ. РС

Вх. 32850 л. 51

НАЧ. ОТД.	ВОЛЫНСКИЙ		
Н. КОНТР.	АУКИНА		
ГЛ. КОНСТ.	ШАЦ		
ГИП	ОСТРОВА		
ГИП	ОСИНА		
ПРОВЕР.	НОСОВА		
РАЗРАБ.	ВАСИЛЬЕВА		

1.020-1/87. 4-1-К17

ДИАФРАГМЫ ЖЕСТКОСТИ 2Д 30.36; 1Д 30.36

СТАДИЯ	ЛИСТ	ЛИСТОВ
Р	1	3

ЦНИИЭП ТИПОВОГО, ЭКСПЕРИМЕНТАЛЬНОГО ПРОЕКТИРОВАНИЯ ЖИЛЫХ, ОБЩЕСТВЕННЫХ ЗДАНИЙ И ТУРИСТСКИХ КОМПЛЕКСОВ

ВЗАМ. ИНВ. №
ПОДПИСЬ И ДАТА
ИНВ. № ПОДЛ.

ФОРМАТ А3

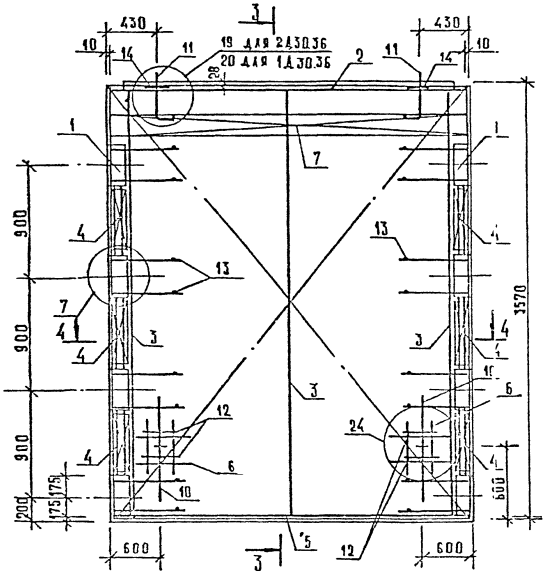

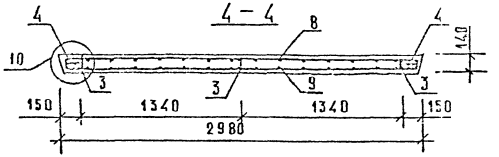

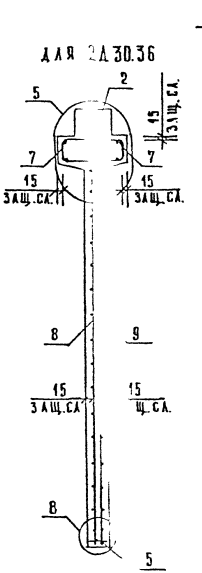

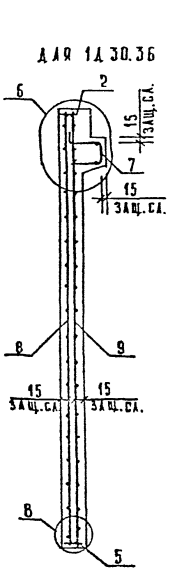

Инв. № подл. | Подп. и дата | Взам. инв. №

Вх. 32850 л. 52

1.020-1/87.4-1-К17

Лист 2

ФОРМАТ А3

МАРКА ДИАФРАГМЫ	ПОЗ.	МАРКА АРМАТУРНОГО ИЗДЕЛИЯ	КОЛ.	МАССА, КГ		ОБОЗНАЧЕНИЕ ДОКУМЕНТА
				1 ШТ	ВСЕГО	
2Д 30.36	1	СМН-3	2	31.98	63.96	К1
	2	СКР-5	1	12.88	12.88	К4
	3	КР-3	3	2.06	6.18	К41
	4	КР-23	6	0.48	2.90	К50
	5	КР-45	1	2.07	2.07	К60
	6	КР-28	2	0.44	0.89	К53
	7	КР-37	2	7.87	15.74	К58
	8	С-31	1	28.36	28.36	К20
	9	С-32	1	28.36	28.36	К20
	10	СПГ-3	2	3.63	7.26	К80
	11	СПВ-3	2	3.12	6.24	К70
	12	Ф20АIII L= 250	4	0.62	2.46	Б/Ч
	13	Ф6АIII L= 130	16	0.03	0.46	Б/Ч
	14	СГ-1	2	0.34	0.68	К67
	ИТОГО: 178.42					

МАРКА ДИАФРАГМЫ	ПОЗ.	МАРКА АРМАТУРНОГО ИЗДЕЛИЯ	КОЛ.	МАССА, КГ		ОБОЗНАЧЕНИЕ ДОКУМЕНТА
				1 ШТ	ВСЕГО	
1Д 30.36	1	СМН-3	2	31.98	63.96	К1
	2	СКР-5	1	12.88	12.88	К4
	3	КР-3	3	2.06	6.18	К41
	4	КР-23	6	0.48	2.90	К50
	5	КР-45	1	2.07	2.07	К60
	6	КР-28	2	0.44	0.89	К53
	7	КР-36	1	7.87	7.87	К59
	8	С-31	1	28.36	28.36	К20
	9	С-32	1	28.36	28.36	К20
	10	СПГ-3	2	3.63	7.26	К80
	11	СПВ-9	2	3.05	6.10	К77
	12	Ф20АIII L= 250	4	0.62	2.46	Б/Ч
	13	Ф6АIII L= 130	16	0.03	0.46	Б/Ч
	ИТОГО: 169.23					

1. В ТАБЛИЦЕ ПРИВЕДЕНО ОБОЗНАЧЕНИЕ ДОКУМЕНТА АРМАТУРНЫХ ИЗДЕЛИЙ ПО ВЫПУСКУ 1.020-1/87. 4-2
2. АРМАТУРА КЛАССА АIII ПО ГОСТ 5781-82

Вх. 32850 № 53

1.020-1/87. 4-1-К17

ЛИСТ 3

ФОРМАТ А3

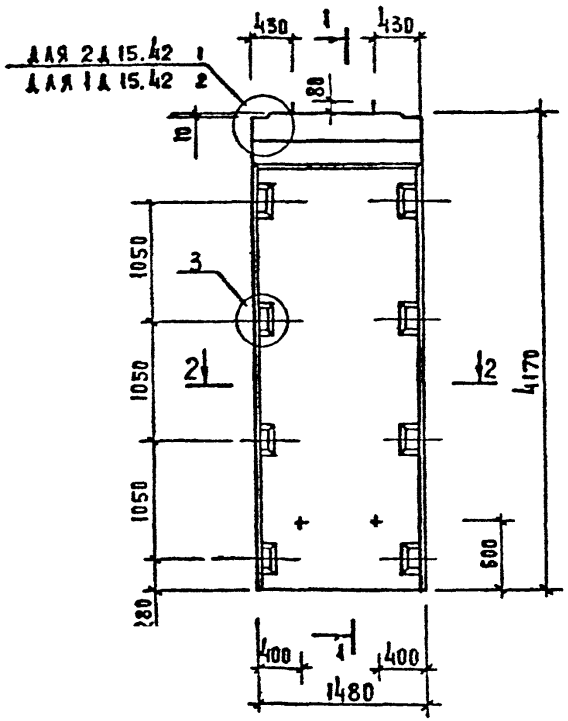

1—1

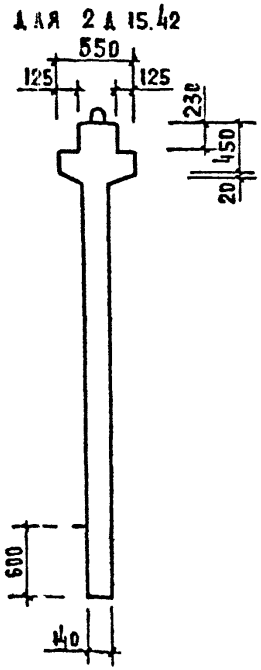

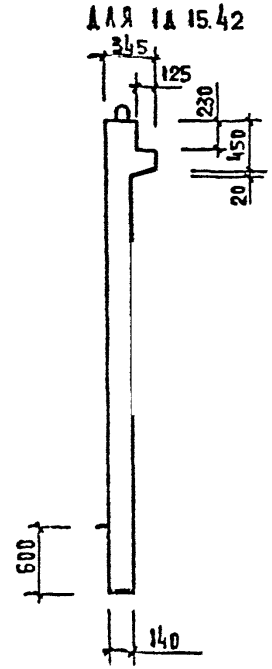

2—2

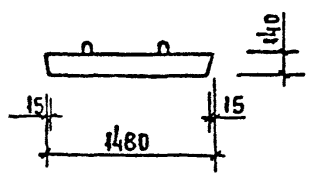

Марка диафрагмы жесткости	Расход материалов			Масса диафрагмы жесткости т
	тяжелый бетон кл. В20 м³	древесина м³	сталь кг	
2 д 15.42	1,06	—	152,00	2,65
1 д 15.42	0,96	—	147,40	2,40

1. Узлы см. К 33
2. Ведомость расхода стали см. РС

Вх. 32850 л. 54

Нач. отд.	Вольнский		
Н. контр.	Аукина		
Гл. конст.	Ш А Ц		
ГИП	Острова		
ГИП	Осина		
Провер.	Носова		
Разраб.	Васильева		

1.020-1/87 4-1-К18

Диафрагмы жесткости 2 д 15.42; 1 д 15.42

Стадия	Лист	Листов
Р	1	3

ЦНИИЭП торгово-бытовых зданий и туристских комплексов

Инв. № подл. | Подпись и дата | Взам. инв. №

Формат А3

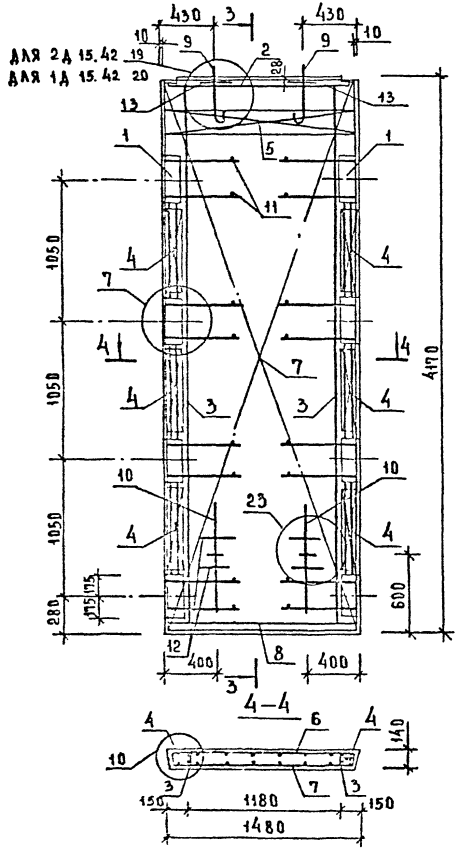

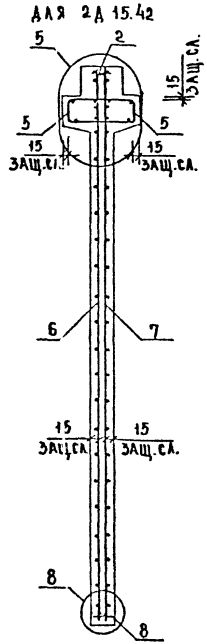

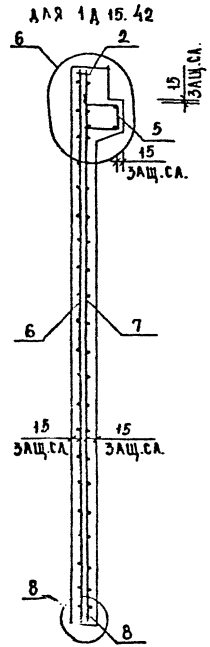

Вх. 32850 л. 56

1.020-1/87.4-1-К18

Лист 2

Инв.№ подл. | Подп. и дата | Взам. инв.№

Формат А3

МАРКА ДИАФРАГМЫ	ПОЗ.	МАРКА АРМАТУРНОГО ИЗДЕЛИЯ	КОЛ.	МАССА, КГ		ОБОЗНАЧЕНИЕ ДОКУМЕНТА
				1 ШТ	ВСЕГО	
2Д 15.42	1	СМН-4	2	33.45	66.[illegible]0	К2
	2	СКР-2	1	8.01	8.[illegible]	К3
	3	КР-4	2	2.41	4[illegible]	К41
	4	КР-22	6	0.58	3[illegible]	К50
	5	КР-31	2	3.91	7.[illegible]2	К54
	6	С-35	1	24.66	2[illegible]66	К22
	7	С-36	1	24.66	2[illegible].66	К22
	8	КР-52	1	1.01	1[illegible]1	К63
	9	СПВ-1	2	1.56	[illegible]12	К68
	10	[illegible]-1	2	1.95	[illegible].90	К78
	11	Ф6АIII L= 130	16	0.03	[illegible]46	Б/Ч
	12	Ф20АIII L= 250	4	0.62	[illegible]46	Б/Ч
	13	СГ-1	2	0.34	[illegible].68	К67
		ИТОГО: 1[illegible]2.00				

МАРКА ДИАФРАГМЫ	ПОЗ.	МАРКА АРМАТУРНОГО ИЗДЕЛИЯ	КОЛ.	МАССА, КГ		ОБОЗНАЧЕНИЕ ДОКУМЕНТА
				1 ШТ	ВСЕГО	
1Д 15.42	1	СМН-4	2	33.45	66.90	К2
	2	СКР-2	1	8.01	8.01	К3
	3	КР-4	2	2.41	4.83	К41
	4	КР-22	6	0.58	3.49	К50
	5	КР-32	1	3.91	3.91	К55
	6	С-35	1	24.66	24.66	К22
	7	С-36	1	24.66	24.66	К22
	8	КР-52	1	1.01	1.01	К63
	9	СПВ-1	2	1.56	3.12	К68
	10	СПГ-1	2	1.95	3.90	К78
	11	Ф6АIII L= 130	16	0.03	0.46	Б/Ч
	12	Ф20АIII L= 250	4	0.62	2.46	Б/Ч
		ИТОГО: 147.40				

1. В ТАБЛИЦЕ ПРИВЕДЕНО ОБОЗНАЧЕНИЕ ДОКУМЕНТА АРМАТУРНЫХ ИЗДЕЛИЙ ПО ВЫПУСКУ 1.020-1/87. 4-2
2. АРМАТУРА КЛАССА АIII ПО ГОСТ 5781-82

Вх.32850 л.56

САПР ТБЗТК | ТЛП СП | РУК.ГР. СТ.ИНЖ | ВИНОКУР БУРЛАКОВА
ИНВ. ПОДЛ. | ПОДПИСЬ И ДАТА | ВЗАМ.ИНВ.
ФОРМАТ А3

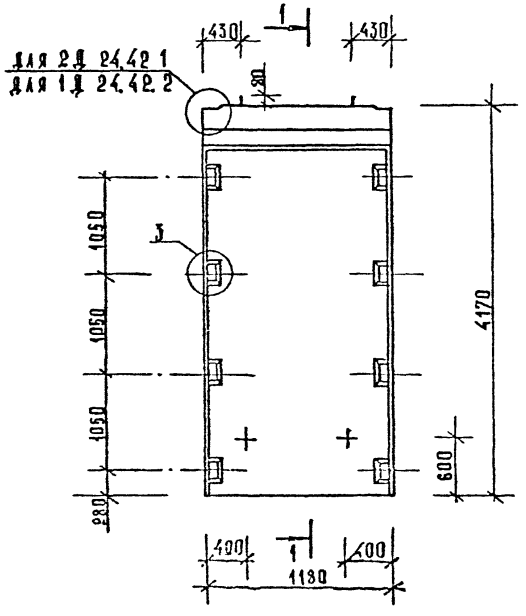

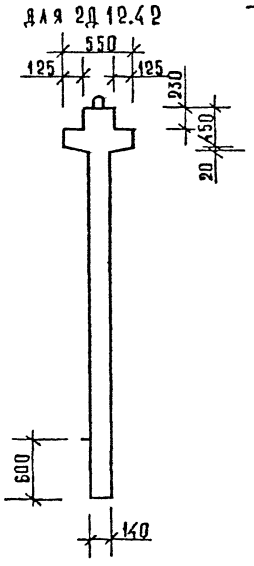

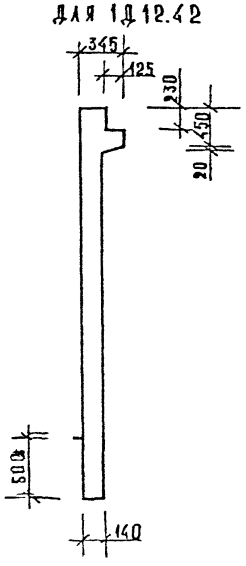

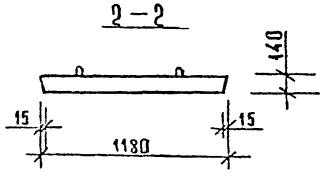

Марка диафрагмы жесткости	Расход материалов			Масса диафрагмы жесткости Т
	тяжелый бетон кл. В20 м³	древесина м³	сталь кг	
2Д 12.42	0,86	—	137,25	2,14
1Д 12.42	0,78	—	133,45	1,94

1. Узлы см. К33.
2. Ведомость расхода стали см. РБ

Вх. 32850 л. 57

Нач. отд.	Волынский		
Н. контр.	Лукина		
Гл. конст.	Щиц		
ГИП	Острова		
ГИП	Осина		
Провер.	Лосева		
Разраб.	Васильева		

1.020-1/87. 4-1-К19

Диафрагмы жесткости 2Д 12.42; 1Д 12.42

Стадия	Лист	Листов
Р	1	

ЦНИИЭП

Инв. № подл. | Подп. и дата | Взам. инв. №

Формат А3

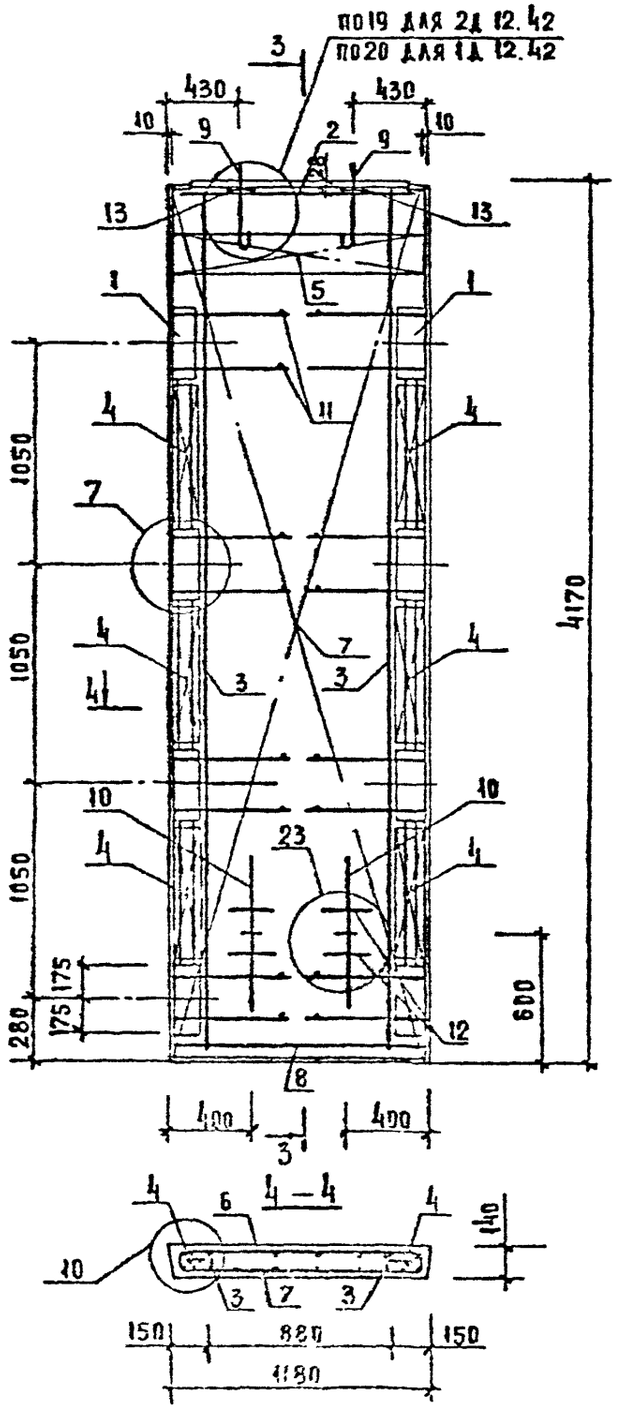

3 — 3

для 2д 12.42

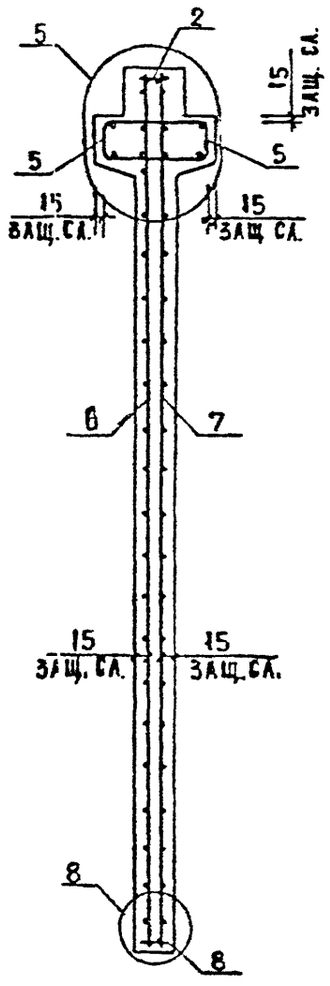

для 1д 12.42

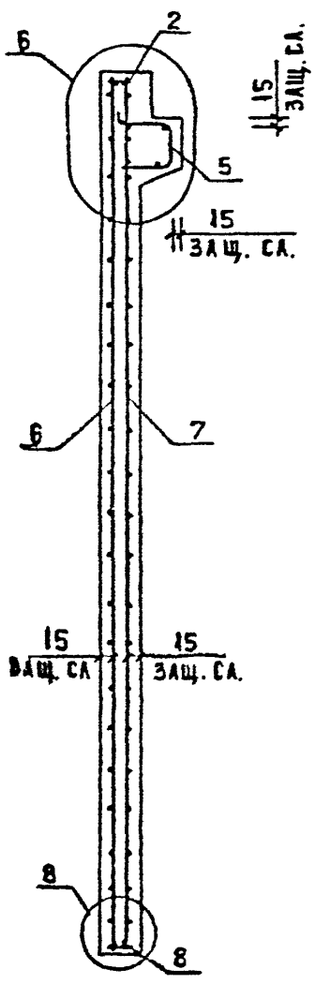

Вх. 32850 л.58

1.020-1/87.4-1-К19

Лист 2

Инв. № подл. | Подпись и дата | Взам. инв. №

Формат А3

МАРКА ДИАФРАГМЫ	ПОЗ.	МАРКА АРМАТУРНОГО ИЗДЕЛИЯ	КОЛ.	МАССА, КГ		ОБОЗНАЧЕНИЕ ДОКУМЕНТА
				1 ШТ	ВСЕГО	
2Д 12.42	1	СМН-4	2	33.45	66.90	К2
	2	СКР-1	1	7.09	7.09	К3
	3	КР-4	2	2.41	4.83	К41
	4	КР-22	6	0.58	3.49	К50
	5	КР-29	2	3.12	6.23	К54
	6	С-33	1	18.66	18.66	К21
	7	С-34	1	18.66	18.66	К21
	8	КР-43	1	0.77	0.77	К60
	9	СПВ-1	2	1.56	3.12	К60
	10	СПГ-1	2	1.95	3.90	К78
	11	Ф6AIII L= 130	16	0.03	0.46	Б/Ч
	12	Ф20AIII L= 250	4	0.62	2.46	Б/Ч
	13	СГ-1	2	0.34	0.68	К67
	ИТОГО: 137.25					

МАРКА ДИАФРАГМЫ	ПОЗ.	МАРКА АРМАТУРНОГО ИЗДЕЛИЯ	КОЛ.	МАССА, КГ		ОБОЗНАЧЕНИЕ ДОКУМЕНТА
				1 ШТ	ВСЕГО	
1Д 12.42	1	СМН-4	2	33.45	66.90	К2
	2	СКР-1	1	7.09	7.09	К3
	3	КР-4	2	2.41	4.83	К41
	4	КР-22	6	0.58	3.49	К50
	5	КР-30	1	3.12	3.12	К55
	6	С-33	1	18.66	18.66	К21
	7	С-34	1	18.66	18.66	К21
	8	КР-43	1	0.77	0.77	К60
	9	СПВ-1	2	1.56	3.12	К68
	10	СПГ-1	2	1.95	3.90	К78
	11	Ф6AIII L= 130	16	0.03	0.46	Б/Ч
	12	Ф20AIII L= 250	4	0.62	2.46	Б/Ч
	ИТОГО: 133.45					

1. В ТАБЛИЦЕ ПРИВЕДЕНО ОБОЗНАЧЕНИЕ ДОКУМЕНТА АРМАТУРНЫХ ИЗДЕЛИЙ ПО ВЫПУСКУ 1.020-1/87. 4-2
2. АРМАТУРА КЛАССА AIII ПО ГОСТ 5781-82

Вх. 32850 л.59

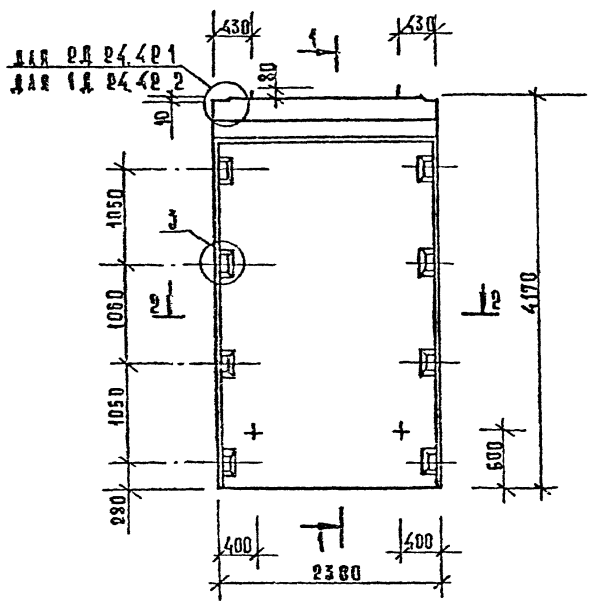

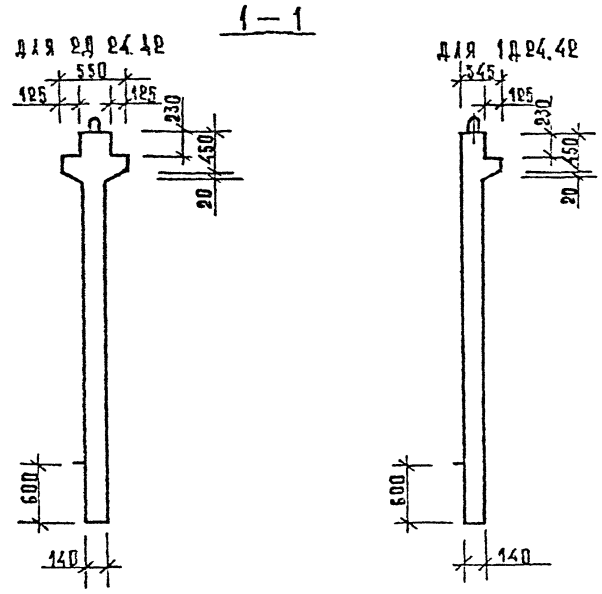

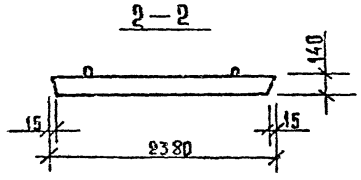

МАРКА ДИАФРАГМЫ ЖЕСТКОСТИ	РАСХОД МАТЕРИАЛОВ			МАССА ДИАФРАГМЫ ЖЕСТКОСТИ Т
	ТЯЖЕЛЫЙ БЕТОН КЛ. В20 м³	ДРЕВЕСИНА м³	СТАЛЬ КГ	
2Д 24.42	1,71	—	192,54	4,28
1Д 24.42	1,55	—	185,43	3,88

1. Узлы см. К33.
2. Ведомость расхода стали см. РС

Вх. 32850 л.60

Нач.отд.	Волынский	
Н.контр.	Лукина	
Гл.конст.	Шац	
ГИП	Острова	
ГИП	Осина	
Провер.	Носова	
Разраб.	Васильева	

1.020-1/87. 4-1-К20

Диафрагмы жесткости 2Д 24.42; 1Д 24.42

Стадия	Лист	Листов
Р	1	3

ЦНИИЭП торгово-бытовых зданий и туристских комплексов

Инв. № подл. | Подп. и дата | Взам. инв. №

Формат А3

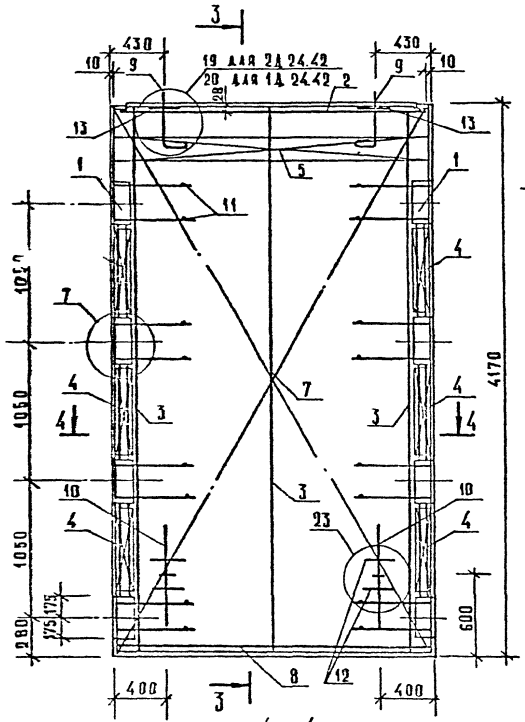

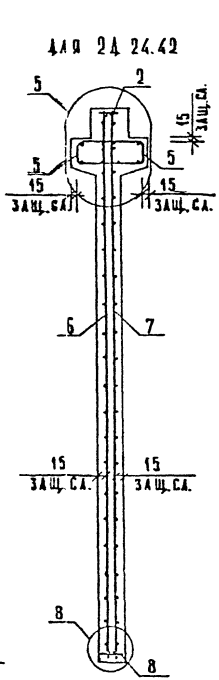

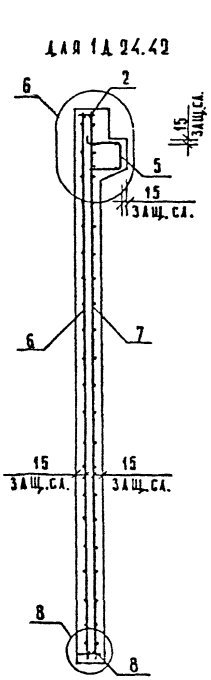

Инв. 32850 л. 61

1.090-1/87.4-1-К20

Лист 2

ФОРМАТ А3

Инв. № подл. | Подпись и дата | Взам. инв. №

МАРКА ДИАФРАГМЫ	ПОЗ.	МАРКА АРМАТУРНОГО ИЗДЕЛИЯ	КОЛ.	МАССА, КГ		ОБОЗНАЧЕНИЕ ДОКУМЕНТА
				1 ШТ	ВСЕГО	
2Д 24.42	1	СМН-4	2	33.45	66.90	К2
	2	СКР-3	1	10.93	10.93	К3
	3	КР-4	3	2.41	7.24	К41
	4	КР-22	6	0.58	3.49	К50
	5	КР-33	2	6.29	12.57	К56
	6	С-37	1	37.53	37.53	К23
	7	С-38	1	37.53	37.53	К23
	8	КР-51	1	1.63	1.63	К62
	9	СПВ-3	2	3.12	6.24	К70
	10	СПГ-2	2	2.42	4.84	К79
	11	Ф6АIII L= 130	16	0.03	0.46	Б/Ч
	12	Ф20АIII L= 250	4	0.62	2.46	Б/Ч
	13	СГ-1	2	0.34	0.68	К67
		ИТОГО: 192.54				

МАРКА ДИАФРАГМЫ	ПОЗ.	МАРКА АРМАТУРНОГО ИЗДЕЛИЯ	КОЛ.	МАССА, КГ		ОБОЗНАЧЕНИЕ ДОКУМЕНТА
				1 ШТ	ВСЕГО	
1Д 24.42	1	СМН-4	2	33.45	66.90	К2
	2	СКР-3	1	10.93	10.93	К3
	3	КР-4	3	2.41	7.24	К41
	4	КР-22	6	0.58	3.49	К50
	5	КР-34	1	6.29	6.29	К57
	6	С-37	1	37.53	37.53	К23
	7	С-38	1	37.53	37.53	К23
	8	КР-51	1	1.63	1.63	К62
	9	СПВ-9	2	3.05	6.10	К77
	10	СПГ-2	2	2.42	4.84	К79
	11	Ф6АIII L= 130	16	0.03	0.46	Б/Ч
	12	Ф20АIII L= 250	4	0.62	2.46	Б/Ч
		ИТОГО: 185.43				

1. В ТАБЛИЦЕ ПРИВЕДЕНО ОБОЗНАЧЕНИЕ ДОКУМЕНТА АРМАТУРНЫХ ИЗДЕЛИЙ ПО ВЫПУСКУ 1.020-1/87. 4-2
2. АРМАТУРА КЛАССА А-III ПО ГОСТ 5781-82

Вх. 32850 л.62

ФОРМАТ А3

САПР | ТЛП | РУК.ГР. | ВИНОКУР
ТБЗТК | СП | СТ.ИНЖ. | БУРЛАКОВА
ИНВ. ПОДЛ. | ПОДПИСЬ И ДАТА | ВЗАМ.ИНВ.

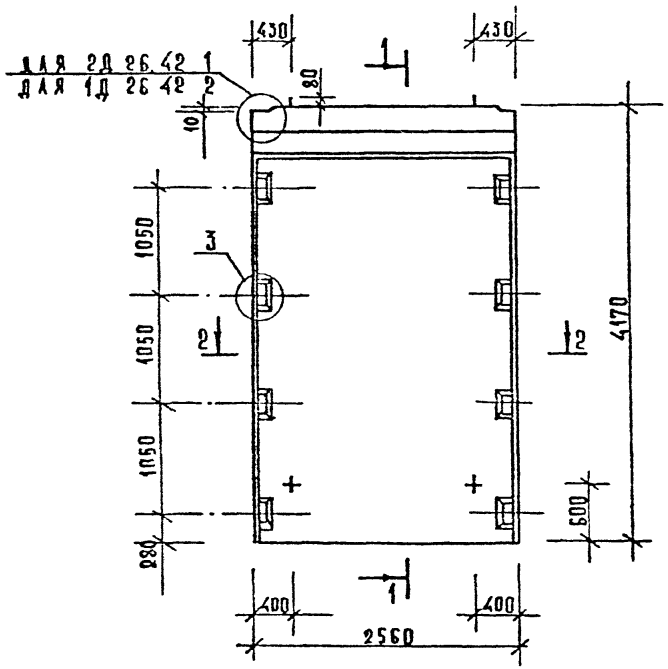

1—1

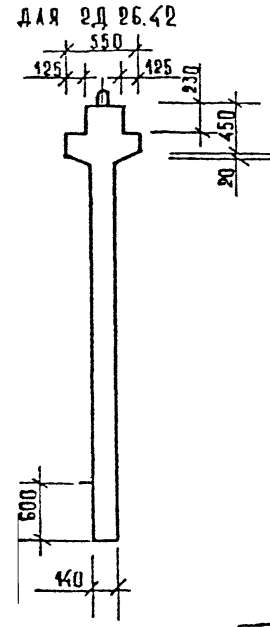

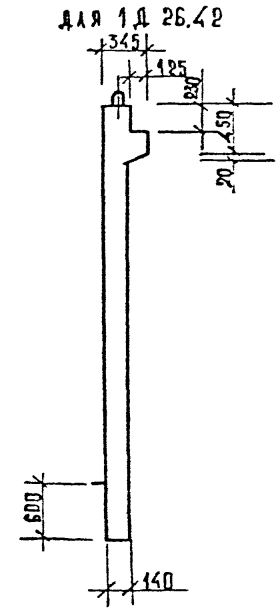

2—2

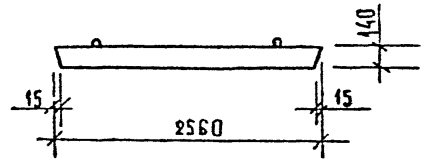

МАРКА ДИАФРАГМЫ ЖЕСТКОСТИ	РАСХОД МАТЕРИАЛОВ			МАССА ДИАФРАГМЫ ЖЕСТКОСТИ Т
	ТЯЖЕЛЫЙ БЕТОН КЛ. В20 М³	ДРЕВЕСИНА М³	СТАЛЬ КГ	
2Д 26.42	1,84	—	202,93	4,59
1Д 26.42	1,67	—	195,29	4,18

1. Узлы см. К33.
2. Ведомость расхода стали см. РС

Инв. № подл. | Подп. и дата | Взам. инв. №

Вх. 32850 л. 63

Нач. отд.	Волынский		
Н. контр.	Зукина		
Гл. конст.	Шац		
ГИП	Острова		
ГИП	Осина		
Провер.	Носова		
Разраб.	Расшаева		

1.020-1/87. 4-1-К21

Диафрагмы жесткости 2Д 26.42; 1Д 26.42

Стадия	Лист	Листов
Р	1	3

ЦНИИЭП торгово-бытовых зданий и туристских комплексов

Формат А3

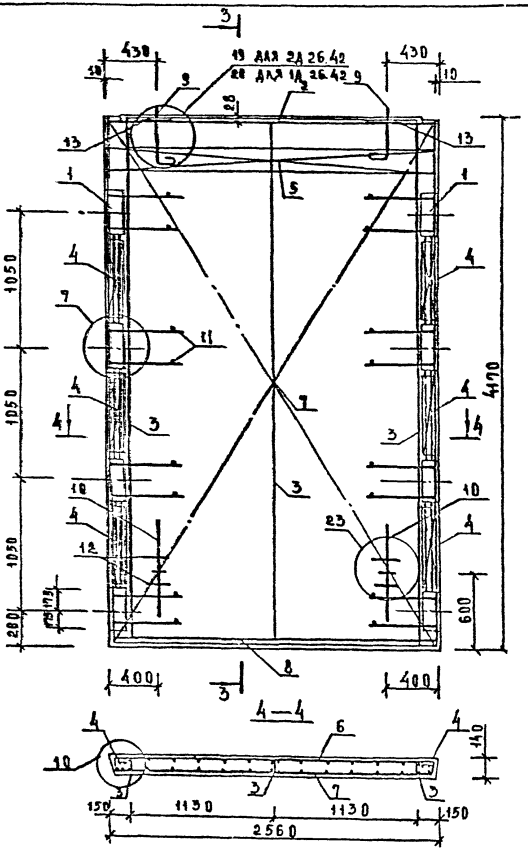

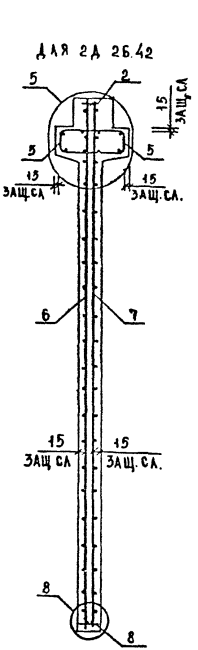

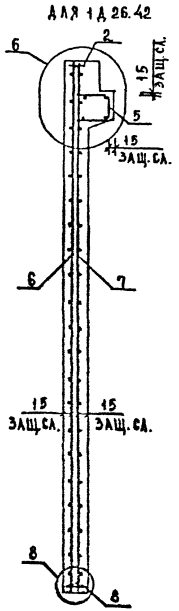

Инв.№ подл. | Подп. и дата | Взам.инв.№

Вх. 32850 л.64

1.020-1/87.4-1-К21

Лист 2

ФОРМАТ А3

МАРКА ДИАФРАГМЫ	ПОЗ.	МАРКА АРМАТУРНОГО ИЗДЕЛИЯ	КОЛ.	МАССА, КГ		ОБОЗНАЧЕНИЕ ДОКУМЕНТА
				1 ШТ	ВСЕГО	
2Д 26.42	1	СМН-4	2	33.45	66.90	К2
	2	СКР-4	1	11.52	11.52	К3
	3	КР-4	3	2.41	7.24	К41
	4	КР-22	6	0.58	3.49	К50
	5	КР-35	2	6.82	13.63	К56
	6	С-39	1	40.61	40.61	К24
	7	С-40	1	40.61	40.61	К24
	8	КР-44	1	1.78	1.78	К60
	9	СПВ-3	2	3.12	6.24	К70
	10	СПГ-3	2	3.63	7.26	К80
	11	Ф6АIII L= 130	16	0.03	0.46	Б/Ч
	12	Ф20АIII L= 250	4	0.62	2.46	Б/Ч
	13	СГ-1	2	0.34	0.68	К67
		ИТОГО: 202.93				

МАРКА ДИАФРАГМЫ	ПОЗ.	МАРКА АРМАТУРНОГО ИЗДЕЛИЯ	КОЛ.	МАССА, КГ		ОБОЗНАЧЕНИЕ ДОКУМЕНТА
				1 ШТ	ВСЕГО	
1Д 26.42	1	СМН-4	2	33.45	66.90	К2
	2	СКР-4	1	11.52	11.52	К3
	3	КР-4	3	2.41	7.24	К41
	4	КР-22	6	0.58	3.49	К50
	5	КР-36	1	6.82	6.82	К57
	6	С-39	1	40.61	40.61	К24
	7	С-40	1	40.61	40.61	К24
	8	КР-44	1	1.78	1.78	К60
	9	СПВ-9	2	3.05	6.10	К77
	10	СПГ-3	2	3.63	7.26	К80
	11	Ф6АIII L= 130	16	0.03	0.46	Б/Ч
	12	Ф20АIII L= 250	4	0.62	2.46	Б/Ч
		ИТОГО: 195.29				

1. В ТАБЛИЦЕ ПРИВЕДЕНО ОБОЗНАЧЕНИЕ ДОКУМЕНТА АРМАТУРНЫХ ИЗДЕЛИЙ ПО ВЫПУСКУ 1.020-1/87. 4-2
2. АРМАТУРА КЛАССА АIII ПО ГОСТ 5781-82

Вх. 32850 л.65

ФОРМАТ А3

САПР ТБЗТК | ТЛП СП | РУК.ГР. СТ.ИНЖ | ВИНСКУР БУРЛАКОВА | ИНВ. ПОДЛ. | ПОДПИСЬ И ДАТА | ВЗАМ.ИНВ.

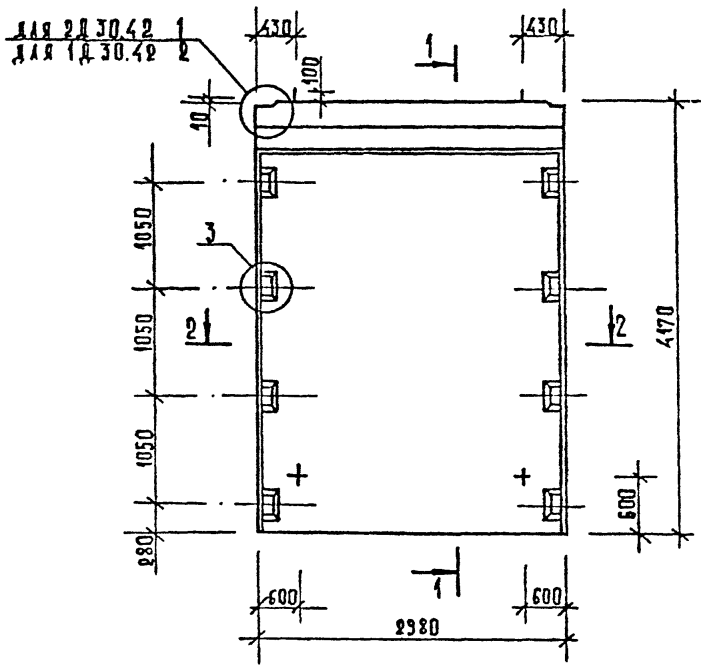

1 – 1

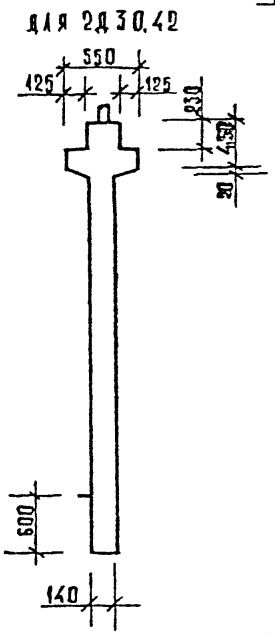

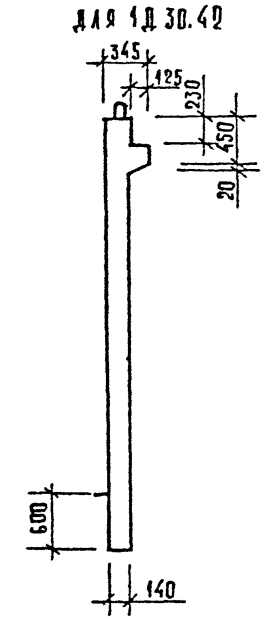

2 – 2

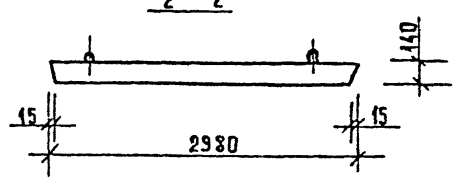

Марка диафрагмы жесткости	Расход материалов			Масса диафрагмы жесткости т
	Тяжелый бетон кл. В20 м³	Древесина м³	Сталь кг	
2Д 30.42	2,14	—	223,22	5.34
1Д 30.42	1,94	—	214,37	4.85

1. Узлы см. К33
2. Ведомость расхода стали см. РС

Вх. 32850 л.66

Нач. отд.	Волынский		
Н. контр.	Аукина		
Гл. конст.	Шац		
ГИП	Острова		
ГИП	Осина		
Пробер.	Носова		
Разраб.	Васильева		

1.020-1/87. 4-1-К22

Диафрагмы жесткости 2Д 30.42; 1Д 30.42

Стадия	Лист	Листов
Р	1	3

ЦНИИЭП торговых зданий и торгового оборудования

Инв. № подл. | Подп. и дата | Взам. инв. №

Формат А3

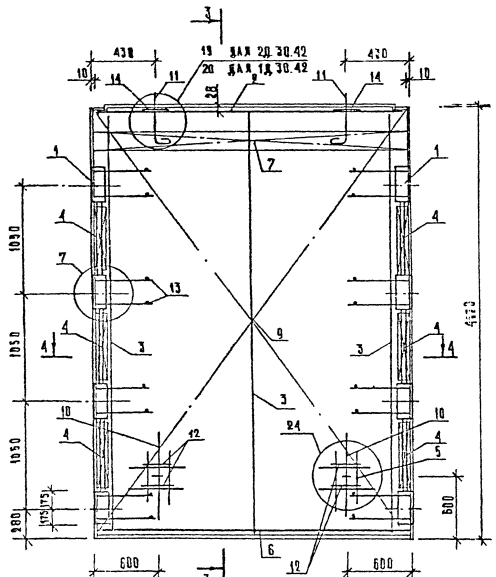

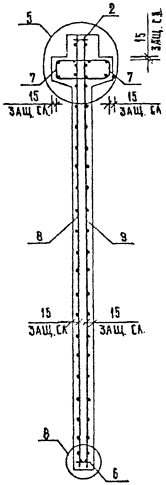

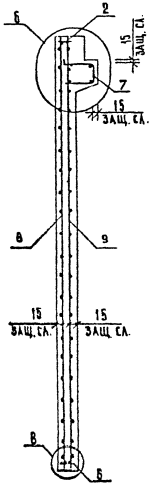

Инв. № подл. | Подпись и дата | Взам. инв. №

Вх. 32850 л.67

1020-1/87.4-1-К22

Лист 2

Формат А3

МАРКА ДИАФРАГМЫ	ПОЗ.	МАРКА АРМАТУРНОГО ИЗДЕЛИЯ	КОЛ.	МАССА, КГ		ОБОЗНАЧЕНИЕ ДОКУМЕНТА
				1 ШТ	ВСЕГО	
2Д 30.42	1	СМН-4	2	33.45	66.90	К2
	2	СКР-5	1	12.88	12.88	К4
	3	КР-4	3	2.41	7.24	К41
	4	КР-22	6	0.58	3.49	К50
	5	КР-28	2	0.44	0.89	К53
	6	КР-45	1	2.07	2.07	К60
	37		2	7.87	15.74	К58
	8	С-41	1	46.96	46.96	К25
	9	С-42	1	46.96	46.96	К25
	10	СПГ-3	2	3.63	7.26	К80
	11	СПБ-4	2	4.61	9.22	К71
	12	Ф20АIII L= 250	4	0.62	2.46	Б/Ч
	13	Ф6АIII L= 130	16	0.03	0.46	Б/Ч
	14	СГ-1	2	0.34	0.68	К67
	ИТОГО: 223.22					

МАРКА ДИАФРАГМЫ	ПОЗ.	МАРКА АРМАТУРНОГО ИЗДЕЛИЯ	КОЛ.	МАССА, КГ		ОБОЗНАЧЕНИЕ ДОКУМЕНТА
				1 ШТ	ВСЕГО	
1Д 30.42	1	СМН-4	2	33.45	66.90	К2
	2	СКР-5	1	12.88	12.88	К4
	3	КР-4	3	2.41	7.24	К41
	4	КР-22	6	0.58	3.49	К50
	5	КР-28	2	0.44	0.89	К53
	6	КР-45	1	2.07	2.07	К60
	7	КР-38	1	7.87	7.87	К59
	8	С-41	1	46.96	46.96	К25
	9	С-42	1	46.96	46.96	К25
	10	СПГ-3	2	3.63	7.26	К80
	11	СПВ-10	2	4.46	8.92	К75
	12	Ф20АIII 250	4	0.62	2.46	Б/Ч
	13	Ф6АIII 130	16	0.03	0.46	Б/Ч
	ИТОГО: 214.37					

1. В ТАБЛИЦЕ ПРИВЕДЕНО ОБОЗНАЧЕНИЕ ДОКУМЕНТА АРМАТУРНЫХ ИЗДЕЛИЙ ПО ВЫПУСКУ 1.020-1/87. 4-2
2. АРМАТУРА КЛАССА AIII ПО ГОСТ 5781-82

Вх. 32850 1.68

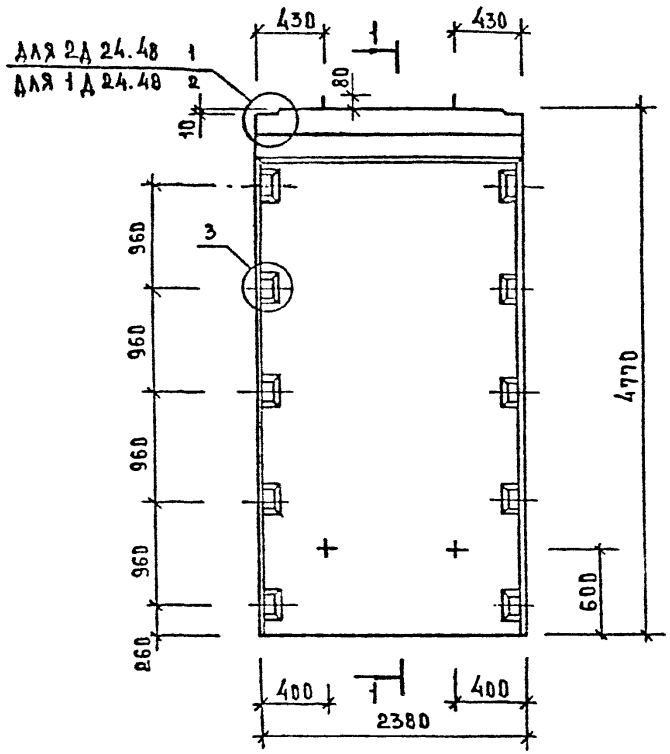

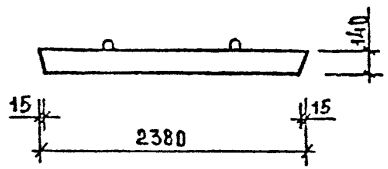

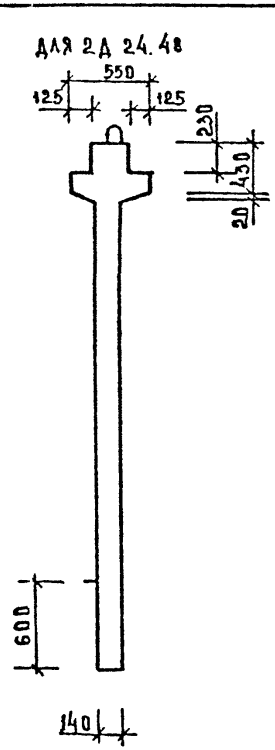

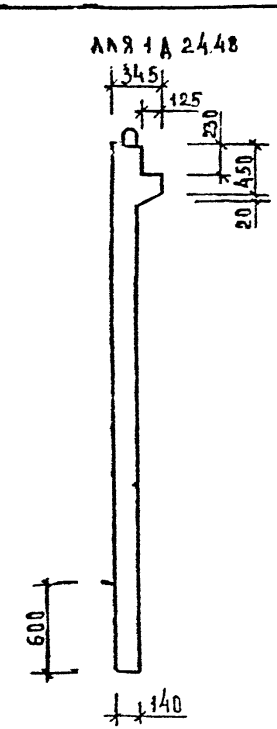

Марка диафрагмы жесткости	Расход материалов			Масса диафрагмы жесткости т
	тяжелый бетон кл В20 м³	древесина м³	сталь кг	
2Д 24.48	1,91	—	255.00	4,78
1Д 24.48	1,75	—	247.89	4,38

1. Узлы см. К33
2. Ведомость расхода стали см. РС

Вх 32850 л. 69

Нач.отд	Волынский	
Н.контр	Лукина	
Гл.конст	Шац	
ГИП	Острова	
ГИП	Осина	
Провер	Носова	
Разраб	Васильева	

1.020-1/87. 4-1-К23

Диафрагмы жесткости 2Д 24.48; 1Д 24.48

Стадия	Лист	Листов
Р	1	3

ЦНИИЭП торгово-бытовых зданий и туристских комплексов

Инв.№подл. | Подпись и дата | Взам.инв.№

Формат А3

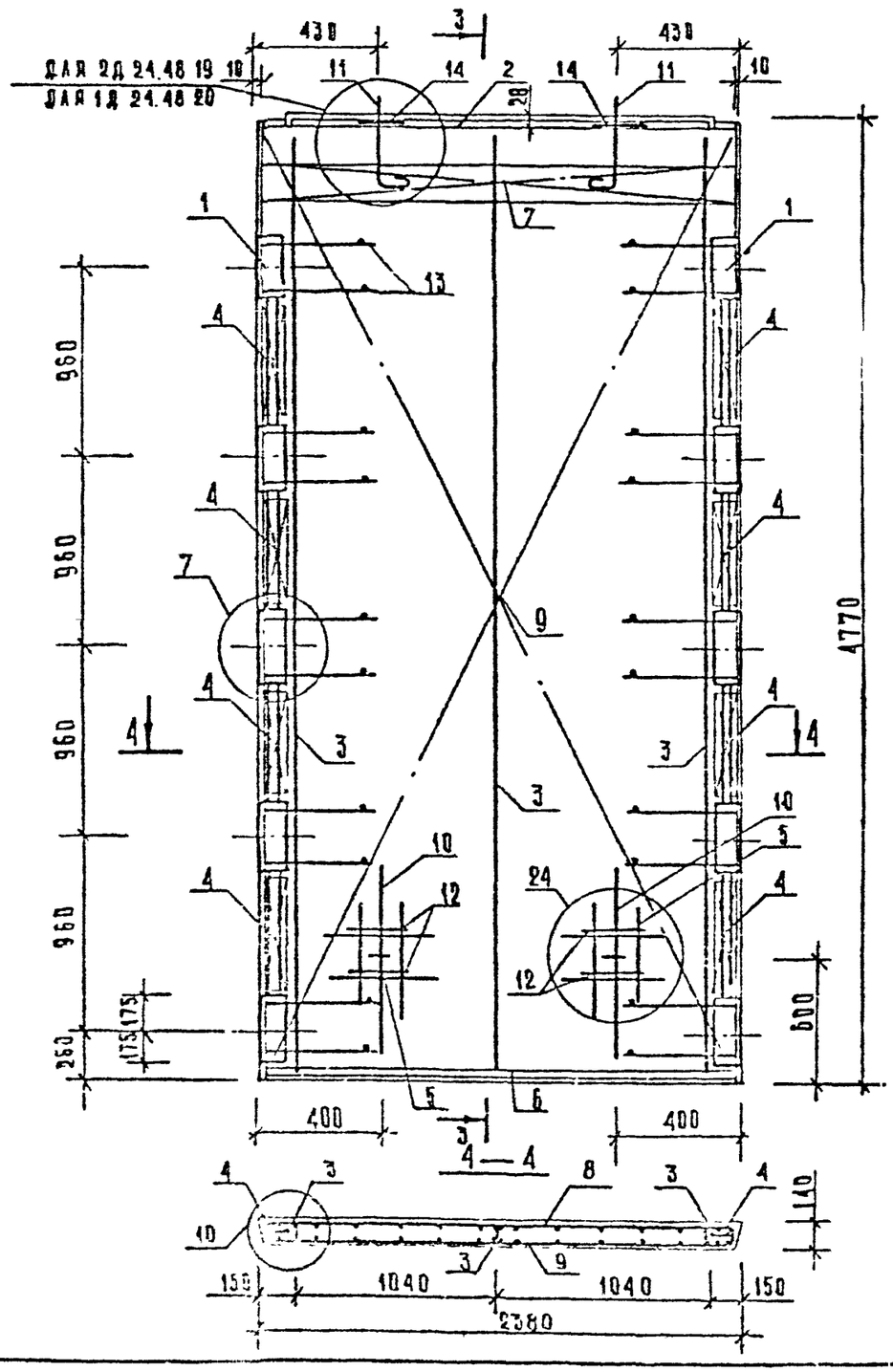

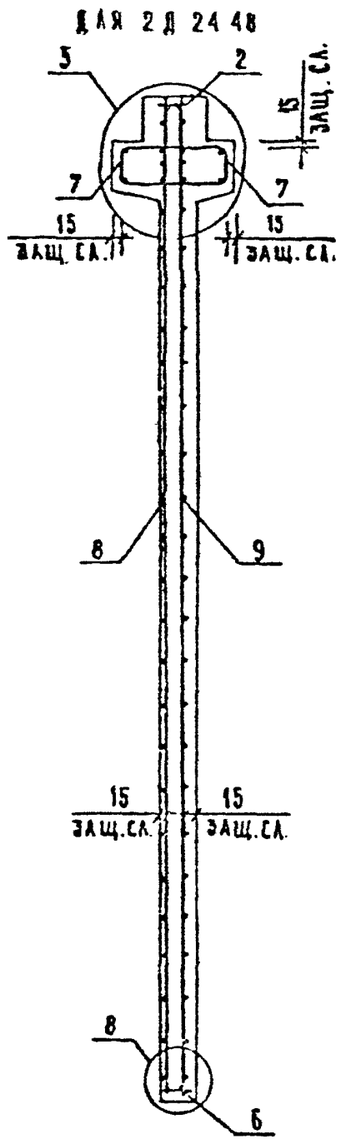

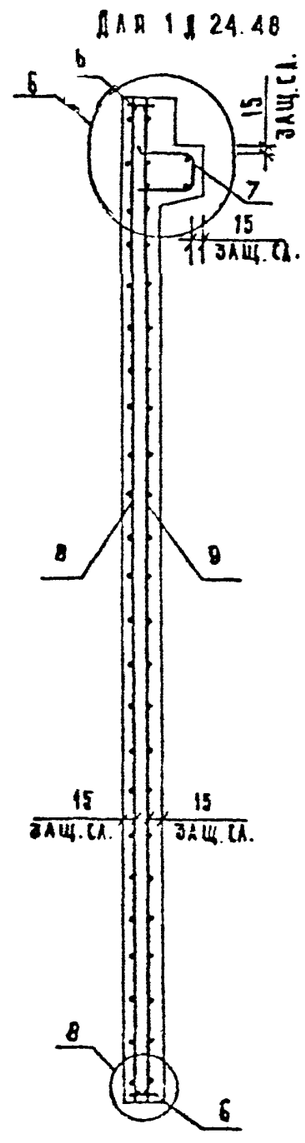

Инв. № подл. | Подпись и дата | Взам. инв. №

Вх. 32850 л. 70

1.020-1/87.4-1-К23

Лист 2

Формат А3

Марка диафрагмы	Поз.	Марка арматурного изделия	Кол.	Масса, кг		Обозначение документа
				1 шт	всего	
2Д 24.48	1	СМН-5	2	41.35	82.70	К2
	2	СКР-3	1	10.93	10.93	К3
	3	КР-5	3	2.77	8.30	К42
	4	КР-25	8	0.50	4.00	К51
	5	КР-28	2	0.44	0.89	К53
	6	КР-51	1	1.63	1.63	К62
	7	КР-33	2	6.29	12.57	К56
	8	С-43	1	58.39	58.39	К26
	9	С-44	1	58.39	58.39	К26
	10	СПГ-3	2	3.63	7.26	К80
	11	СПВ-3	2	3.12	6.24	К70
	12	⌀20АIII L= 250	4	0.62	2.46	Б/Ч
	13	⌀6АIII L= 130	20	0.03	0.58	Б/Ч
	14	СГ-1	2	0.34	0.68	К67
		Итого: 255.00				

Марка диафрагмы	Поз.	Марка арматурного изделия	Кол.	Масса, кг		Обозначение документа
				1 шт	всего	
1Д 24.48	1	СМН-5	2	41.35	82.70	К2
	2	СКР-3	1	10.93	10.93	К3
	3	КР-5	3	2.77	8.30	К42
	4	КР-25	8	0.50	4.00	К51
	5	КР-28	2	0.44	0.89	К53
	6	КР-51	1	1.63	1.63	К62
	7	КР-34	1	6.29	6.29	К56
	8	С-43	1	58.39	58.39	К26
	9	С-44	1	58.39	58.39	К26
	10	СПГ-3	2	3.63	7.26	К80
	11	СПВ-9	2	3.05	6.10	К77
	12	⌀20АIII L= 250	4	0.62	2.46	Б/Ч
	13	⌀6АIII L= 130	20	0.03	0.58	Б/Ч
		Итого: 247.89				

1. В таблице приведено обозначение документа арматурных изделий по выпуску 1.020-1/87. 4-2
2. Арматура класса AIII по ГОСТ 5781-82

Вх. 32850 л. 71

1.020-1/87. 4-1-К23

Лист 3

Формат А3

Гип Ржев Стифиевфлакова
Сп
Слар Гапту Фанюкр

Инв.№ подл. | Подпись и дата | Взам.инв.№

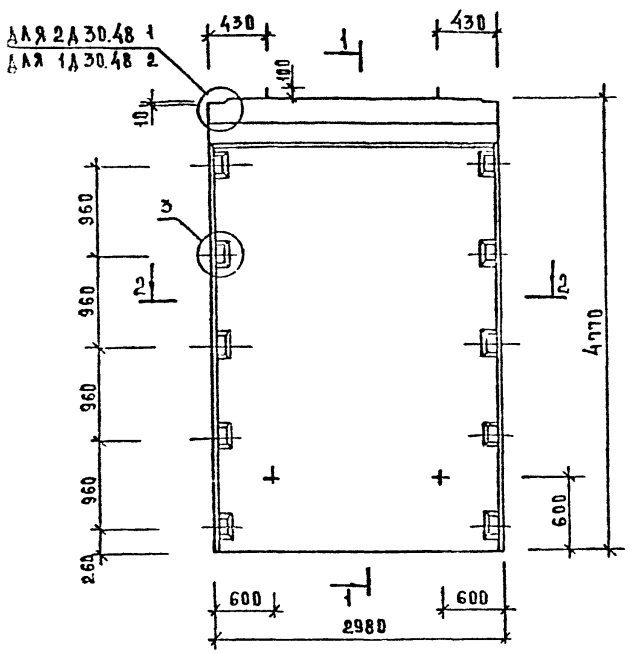

2-2

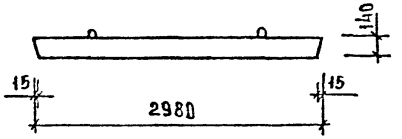

1-1

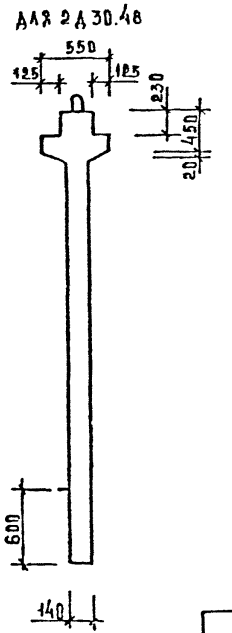

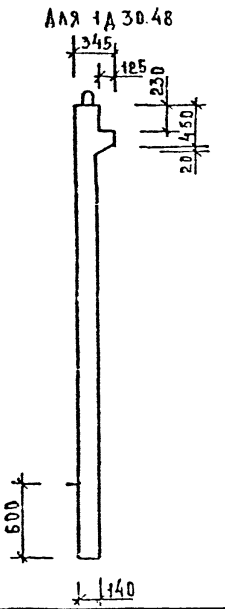

Марка диафрагмы жесткости	Расход материалов			Масса диафрагмы жесткости, т
	Тяжелый бетон кл. В20, м³	Древесина, м³	Сталь, кг	
2Д 30.48	2,39	—	296,26	5,98
1Д 30.48	2,19	—	287,41	5,48

1. Узлы см. К 35.
2. Ведомость расхода стали см. РС

Инв. № подл. | Подпись и дата | Взам. инв. №

Вх. 32850 л. 72

Нач. отд.	Волынский	
Н. контр.	Лукина	
Гл. конст.	Шац	
ГИП	Острова	
ГИП	Осина	
Проверил	Носова	
Разраб.	Васильева	

1.020-1/87. 4-1-К24

Диафрагмы жесткости 2Д 30.48; 1Д 30.48

Стадия	Лист	Листов
Р	1	3

ЦНИИЭП торгово-бытовых зданий и туристских комплексов

Формат А3

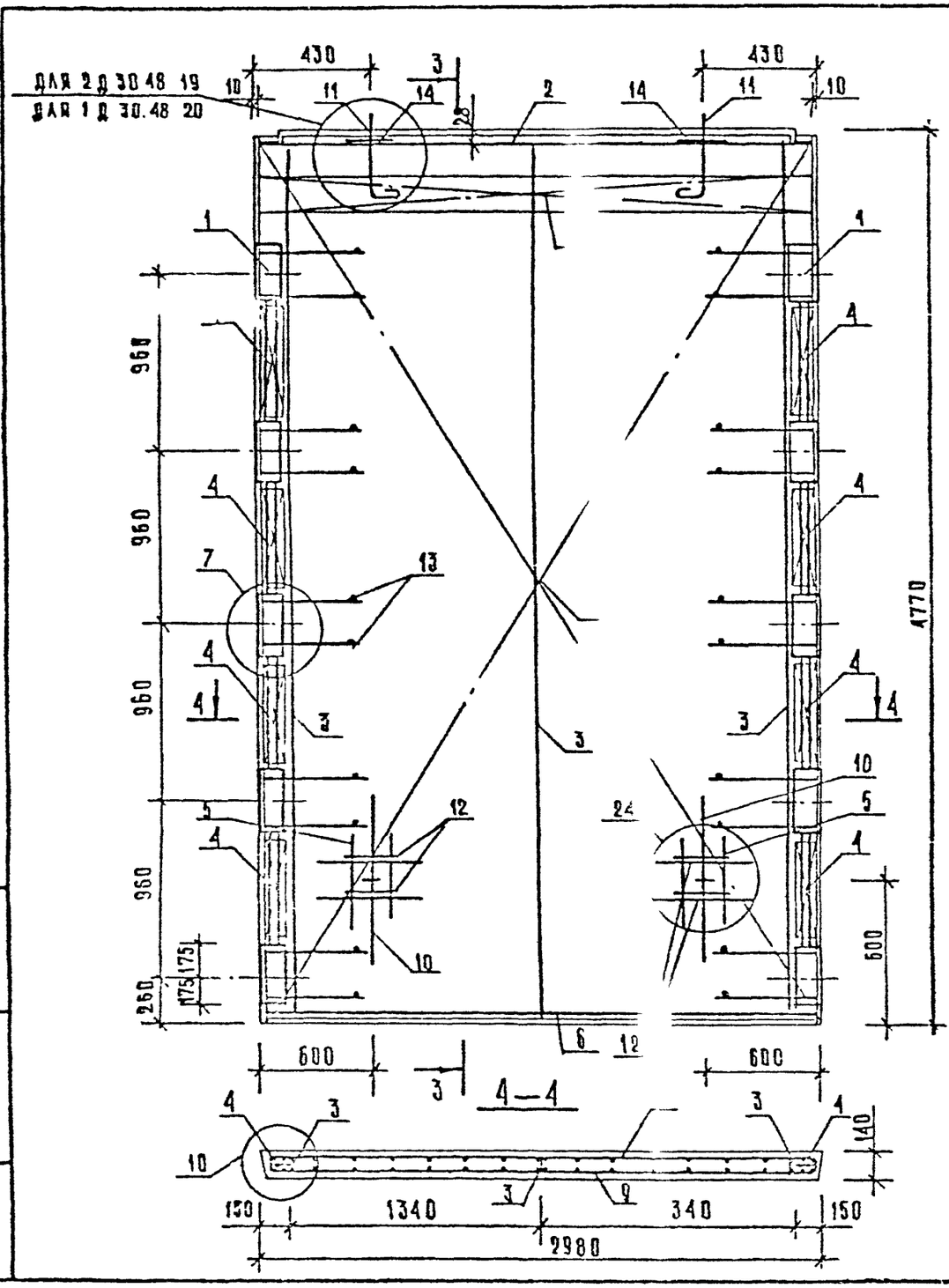

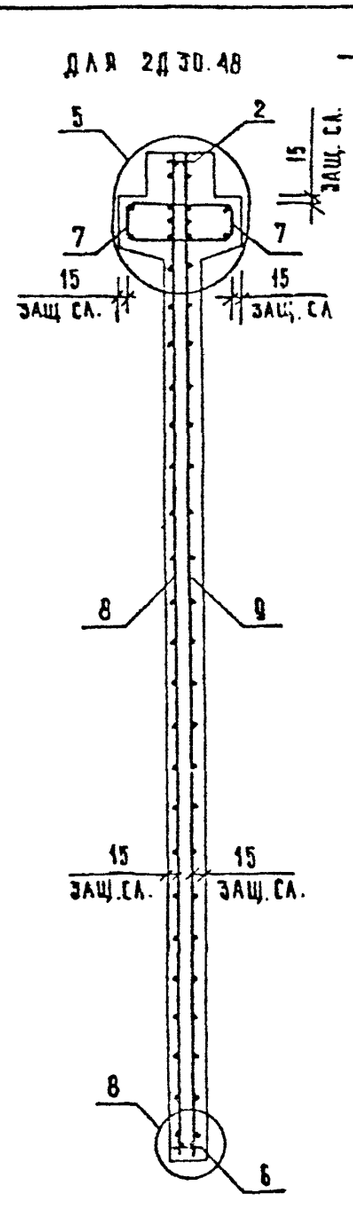

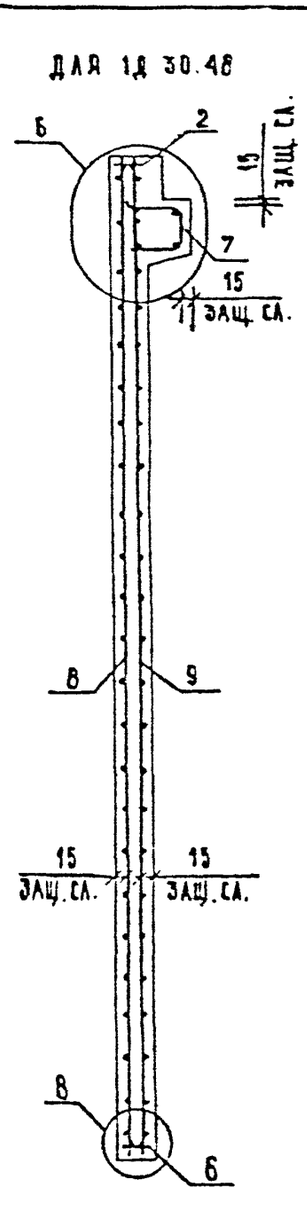

Вх. 32850 л. 73

1.020-1/87.4-1-К24

Лист 2

ИНВ. № ПОДЛ. | ПОДПИСЬ И ДАТА | ВЗАМ. ИНВ. №

ФОРМАТ А3

МАРКА ДИАФРАГМЫ	ПОЗ.	МАРКА АРМАТУРНОГО ИЗДЕЛИЯ	КОЛ.	МАССА, КГ		ОБОЗНАЧЕНИЕ ДОКУМЕНТА
				1 ШТ	ВСЕГО	
2Д 30.48	1	СМН-5	2	41.35	82.70	К2
	2	СКР-5	1	12.88	12.88	К4
	3	КР-5	3	2.77	8.30	К42
	4	КР-25	8	0.50	4.00	К51
	5	КР-28	2	0.44	0.89	К53
	6	КР-45	1	2.07	2.07	К60
	7	КР-37	2	7.87	15.74	К58
	8	С-45	1	73.04	73.04	К27
	9	С-46	1	73.04	73.04	К27
	10	СПГ-4	2	5.35	10.70	К81
	11	СПБ-4	2	4.61	9.22	К71
	12	⌀20АIII L= 250	4	0.62	2.46	Б/Ч
	13	⌀6АIII L= 130	20	0.03	0.58	Б/Ч
	14	СГ-1	2	0.34	0.68	К67
	ИТОГО: 286.26					

МАРКА ДИАФРАГМЫ	ПОЗ.	МАРКА АРМАТУРНОГО ИЗДЕЛИЯ	КОЛ.	МАССА, КГ		ОБОЗНАЧЕНИЕ ДОКУМЕНТА
				1 ШТ	ВСЕГО	
1Д 30.48	1	СМН-5	2	41.35	82.70	К2
	2	СКР-5	1	12.88	12.88	К4
	3	КР-5	3	2.77	8.30	К42
	4	КР-25	8	0.50	4.00	К51
	5	КР-28	2	0.44	0.89	К53
	6	КР-45	1	2.07	2.07	К60
	7	КР-38	1	7.87	7.87	К59
	8	С-45	1	73.04	73.04	К27
	9	С-46	1	73.04	73.04	К27
	10	СПГ-4	2	5.35	10.70	К81
	11	СПБ-10	2	4.46	8.92	К75
	12	⌀20АIII L= 250	4	0.62	2.46	Б/Ч
	13	⌀6АIII L= 130	20	0.03	0.58	Б/Ч
	ИТОГО: 287.41					

1. В ТАБЛИЦЕ ПРИВЕДЕНО ОБОЗНАЧЕНИЕ ДОКУМЕНТА АРМАТУРНЫХ ИЗДЕЛИЙ ПО ВЫПУСКУ 1.020-1/87. 4-2
2. АРМАТУРА КЛАССА AIII ПО ГОСТ 5781-82

Вх. 32850 л. 74

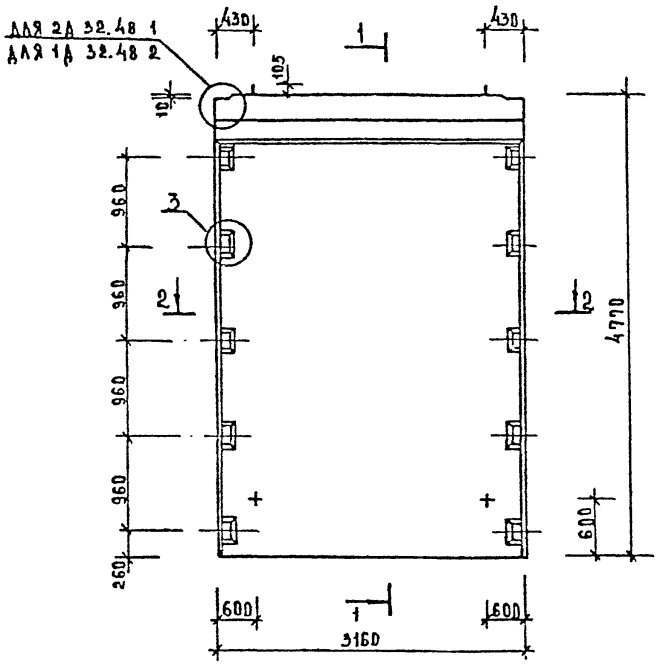

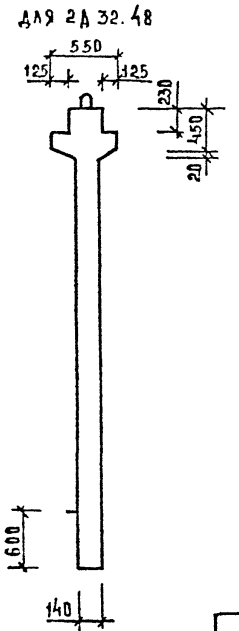

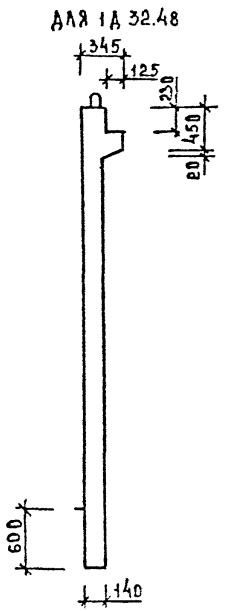

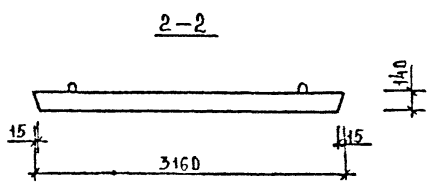

МАРКА ДИАФРАГМЫ ЖЕСТКОСТИ	РАСХОД МАТЕРИАЛОВ			МАССА ДИАФРАГМЫ ЖЕСТКОСТИ Т
	ТЯЖЕЛЫЙ БЕТОН КЛ В20 М³	ДРЕВЕСИНА М³	СТАЛЬ КГ	
2Д 32.48	2,53	—	310,16	6,33
1Д 32.48	2.32	—	300,96	5,80

1. Узлы см. К33.

2. Ведомость расхода стали см РС

Вх. 32850 л. 75

НАЧ. ОТД	В.ОЛЫНСКИЙ		
Н. КОНТР	А.ЗУКИНА		
ГА КОНСТ	ШАЦ		
ГИП	П.СТРОВА		
ГИП	О.СИНА		
ПРОВЕР	Н.ОСОВА		
РАЗРАБ	Е.ВАСИЛЬЕВА		

1.020-1/87. 4-1-К25

Диафрагмы жесткости 2Д 32.48; 1Д 32.48

СТАДИЯ	ЛИСТ	ЛИСТОВ
Р	1	3

ЦНИИЭП торгово-бытовых зданий и туристских комплексов

ИНВ. № ПОДЛ. | ПОДПИСЬ И ДАТА | ВЗАМ. ИНВ. №

Формат А3

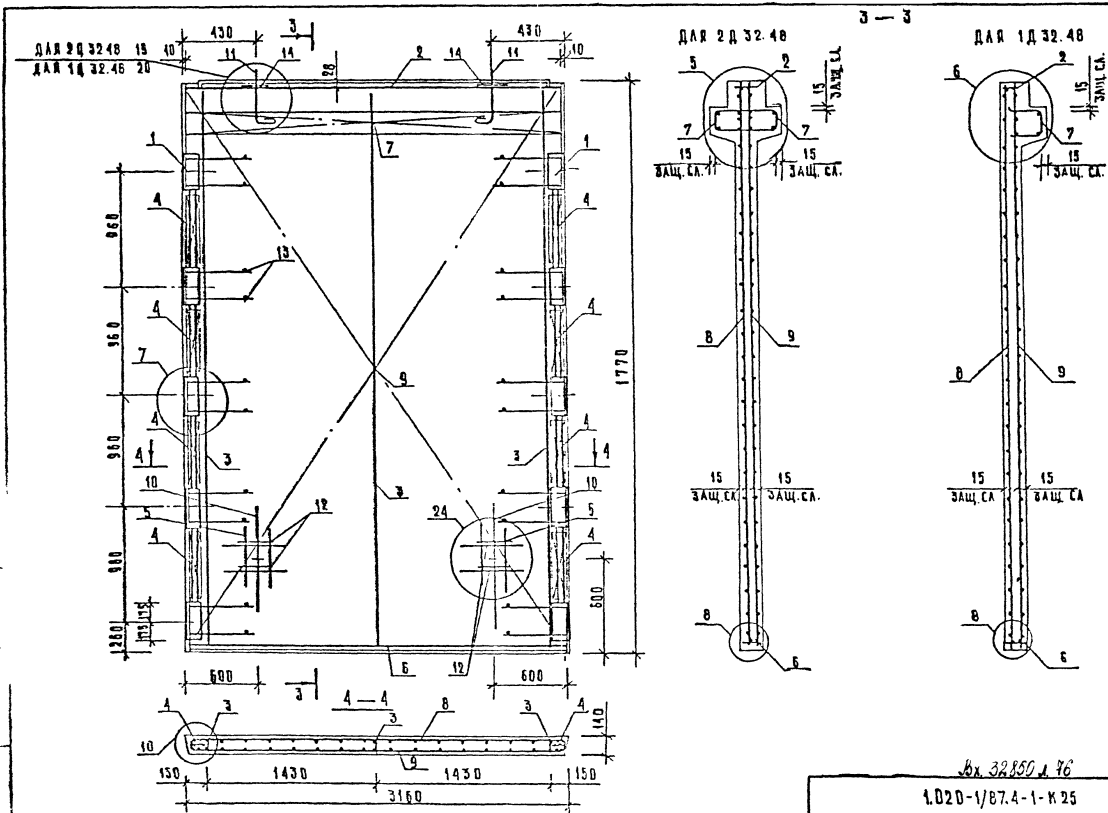

Вх. 32850 л. 76

1.020-1/87.4-1-К25

ЛИСТ 2

ФОРМАТ А3

МАРКА ДИАФРАГМЫ	ПОЗ.	МАРКА АРМАТУРНОГО ИЗДЕЛИЯ	КОЛ.	МАССА, КГ		ОБОЗНАЧЕНИЕ ДОКУМЕНТА
				1 ШТ	ВСЕГО	
2Д 32.48	1	СМН-5	2	41.35	82.70	К2
	2	СКР-6	1	13.47	13.47	К4
	3	КР-5	3	2.77	8.30	К42
	4	КР-25	8	0.50	4.00	К51
	5	КР-28	2	0.44	0.89	К53
	6	КР-53	1	2.21	2.21	К63
	7	КР-39	2	8.40	16.80	К58
	8	С-47	1	77.86	77.86	К28
	9	С-48	1	77.86	77.86	К28
	10	СПГ-4	2	5.35	10.70	К81
	11	СПВ-5	2	5.84	11.68	К72
	12	Ф20АIII L= 250	4	0.62	2.46	Б/Ч
	13	Ф6АIII L= 130	20	0.03	0.58	Б/Ч
	14	СГ-1	2	0.34	0.68	К67
	ИТОГО: 310.16					

МАРКА ДИАФРАГМЫ	ПОЗ.	МАРКА АРМАТУРНОГО ИЗДЕЛИЯ	КОЛ.	МАССА, КГ		ОБОЗНАЧЕНИЕ ДОКУМЕНТА
				1 ШТ	ВСЕГО	
1Д 32.48	1	СМН-5	2	41.35	82.70	К2
	2	СКР-6	1	13.47	13.47	К4
	3	КР-5	3	2.77	8.30	К42
	4	КР-25	8	0.50	4.00	К51
	5	КР-28	2	0.44	0.89	К53
	6	КР-53	1	2.21	2.21	К63
	7	КР-40	1	8.40	8.40	К59
	8	С-47	1	77.86	77.86	К28
	9	С-48	1	77.86	77.86	К28
	10	СПГ-4	2	5.35	10.70	К81
	11	СПВ-6	2	5.78	11.56	К73
	12	Ф20АIII L= 250	4	0.62	2.46	Б
	13	Ф6АIII L= 130	20	0.03	0.58	Б/Ч
	ИТОГО: 300.96					

1. В ТАБЛИЦЕ ПРИВЕДЕНО ОБОЗНАЧЕНИЕ ДОКУМЕНТА АРМАТУРНЫХ ИЗДЕЛИЙ ПО ВЫПУСКУ 1.020-1/87. 4-2
2. АРМАТУРА КЛАССА АIII ПО ГОСТ 5781-82

Вх. 32850 л.77

ФОРМАТ А3

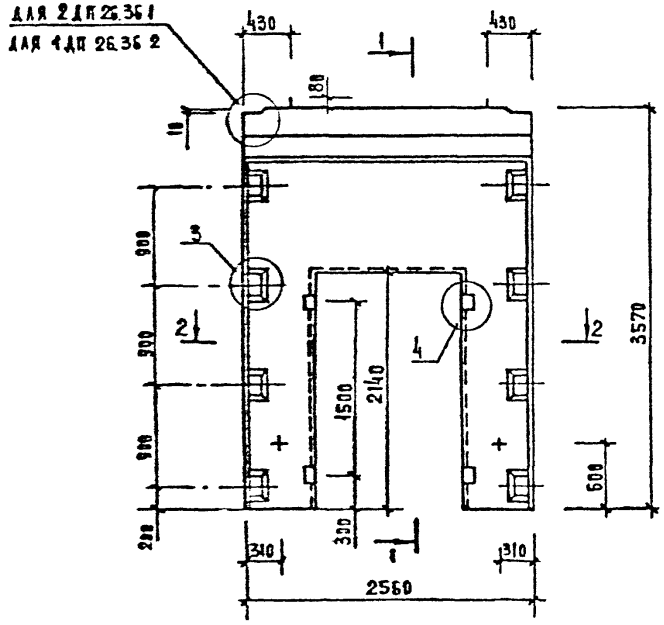

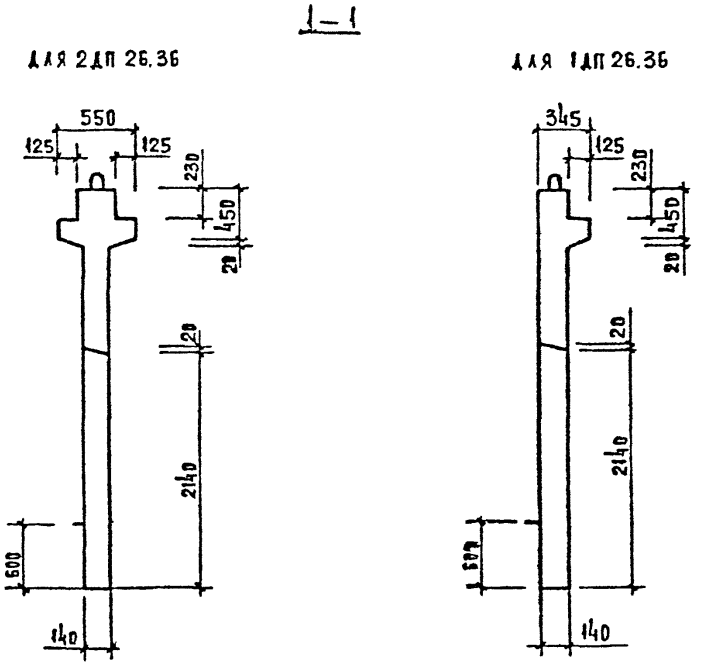

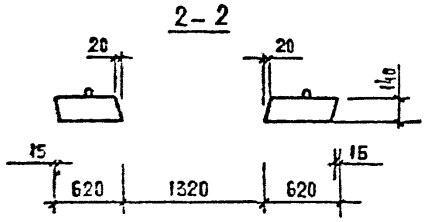

МАРКА ДИАФРАГМЫ ЖЕСТКОСТИ	РАСХОД МАТЕРИАЛОВ			МАССА ДИАФРАГМЫ ЖЕСТКОСТИ Т
	ТЯЖЕЛЫЙ БЕТОН КЛ.В20 м3	ДРЕВЕСИНА м3	СТАЛЬ КГ	
2ДП 26.36	1,26	0,002	252,61	3,15
1ДП 26.36	1,05	0,002	255,01	2,63

1. УЗЛЫ СМ. К33.
2. ВЕДОМОСТЬ РАСХОДА СТАЛИ СМ РС

Вх. 32850 л.78

НАЧ.ОТД.	ВОЛЫНСКИЙ	
Н.КОНТР.	ЛУКИНА	
ГЛ.КОНСТ.	ШАЦ	
ГИП	ОСТРОВА	
ГИП	ОСИНА	
ПРОВЕР.	НОСОВА	
ГАЗРАБ.	ВАСИЛЬЕВА	

1.020 - 1/87. 4-1-К26

ДИАФРАГМЫ ЖЕСТКОСТИ 2ДП 26.36; 1ДП 26.36

СТАДИЯ	ЛИСТ	ЛИСТОВ
Р	1	3

ЦНИИЭП ТОРГОВО-БЫТОВЫХ ЗДАНИЙ И ТУРИСТСКИХ КОМПЛЕКСОВ

ИНВ. № ПОДЛ. | ПОДПИСЬ И ДАТА | ВЗАМ. ИНВ. №

ФОРМАТ А3

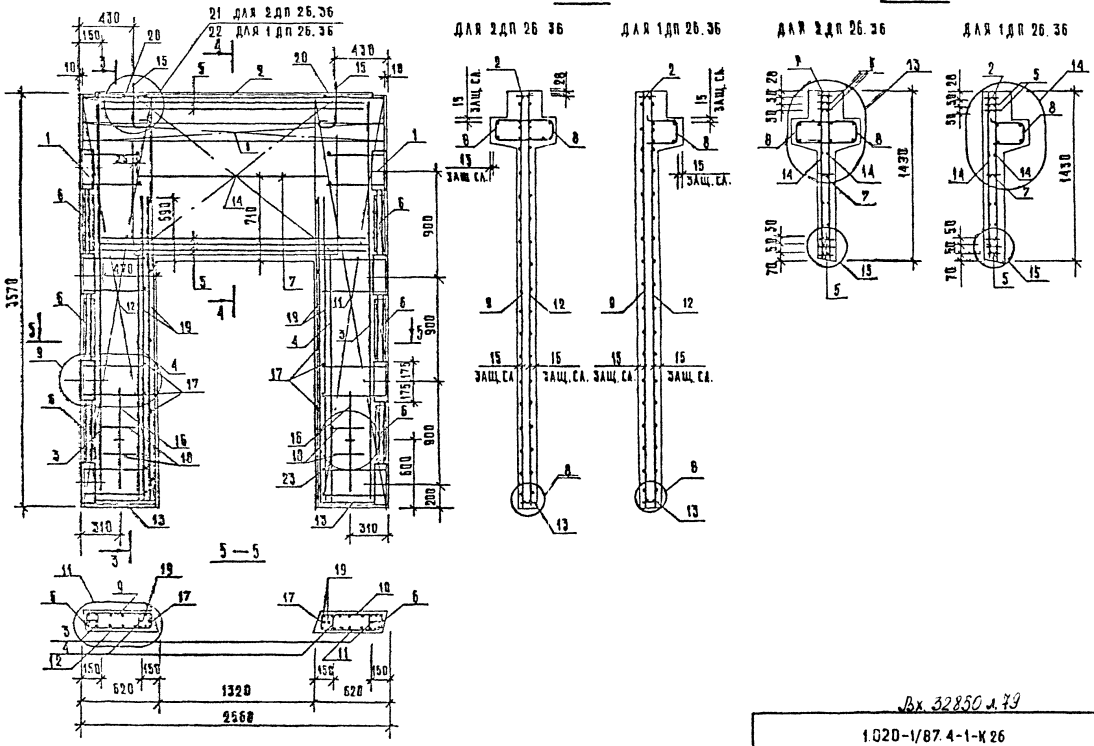

Вх. 32850 л.79

1.020-1/87.4-1-К26

Лист 2

Формат А3

Инв. № подл. | Подпись и дата | Взам. инв. №

МАРКА ДИАФРАГМЫ	ПОЗ.	МАРКА АРМАТУРНОГО ИЗДЕЛИЯ	КОЛ.	МАССА, КГ		ОБОЗНАЧЕНИЕ ДОКУМЕНТА
				1 ШТ	ВСЕГО	
2ДП 26.36	1	СМН-3	2	31.98	63.96	К1
	2	СКР-4	1	11.52	11.52	К3
	3	КР-3	2	2.06	4.12	К41
	4	КР-6	2	1.25	2.50	К42
	5	КР-15	5	7.33	36.64	К46
	6	КР-23	6	0.48	2.90	К50
	7	КР-26	1	0.97	0.97	К52
	8	КР-35	2	6.82	13.63	К56
	9	С-49Т	1	9.83	9.83	К29
	10	С-49Н	1	9.83	9.83	К29
	11	С-50Т	1	9.83	9.83	К29
	12	С-50Н	1	9.83	9.83	К29
	13	КР-47	2	0.41	0.81	К61
	14	С-60	2	10.92	21.84	К35
	15	СПВ-2	2	2.34	4.68	К69
	16	СПГ-1	2	1.95	3.90	К78
	17	Ф6АIII L= 130	23	0.03	0.81	Б/Ч
	18	Ф20АIII L= 250	4	0.62	2.46	Б/Ч
	19	Ф25АIII L= 2720	4	10.44	41.78	Б/Ч
	20	СГ-1	2	0.34	0.68	К67
		ИТОГО: 252.61				

МАРКА ДИАФРАГМЫ	ПОЗ.	МАРКА АРМАТУРНОГО ИЗДЕЛИЯ	КОЛ.	МАССА, КГ		ОБОЗНАЧЕНИЕ ДОКУМЕНТА
				1 ШТ	ВСЕГО	
1ДП 26.36	1	СМН-3	2	31.98	63.96	К1
	2	СКР-4	1	11.52	11.52	К3
	3	КР-3	2	2.06	4.12	К41
	4	КР-6	2	1.25	2.50	К42
	5	КР-15	5	7.33	36.64	К46
	6	КР-23	6	0.48	2.90	К50
	7	КР-26	1	0.97	0.97	К52
	8	КР-36	1	6.82	6.82	К57
	9	С-49Т	1	9.83	9.83	К29
	10	С-49Н	1	9.83	9.83	К29
	11	С-50Т	1	9.83	9.83	К29
	12	С-50Н	1	9.83	9.83	К29
	13	КР-47	2	0.41	0.81	К61
	14	С-60	2	10.92	21.84	К35
	15	СПВ-8	2	2.29	4.58	К76
	16	СПГ-1	2	1.95	3.90	К78
	17	Ф6АIII L= 130	20	0.03	0.81	Б/Ч
	18	Ф20АIII L= 250	4	0.62	2.46	Б/Ч
	19	Ф25АIII L= 2720	4	10.44	41.78	Б/Ч
		ИТОГО: 245.01				

1. В ТАБЛИЦЕ ПРИВЕДЕНО ОБОЗНАЧЕНИЕ ДОКУМЕНТА АРМАТУРНЫХ ИЗДЕЛИЙ ПО ВЫПУСКУ 1.020-1/87. 4-2
2. АРМАТУРА КЛАССА АIII ПО ГОСТ 5781-82

Вх. 32850 1.80

Инв. № подл. | Подпись и дата | Взам. инв. №

ФОРМАТ А3

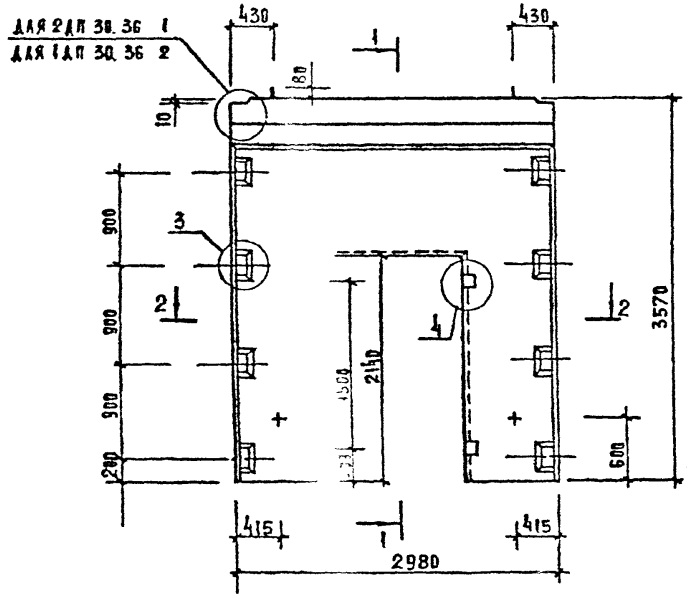

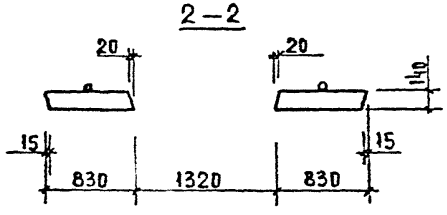

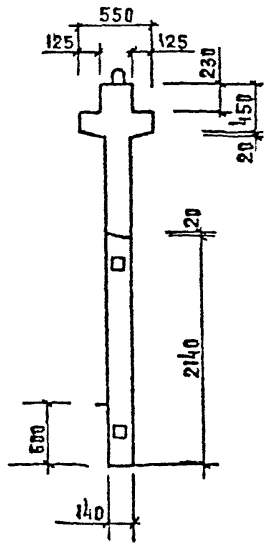

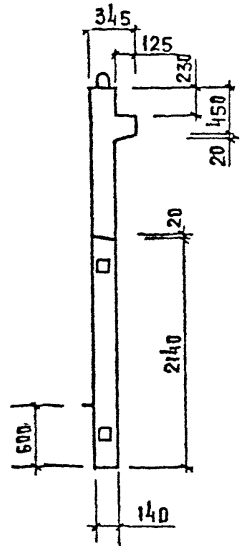

МАРКА ДИАФРАГМЫ ЖЕСТКОСТИ	РАСХОД МАТЕРИАЛОВ			МАССА ДИАФРАГМЫ ЖЕСТКОСТИ Т
	ТЯЖЕЛЫЙ БЕТОН КЛ.В20 М3	ДРЕВЕСИНА М3	СТАЛЬ КГ	
2 ДП 30.36	1,48	0,002	274,59	3,72
1 ДП 30.36	1,28	0,002	265,90	3,23

1. УЗЛЫ СМ. К33
2. ВЕДОМОСТЬ РАСХОДА СТАЛИ СМ. РС

Вх. 32850 л 81

НАЧ. ОТД.	Великский	
Н. КОНТР.	Лукина	
ГА КОНСТ.	Шац	
ГИП	Острова	
ГИП	Осина	
ПРОВЕР.	Носова	
РАЗРАБ	Васильева	

1.020 - 1/87. 4-1-К27

ДИАФРАГМЫ ЖЕСТКОСТИ 2 ДП 30.36; 1 ДП 30.36

СТАДИЯ	ЛИСТ	ЛИСТОВ
Р	1	3

ЦНИИЭП ТОРГОВО-БЫТОВЫХ ЗДАНИЙ И ТУРИСТСКИХ КОМПЛЕКСОВ

ИНВ. № ПОДЛ. | ПОДПИСЬ И ДАТА | ВЗАМ. ИНВ. №

ФОРМАТ А3

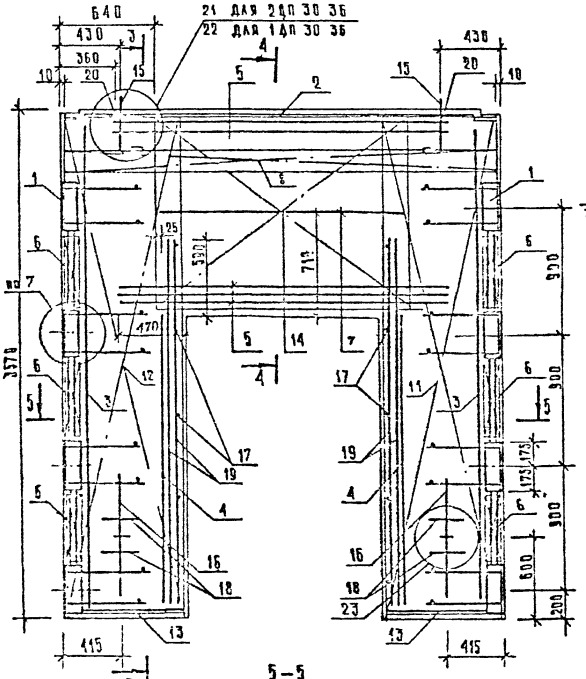

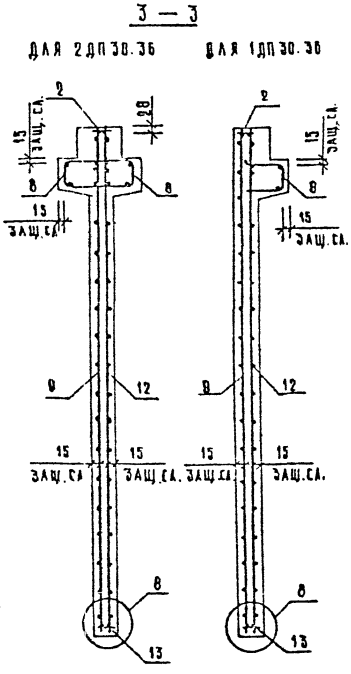

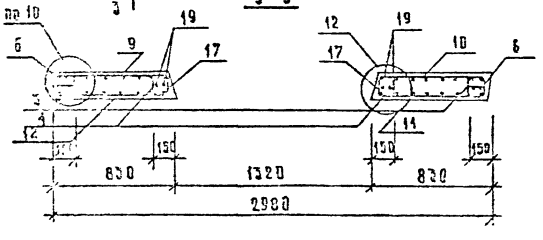

Вх. 33850 л. 82

1.020-1/87.4-1-К27

Лист 2

ФОРМАТ А3

МАРКА ДИАФРАГМЫ	ПОЗ.	МАРКА АРМАТУРНОГО ИЗДЕЛИЯ	КОЛ.	МАССА, КГ		ОБОЗНАЧЕНИЕ ДОКУМЕНТА
				1 ШТ	ВСЕГО	
2ДП 30.36	1	СМН-3	2	31.98	63.96	К1
	2	СКР-5	1	12.88	12.88	К4
	3	КР-3	2	2.06	4.12	К41
	4	КР-6	2	1.25	2.50	К42
	5	КР-15	5	7.33	36.64	К46
	6	КР-23	6	0.48	2.90	К50
	7	КР-26	1	0.97	0.97	К52
	8	КР-37	2	7.87	15.74	К58
	9	С-51Т	1	13.16	13.16	К30
	10	С-51Н	1	13.16	13.16	К30
	11	С-52Т	1	13.16	13.16	К30
	12	С-52Н	1	13.16	13.16	К30
	13	КР-48	2	0.55	1.10	К61
	14	С-60	2	10.92	21.84	К35
	15	СПВ-3	2	3.12	6.24	К70
	16	СПГ-3	2	3.63	7.26	К80
	17	Ф6АIII L= 130	28	0.03	0.81	Б/Ч
	18	Ф20АIII L= 250	4	0.62	2.46	Б/Ч
	19	Ф25АIII L= 2720	4	10.44	41.78	Б/Ч
	20	СГ-1	2	0.34	0.68	К67
		ИТОГО: 274.59				

МАРКА ДИАФРАГМЫ	ПОЗ.	МАРКА АРМАТУРНОГО ИЗДЕЛИЯ	КОЛ.	МАССА, КГ		ОБОЗНАЧЕНИЕ ДОКУМЕНТА
				1 ШТ	ВСЕГО	
1ДП30.36	1	СМН-3	2	31.98	63.96	К1
	2	СКР-5	1	12.88	12.88	К4
	3	КР-3	2	2.06	4.12	К41
	4	КР-6	2	1.25	2.50	К42
	5	КР-15	5	7.33	36.64	К46
	6	КР-23	6	0.48	2.90	К50
	7	КР-26	1	0.97	0.97	К52
	8	КР-38	1	7.87	7.87	К59
	9	С-51Т	1	13.16	13.16	К30
	10	С-51Н	1	13.16	13.16	К30
	11	С-52Т	1	13.16	13.16	К30
	12	С-52Н	1	13.16	13.16	К30
	13	КР-48	2	0.55	1.10	К61
	14	С-60	2	10.92	21.84	К35
	15	СПВ-9	2	3.05	6.10	К77
	16	СПГ-3	2	3.63	7.26	К80
	17	Ф6АIII L= 130	28	0.03	0.81	Б/Ч
	18	Ф20АIII L= 250	4	0.62	2.46	Б/Ч
	19	Ф25АIII L= 2720	4	10.44	41.78	Б/Ч
		ИТОГО: 265.90				

1. В ТАБЛИЦЕ ПРИВЕДЕНО ОБОЗНАЧЕНИЕ ДОКУМЕНТА АРМАТУРНЫХ ИЗДЕЛИЙ ПО ВЫПУСКУ 1.020-1/87. 4-2
2. АРМАТУРА КЛАССА АIII ПО ГОСТ 5781-82

Вх. 32850 л. 83

ИНВ. ПОДЛ. | ПОДПИСЬ И ДАТА | ВЗАМ.ИНВ.

ФОРМАТ А3

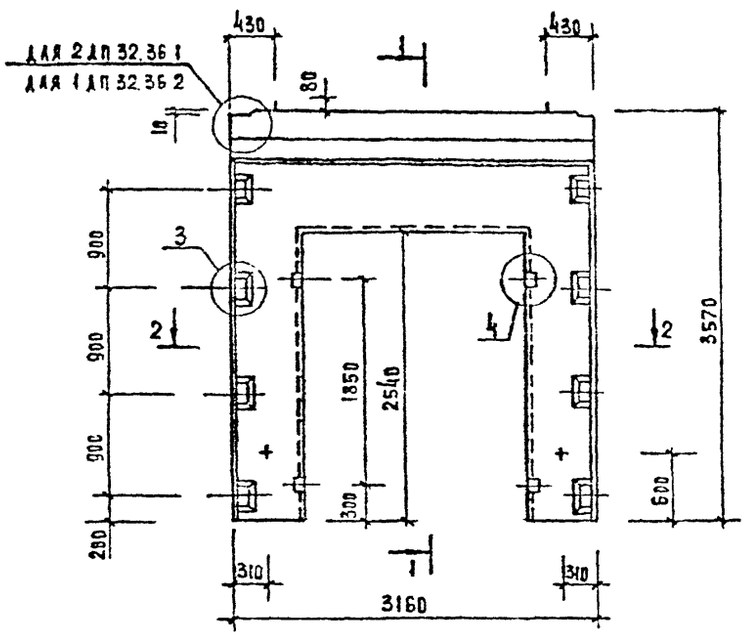

1—1

для 2ДП 32.36

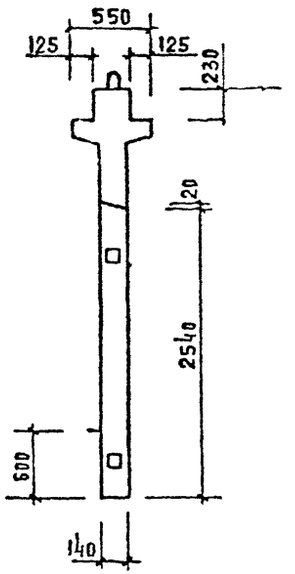

для 1ДП 32.36

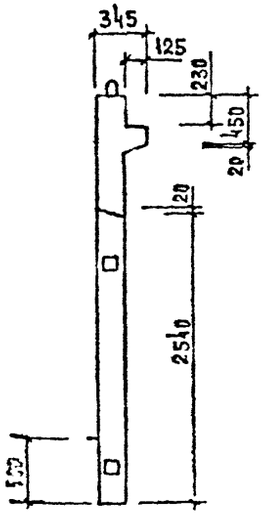

2 – 2

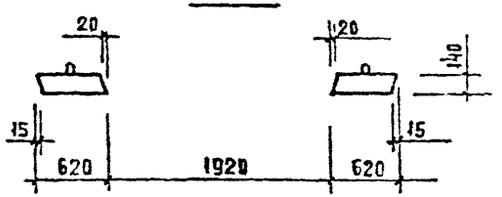

МАРКА ДИАФРАГМЫ ЖЕСТКОСТИ	РАСХОД МАТЕРИАЛОВ			МАССА ДИАФРАГМЫ ЖЕСТКОСТИ Т
	ТЯЖЕЛЫЙ БЕТОН КЛ Б20 М3	ДРЕВЕСИНА М3	СТАЛЬ КГ	
2 ДП 32.36	1,34	0,002	295,50	3,35
1 ДП 32.36	1,13	0,002	286,32	2,83

1. УЗЛЫ СМ. К 33.

2. ВЕДОМОСТЬ РАСХОДА СТАЛИ СМ. РС

Вх. 32850 л. 84

НАЧ. ОТД.	КОВЫНСКИЙ	
Н. КОНТР.	АУКИНА	
ГЛ. КОНСТ.	АЦ	
ГИП	ОСТРОВА	
ГИП	ОСКИНА	
ПРОВЕР.	КОСОВА	
РАЗРАБ.	САСНАЛЬГВА	

1.020 - 1/87. 4-1-К28

ДИАФРАГМЫ ЖЕСТКОСТИ 2 ДП 32.36; 1 ДП 32.36

СТАДИЯ	ЛИСТ	ЛИСТОВ
Р	1	– 3

ЦНИИЭП ТОРГОВО БЫТОВЫХ ЗДАНИЙ И ТУРИСТСКИХ КОМПЛЕКСОВ

ИНВ. № ПОДЛ. | ПОДПИСЬ И ДАТА | ВЗАМ. ИНВ. №

ФОРМАТ А3

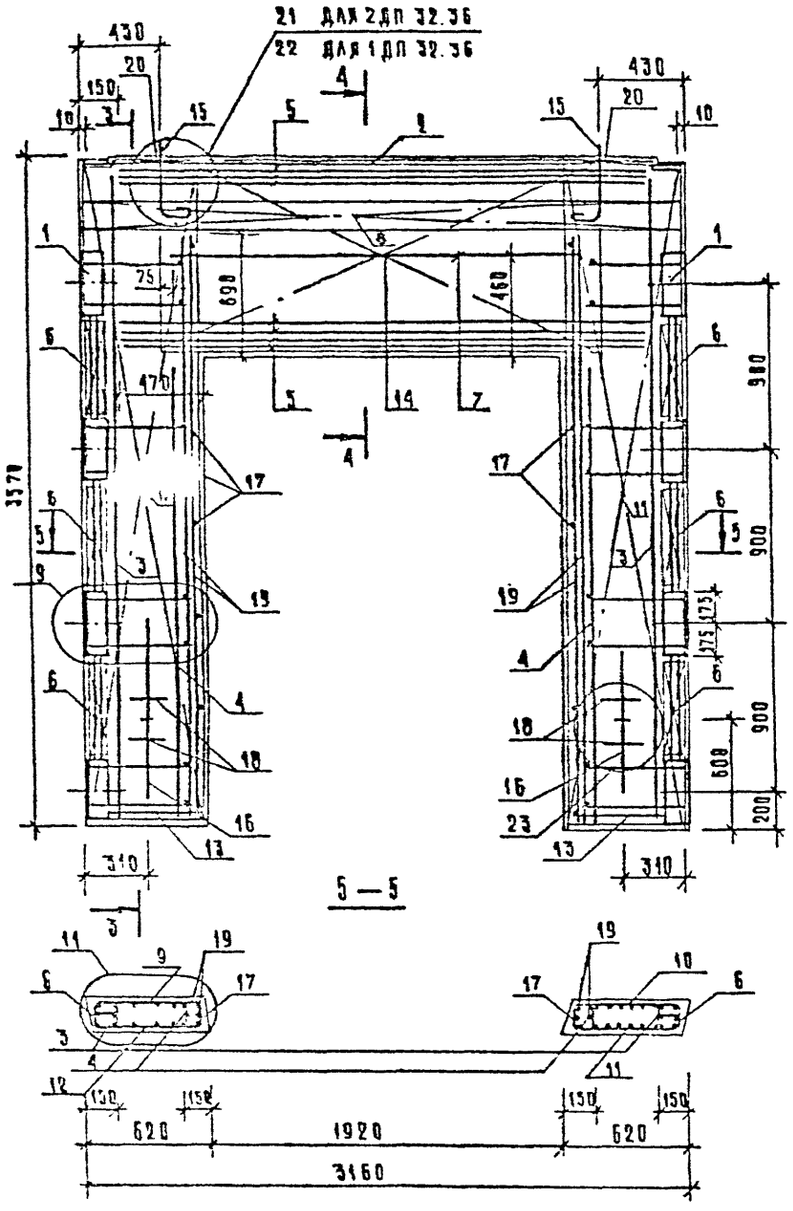

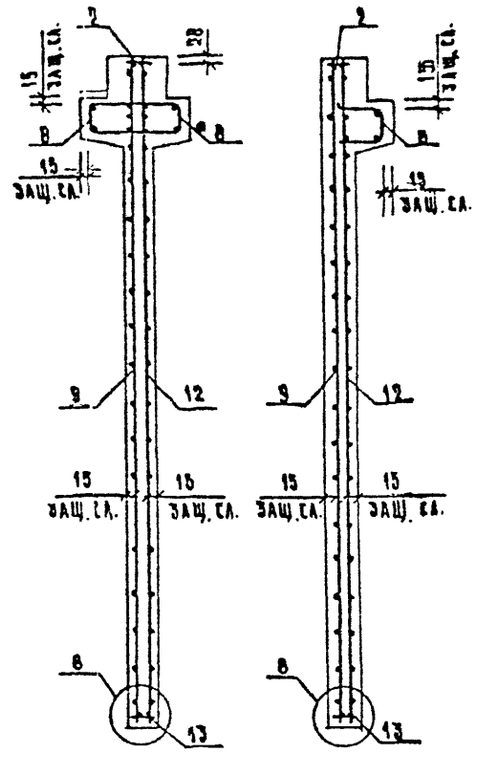

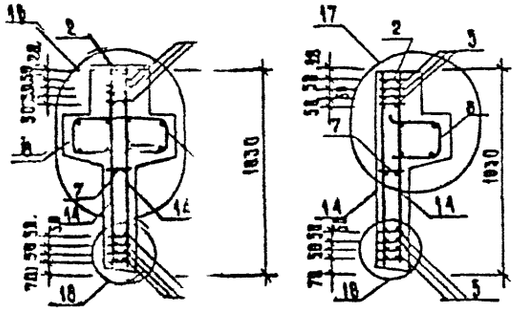

Вх. 32850 л.85

1.020-1/87.4-1-К28

АИСТ 2

ФОРМАТ А3

МАРКА ДИАФРАГМЫ	ПОЗ.	МАРКА АРМАТУРНОГО ИЗДЕЛИЯ	КОЛ.	МАССА, КГ		ОБОЗНАЧЕНИЕ ДОКУМЕНТА
				1 ШТ	ВСЕГО	
2ДП 32.36	1	СМН-3	2	31.98	63.96	К1
	2	СКР-6	1	13.47	13.47	К4
	3	КР-3	2	2.06	4.12	К41
	4	КР-7	2	1.46	2.92	К42
	5	КР-16	7	9.30	65.06	К46
	6	КР-23	6	0.48	2.90	К50
	7	КР-27	1	1.25	1.25	К52
	8	КР-39	2	8.40	16.80	К58
	9	С-49Т	1	9.83	9.83	К28
	10	С-49Н	1	9.83	9.83	К29
	11	С-50Т	1	9.83	9.83	К29
	12	С-50Н	1	9.83	9.83	К29
	13	КР-47	2	0.41	0.81	К61
	14	С-62	2	10.94	21.88	К37
	15	СПВ-2	2	2.34	4.68	К69
	16	СПГ-2	2	2.42	4.84	К79
	17	Ø6AIII L= 130	28	0.03	0.81	Б/Ч
	18	Ø20AIII L= 250	4	0.62	2.46	Б/Ч
	19	Ø25AIII L= 3220	4	12.36	49.46	Б/Ч
	20	СГ-1	2	0.34	0.68	К67
	ИТОГО: 295.50					

МАРКА ДИАФРАГМЫ	ПОЗ.	МАРКА АРМАТУРНОГО ИЗДЕЛИЯ	КОЛ.	МАССА, КГ		ОБОЗНАЧЕНИЕ ДОКУМЕНТА
				1 ШТ	ВСЕГО	
1ДП 32.36	1	СМН-3	2	31.98	63.96	К1
	2	СКР-6	1	13.47	13.47	К6
	3	КР-3	2	2.06	4.12	К41
	4	КР-7	2	1.46	2.92	К42
	5	КР-16	7	9.30	65.06	К46
	6	КР-23	6	0.48	2.90	К50
	7	КР-27	1	1.25	1.25	К52
	8	КР-40	1	8.40	8.40	К59
	9	С-49Т	1	9.83	9.83	К29
	10	С-49Н	1	9.83	9.83	К29
	11	С-50Т	1	9.83	9.83	К29
	12	С-50Н	1	9.83	9.83	К29
	13	КР-47	2	0.41	0.81	К61
	14	С-62	2	10.94	21.88	К37
	15	СПВ-8	2	2.29	4.58	К76
	16	СПГ-2	2	2.42	4.84	К79
	17	Ø6AIII L= 130	28	0.03	0.81	Б/Ч
	18	Ø20AIII L= 250	4	0.62	2.46	Б/Ч
	19	Ø25AIII L= 3220	4	12.36	49.46	Б/Ч
	ИТОГО: 286.32					

1. В ТАБЛИЦЕ ПРИВЕДЕНО ОБОЗНАЧЕНИЕ ДОКУМЕНТА АРМАТУРНЫХ ИЗДЕЛИЙ ПО ВЫПУСКУ 1.020-1/87. 4-2
2. АРМАТУРА КЛАССА AIII ПО ГОСТ 5781-82

Вх. 32850 1.86

1.020-1/87. 4-1-К28

ЛИСТ 3

ВЗАМ.ИНВ. | ПОДПИСЬ И ДАТА | ИНВ. ПОДЛ.

ФОРМАТ А3

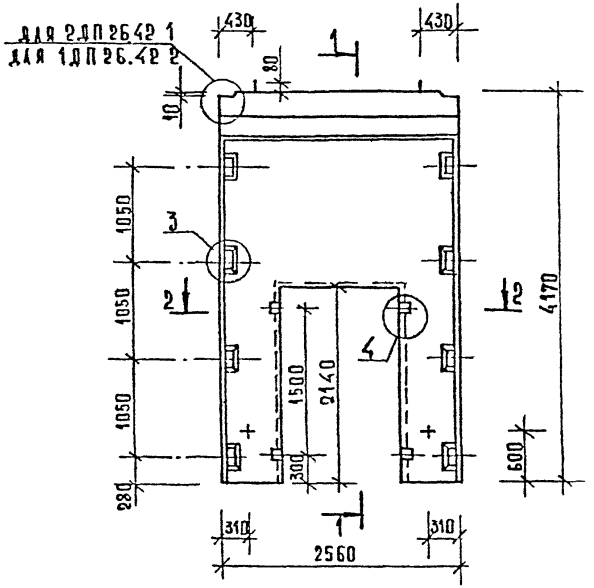

1—1

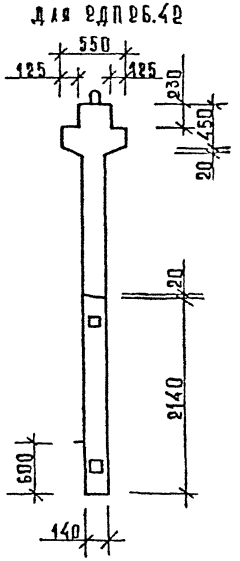

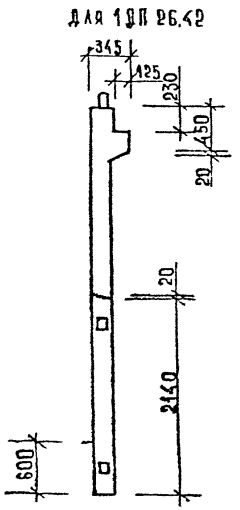

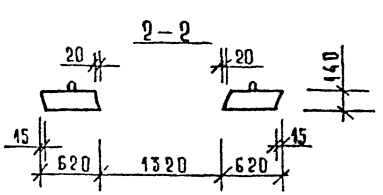

Марка диафрагмы жесткости	Расход материалов			Масса диафрагмы жесткости т
	Тяжелый бетон кл В20 м³	Древесина м³	Сталь кг	
2ДП 26.42	1.84	0.002	294.79	3.60
1ДП 26.42	1.26	0.002	237.13	3.17

1. Узлы см. К33
2. Ведомость расхода стали см. РС

Вх. 32850 1.87

Нач.отд	Волынский		
Н.контр	Лукина		
Гл.конст	Шац		
Гип	Острова		
Гип	Осина		
Провер	Носова		
Разраб	Васильева		

1020-1/87. 4-1-К29

Диафрагмы жесткости 2ДП 26.42; 1ДП 26.42

Стадия	Лист	Листов
Р	1	3

ЦНИИЭП торгово-бытовых зданий и туристских комплексов

Инв.№ подл. | Подп. и дата | Взам. инв.№

Формат А3

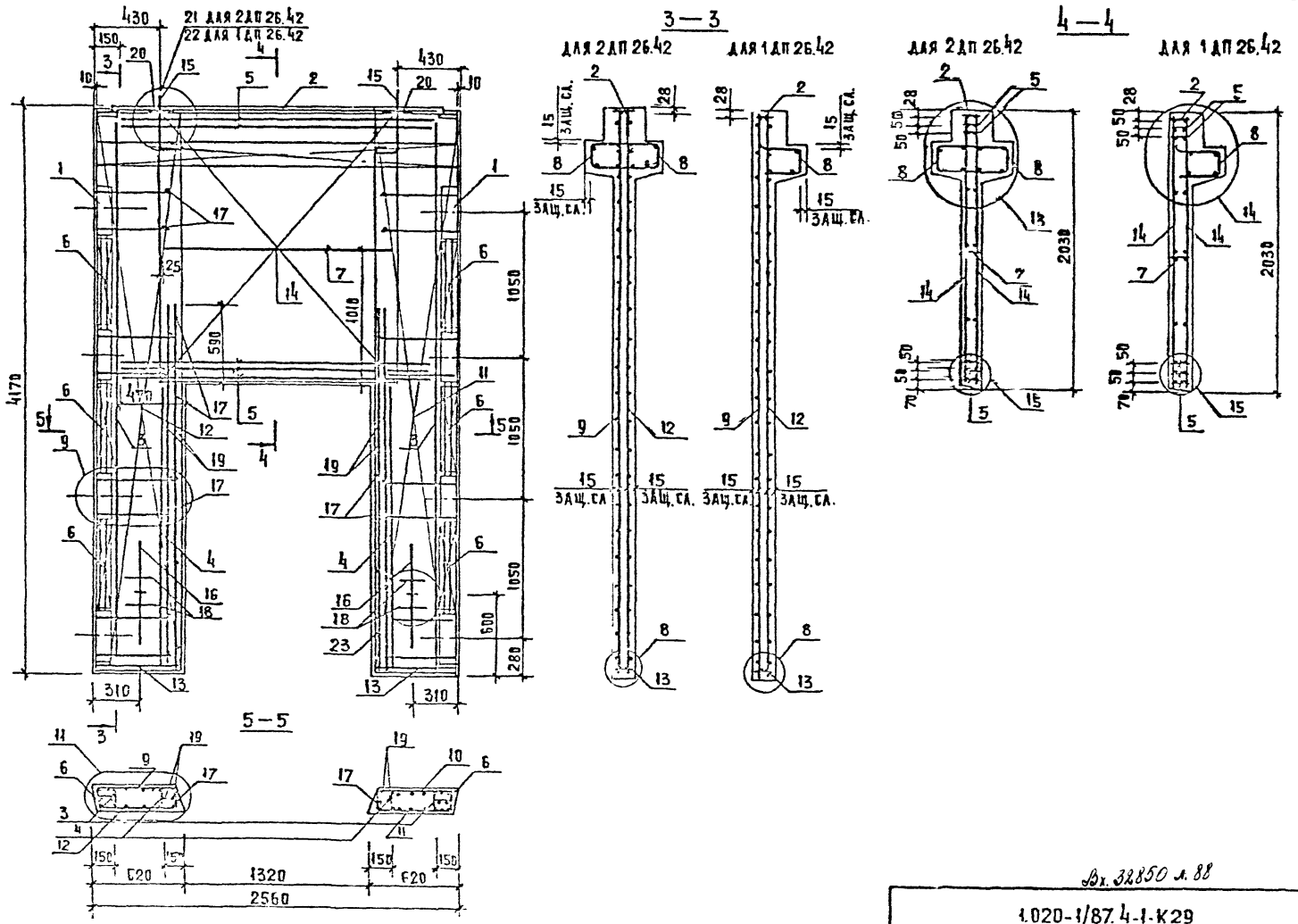

Вх. 32850 л. 88

1.020-1/87.4-1-К29

Лист 2

Инв. № подл. | Подп. и дата | Взам. инв. №

Формат А3

МАРКА ДИАФРАГМЫ	ПОЗ.	МАРКА АРМАТУРНОГО ИЗДЕЛИЯ	КОЛ.	МАССА, КГ		ОБОЗНАЧЕНИЕ ДОКУМЕНТА
				1 ШТ	ВСЕГО	
2ДП 26.42	1	СМН-4	2	33.45	66.90	К2
	2	СКР-4	1	11.52	11.52	К3
	3	КР-4	2	2.41	4.83	К41
	4	КР-6	2	1.25	2.50	К42
	5	КР-15	5	7.33	36.64	К46
	6	КР-22	6	0.58	3.49	К50
	7	КР-26	1	0.97	0.97	К52
	8	КР-35	2	6.82	13.63	К56
	9	С-53Т	1	17.03	17.03	К31
	10	С-53Н	1	17.03	17.03	К31
	11	С-54Т	1	17.03	17.03	К31
	12	С-54Н	1	17.03	17.03	К31
	13	КР-47	2	0.41	0.81	К61
	14	С-61	2	15.07	30.13	К36
	15	СПВ-2	2	2.34	4.68	К69
	16	СПГ-2	2	2.42	4.84	К79
	17	Ф6АIII L= 130	28	0.03	0.81	Б/Ч
	18	Ф20АIII L= 250	4	0.62	2.46	Б/Ч
	19	Ф25АIII L= 2720	4	10.44	41.78	Б/Ч
	20	СГ-1	2	0.34	0.68	К67
	ИТОГО: 294.79					

МАРКА ДИАФРАГМЫ	ПОЗ.	МАРКА АРМАТУРНОГО ИЗДЕЛИЯ	КОЛ	МАССА, КГ		ОБОЗНАЧЕНИЕ ДОКУМЕНТА
				1 ШТ	ВСЕГО	
1ДП26.42	1	СМН-4	2	33.45	6.90	К2
	2	СКР-4	1	11.52	1.52	К3
	3	КР-4	2	2.41	83	К41
	4	КР-6	2	1.25	50	К42
	5	КР-15	5	7.33	.64	К46
	6	КР-22	6	0.58	49	К50
	7	КР-26	1	0.97	97	К52
	8	КР-36	1	6.82	82	К57
	9	С-53Т	1	17.03	1 03	К31
	10	С-53Н	1	17.03	17 03	К31
	11	С-54Т	1	17.03	17 03	К31
	12	С-54Н	1	17.03	17 3	К31
	13	КР-47	2	0.41	0.8	К61
	14	С-61	2	15.07	30 3	К36
	15	СПВ-8	2	2.29	4.5	К76
	16	СПГ-2	2	2.42	4.8	К79
	17	Ф6АIII L= 130	28	0.03	0.8	Б/Ч
	18	Ф20АIII L= 250	4	0.62	2.4	Б/Ч
	19	Ф25АIII L= 2720	4	10.44	41.7	Б/Ч
	ИТОГО: 287.1					

1. В ТАБЛИЦЕ ПРИВЕДЕНО ОБОЗНАЧЕНИЕ ДОКУМЕНТА АРМАТУРНЫХ ИЗДЕЛИЙ ПО ВЫПУСКУ 1.020-1/87. 4-2

2. АРМАТУРА КЛАССА АIII ПО ГОСТ 5781-82

Вх. 32850 л. 89

1.020-1/87. 4-1-К29

ЛИСТ 3

ФОРМАТ А3

Инв. № подл. | Подпись и дата | Взам. инв. №

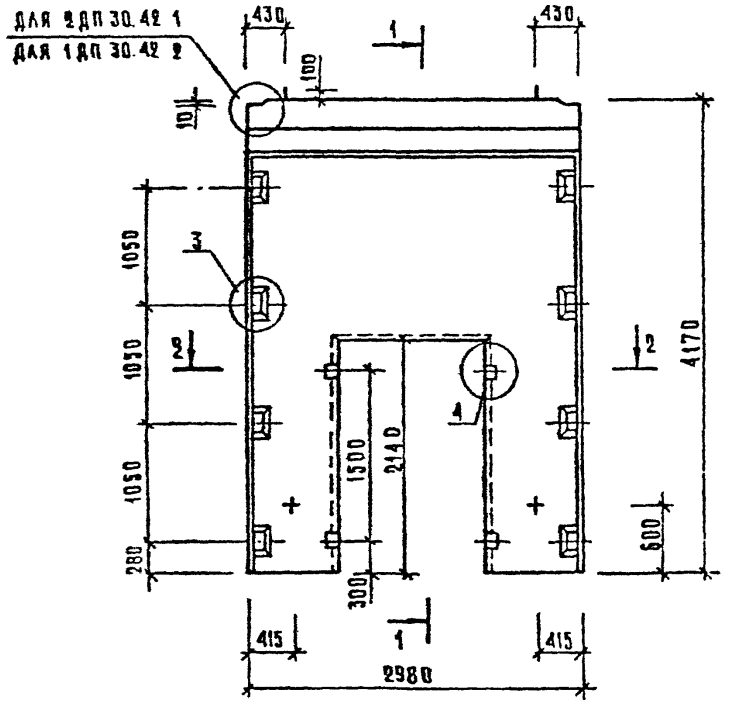

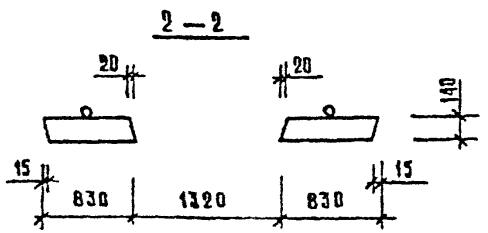

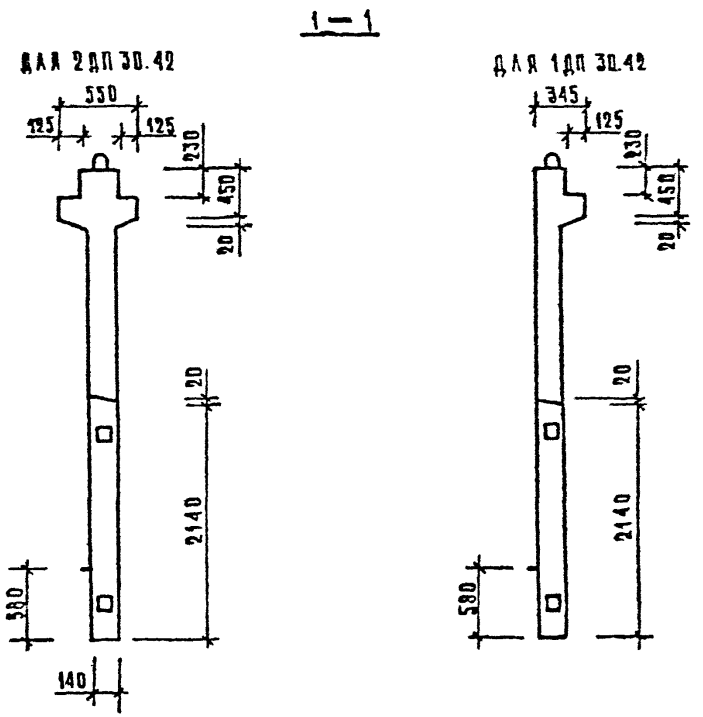

МАРКА ДИАФРАГМЫ ЖЕСТКОСТИ	РАСХОД МАТЕРИАЛОВ			МАССА ДИАФРАГМЫ ЖЕСТКОСТИ Т
	ТЯЖЕЛЫЙ БЕТОН КЛ.В20 $м^3$	ДРЕВЕСИНА $м^3$	СТАЛЬ КГ	
2 ДП 30 42	1,73	0,002	328,45	4,33
1 ДП 30.42	1,53	0,002	319,60	3,83

1. Узлы см. К33
2. Ведомость расхода стали см. РГ

Вх. 32850 л. 10

НАЧ. ОТД.	Волынский	
Н.КОНТР.	Лукина	
ГЛ.КОНСТ.	Шац	
ГИП	Острова	
ГИП	Осина	
ПРОВЕР.	Носова	
РАЗРАБ.	Васильева	

1.020-1/87. 4-1-К30

ДИАФРАГМЫ ЖЕСТКОСТИ 2ДП 30.42; 1ДП 30.42

СТАДИЯ	ЛИСТ	ЛИСТОВ
Р	1	3

ЦНИИЭП ТОРГОВО БЫТОВЫХ ЗДАНИЙ И ТУРИСТСКИХ КОМПЛЕКСОВ

ИНВ. № ПОДЛ. | ПОДПИСЬ И ДАТА | ВЗАМ. ИНВ. №

КОПИРОВАЛ:

ФОРМАТ А3

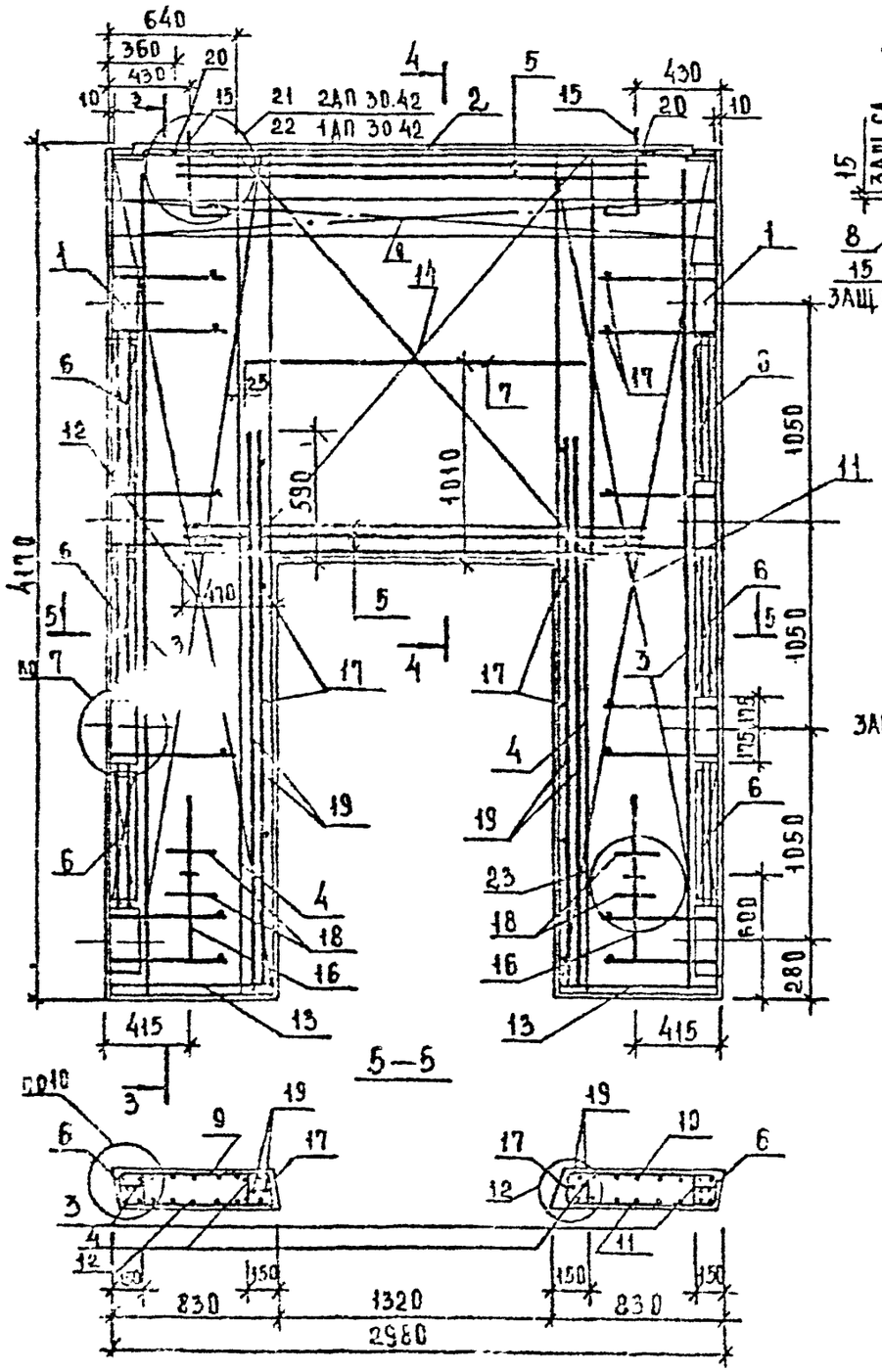

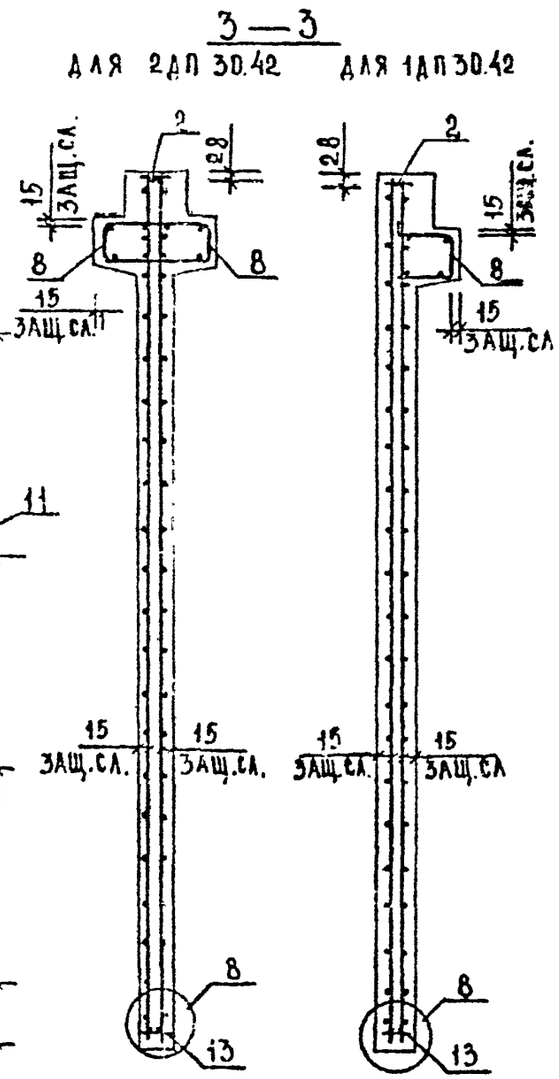

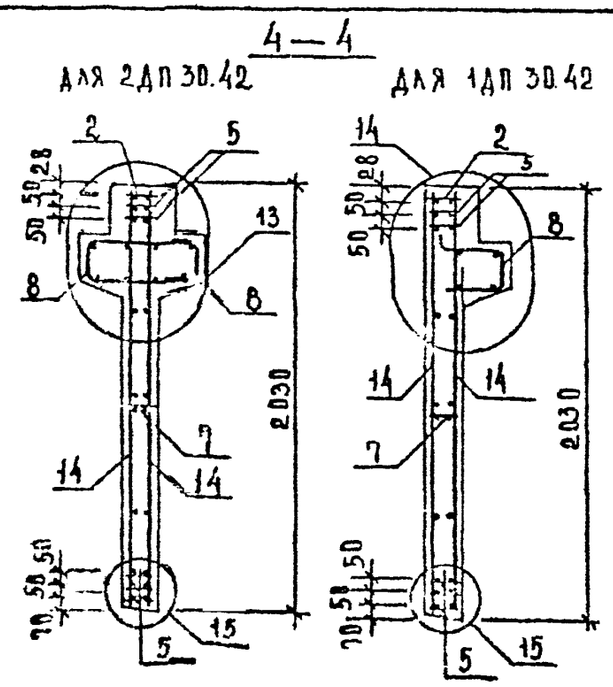

ИНВ.№ ПОДЛ. | ПОДП. И ДАТА | ВЗАМ. ИНВ.№

Вх. 32850 л. 91

1.020-1/87.4-1-К30

ЛИСТ 2

ФОРМАТ А3

МАРКА ДИАФРАГМЫ	ПОЗ.	МАРКА АРМАТУРНОГО ИЗДЕЛИЯ	КОЛ.	МАССА, КГ		ОБОЗНАЧЕНИЕ ДОКУМЕНТА
				1 ШТ	ВСЕГО	
2ДП 30.42	1	СМН-4	2	33.45	66.90	К2
	2	СКР-5	1	12.88	12.88	К4
	3	КР-4	2	2.41	4.83	К41
	4	КР-6	2	1.25	2.50	К42
	5	КР-15	5	7.33	36.64	К46
	6	КР-22	6	0.58	3.49	К50
	7	КР-26	1	0.97	0.97	К52
	8	КР-37	2	7.87	15.74	К58
	9	С-55Т	1	22.76	22.76	К32
	10	С-55Н	1	22.76	22.76	К32
	11	С-56Т	1	22.76	22.76	К32
	12	С-56Н	1	22.76	22.76	К32
	13	КР-48	2	0.55	1.10	К61
	14	С-61	2	15.07	30.13	К36
	15	СПВ-4	2	4.61	9.22	К71
	16	СПГ-3	2	3.63	7.26	К80
	17	Ф6АIII L= 130	28	0.03	0.31	Б/Ч
	18	Ф20АIII L= 250	4	0.62	2.46	Б/Ч
	19	Ф25АIII L= 2720	4	10.44	41.78	Б/Ч
	20	СГ-1	2	0.34	0.68	К67
		ИТОГО: 328.45				

МАРКА ДИАФРАГМЫ	ПОЗ.	МАРКА АРМАТУРНОГО ИЗДЕЛИЯ	КОЛ.	МАССА, КГ		ОБОЗНАЧЕНИЕ ДОКУМЕНТА
				1 ШТ	ВСЕГО	
1ДП30.42	1	СМН-4	2	33.45	66.90	К2
	2	СКР-5	1	12.88	12.88	К4
	3	КР-4	2	2.41	4.83	К41
	4	КР-6	2	1.25	2.50	К42
	5	КР-15	5	7.33	36.64	К46
	6	КР-22	6	0.58	3.49	К50
	7	КР-26	1	0.97	0.97	К52
	8	КР-38	1	7.87	7.87	К59
	9	С-55Т	1	22.76	22.76	К32
	10	С-55Н	1	22.76	22.76	К32
	11	С-56Т	1	22.76	22.76	К32
	12	С-56Н	1	22.76	22.76	К32
	13	КР-48	2	0.55	1.10	К61
	14	С-61	2	15.07	30.13	К36
	15	СПВ-10	2	4.46	8.92	К75
	16	СПГ-3	2	3.63	7.26	К80
	17	Ф6АIII L= 130	28	0.03	0.81	Б/Ч
	18	Ф20АIII L= 250	4	0.62	2.46	Б/Ч
	19	Ф25АIII L= 2720	4	10.44	41.76	Б/Ч
		ИТОГО: 319.60				

1. В ТАБЛИЦЕ ПРИВЕДЕНО ОБОЗНАЧЕНИЕ ДОКУМЕНТА АРМАТУРНЫХ ИЗДЕЛИЙ ПО ВЫПУСКУ 1.020-1/87. 4-2
2. АРМАТУРА КЛАССА А III ПО ГОСТ 5781-82

Вх. 32850 л. 92

ИНВ. ПОДЛ. | ПОДПИСЬ И ДАТА | ВЗАМ. ИНВ.

ФОРМАТ А3

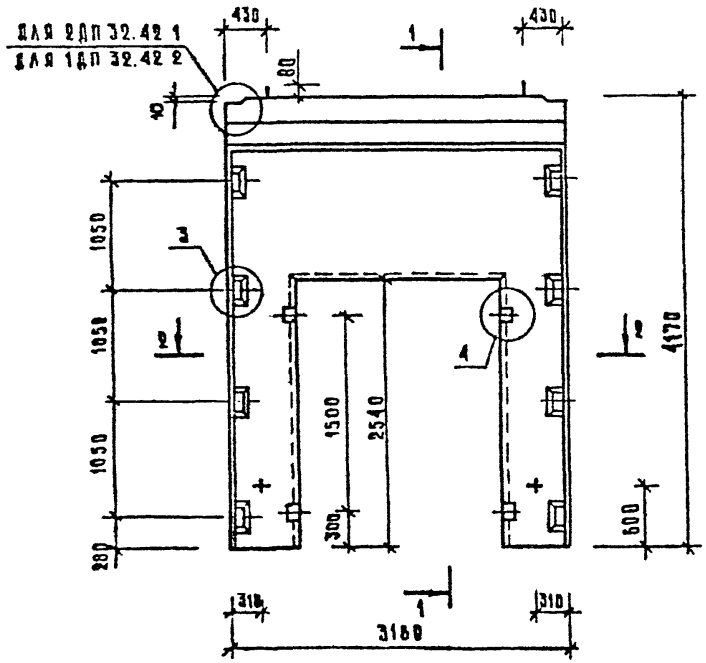

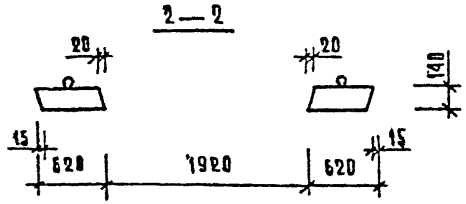

1. Узлы см. К33.

2. Ведомость расхода стали см. РС

1—1

ДЛЯ 2ДП 32.42

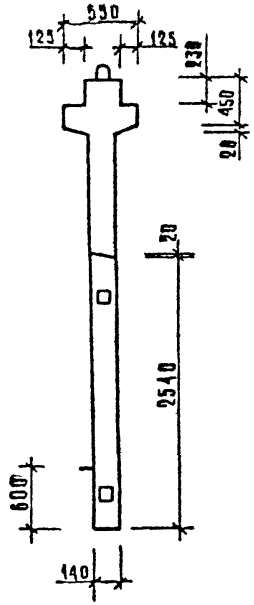

ДЛЯ 1ДП 32.42

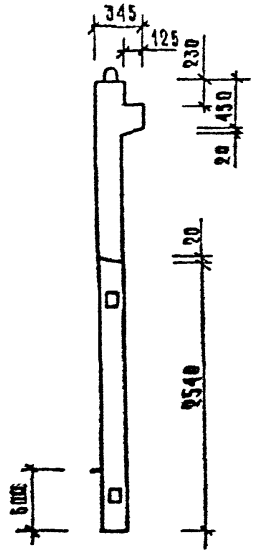

Марка диафрагмы жесткости	Расход материалов			Масса диафрагмы жесткости т
	Тяжелого бетона кл В20 м³	Древесина м³	Сталь кг	
2ДП 32.42	1,66	0,002	342,12	4,00
1ДП 32.42	1,48	0,002	332,90	3,48

Вх. 32850 л. 93

Нач. отд.	Волынкин		
Н.контр.	Лукина		
Гл.конст.	Шац		
ГИП	Острова		
ГИП	Осина		
Провер.	Носова		
Разраб.	Васильева		

1.020-1/87.4-1-К31

Диафрагмы жесткости 2ДП 32.42; 1ДП 32.42

Стадия	Лист	Листов
Р	1	3

ЦНИИЭП торгово-бытовых зданий и туристских комплексов

Инв. № подл. | Подпись и дата | Взам. инв. №

Копировал: Формат А3

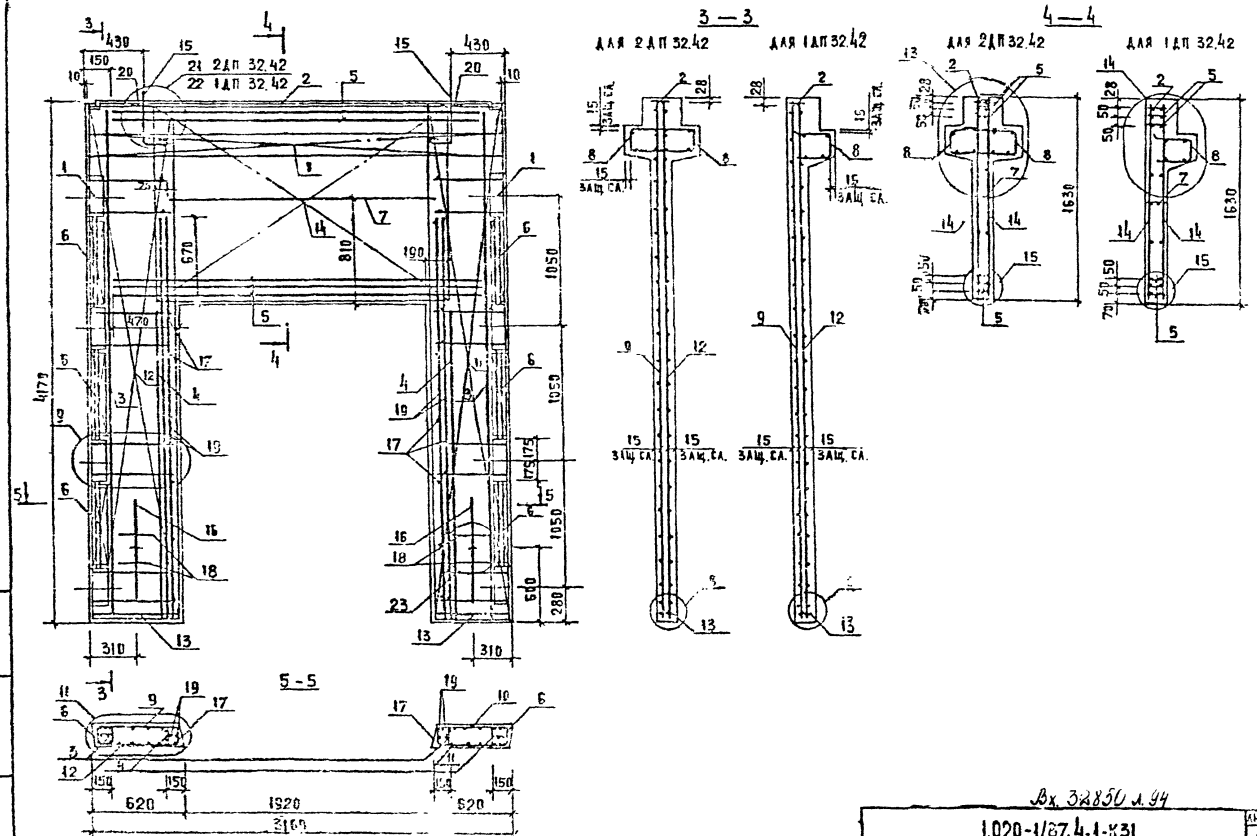

Вх. 32850 л. 94

1.020-1/87.4-1-КЗ1

Лист 2

ФОРМАТ А3

МАРКА ДИАФРАГМЫ	ПОЗ.	МАРКА АРМАТУРНОГО ИЗДЕЛИЯ	КОЛ.	МАССА, КГ		ОБОЗНАЧЕНИЕ ДОКУМЕНТА
				1 ШТ	ВСЕГО	
2ДП 32.42	1	СМН-4	2	33.45	66.90	К2
	2	СКР-6	1	13.47	13.47	К4
	3	КР-4	2	2.41	4.83	К41
	4	КР-7	2	1.46	2.92	К42
	5	КР-16	5	9.30	46.48	К46
		.-22	6	0.58	3.49	К50
	7	КР-27	1	1.25	1.25	К52
	8	КР-39	2	8.40	16.80	К58
	9	С-53Т	1	17.03	17.03	К31
	10	С-53Н	1	17.03	17.03	К31
	11	С-54Т	1	17.03	17.03	К31
	12	С-54Н	1	17.03	17.03	К31
	13	КР-47	2	0.41	0.81	К61
	14	С-63	2	26.28	52.56	К38
	15	СПВ-3	2	3.12	6.24	К70
	16	СПГ-2	2	2.42	4.84	К79
	17	Ф6АIII L= 130	20	0.03	0.81	Б/Ч
	18	Ф20АIII L= 250	4	0.62	2.46	Б/Ч
	19	Ф25АIII L= 3220	4	12.36	49.46	Б/Ч
	20	СГ-1	2	0.34	0.68	К67
		ИТОГО: 342.12				

МАРКА ДИАФРАГМЫ	ПОЗ.	МАРКА АРМАТУРНОГО ИЗДЕЛИЯ	КОЛ.	МАССА, КГ		ОБОЗНАЧЕНИЕ ДОКУМЕНТА
				1 ШТ	ВСЕГО	
1ДП32.42	1	СМН-4	2	33.45	66.90	К2
	2	СКР-6	1	13.47	13.47	К4
	3	КР-4	2	2.41	4.83	К41
	4	КР-7	2	1.46	2.92	К42
	5	КР-16	5	9.30	46.48	К46
	6	КР-22	6	0.58	3.49	К50
	7	КР-27	1	1.25	1.25	К52
	8	КР-40	1	8.40	8.40	К59
	9	С-53Т	1	17.03	17.03	К31
	10	С-53Н	1	17.03	17.03	К31
	11	С-54Т	1	17.03	17.03	К31
	12	С-54Н	1	17.03	17.03	К31
	13	КР-47	2	0.41	0.81	К61
	14	С-63	2	26.28	52.56	К38
	15	СПВ-9	2	3.05	6.10	К77
	16	СПГ-2	2	2.42	4.84	К79
	17	Ф6АIII L= 130	20	0.03	0.81	Б/Ч
	18	Ф20АIII L= 250	4	0.62	2.46	Б/Ч
	19	Ф25АIII L= 3220	4	12.36	49.46	Б/Ч
		ИТОГО: 332.90				

1. В ТАБЛИЦЕ ПРИВЕДЕНО ОБОЗНАЧЕНИЕ ДОКУМЕНТА АРМАТУРНЫХ ИЗДЕЛИЙ ПО ВЫПУСКУ 1.020-1/87. 4-2
2. АРМАТУРА КЛАССА AIII ПО ГОСТ 5781-82

Вх 32850 л. 95

ИНВ. ПОДЛ. | ПОДПИСЬ И ДАТА | ВЗАИМНВ.

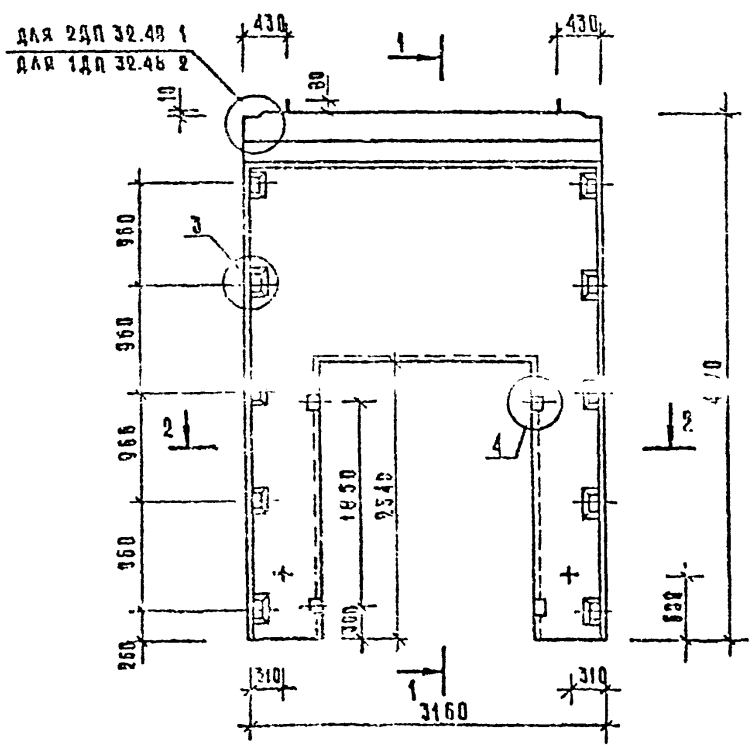

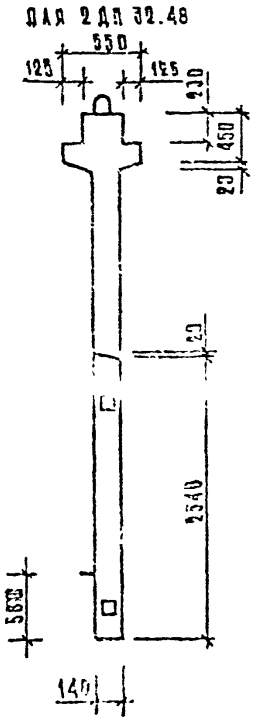

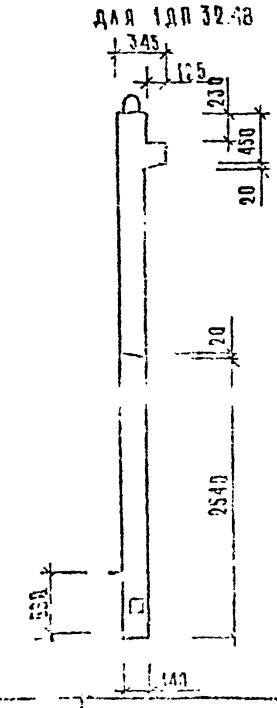

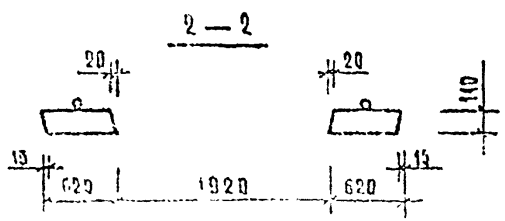

Марка диафрагмы жесткости	Расход материалов: Тяжелый бетон кл. В25 м3	Древесина м3	Сталь кг	Масса диафрагмы жесткости т
2ДП 32.48	1,87	0,002	296,63	4,67
1ДП 32.48	1,66	0,002	337,41	4,14

1. Узлы см. К33.
2. Ведомость расхода стали см. РС

Вх. 32850 л.96

1.020-1/87.4-1-К32

Диафрагмы жесткости 2ДП 32.48; 1ДП 32.48

Стадия Р | Лист 1 | Листов

ЦНИИЭП

Инв. № подл. | Подпись и дата | Взам. инв. №

Копировал

Формат А3

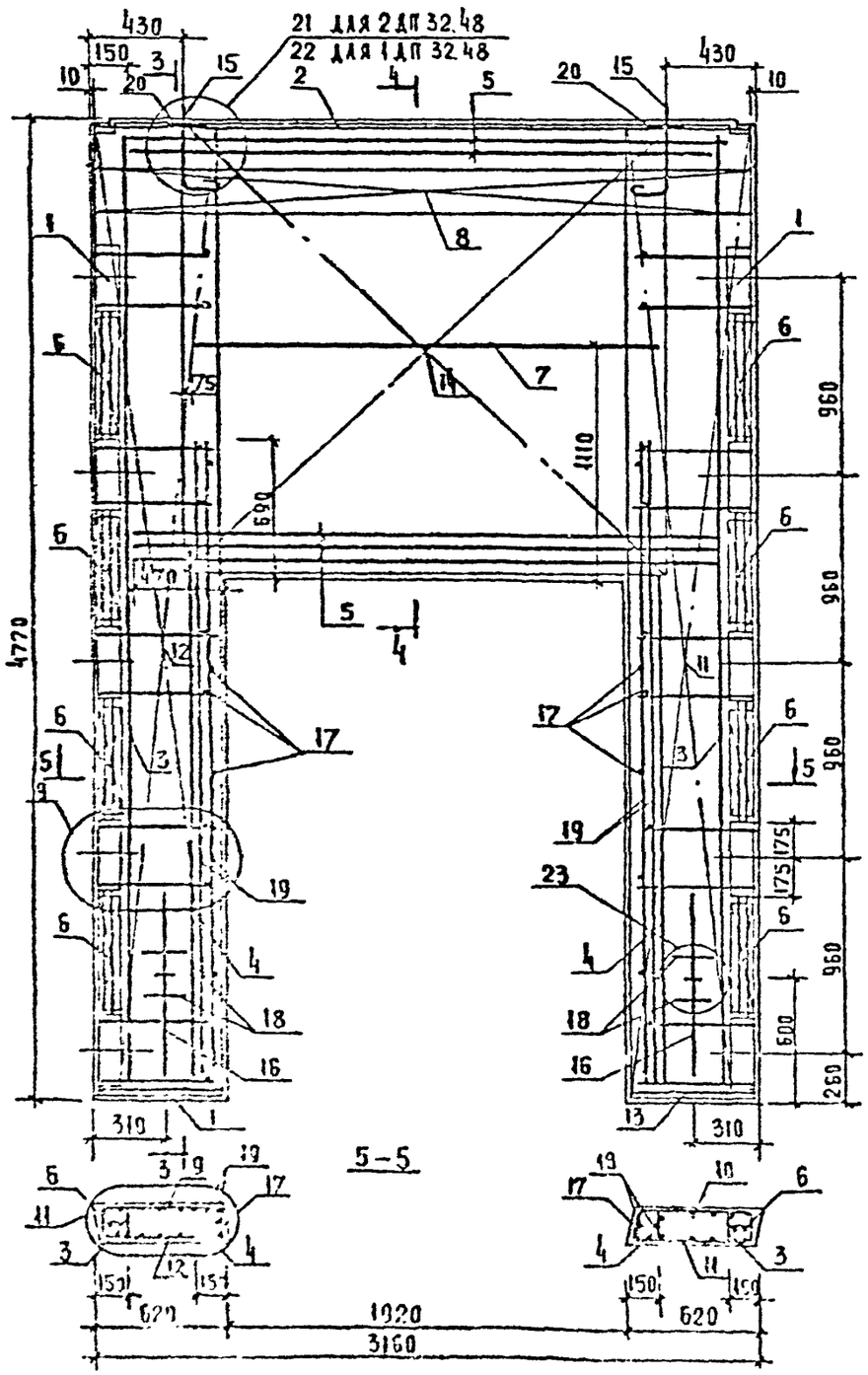

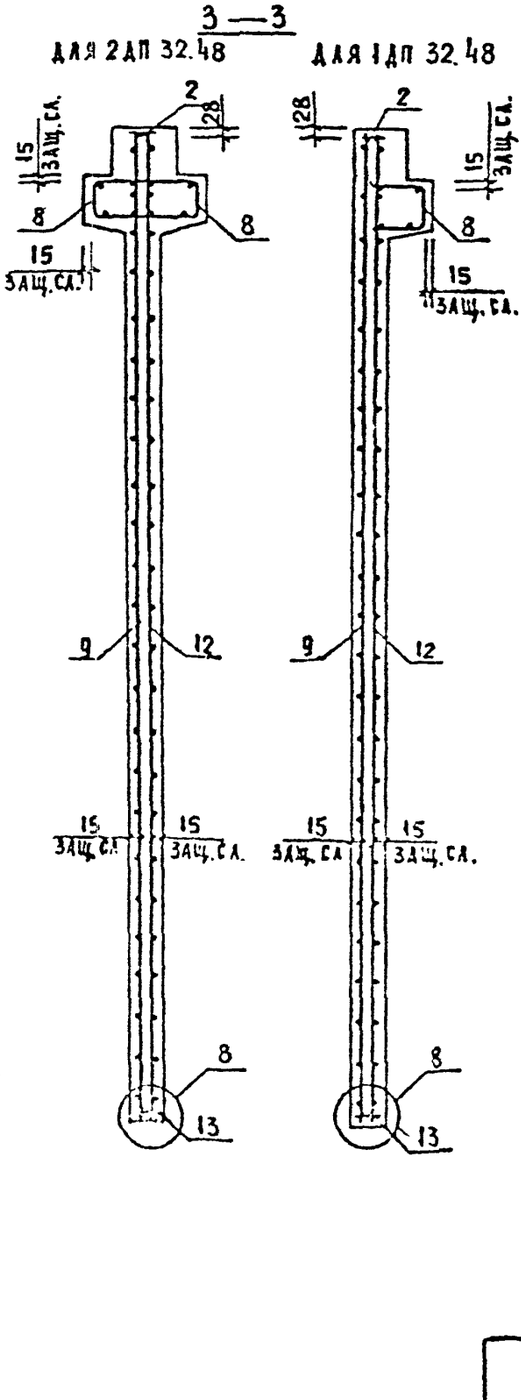

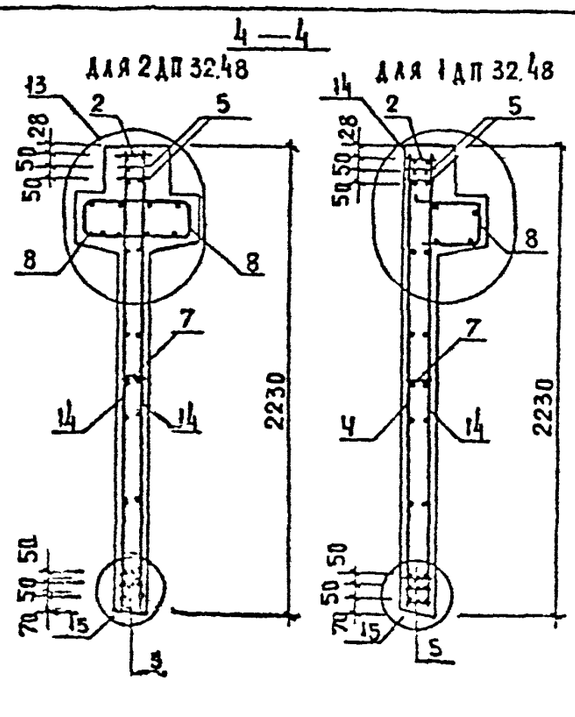

Инв.№ подл.	
Подпись и дата	
Взам. инв.№	

Вх. 38150 л. 97

1.020-1/87.4.1-К32

Лист 2

Формат А3

МАРКА ДИАФРАГМЫ	ПОЗ	МАРКА АРМАТУРНОГО ИЗДЕЛИЯ	КОЛ.	МАССА, КГ		ОБОЗНАЧЕНИЕ ДОКУМЕНТА
				1 ШТ	ВСЕГО	
2ДП 32.48	1	СМН-5	2	41.35	82.70	К2
	2	СКР-6	1	13.47	13.47	К4
	3	КР-5	2	2.77	5.53	К42
	4	КР-7	2	1.46	2.92	К42
	5	КР-16	5	9.30	46.48	К46
	6	КР-25	8	0.50	4.00	К51
	7	КР-27	1	1.25	1.25	К52
	8	КР-39	2	8.40	16.80	К58
	9	С-57Т	1	27.21	27.21	К33
	10	С-57Н	1	27.21	27.21	К33
	11	С-58Т	1	27.21	27.21	К33
	12	С-58Н	1	27.21	27.21	К33
	13	КР-47	2	0.41	0.81	К61
	14	С-64	2	23.38	46.76	К39
	15	СПВ-3	2	3.12	6.24	К70
	16	СПГ-3	2	3.63	7.26	К80
	17	Ф6АIII L= 130	34	0.03	0.98	Б/Ч
	18	Ф20АIII L= 250	4	0.62	2.46	Б/Ч
	19	Ф25АIII L= 3220	4	12.36	49.46	Б/Ч
	20	СГ-1	2	0.34	0.68	К67
		ИТОГО: 396.65				

МАРКА ДИАФРАГМЫ	ПОЗ.	МАРКА АРМАТУРНОГО ИЗДЕЛИЯ	КОЛ.	МАССА, КГ		ОБОЗНАЧЕНИЕ ДОКУМЕНТА
				1 ШТ	ВСЕГО	
1ДП32.48	1	СМН-5	2	41.35	82.70	К2
	2	СКР-6	1	13.47	13.47	К4
	3	КР-5	2	2.77	5.53	К42
	4	КР-7	2	1.46	2.92	К42
	5	КР-16	5	9.30	46.48	К46
	6	КР-25	8	0.50	4.00	К51
	7	КР-27	1	1.25	1.25	К52
	8	КР-40	1	8.40	8.40	К59
	9	С-57Т	1	27.21	27.21	К33
	10	С-57Н	1	27.21	27.21	К33
	11	С-58Т	1	27.21	27.21	К33
	12	С-58Н	1	27.21	27.21	К33
	13	КР-47	2	0.41	0.81	К61
	14	С-64	2	23.38	46.76	К39
	15	СПВ-9	2	3.05	6.10	К77
	16	СПГ-3	2	3.63	7.76	К80
	17	Ф6АIII L= 130	34	0.03	0.98	Б/Ч
	18	Ф20АIII L= 250	4	0.62	2.46	Б/Ч
	19	Ф25АIII L= 3220	4	12.36	49.46	Б/Ч
		ИТОГО: 387.41				

1. В ТАБЛИЦЕ ПРИВЕДЕНО ОБОЗНАЧЕНИЕ ДОКУМЕНТА АРМАТУРНЫХ ИЗДЕЛИЙ ПО ВЫПУСКУ 1.020-1/87. 4-2
2. АРМАТУРА КЛАССА АIII ПО ГОСТ 5781-82

Вх. 32850 л. 98

1.020-1/87. 4-1-К 32	ЛИСТ 3

ИНВ. ПОДЛ. | ПОДПИСЬ И ДАТА | ВЗАМ. ИНВ.

ФОРМАТ А3

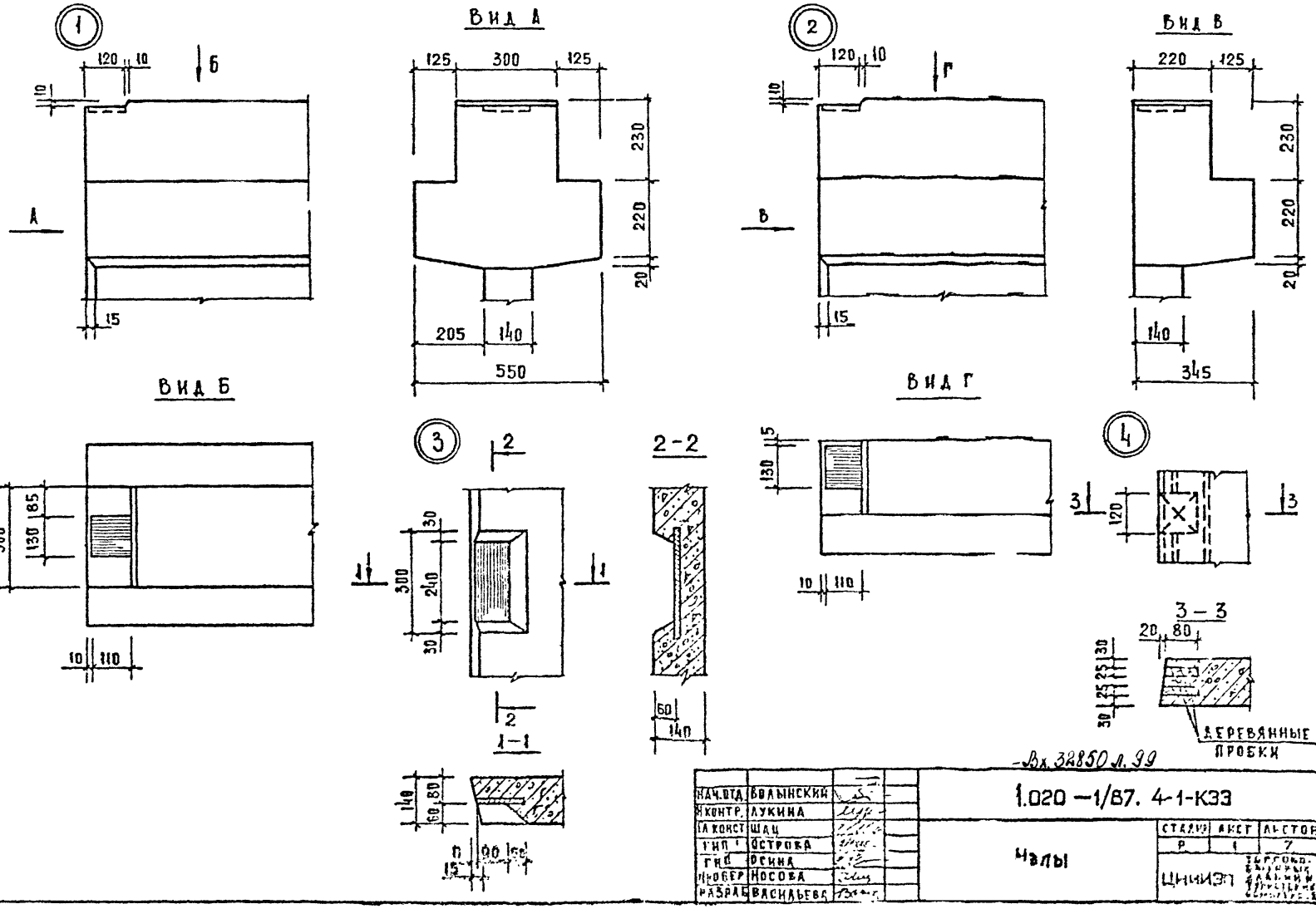

Вх. 32850 л. 99

НАЧ.ОТД.	ВОЛЫНСКИЙ		1.020 -1/87. 4-1-К33	
Я КОНТР.	ЛУКИНА			
ГЛ КОНСТ	ШАЦ		Чалы	СТАДИЯ: Р; ЛИСТ: 1; ЛИСТОВ: 7
ГИП	ОСТРОВА			
ГИП	ОСИНА			ЦНИИЭП
ПРОВЕР	НОСОВА			
РАЗРАБ	ВАСИЛЬЕВА			

ИНВ. № ПОДЛ. | ПОДПИСЬ И ДАТА | ВЗАМ. ИНВ.

ФОРМАТ А3

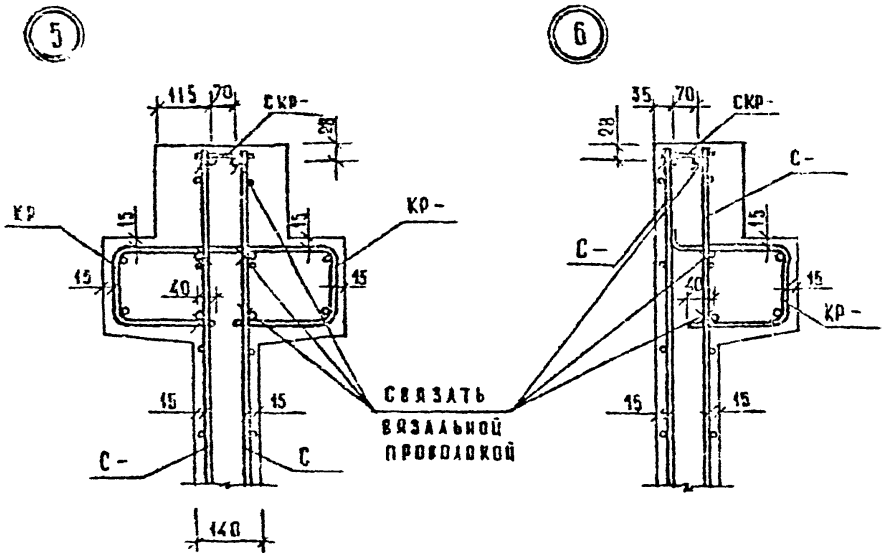

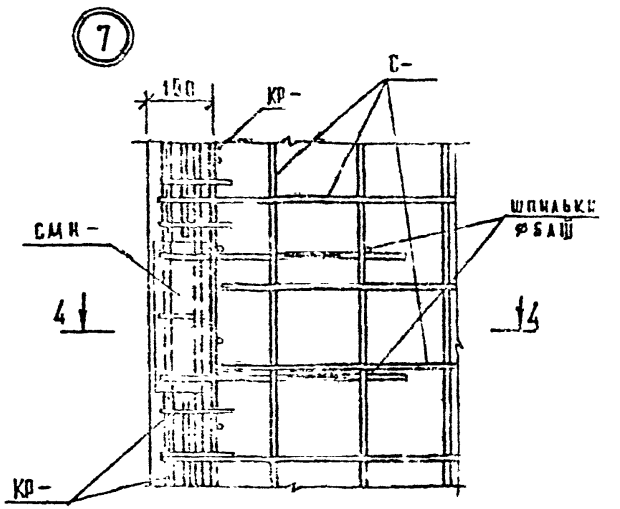

4 - 4

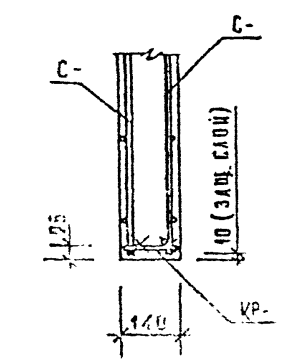

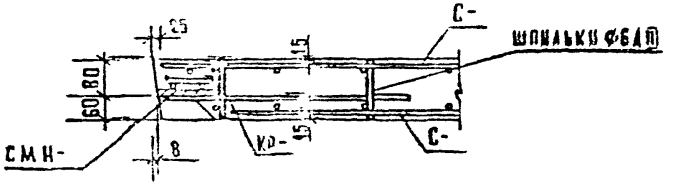

Вх. 32850 л. 10и

1.020-1/87. 4-1-К33

Лист 2

ФОРМАТ А3

9

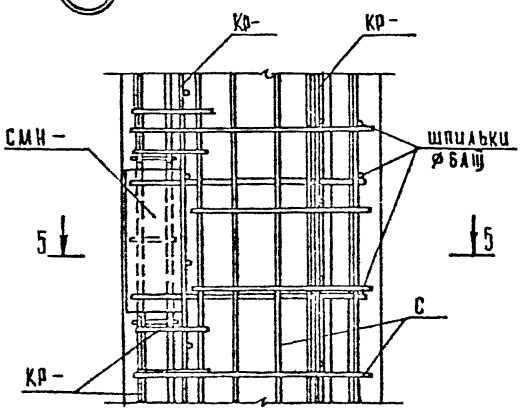

5 — 5

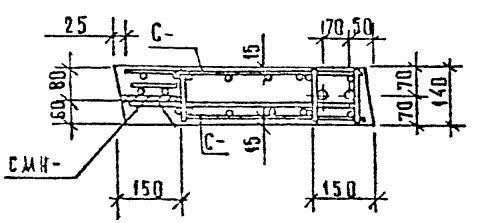

10

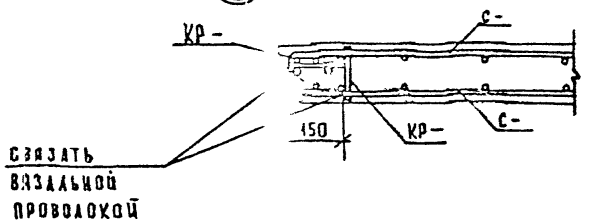

11

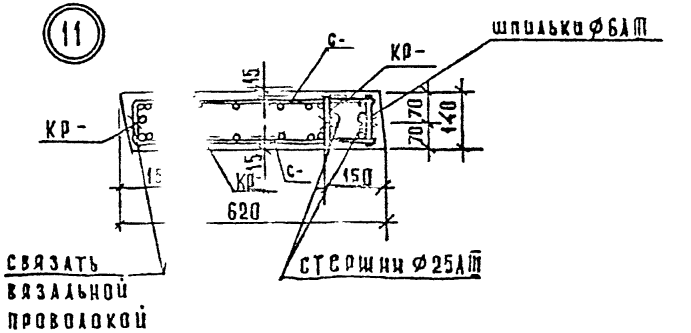

12

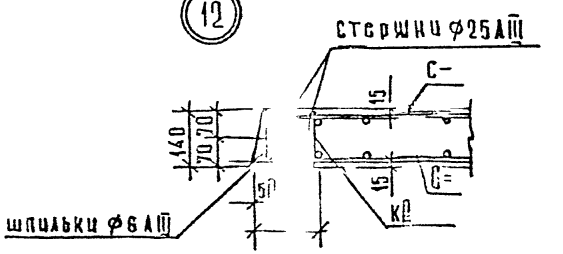

Вх. 32850 л. 101

1.020-1/87. 4-1-К33

Лист 3

Инв. № подл. | Подпись и дата | Взам. инв. №

Формат А3

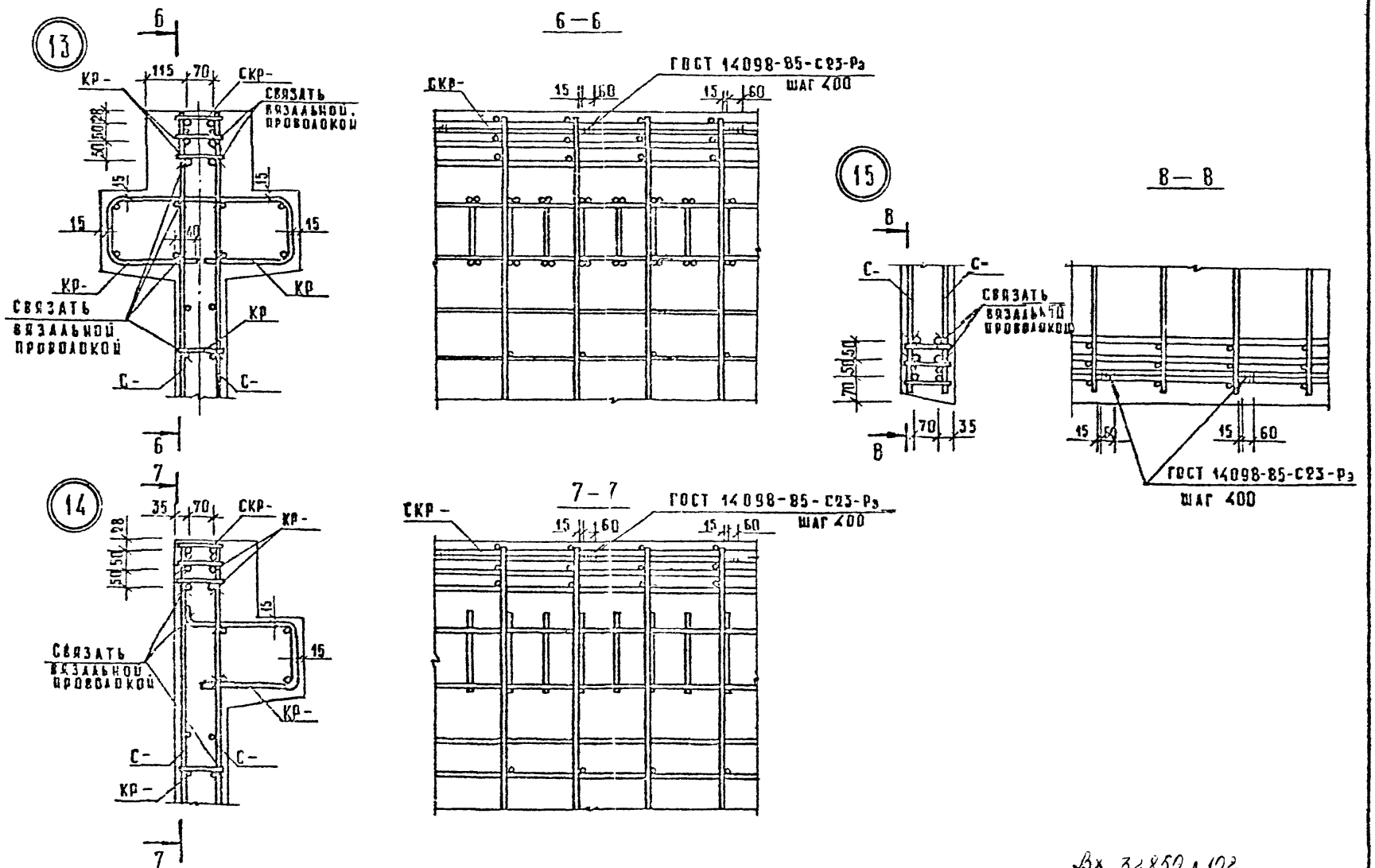

Вх. 32850 л. 102

1.020-1/87. 4-1-К33

Лист 4

ФОРМАТ А3

САПР	ТАП	РУКТР	ВИНОКУР
ТБЗТК	СП	СТ ИНЖ	БУРЛАКОВА

Инв. № подл.	Подпись и дата	Взам. инв. №

16

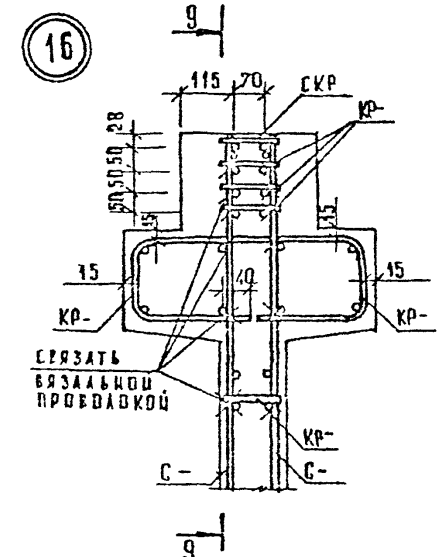

9 — 9

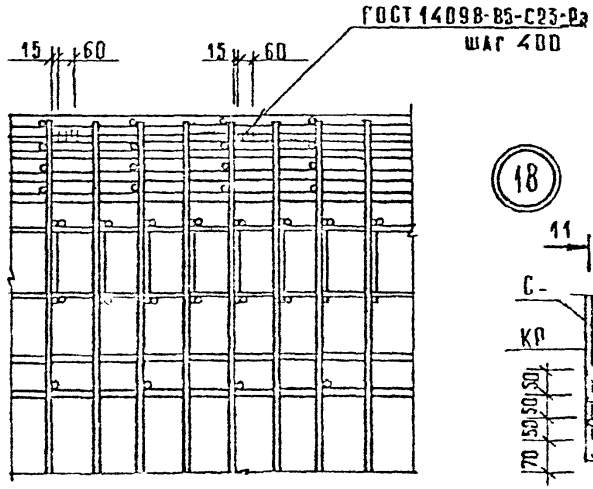

18

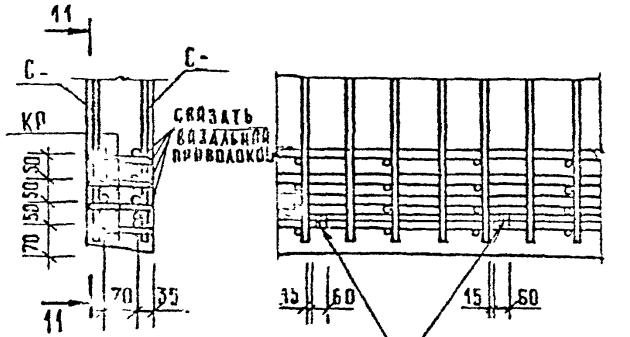

11 — 11

17

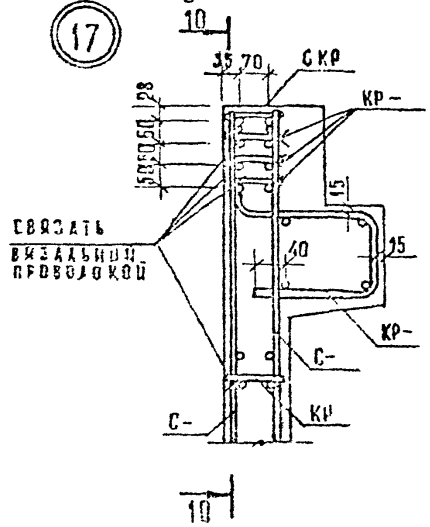

10 — 10

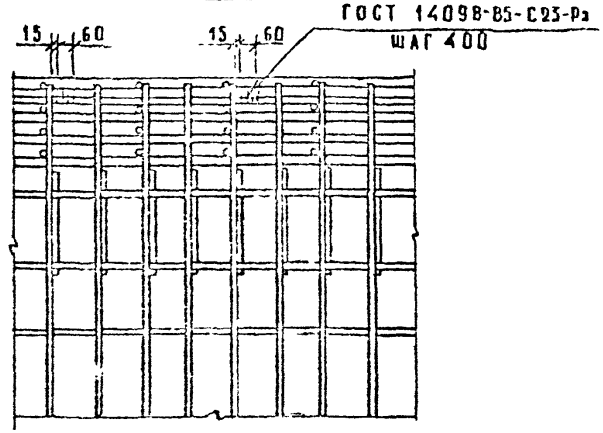

Вх. 32850 л. 103

1.020-1/87. 4-1-К33

Лист 5

Инв. № подл. | Подпись и дата | Взам. инв. №

Формат А3

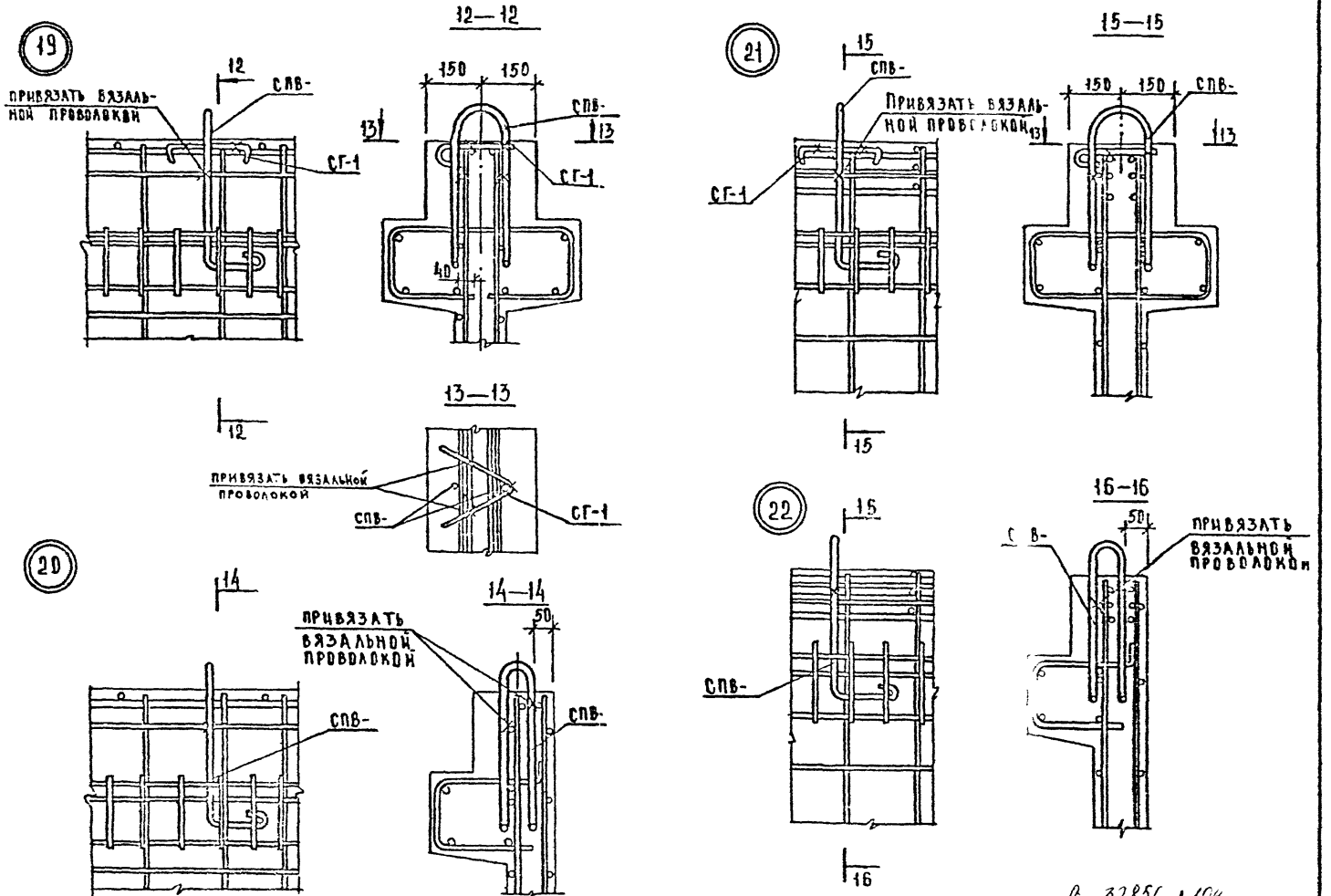

Инв.№ подл. | Дата | Взам.инв.№

Вл. 32850 л. 104

1020-1/87.4-1-К33

Лист 6

Формат А3

(23) 17

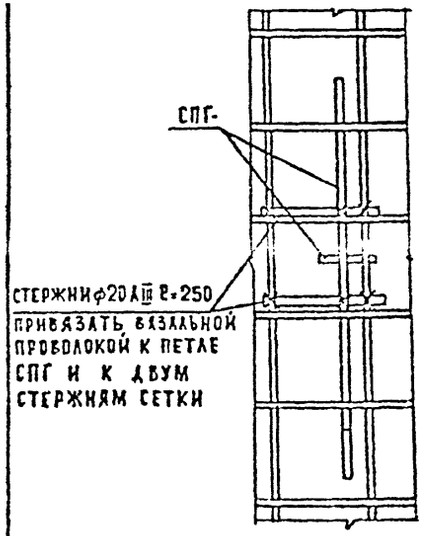

17

17–17

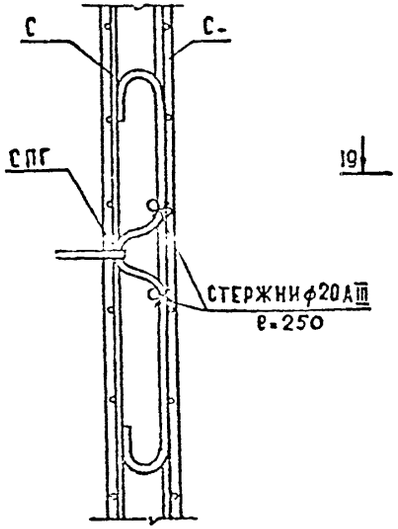

(24) 18

СТЕРЖНИ ф20 А III в=250

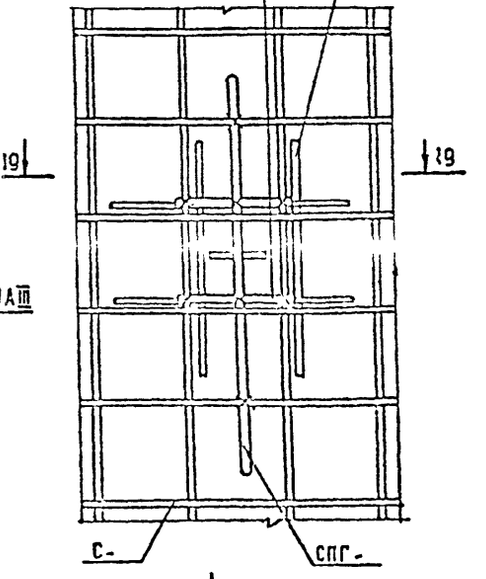

18

18–18

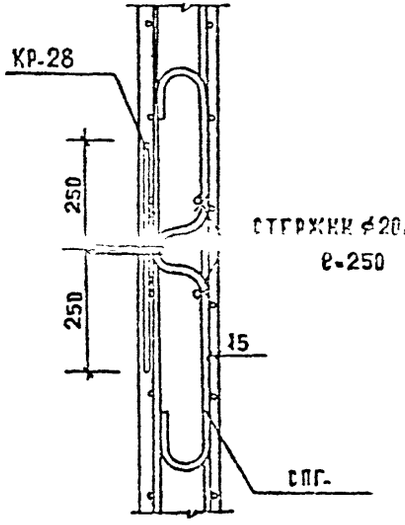

19—19

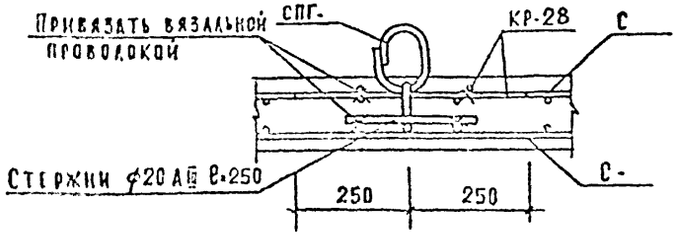

Вх. 32850 л. 105

1.020-1/87. 4-1-К33

7

ФОРМАТ А3

Инв. № подл. | Подпись и дата | Взам. инв. №

ВЕДОМОСТЬ РАСХОДА СТАЛИ НА 1 ЭЛЕМЕНТ, КГ

МАРКА ЭЛЕМЕНТА	ИЗДЕЛИЯ АРМАТУРНЫЕ								
	АРМАТУРА КЛАССА								
	AIII			BPI		AI			ВСЕГО
	ГОСТ 5781-82			ГОСТ 6727-80		ГОСТ 5781-82			
	ф16	ф6	ИТОГО	ф5	ИТОГО	ф12	ф14	ИТОГО	
2Д 12.20	11.74	15.20	26.94	4.44	4.44	1.69	0.00	1.8	33.07
1Д 12.20	11.74	12.09	23.83	4.44	4.44	1.69	0.00	1.0	29.96
2Д 26.20	16.10	30.86	46.96	8.28	8.28	0.00	2.78	2.78	58.04
1Д 26.20	16.10	24.06	40.16	8.28	8.28	0.00	2.78	2.78	51.22

ПРОДОЛЖЕНИЕ ВЕДОМОСТИ

ИЗДЕЛИЯ ЗАКЛАДНЫЕ							ОБЩИЙ РАСХОД
АРМАТУРА КЛАССА			ПРОКАТ			ВСЕГО	
AIII			СМ. ПРИМЕЧАНИЕ ПУНКТ 1				
ГОСТ 5781-82			ГОСТ 103-76				
ф16	ф12	ИТОГО	-10 Х 140	-10 Х 110	ИТОГО		
7.20	1.06	8.26	15.36	2.24	17.60	25.86	58.93
7.20	1.06	8.26	15.36	2.24	17.60	25.86	55.82
7.20	1.06	8.26	15.36	2.24	17.60	25.86	83.90
7.20	1.06	8.26	15.36	2.24	17.60	25.86	77.08

1. Марка прокатной стали для закладных изделий должна назначаться в конкретном проекте в соответствии с приложением 2 (п. 1а) СНИП 2.03.01-84* в зависимости от температуры наружного воздуха.
2. В ведомости не учтен расход стали на осадку анкеров закладных изделий в процессе сварки втавр который составляет до 2% расхода стали на эти анкера.

Вх. 32850 л. 10с

НАЧОТД	ВОЛЫНСКИЙ		
Н.КОНТР.	ВАСИЛЬЕВА		
СЛКОНСТ	ШАЦ		
ГИП	ОСТРОВА		
ГИП	СОЛНА		
ГЛК ГР.	ВИНОКУР		
СТ.ИНЖ	ВАСИЛЬЕВА		

1.020-1/87. 4-1-РС

ВЕДОМОСТЬ РАСХОДА СТАЛИ

СТАДИЯ	ЛИСТ	ЛИСТОВ
Р	1	15

ЦНИИЭП торгово-выставочных зданий и туристских комплексов

ФОРМАТ А3

ВЕДОМОСТЬ РАСХОДА СТАЛИ НА 1 ЭЛЕМЕНТ КГ

МАРКА ЭЛЕМЕНТА	ИЗДЕЛИЯ АРМАТУРНЫЕ									
	АРМАТУРА КЛАССА									
	AIII			BPI		AI				ВСЕГО
	ГОСТ 5781-82			ГОСТ 6727-80		ГОСТ 5781-82				
	Ø6	Ø16	ИТОГО	Ø5	ИТОГО	Ø12	Ø14	Ø20	ИТОГО	
1Д 30.20	27.16	17.42	44.58	9.44	9.44	0.00	2.78	0.00	2.78	56.80
2Д 56.20	64.58	25.56	90.14	16.62	16.62	0.00	0.00	7.56	7.56	114.32
1Д 56.20	49.84	25.56	75.40	16.62	16.62	0.00	0.00	7.56	7.56	99.58
2Д 12.33	20.51	18.68	39.19	7.94	7.94	1.69	0.00	0.00	1.69	48.82
1Д 12.33	17.40	18.68	36.08	7.94	7.94	1.69	0.00	0.00	1.69	45.71

ПРОДОЛЖЕНИЕ ВЕДОМОСТИ

ИЗДЕЛИЯ ЗАКЛАДНЫЕ						ВСЕГО	ОБЩИЙ РАСХОД
АРМАТУРА КЛАССА			ПРОКАТ				
AIII			СМ. ПРИМЕЧАНИЕ ПУНКТ 1				
ГОСТ 5781-82			ГОСТ 103-76				
Ø12	Ø16	ИТОГО	-10 Х 140	-10 Х 110	ИТОГО		
1.06	7.20	8.26	15.36	2.24	17.60	25.86	82.56
1.06	7.20	8.26	15.36	2.24	17.60	25.86	140.18
1.06	7.20	8.26	15.36	2.24	17.60	25.86	125.44
1.06	10.80	11.86	23.04	2.24	25.28	37.14	85.96
1.06	10.80	11.86	23.04	2.24	25.28	37.14	82.85

Вх. 32350 л. 107

ГИП ВИЧКУР
ВЕДУЩ. ЕВДОКИМОВА
РАЗР. ТВЭТК
ПОДЛ. ПОДПИСЬ И ДАТА
ИНВ. ВЗАИМНВ.
ФОРМАТ А3

ВЕДОМОСТЬ РАСХОДА СТАЛИ НА 1 ЭЛЕМЕНТ, КГ

МАРКА ЭЛЕМЕНТА	ИЗДЕЛИЯ АРМАТУРНЫЕ								
	АРМАТУРА КЛАССА								
	AIII			BPI		AI			ВСЕГО
	ГОСТ 5781-82			ГОСТ 6727-80		ГОСТ 5781-82			
	Ø16	Ø6	ИТОГО	Ø5	ИТОГО	Ø16	Ø10	ИТОГО	
2Д 26.33	23.04	40.98	64.02	14.46	14.46	3.89	0.00	3.89	82.37
1Д 26.33	23.04	34.16	57.20	14.46	14.46	3.89	0.00	3.89	75.55
2Д 30.33	24.36	46.29	70.65	16.44	16.44	0.00	5.35	5.35	92.44
1Д 30.33	24.36	38.42	62.78	16.44	16.44	0.00	5.35	5.35	84.57

ПРОДОЛЖЕНИЕ ВЕДОМОСТИ

ИЗДЕЛИЯ ЗАКЛАДНЫЕ							ОБЩИЙ РАСХОД
АРМАТУРА КЛАССА			ПРОКАТ			ВСЕГО	
AIII			см. ПРИМЕЧАНИЕ ПУНКТ 1				
ГОСТ 5781-82			ГОСТ 103-76				
Ø16	Ø12	ИТОГО	-10 Х 140	-10 Х 110	ИТОГО		
10.80	1.06	11.86	23.08	2.24	25.32	37.18	119.55
10.80	1.06	11.86	23.08	2.24	25.32	37.18	112.73
10.80	1.06	11.86	23.04	2.24	25.28	37.14	129.58
10.80	1.06	11.86	23.04	2.24	25.28	37.14	121.71

Вх. Зв 850 л. 108

САПР ГОЗТК | Т/П СП | РУК.ГР ОТДЕЛ | ВИНОКУР БУРЛАКОВА

ИНВ.№ ПОДЛ. | ПОДПИСЬ И ДАТА | ВЗАМ.ИНВ.№

ВЕДОМОСТЬ РАСХОДА СТАЛИ НА 1 ЭЛЕМЕНТ КГ

МАРКА ЭЛЕМЕНТА	ИЗДЕЛИЯ АРМАТУРНЫЕ											
	АРМАТУРА КЛАССА											
	AIII					BPI		AI		ACII		ВСЕГО
	ГОСТ 5781-82					ГОСТ 6727-80		ГОСТ 5781-82		ГОСТ 5781-82		
	Ø8	Ø10	Ø16	Ø25	ИТОГО	Ø5	ИТОГО	Ø14	ИТОГО	Ø22	ИТОГО	
1 56.33	84.64	0.00	32.50	0.00	117.34	28.64	28.64	0.00	0.00	16.00	16.00	161.98
1 56.33	70.10	0.00	32.50	0.00	102.60	28.64	28.64	0.00	0.00	16.00	16.00	147.24
1 26.33	41.48	17.06	58.69	41.78	159.01	8.00	8.00	2.78	2.78	0.00	0.00	169.79
1А 26.33	34.66	17.06	58.69	41.78	152.19	8.00	8.00	2.78	2.78	0.00	0.00	162.97

ПРОДОЛЖЕНИЕ ВЕДОМОСТИ

ИЗДЕЛИЯ ЗАКЛАДНЫЕ						ВСЕГО	ОБЩИЙ РАСХОД
АРМАТУРА КЛАССА			ПРОКАТ				
AIII							
ГОСТ 5781-82			ГОСТ 535-88				
Ø12	Ø16	ИТОГО	-10 Х 110	-10 Х 140	ИТОГО		
1.06	10.80	11.86	2.24	23.04	25.28	37.14	199.12
1.06	10.80	11.86	2.24	23.04	25.28	37.14	184.38
1.06	10.80	11.86	2.24	23.04	25.28	37.14	206.93
1.06	10.80	11.86	2.24	23.04	25.28	37.14	200.11

Вх. 32850 л. 109

ИНВ. ПОДЛ. | ПОДПИСЬ И ДАТА | ВЗАМ. ИНВ.

ВЕДОМОСТЬ РАСХОДА СТАЛИ НА 1 ЭЛЕМЕНТ, КГ

МАРКА ЭЛЕМЕНТА	ИЗДЕЛИЯ АРМАТУРНЫЕ										
	АРМАТУРА КЛАССА										
	AIII					BpI		AI			ВСЕГО
	ГОСТ 5781-82					ГОСТ 6727-80		ГОСТ 5781-82			
	⌀6	⌀10	⌀16	⌀25	ИТОГО	⌀5	ИТОГО	⌀18	⌀22	ИТОГО	
2ДП 30.33	49.66	17.06	60.01	41.78	168.51	9.96	9.96	5.35	0.00	5.35	183.82
1ДП 30.33	41.79	17.06	60.01	41.78	160.64	9.96	9.96	5.35	0.00	5.35	175.95
2ДП 58.33	78.12	17.06	68.15	41.78	205.11	22.16	22.16	0.00	9.74	9.74	237.01
1ДП 58.33	63.38	17.06	68.15	41.78	190.37	22.16	22.16	0.00	9.74	9.74	222.27

ПРОДОЛЖЕНИЕ ВЕДОМОСТИ

ИЗДЕЛИЯ ЗАКЛАДНЫЕ							ОБЩИЙ РАСХОД
АРМАТУРА КЛАССА			ПРОКАТ			ВСЕГО	
AIII							
ГОСТ 5781-82			ГОСТ 535-88				
⌀12	⌀16	ИТОГО	-10 Х 100	-10 Х 140	ИТОГО		
1.06	10.80	11.86	2.24	23.04	25.28	37.14	220.96
1.06	10.80	11.86	2.24	23.04	25.28	37.14	213.09
1.06	10.80	11.86	2.24	23.04	25.28	37.14	274.15
1.06	10.80	11.86	2.24	23.04	25.28	37.14	259.41

Инв. № подл. | Подпись и дата | Взам. инв. №

ВЕДОМОСТЬ РАСХОДА СТАЛИ НА 1 ЭЛЕМЕНТ КГ

МАРКА ЭЛЕМЕНТА	ИЗДЕЛИЯ АРМАТУРНЫЕ													
	АРМАТУРА КЛАССА													
	AIII							BPI		AI				ВСЕГО
	ГОСТ 5781-82							ГОСТ 6727-80		ГОСТ 5781-82				
	Ø6	Ø8	Ø10	Ø16	Ø20	Ø25	ИТОГО	Ø5	ИТОГО	Ø10	Ø16	Ø22	ИТОГО	
2ДПК 56.33	80.93	0.00	17.06	68.15	0.00	41.78	207.92	22.18	22.18	0.00	0.00	9.73	9.73	239.83
1ДПК 56.33 А	66.19	0.00	17.06	68.15	0.00	41.78	193.18	22.18	22.18	0.00	0.00	9.73	9.73	225.09
1ДПК 56.33 Б	66.19	0.00	17.06	68.15	0.00	41.78	193.18	22.18	22.18	0.00	0.00	9.73	9.73	225.09
2Д 12.36	12.37	16.82	0.00	21.84	2.46	0.00	53.49	8.54	8.54	0.68	9.52	0.00	10.20	72.23
1Д 12.36	9.26	16.82	0.00	21.84	2.46	0.00	50.38	8.54	8.54	0.00	9.52	0.00	9.52	68.44

ПРОДОЛЖЕНИЕ ВЕДОМОСТИ

ИЗДЕЛИЯ ЗАКЛАДНЫЕ							ОБЩИЙ РАСХОД
АРМАТУРА КЛАССА			ПРОКАТ			ВСЕГО	
AIII			СМ. ПРИМЕЧАНИЕ ПУНКТ 1				
ГОСТ 5781-82			ГОСТ 103-76				
Ø12	Ø16	ИТОГО	-10 X 140	-10 X 110	ИТОГО		
1.06	10.80	11.86	23.04	2.24	25.28	37.14	276.97
1.06	10.80	11.86	23.04	2.24	25.28	37.14	262.23
1.06	10.80	11.86	23.04	2.24	25.28	37.14	262.23
1.06	14.40	15.46	30.72	2.24	32.96	48.42	120.65
1.06	14.40	15.46	30.72	2.24	32.96	48.42	116.86

САПР | ТЛП | ВЕДУЩ | ВИНОКУР
ТВЗТК | СП | ВЕДУЩ | БУРЛАКОВА

ИНВ. ПОДЛ. | ПОДПИСЬ И ДАТА | ВЗАМ.ИНВ.

ФОРМАТ А3

ВЕДОМОСТЬ РАСХОДА СТАЛИ НА 1 ЭЛЕМЕНТ, КГ

МАРКА ЭЛЕМЕНТА	ИЗДЕЛИЯ АРМАТУРНЫЕ											
	АРМАТУРА КЛАССА											
	AIII					BPI		AI				ВСЕГО
	ГОСТ 5781-82					ГОСТ 6727-80		ГОСТ 5781-82				
	Ø16	Ø6	Ø8	Ø20	ИТОГО	Ø5	ИТОГО	Ø16	Ø10	Ø18	ИТОГО	
2А 24	25.63	21.71	33.66	2.46	83.46	14.54	14.54	9.52	0.68	0.00	10.20	108.20
1А 24	25.63	15.42	33.66	2.46	77.17	14.54	14.54	9.42	0.00	0.00	9.42	101.13
2А 26	26.20	22.93	36.46	2.46	88.05	15.44	15.44	4.84	0.68	6.24	11.76	115.25
1А 26	26.20	16.11	36.46	2.46	81.23	15.44	15.44	4.84	0.00	6.10	10.94	107.61

ПРОДОЛЖЕНИЕ ВЕДОМОСТИ

ИЗДЕЛИЯ ЗАКЛАДНЫЕ							ОБЩИЙ РАСХОД
АРМАТУРА КЛАССА			ПРОКАТ			ВСЕГО	
AIII			см. примечание пункт 1				
ГОСТ 5781-82			ГОСТ 103-76				
Ø16	Ø12	ИТОГО	-10 Х 140	-10 Х 110	ИТОГО		
14.40	1.06	15.46	30.72	2.24	32.96	48.42	156.62
14.40	1.06	15.46	30.72	2.24	32.96	48.42	149.55
14.40	1.06	15.46	30.72	2.24	32.96	48.42	163.67
14.40	1.06	15.46	30.72	2.24	32.96	48.42	156.03

Гип Винокур
Рук. гр. Стажк Фиглакова
Т/кп СП
Салр ГБЗТК

Инв. № подл. | Подпись и дата | Взам. инв. №

ВЕДОМОСТЬ РАСХОДА СТАЛИ НА 1 ЭЛЕМЕНТ, КГ

МАРКА ЭЛЕМЕНТА	ИЗДЕЛИЯ АРМАТУРНЫЕ														
	АРМАТУРА КЛАССА														
	AIII						BPI		AI						ВСЕГО
	ГОСТ 5781-82						ГОСТ 6727-80		ГОСТ 5781-82						
	Ø16	Ø6	Ø8	Ø20	Ø10	ИТОГО	Ø5	ИТОГО	Ø18	Ø20	Ø10	Ø14	Ø16	ИТОГО	
2Д 30.36	27.52	26.24	42.06	2.46	0.00	98.28	17.54	17.54	11.42	2.08	0.68	0.00	0.00	14.18	130.00
1Д 30.36	27.52	18.37	42.06	2.46	0.00	90.41	17.54	17.54	11.28	2.08	0.00	0.00	0.00	13.36	121.31
2Д 15.42	25.63	15.01	0.00	2.46	40.96	84.06	11.82	11.82	0.00	0.00	0.68	5.94	1.08	7.70	103.58
1Д 15.42	25.63	11.10	0.00	2.46	40.96	80.15	11.82	11.82	0.00	0.00	0.00	5.94	1.08	7.02	98.99

ПРОДОЛЖЕНИЕ ВЕДОМОСТИ

ИЗДЕЛИЯ ЗАКЛАДНЫЕ							ОБЩИЙ РАСХОД
АРМАТУРА КЛАССА			ПРОКАТ			ВСЕГО	
AIII			СМ. ПРИМЕЧАНИЕ ПУНКТ 1				
ГОСТ 5781-82			ГОСТ 103-76				
Ø16	Ø12	ИТОГО	-10 Х 140	10 Х 110	ИТОГО		
14.40	1.06	15.46	30.72	2.24	32.96	48.42	178.42
14.40	1.06	15.46	30.72	2.24	32.96	48.42	169.73
14.40	1.06	15.46	30.72	2.24	32.96	48.42	152.00
14.40	1.06	15.46	30.72	2.24	32.96	48.42	147.40

Вх. 32850 л. 113

1.020 -1/87. 4-1-РС

ФОРМАТ А

ВЕДОМОСТЬ РАСХОДА СТАЛИ НА 1 ЭЛЕМЕНТ, КГ

МАРКА ЭЛЕМЕНТА	ИЗДЕЛИЯ АРМАТУРНЫЕ												
	АРМАТУРА КЛАССА												
	AIII					BPI		AI					ВСЕГО
	ГОСТ 5781-82					ГОСТ 6727-80		ГОСТ 5781-82					
	Ø16	Ø6	Ø10	Ø20	ИТОГО	Ø5	ИТОГО	Ø14	Ø16	Ø10	Ø18	ИТОГО	
2Д 12.42	24.68	13.19	30.72	2.46	71.05	10.08	10.08	5.94	1.08	0.68	0.00	7.70	88.83
1Д 12.42	24.68	10.07	30.72	2.46	67.93	10.08	10.08	5.94	1.08	0.00	0.00	7.02	85.03
2Д 24.42	28.47	22.89	61.46	2.46	115.28	17.08	17.08	0.00	4.84	0.68	6.24	11.76	144.12
1Д 24.42	28.47	16.60	61.46	2.46	108.99	17.08	17.08	0.00	4.84	0.00	6.10	10.94	137.01

ПРОДОЛЖЕНИЕ ВЕДОМОСТИ

ИЗДЕЛИЯ ЗАКЛАДНЫЕ							ОБЩИЙ РАСХОД
АРМАТУРА КЛАССА			ПРОКАТ			ВСЕГО	
AIII			См. примечание пункт 1				
ГОСТ 5781-82			ГОСТ 103-76				
Ø16	Ø12	ИТОГО	-10 Х 140	-10 Х 110	ИТОГО		
14.40	1.06	15.46	30.72	2.24	32.96	48.42	137.25
14.40	1.06	15.46	30.72	2.24	32.96	48.42	133.45
14.40	1.06	15.46	30.72	2.24	32.96	48.42	192.54
14.40	1.06	15.46	30.72	2.24	32.96	48.42	185.43

Вх. 32850 л. 114

ВЕДОМОСТЬ РАСХОДА СТАЛИ НА 1 ЭЛЕМЕНТ, КГ

МАРКА ЭЛЕМЕНТА	ИЗДЕЛИЯ АРМАТУРНЫЕ											
	АРМАТУРА КЛАССА											
	AIII					BPI		AI				ВСЕГО
	ГОСТ 5781-82					ГОСТ 6727-80		ГОСТ 5781-82				
	Ø16	Ø8	Ø10	Ø20	ИТОГО	Ø5	ИТОГО	Ø18	Ø20	Ø10	ИТОГО	
2Д 26.42	28.04	24.11	66.58	2.46	122.19	18.14	18.14	11.42	2.08	0.68	14.18	154.51
1А 26.42	28.04	17.29	66.58	2.46	115.37	18.14	18.14	11.28	2.08	0.00	13.36	146.87
2Д 30.42	30.36	27.42	76.82	2.46	137.08	20.58	20.58	5.18	11.30	0.68	17.16	174.80
1А 30.42	30.36	19.55	76.82	2.46	129.19	20.58	20.58	5.18	11.00	0.00	16.18	165.95

ПРОДОЛЖЕНИЕ ВЕДОМОСТИ

ИЗДЕЛИЯ ЗАКЛАДНЫЕ							ОБЩИЙ РАСХОД
АРМАТУРА КЛАССА			ПРОКАТ			ВСЕГО	
AIII			см. ПРИМЕЧАНИЕ ПУНКТ 1				
ГОСТ 5781-82			ГОСТ 103-76				
Ø16	Ø12	ИТОГО	-10 Х 140	-10 Х 110	ИТОГО		
14.40	1.06	15.46	30.72	2.24	32.96	48.42	202.93
14.40	1.06	15.46	30.72	2.24	32.96	48.42	195.29
14.40	1.06	15.46	30.72	2.24	32.96	48.42	223.22
14.40	1.06	15.46	30.72	2.24	32.96	48.42	214.37

Вх. 32850 л. 115

ВЕДОМОСТЬ РАСХОДА СТАЛИ НА 1 ЭЛЕМЕНТ КГ

МАРКА ЭЛЕМЕНТА	ИЗДЕЛИЯ АРМАТУРНЫЕ											
	АРМАТУРА КЛАССА											
	AIII					BpI		AI				ВСЕГО
	ГОСТ 5781					ГОСТ 6727-80		ГОСТ 5781-82				
	Ø16	Ø5	Ø12	Ø20	ИТОГО	Ø5	ИТОГО	Ø18	Ø20	Ø10	ИТОГО	
2Д 24.48	32.83	25.05	101.24	2.46	161.58	19.54	19.54	11.42	2.08	0.68	14.18	195.30
1Д 24.48	32.83	18.76	101.24	2.46	155.29	19.54	19.54	11.28	2.08	0.00	13.36	188.19
2Д 30.48	34.72	28.70	126.54	2.46	192.42	23.54	23.54	0.00	19.82	0.68	20.60	236.56
1Д 30.48	34.72	20.83	126.54	2.46	184.55	23.54	23.54	0.00	19.62	0.00	19.62	227.71

ПРОДОЛЖЕНИЕ ВЕДОМОСТИ

ИЗДЕЛИЯ ЗАКЛАДНЫЕ							ОБЩИЙ РАСХОД
АРМАТУРА КЛАССА			ПРОКАТ			ВСЕГО	
AIII			см. ПРИМЕЧАНИЕ ПУНКТ 1				
ГОСТ 5781-82			ГОСТ 103-76				
Ø16	Ø12	ИТОГО	-10 Х 140	-10 Х 110	ИТОГО		
18.00	1.06	19.06	38.40	2.24	40.64	59.70	255.00
18.00	1.06	19.06	38.40	2.24	40.64	59.70	247.89
18.00	1.06	19.06	38.40	2.24	40.64	59.70	296.26
18.00	1.06	19.06	38.40	2.24	40.64	59.70	287.41

Вх. 32850 л. 116

1.020-1/87. 4-1-РС

ЛИСТ 11

ФОРМАТ А3

ВЕДОМОСТЬ РАСХОДА СТАЛИ НА 1 ЭЛЕМЕНТ, КГ

МАРКА ЭЛЕМЕНТА	ИЗДЕЛИЯ АРМАТУРНЫЕ															ВСЕГО
	АРМАТУРА КЛАССА															
	AIII							BPI		AI						
	ГОСТ 5781-82							ГОСТ 6727-80		ГОСТ 5781-82						
	Ø16	Ø6	Ø12	Ø20	Ø8	Ø25	ИТОГО	Ø5	ИТОГО	Ø22	Ø20	Ø10	Ø16	Ø14	ИТОГО	
2Д 32.48	35.29	29.93	134.98	2.46	0.00	0.00	202.66	24.74	24.74	11.68	10.70	0.68	0.00	0.00	23.06	250.46
1Д 32.48	35.29	21.53	134.98	2.46	0.00	0.00	194.26	24.74	24.74	11.56	10.70	0.00	0.00	0.00	22.26	241.26
2Дл 26.36	61.85	24.74	0.00	2.46	55.50	41.78	186.33	8.60	8.60	0.00	0.00	0.68	5.76	2.82	9.26	204.19
1Дл 26.36	61.85	17.92	0.00	2.46	55.50	41.78	179.51	8.60	8.60	0.00	0.00	0.00	5.66	2.82	8.48	196.59

ПРОДОЛЖЕНИЕ ВЕДОМОСТИ

ИЗДЕЛИЯ ЗАКЛАДНЫЕ							ОБЩИЙ РАСХОД
АРМАТУРА КЛАССА			ПРОКАТ			ВСЕГО	
AIII			см. примечание пункт 1				
ГОСТ 5781-82			ГОСТ 103-76				
Ø16	Ø12	ИТОГО	-10 Х 140	-10 Х 110	ИТОГО		
18.00	1.06	19.06	38.40	2.24	40.64	59.70	310.16
18.00	1.06	19.06	38.40	2.24	40.64	59.70	300.96
14.40	1.06	15.46	30.72	2.24	32.96	48.42	252.61
14.40	1.06	15.46	30.72	2.24	32.96	48.42	245.01

Вх. 32850 л. 117

ВЕДОМОСТЬ РАСХОДА СТАЛИ НА 1 ЭЛЕМЕНТ КГ

МАРКА ЭЛЕМЕНТА	ИЗДЕЛИЯ АРМАТУРНЫЕ													
	АРМАТУРА КЛАССА													
	AIII						BPI		AI					ВСЕГО
	ГОСТ 5781-82						ГОСТ 6727-80		ГОСТ 5781-82					
	Ø6	Ø8	Ø16	Ø20	Ø25	ИТОГО	Ø5	ИТОГО	Ø10	Ø16	Ø18	Ø20	ИТОГО	
2ДП 30.36	27.16	66.74	63.17	2.46	41.78	201.31	10.68	10.68	0.68	0.00	11.42	2.08	14.18	226.17
1ДП 30.36	19.29	66.74	63.17	2.46	41.78	193.44	10.68	10.68	0.00	0.00	11.28	2.08	13.36	217.48
2ДП 32.36	29.54	55.52	91.30	2.46	49.46	228 28	8.60	8.60	0.68	9.52	0.00	0.00	10.20	247.08
1ДП 32.36	21.14	55.52	91.30	2.46	49.46	219.88	8.60	8.60	0.00	9.42	0.00	0.00	9.42	237.90

ПРОДОЛЖЕНИЕ ВЕДОМОСТИ

ИЗДЕЛИЯ ЗАКЛАДНЫЕ						ВСЕГО	ОБЩИЙ РАСХОД
АРМАТУРА КЛАССА			ПРОКАТ				
AIII			см. примечание пункт 1				
ГОСТ 5781-82			ГОСТ 103-76				
Ø12	Ø16	ИТОГО	-10 X 140	-10 X 110	ИТОГО		
1.06	14.40	15.46	30.72	2.24	32.96	48.42	274.59
1.06	14.40	15.46	30.72	2.24	32.96	48.42	265.90
1.06	14.40	15.46	30.72	2.24	32.96	48.42	295.50
1.06	14.40	15.46	30.72	2.24	32.96	48.42	286.32

Вх. 32850 л. 118

1.020-1/87. 4-1-РС

ЛИСТ 13

ФОРМАТ А3

ВЕДОМОСТЬ РАСХОДА СТАЛИ НА 1 ЭЛЕМЕНТ, КГ

МАРКА ЭЛЕМЕНТА	ИЗДЕЛИЯ АРМАТУРНЫЕ													
	АРМАТУРА КЛАССА													
	AIII						BPI		AI					ВСЕГО
	ГОСТ 5781-82						ГОСТ 6727-80		ГОСТ 5781-82					
	Ø16	Ø6	Ø10	Ø20	Ø25	ИТОГО	Ø5	ИТОГО	Ø16	Ø10	Ø20	Ø18	ИТОГО	
2ДП 26.42	64.69	25.56	91.56	2.46	41.78	226.05	10.12	10.12	9.52	0.68	0.00	0.00	10.20	246.37
1ДП 26.42	64.69	18.74	91.56	2.46	41.78	219.23	10.12	10.12	9.42	0.00	0.00	0.00	9.42	238.77
2ДП 30.42	66.01	27.98	112.04	2.46	41.78	250.27	12.60	12.60	0.00	0.68	11.30	5.18	17.16	280.03
1ДП 30.42	66.01	20.11	112.04	2.46	41.78	242.40	12.60	12.60	0.00	0.00	11.00	5.18	16.18	271.18

ПРОДОЛЖЕНИЕ ВЕДОМОСТИ

ИЗДЕЛИЯ ЗАКЛАДНЫЕ							ОБЩИЙ РАСХОД
АРМАТУРА КЛАССА			ПРОКАТ			ВСЕГО	
AIII			СМ ПРИМЕЧАНИЕ ПУНКТ 1				
ГОСТ 5781-82			ГОСТ 103-76				
Ø16	Ø12	ИТОГО	-10 X 140	-10 X 110	ИТОГО		
14.40	1.06	15.46	30.72	2.24	32.96	48.42	294.79
14.40	1.06	15.46	30.72	2.24	32.96	48.42	287.19
14.40	1.06	15.46	30.72	2.24	32.96	48.42	328.45
14.40	1.06	15.46	30.72	2.24	32.96	48.42	319.60

Вх. 32850 л.119/119

ФОРМАТ А3

gost.e-ecolog.ru