ТИПОВЫЕ СТРОИТЕЛЬНЫЕ КОНСТРУКЦИИ, ИЗДЕЛИЯ И УЗЛЫ

СЕРИЯ 1.020-1/87

КОНСТРУКЦИИ КАРКАСА МЕЖВИДОВОГО ПРИМЕНЕНИЯ ДЛЯ МНОГОЭТАЖНЫХ ОБЩЕСТВЕННЫХ ЗДАНИЙ, ПРОИЗВОДСТВЕННЫХ И ВСПОМОГАТЕЛЬНЫХ ЗДАНИЙ ПРОМЫШЛЕННЫХ ПРЕДПРИЯТИЙ

ВЫПУСК 3-4

РИГЕЛИ ВЫСОТОЙ 600 ММ ДЛЯ ОПИРАНИЯ МНОГОПУСТОТНЫХ ПЛИТ ПЕРЕКРЫТИЯ. АРМАТУРНЫЕ И ЗАКЛАДНЫЕ ИЗДЕЛИЯ.

РАБОЧИЕ ЧЕРТЕЖИ

gost.e-ecolog.ru

ТИПОВЫЕ СТРОИТЕЛЬНЫЕ КОНСТРУКЦИИ, ИЗДЕЛИЯ И УЗЛЫ

СЕРИЯ 1.020-1/87

КОНСТРУКЦИИ КАРКАСА МЕЖВИДОВОГО ПРИМЕНЕНИЯ ДЛЯ МНОГОЭТАЖНЫХ ОБЩЕСТВЕННЫХ ЗДАНИЙ, ПРОИЗВОДСТВЕННЫХ И ВСПОМОГАТЕЛЬНЫХ ЗДАНИЙ ПРОМЫШЛЕННЫХ ПРЕДПРИЯТИЙ

ВЫПУСК 3-4

РИГЕЛИ ВЫСОТОЙ 600 ММ ДЛЯ ОПИРАНИЯ МНОГОПУСТОТНЫХ ПЛИТ ПЕРЕКРЫТИЯ. АРМАТУРНЫЕ И ЗАКЛАДНЫЕ ИЗДЕЛИЯ.

РАБОЧИЕ ЧЕРТЕЖИ

РАЗРАБОТАНЫ
ЦНИИПРОМЗДАНИЙ

ГЛИНЖЕНЕР ИНСТИТУТА — В.ГРАНЕВ
НАЧАЛЬНИК ОТДЕЛА — Э.КОДЫШ
ГЛИНЖЕНЕР ПРОЕКТА — И.ВАЛЕНКОВА

ЦНИИЭП ТЕЗ И ТК

ДИРЕКТОР ИНСТИТУТА — В.ЛЕПОХИН
НАЧАЛЬНИК ОТДЕЛА — Б.ВОЛЬНСКИЙ
ГЛИНЖЕНЕР ПРОЕКТА — С.ШАЦ

НИИЖБ ГОССТРОЯ СССР

ДИРЕКТОР ИНСТИТУТА — Р.СЕРЫХ
НАЧАЛЬНИК ЛАБОРАТОРИИ — В.ЯШИН

НИИЖ

ЗАМ.ДИРЕКТОРА — П.КРУЗОШЕЕВ
НАЧАЛЬНИК ЛАБОРАТОРИИ — В.КОВТИНОВ

УТВЕРЖДЕНЫ
ГОССТРОЕМ СССР,
ПРОТОКОЛ ОТ 12 ДЕКАБРЯ 1990 г. № АЧ-15,
ВВЕДЕНЫ В ДЕЙСТВИЕ С 1 ИЮЛЯ 1991 г.

Вх. 3284 7 л.2

Обозначение документа	Наименование	Стр.
1.020-1/87.3-4-ТО	Техническое описание	3
1.020-1/87.3-4-К1	Каркас укрупнительный сборки СКР-1...СКР-3	4
1.020-1/87.3-4-К2	Каркас укрупнительный сборки СКР-4	5
1.020-1/87.3-4-К3	Каркас плоский КР-1...КР-4	5
1.020-1/87.3-4-К4	Каркас плоский КР-5; КР-6	6
1.020-1/87.3-4-К5	Каркас плоский КР-7	6
1.020-1/87.3-4-К6	Каркас укрупнительный сборки СКР-5	7
1.020-1/87.3-4-К7	Каркас плоский КР-8; КР-9; КР-11; КР-12	7
1.020-1/87.3-4-К8	Каркас плоский К-10	8
1.020-1/87.3-4-К9	Каркас плоский КР-13...КР-17	8
1.020-1/87.3-4-К10	Сетка С-1; С-2	9
1.020-1/87.3-4-К11	Сетка С-3; С-4	9
1.020-1/87.3-4-К12	Сетка С-5; С-6	10
1.020-1/87.3-4-К13	Сетка С-7; С-8	10
1.020-1/87.3-4-К14	Сетка С-9; С-10	11
1.020-1/87.3-4-К15	Сетка С-11; С-12	11
1.020-1/87.3-4-К16	Сетка С-13	12
1.020-1/87.3-4-К17	Сетка С-14	12
1.020-1/87.3-4-К18	Сетка С-15	13
1.020-1/87.3-4-К19	Сетка С-16	13

Н. контр.	Бочарова		
Рук. сект.	Кодыш		
ГИП	Валенкова		
Ст. инж.	Бочарова		
Провер.	Ермакова		
Исполн.	Котова		

1.020-1/87.3-4

Содержание

Стадия	Лист	Листов
Р	1	3

ЦНИИПРОМЗДАНИЙ

Взам. инв. № | Подпись и дата | Инв. № подл.

Обозначение документа	Наименование	Стр.
1.020-1/87.3-4-К20	Сетка С-17; С-18	14
1.020-1/87.3-4-К21	Сетка С-19	14
1.020-1/87.3-4-К22	Сетка С-20	15
1.020-1/87.3-4-К23	Сетка С-21; С-22	15
1.020-1/87.3-4-К24	Сетка С-23	16
1.020-1/87.3-4-К25	Сетка С-24; С-25	16
1.020-1/87.3-4-К26	Сетка С-26	17
1.020-1/87.3-4-К27	Сетка С-27	17
1.020-1/87.3-4-К28	Сетка С-28	18
1.020-1/87.3-4-К29	Сетка С-29	18
1.020-1/87.3-4-К30	Изделие закладное МН-1...МН-10; МН-13...МН-15	19
1.020-1/87.3-4-К31	Изделие закладное МН-11; МН-12	21
1.020-1/87.3-4-К32	Изделие закладное МН-16	22
1.020-1/87.3-4-К33	Изделие закладное СМН-1...СМН-3; СМН-6	23
1.020-1/87.3-4-К34	Изделие закладное СМН-4; СМН-5	24
1.020-1/87.3-4-К35	Изделие закладное СМН-7; СМН-8	25
1.020-1/87.3-4-К36	Изделие закладное МН-17...МН-20	26
1.020-1/87.3-4-К37	Изделие закладное МН-21	27
1.020-1/87.3-4-К38	Изделие закладное МН-22	27
1.020-1/87.3-4-К39	Изделие закладное МН-23	28

Вх 32847 л.3

1.020-1/87.3-4

Лист 2

Взам. инв. № | Подпись и дата | Инв. № подл.

Обозначение документа	Наименование	Стр.
1.020-1/87.3-4-Д40	Изделие закладное МН-24	28
1.020-1/87.3-4-Д41	Стержень гнутый СГ-1...СГ-5	29
1.020-1/87.3-4-Д42	Стержень гнутый СГ-7...СГ-12	29
1.020-1/87.3-4-Д43	Стержень гнутый СГ-13...СГ-18	30
1.020-1/87.3-4-К44	Стержень гнутый СГ-19	30

Инв.№ подл. | Подпись и дата | Взам.инв.№

1.020-1/87.3-4 Лист 3

1. Настоящий выпуск содержит рабочие чертежи закладных изделий, отдельных стержней для ригелей по выпуску 3-2.
2. Указания по изготовлению арматурных закладных изделий приведены в выпуске 0-7 „Указания по заводской технологии изготовления изделий".
3. Изготовление указанных элементов должно быть организовано на современном оборудовании и отвечать требованиям соответствующих ГОСТ и СНиП.
4. Все элементы должны маркироваться и складироваться по маркам в специальной таре.
5. Сварные соединения выполнять по ГОСТ 5264-80.

Инв.№ подл. | Подпись и дата | Взам.инв.№

Вх. 32847-4

1.020-1/87.3-4-70

Нач.отд.	Бочарова		
Гл.спец.	Клевцов		
Рук.гр.	Еленкова		

Техническое описание.

Стадия	Лист	Листов
Р		1

ЦНИИПромзданий

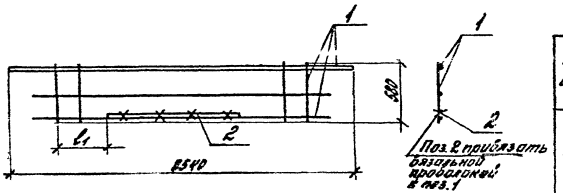

Марка изделия	Поз.	Эскиз арматурного изделия	Кол.	Масса, кг: 1 шт.	Масса, кг: Всего	Обозначение документа 1.020-1/87
СКР-1	1	КР-1	1	37,35	37,35	3-4-КЗ
	2	Ф18Ат-V L=4900	1	9,79	9,79	Б.Ч.
				Итого:	47,14	
СКР-2	1	КР-2	1	66,47	66,47	3-4-КЗ
	2	Ф18Ат-V L=2700	1	5,40	5,40	Б.Ч.
				Итого:	71,87	
СКР-3	1	КР-3	1	87,57	87,57	3-4-КЗ
	2	Ф18Ат-V L=2600	1	4,42	4,42	Б.Ч.
				Итого:	91,99	

Арматура класса Ат-V по ГОСТ 10884-81

Марка	ℓ_1, мм
СКР-1	1450
СКР-2	2550
СКР-3	2500

Инв. № подл. | Подпись и дата | Взам. инв. №

Зак. 32847 А-5

1.020-1/87.3-4-К1

Каркас укрупнительный сборки СКР-1... СКР-3

Стадия	Лист	Листов
Р		1

ЦНИИПромзданий

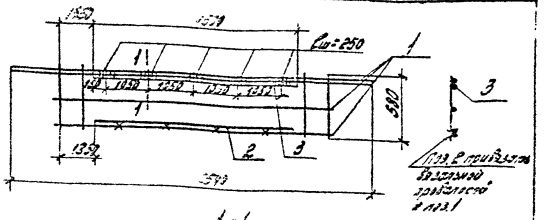

1-1

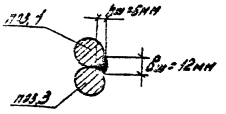

Марка изделия	Поз.	Марка арматурного изделия	Кол.	Масса, кг 1шт.	Масса, кг Всего	Обозначение документа 1.020-1/87
СКР-4	1	КР-4	1	86,08	86,08	3-4-КЗ
	2	Ф28АтV L=5300	1	25,60	25,60	Б.Ч.
	3	Ф28АIII L=4500	1	21,73	21,73	Б.Ч.
				Итого:	133,40	

1. Арматура класса Ат-V по ГОСТ 10884-81.
2. Арматура класса А-III по ГОСТ 5781-82.

Н.контр.	Бочарова	
Рук.сект.	Кодыш	
ГИП	Валенкова	
Ст.инж.	Бочарова	
Пробер.	Ермакова	
Исполн.	Котова	

1.020-1/87.3-4-К2

Каркас укрупнительный сборки СКР-4

Стадия	Лист	Листов
Р		1

ЦНИИПРОМЗДАНИЙ

Инв.№ подл. | Подпись и дата | Взам. инв.№

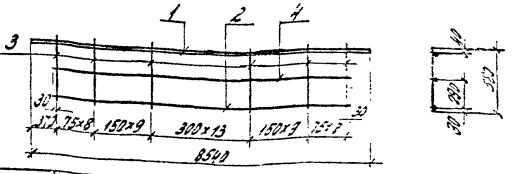

Марка плоского каркаса	Поз.	Сечение, мм	Длина, мм	Масса, кг 1 поз.	Масса, кг Всего	Масса изделия, кг
КР-1	1	Ф16АIII	8540	1	13,48	13,48	37,35
	2	Ф10АIII	7860	1	4,85	4,85	
	3	Ф10АIII	580	48	0,35	17,28	
	4	Ф6АIII	7860	1	1,74	1,74	
КР-2	1	Ф25АIII	8540	1	32,79	32,79	66,47
	2	Ф12АIII	7860	1	6,98	6,98	
	3	Ф12АIII	580	48	0,52	24,96	
	4	Ф6АIII	7860	1	1,74	1,74	
КР-3	1	Ф32АIII	8540	1	53,89	53,89	87,57
	2	Ф12АIII	7860	1	6,98	6,98	
	3	Ф12АIII	580	48	0,52	24,96	
	4	Ф6АIII	7860	1	1,74	1,74	
КР-4	1	Ф28АIII	8540	1	41,25	41,25	86,08
	2	Ф14АIII	7860	1	9,49	9,49	
	3	Ф14АIII	580	48	0,70	33,60	
	4	Ф6АIII	7860	1	1,74	1,74	

Н.контр.	Бочарова	
Рук.сект.	Кодыш	
ГИП	Валенкова	
Ст.инж.	Бочарова	
Пробер.	Ермакова	
Исполн.	Котова	

1.020-1/87. 3-4-КЗ

Каркас плоский КР-1... КР-4

Стадия	Лист	Листов
Р		1

ЦНИИПРОМЗДАНИЙ

Инв.№ подл. | Подпись и дата | Взам. инв.№

Вх.32847 л.6

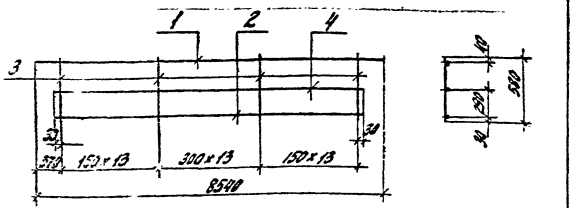

Марка плоского каркаса	Поз.	Сечение	Длина, мм	Кол.	Масса, кг		Масса изделия, кг
					1 поз.	Всего	
КР-5	1	Ф16 А III	8540	1	13,47	13,47	42,79
	2	Ф12 А III	7860	1	6,98	6,98	
	3	Ф12 А III	580	40	0,52	20,60	
	4	Ф6 А I	7860	1	1,74	1,74	
КР-6	1	Ф18 А III	8540	1	17,08	17,08	56,35
	2	Ф14 А III	7860	1	9,49	9,49	
	3	Ф14 А III	580	40	0,70	28,04	
	4	Ф6 А I	7860	1	1,74	1,74	

Арматура класса А-III по ГОСТ 5781-82

1.020-1/87.3-4-К4

Каркас плоский КР-5; КР-6

Стадия Р | Лист | Листов 3

ЦНИИПромзданий

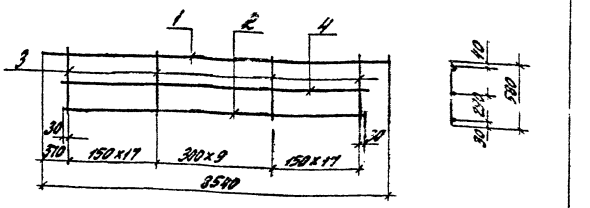

Марка плоского каркаса	Поз.	Сечение	Длина, мм	Кол.	Масса, кг		Масса изделия, кг
					1 поз.	Всего	
КР-7	1	Ф22 А III	8540	1	25,48	25,48	67,54
	2	Ф14 А III	7850	1	9,49	9,49	
	3	Ф14 А III	530	41	0,70	30,93	
	4	Ф6 А I	7850	1	1,74	1,74	

Арматура класса А-III по ГОСТ 5781-82.

Взх 32847 л.7

1.020-1/87.3-4-К5

Каркас плоский КР-7

Стадия Р | Лист | Листов 1

ЦНИИПромзданий

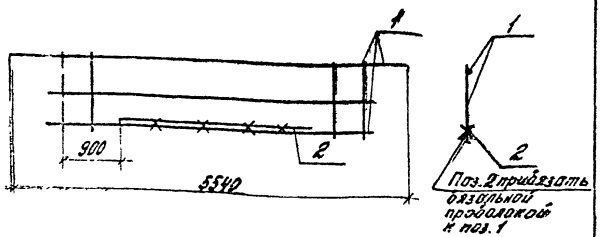

Марка изделия	Поз.	Марка арматурного изделия	Кол.	Масса, кг		Обозначение документа 1.020-1/87
				1 шт.	Всего	
СКР-5	1	КР-10	1	26,44	26,44	3-4-К8
	2	Ф16АтV L=3000	1	4,73	4,73	Б.Ч.
				Итого:	31,17	

1. Арматура класса Ат-V по ГОСТ 10884-81.
2. Арматура класса А-III по ГОСТ 5781-82.

Н.контр.	Сочарова	[illegible]
Рук.сект.	Кодыш	[illegible]
ГИП	Валенкова	[illegible]
Ст.инж.	Бо[illegible]	
Провер.	Ермакова	[illegible]
Исполн.	Котова	[illegible]

1.020-1/87.3-4-К6

Каркас укрупнительный сборки СКР-5.

Стадия	Лист	Листов
Р		1

ЦНИИПРОМЗДАНИЙ

Инв. № подл. | Подпись и дата | Взам. инв. №

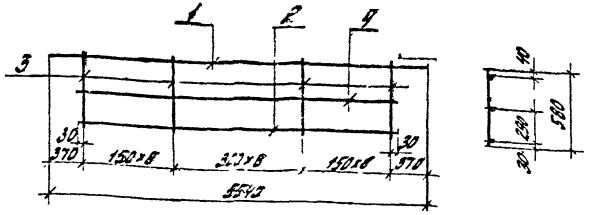

Марка плоского каркаса	Поз.	Сечение	Длина, мм	Кол.	Масса, кг		Масса изделия, кг
					1 поз.	Всего	
КР-8	1	Ф10АIII	5540	1	3,42	3,42	12,15
	2	Ф6АIII	4860	1	1,92	1,92	
	3	Ф8АIII	580	25	0,23	5,73	
	4	6АIII	4860	1	1,08	1,08	
КР-9	1	Ф10АIII	5540	1	3,42	3,42	16,50
	2	Ф10АIII	4860	1	3,0	3,0	
	3	Ф10АIII	580	25	0,36	9,0	
	4	Ф6АIII	4860	1	1,08	1,08	
КР-11	1	Ф12АIII	5540	1	4,92	4,92	23,19
	2	Ф12АIII	4860	1	4,32	4,32	
	3	Ф12АIII	580	25	0,52	12,87	
	4	Ф6АIII	4860	1	1,08	1,08	
КР-12	1	Ф14АIII	5540	1	6,69	6,69	31,16
	2	Ф14АIII	4860	1	5,87	5,87	
	3	Ф14АIII	580	25	0,70	17,52	
	4	Ф6АIII	4860	1	1,08	1,08	

Н.контр.	Бочарова	[illegible]
Рук.сект.	Кодыш	[illegible]
ГИП	Валенкова	[illegible]
Ст.инж.	Бочарова	[illegible]
Провер.	Ермакова	[illegible]
Исполн.	Котова	[illegible]

1.020-1/87.3-4-К7

Каркас плоский КР-8; КР-9; КР-11, КР-12

Стадия	Лист	Листов
Р		1

ЦНИИПРОМЗДАНИЙ

Инв. № подл. | Подпись и дата | Взам. инв. №

Вх. 32847 л.8

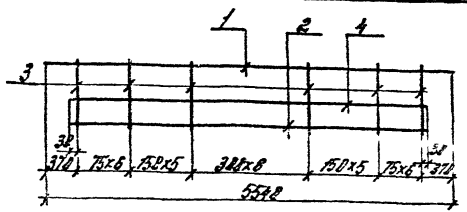

Марки плоского каркаса	Поз.	Сечение, мм	Длина, мм	Кол.	Масса, кг		Масса изделия, кг
					1 поз.	Всего	
КР-12	1	ф12 AIII	5540	1	4,92	4,92	26,44
	2	ф 12 AIII	4860	1	4,32	4,32	
	3	ф 12 AIII	580	31	2,52	16,12	
	4	ф6 AIII	4860	1	1,08	1,08	

Арматура класса А-III по ГОСТ 5781-82.

1.020-1/87. 3-4-К8

Каркас плоский КР-12

Стадия Р | Лист | Листов

ЦНИИПромзданий

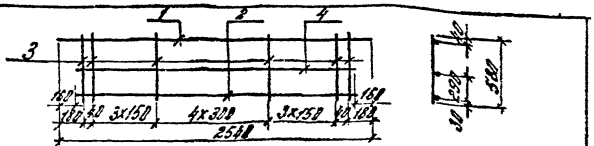

Марки плоского каркаса	Поз.	Сечение, мм	Длина, мм	Кол.	Масса, кг		Масса изделия, кг
					1 поз.	Всего	
КР-13	1	ф12 AIII	2548	1	1,57	1,57	7,72
	2	ф14 AIII	2220	1	2,68	2,68	
	3	ф8 AIII	580	13	0,23	2,98	
	4	ф6 AIII	2220	1	0,49	0,49	
КР-14	1	ф12 AIII	2548	1	1,57	1,57	8,54
	2	ф16 AIII	2220	1	3,58	3,58	
	3	ф8 AIII	580	13	0,23	2,98	
	4	ф6 AIII	2220	1	0,49	0,49	
КР-15	1	ф10 AIII	2548	1	1,57	1,57	11,15
	2	ф18 AIII	2220	1	4,44	4,44	
	3	ф10 AIII	580	13	0,36	4,65	
	4	ф6 AIII	2220	1	0,49	0,49	
КР-16	1	ф10 AIII	2548	1	1,57	1,57	18,21
	2	ф16 AIII	2220	1	3,50	3,50	
	3	ф10 AIII	580	13	0,36	4,65	
	4	ф6 AIII	2220	1	0,49	0,49	
КР-17	1	ф12 AIII	2548	1	2,26	2,26	12,35
	2	ф16 AIII	2220	1	3,50	3,50	
	3	ф10 AIII	580	13	0,52	6,78	
	4	ф6 AIII	2220	1	0,49	0,49	

1.020-1/87. 3-4-К9

Каркас плоский КР-13... КР-17

Вып. 32847 л.9

Стадия Р | Лист | Листов 1

ЦНИИПромзданий

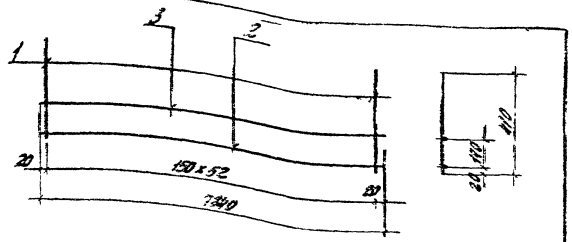

Марки сетки	Поз.	Сечение	Длина, мм	Кол.	Масса, кг		Масса изделия, кг
					1 поз.	Всего	
С-1	1	Ф5ВрIн	410	53	0,063	3,35	3,77
	2	Ф5ВрIн	7840	1	1,21	1,21	
	3	Ф5ВрIн	7840	1	1,21	1,21	
С-2	1	Ф6АIII	410	53	0,091	4,82	7,77
	2	Ф6АIII	7840	1	1,74	1,74	
	3	Ф5ВрIн	7840	1	1,21	1,21	

1. Арматура класса А-III по ГОСТ 5781-82.
2. Арматура класса Вр-I Н по ГОСТ 6727-80.

Инв. № подл. | Подпись и дата | Взам. инв. №

Нач.отд.	Зачарова		
Рук.сект.	Родыш		
Гип	Всяких		
Ст.инж.	Бушкова		
Проект.	Ермакова		
Исполн.	Катова		

1.020-1/87.3-4-К10

Сетки С-1; С-2

Стадия	Лист	Листов
Р		1

ЦНИИПромзданий

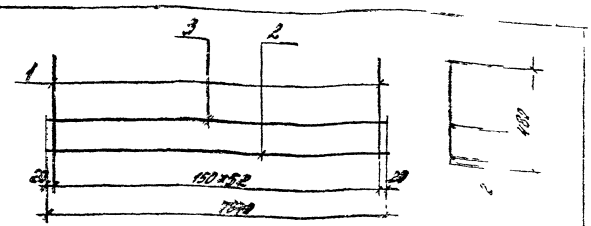

Марки сетки	Поз.	Сечение	Длина, мм	Кол.	Масса, кг		Масса изделия, кг
					1 поз.	Всего	
С-3	1	Ф5ВрIн	410	53	0,074	3,92	5,34
	2	Ф5ВрIн	7840	1	1,21	1,21	
	3	Ф5ВрIн	7840	1	1,21	1,21	
С-4	1	Ф6АIII	410	53	0,11	5,65	8,50
	2	Ф6АIII	7840	1	1,74	1,74	
	3	Ф5ВрIн	7840	1	1,21	1,21	

1. Арматура класса А-III по ГОСТ 5781-82.
2. Арматура класса Вр-I Н по ГОСТ 6727-80.

Инв. № подл. | Подпись и дата | Взам. инв. №

Вх 32847 д 10

Нач.отд.	Зачарова		
Рук.сект.	Родыш		
Ст.инж.	Бушкова		
Проект.	Ермакова		
Исполн.	Катова		

1.020-1/87.3-4-К11

Сетки С3; С-4

Стадия	Лист	Листов
Р		1

ЦНИИПромзданий

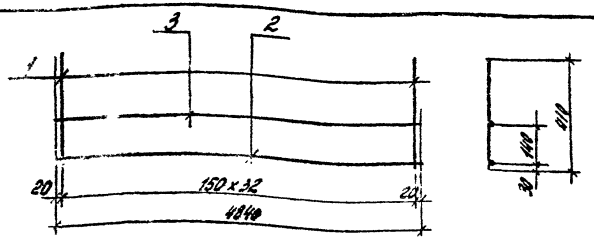

Марка сетки	Поз.	Сечение	Длина, мм	Кол.	Масса, кг		Масса изделия, кг
					1 поз.	Всего	
С-5	1	Ф5 Вр I Н	410	33	0,053	2,08	3,58
	2	Ф5 Вр I Н	4840	1	0,75	0,75	
	3	Ф5 Вр I Н	4840	1	0,75	0,75	
С-6	1	Ф6 А III	410	33	0,091	3,0	4,82
	2	Ф6 А III	4840	1	1,07	1,07	
	3	Ф5 Вр I Н	4840	1	0,75	0,75	

1. Арматура класса А-III по ГОСТ 5781-82.
2. Арматура класса Вр-I Н по ГОСТ 6727-80.

Нконтр.	Бочарова		
Рук.сект.	Ершов		
СНТ	Бобровская		
Ст.инж.	Бочарова		
Проверил	Ермакова		
Исполн.	Котова		

1.020-1/87.3-4-К12

Сетки С-5; С-6

Стадия	Лист	Листов
Р		1

ЦНИИПромзданий

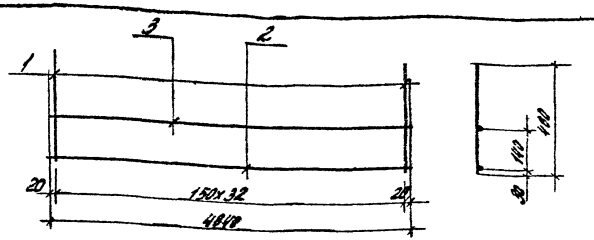

Марка сетки	Поз.	Сечение	Длина, мм	Кол.	Масса, кг		Масса изделия, кг
					1 поз.	Всего	
С-7	1	Ф5 Вр I Н	480	33	0,074	2,44	3,94
	2	Ф5 Вр I Н	4840	1	0,75	0,75	
	3	Ф5 Вр I Н	4840	1	0,75	0,75	
С-8	1	Ф6 А III	480	33	0,107	3,52	5,34
	2	Ф6 А III	4843	1	1,07	1,07	
	3	Ф5 Вр I Н	4840	1	0,75	0,75	

1. Арматура класса А-III по ГОСТ 5781-82.
2. Арматура класса Вр-I Н по ГОСТ 6727-80

Зак 3284 Т.11

Нконтр.	Бочарова		
Рук.сект.	Ершов		
СНТ	Бобровская		
Ст.инж.	Бочарова		
Проверил	Ермакова		
Исполн.	Котова		

1.020-1/87.3-4-К13

Сетки С-7; С-8

Стадия	Лист	Листов
Р		1

ЦНИИПромзданий

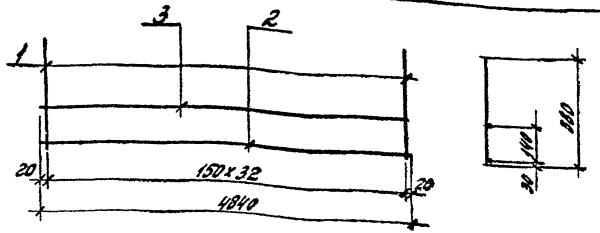

Марка сетки	Поз.	Сечение	Длина, мм	Кол.	Масса, кг		Масса изделия, кг
					1 поз.	Всего	
С-9	1	Ø5 Вр-I	380	33	0,058	1,93	3,43
	2	Ø5 Вр-I	4840	1	0,75	0,75	
	3	Ø5 Вр-I	4840	1	0,75	0,75	
С-10	1	Ø6 А-III	380	33	0,084	2,78	4,60
	2	Ø6 А-III	4840	1	1,07	1,07	
	3	Ø5 Вр-I	4840	1	0,75	0,75	

1. Арматура класса А-III по ГОСТ 5781-82
2. Арматура класса Вр-I по ГОСТ 6727-80.

Н. контр.	Бочарова		
Рук. сект.	Кобзин		
ГИП	Ольшанская		
Ст. инж.	Бочарова		
Проверил	Ермакова		
Исполн.	Котова		

1.020-1/87.3-4-К14

Сетки С-9; С-10

Стадия	Лист	Листов
Р		1

ЦНИИПРОМЗДАНИЙ

Инв. № подл. | Подпись и дата | Взам. инв. №

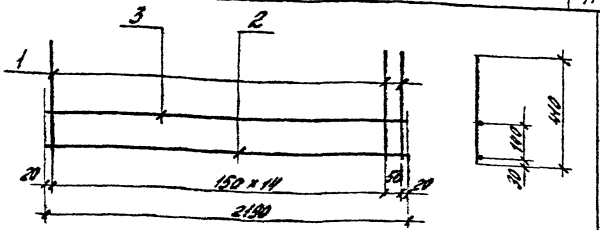

Марка сетки	Поз.	Сечение	Длина, мм	Кол.	Масса, кг		Масса изделия, кг
					1 поз.	Всего	
С-11	1	Ø5 Вр-I	410	16	0,063	1,01	1,69
	2	Ø5 Вр-I	2190	1	0,34	0,34	
	3	Ø5 Вр-I	2190	1	0,34	0,34	
С-12	1	Ø6 А-III	412	16	0,091	1,46	2,29
	2	Ø6 А-III	2190	1	0,49	0,49	
	3	Ø5 Вр-I	2189	1	0,34	0,34	

1. Арматура класса А-III по ГОСТ 5781-82
2. Арматура класса Вр-I по ГОСТ 6727-80

Вх. 32847 л.12

Н. контр.	Бочарова		
Рук. сект.	Кобзин		
ГИП	Ольшанская		
Ст. инж.	Бочарова		
Проверил	Ермакова		
Исполн.	Котова		

1.020-1/87.3-4-К15

Сетки С-11; С-12

Стадия	Лист	Листов
Р		1

ЦНИИПРОМЗДАНИЙ

Инв. № подл. | Подпись и дата | Взам. инв. №

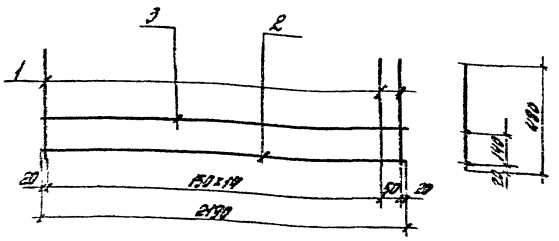

Марка сетки	Поз.	Сечение	Длина, мм	Кол.	Масса, кг		Масса изделия, кг
					1 поз.	Всего	
С-13	1	ФБА III	480	16	0,106	1,70	2,53
		БА III	2190	1	0,49	0,49	
	3	Ф5ВрIН	2190	1	0,34	0,34	

1. Арматура класса А-III по ГОСТ 5781-82.
2. Арматура класса Вр-IН по ГОСТ 6727-80.

Н. контр.	Бочарова		
Рук. сект.	Кодыш		
ГИП	Валенков		
Ст. инж.	Бочарова		
Проверр.	Ермакова		
Исполн.	Котова		

1.020-1/87.3-4-К16

Сетка С-13

Стадия	Лист	Листов
Р		1

ЦНИИПРОМЗДАНИЙ

Инв. № подл. | Подпись и дата | Взам. инв. №

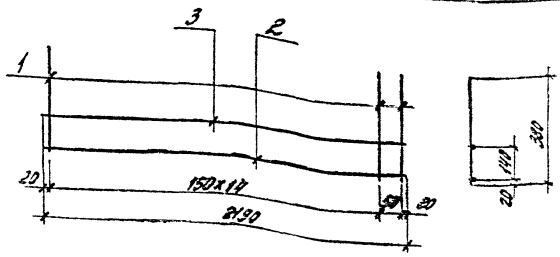

Марка сетки	Поз.	Сечение	Длина, мм	Кол.	Масса, кг		Масса изделия, кг
					1 поз.	Всего	
С-14	1	ФБА III	380	16	0,084	1,35	2,18
	2	ФБА III	2190	1	0,49	0,49	
	3	Ф5ВрIН	2190	1	0,34	0,34	

1. Арматура класса А-III по ГОСТ 5781-82.
2. Арматура класса Вр-IН по ГОСТ 6727-80.

Вх. 32847 л.13

Н. контр.	Бочарова		
Рук. сект.	Кодыш		
ГИП	Валенков		
Ст. инж.	Бочарова		
Проверр.	Ермакова		
Исполн.	Котова		

1.020-1/87.3-4-К17

Сетка С-14

Стадия	Лист	Листов
Р		1

ЦНИИПРОМЗДАНИЙ

Инв. № подл. | Подпись и дата | Взам. инв. №

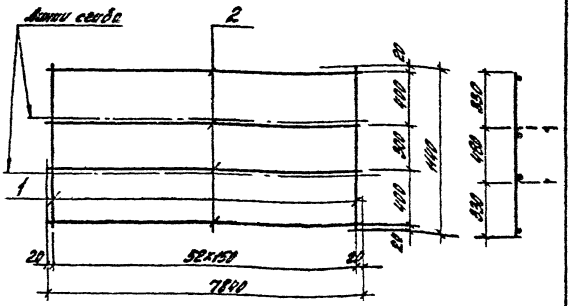

Марка сетки	Поз.	Сечение, мм	Длина мм	Кол.	Масса, кг		Масса изделия, кг
					1 поз.	Всего	
С-15	1	Ф5ВрIн	1140	63	0,176	9,33	14,17
	2	Ф5ВрIн	7840	4	1,21	4,84	

Арматура катаная ВрIн по ГОСТ 6727-80

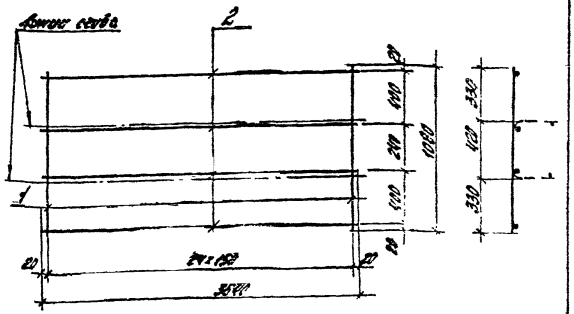

Марка сетки	Поз.	Сечение, мм	Длина, мм	Кол.	Масса, кг		Масса изделия, кг
					1 поз.	Всего	
С-16	1	Ф5ВрIн	1080	25	0,166	4,15	6,39
	2	Ф5ВрIн	3640	4	0,561	2,24	

ГОСТ 6727-80.

Вх. 32847 л. 14

Н. контр.	Бочарова		
Рук. сект.	Кодыш		
ГИП	Волынская		
Ст. инж.	Бочарова		
Пр. сер.	Ермакова		
Исполн.	Котова		

1.020-1/87.3-4-К16

Сетка С-15

Стадия	Лист	Листов
Р		1

ЦНИИПРОМЗДАНИЙ

Н. контр.	Бочарова		
Рук. сект.	Кодыш		
ГИП	Волынская		
Ст. инж.	Бочарова		
Пр. сер.	Ермакова		
Исполн.	Котова		

1.020-1/87.3-4-К19

Сетка С-16

Стадия	Лист	Листов
Р		1

ЦНИИПРОМЗДАНИЙ

Инв. № подл. | Подп. | Дата | Взам. инв. №

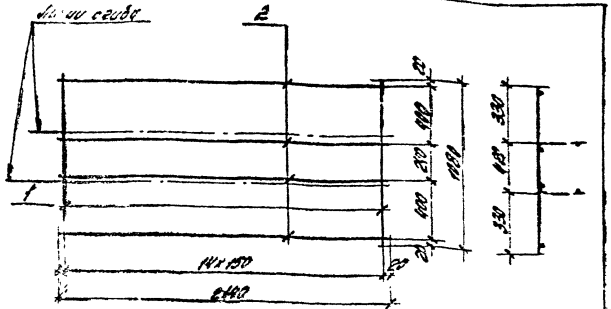

Марка сетки	поз.	Сечение, мм	Длина, мм	Кол.	Масса, кг		Масса изделия, кг
					1 поз.	Всего	
С-17	1	Ф6А III	1080	15	0,24	3,60	4,92
	2	Ф5Вр I Н	2140	4	0,33	1,32	
С-18	1	Ф8А III	1080	15	0,43	6,45	7,77
	2	Ф5Вр I Н	2140	4	0,33	1,32	

1. Арматура класса А-III по ГОСТ 5781-82.
2. Арматура класса Вр-I Н по ГОСТ 6727-80.

Н. контр.	Бочарова		
Рук. сект.	Кадыш		
ГИП	Валенкова		
Ст. инж.	Бочарова		
Провер.	Ермакова		
Исполн.	Котова		

1.020-1/87.3-4-К20

Сетки С-17, С-18

Стадия	Лист	Листов
Р		1

ЦНИИПРОМЗДАНИЙ

Инв. № подл. | Подпись и дата | Взам. инв. №

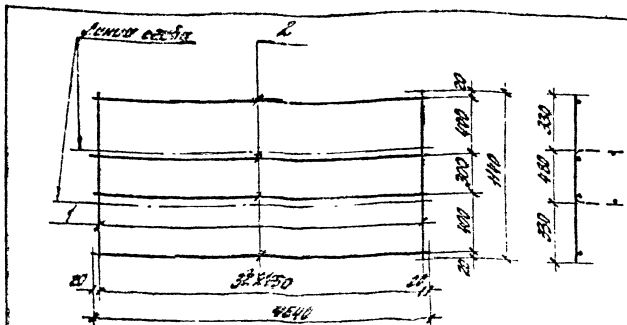

Марка сетки	поз.	Сечение, мм	Длина, мм	Кол.	Масса, кг		Масса изделия, кг
					1 поз.	Всего	
С-19	1	Ф5Вр I Н	1140	33	0,180	5,790	8,77
	2	Ф5Вр I Н	4840	4	0,74	2,98	

Арматура класса Вр-I Н по ГОСТ 6727-80.

Вх. 32847 л. 15

Н. контр.	Бочарова		
Рук. сект.	Кадыш		
ГИП	Валенкова		
Ст. инж.	Бочарова		
Провер.	Ермакова		
Исполн.	Котова		

1.020-1/87.3-4-К21

Сетка С-19

Стадия	Лист	Листов
Р		1

ЦНИИПРОМЗДАНИЙ

Инв. № подл. | Подпись и дата | Взам. инв. №

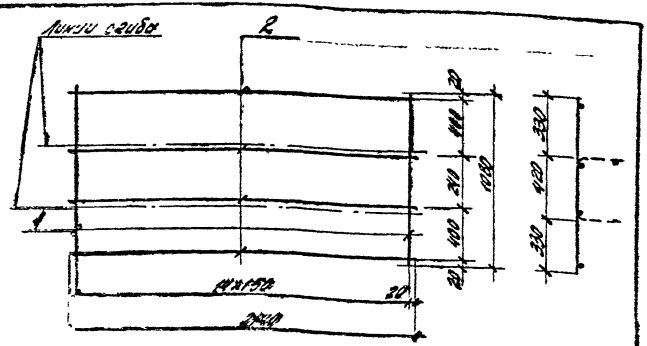

Марка сетки	Поз.	Сечение, мм	Длина, мм	Кол.	Масса, кг 1 поз.	Масса, кг Всего	Масса изделия, кг
С-20	1	Ф5ВрIН	1080	15	0,166	2,49	3,81
	2	Ф5ВрIН	2140	4	0,33	1,32	

Арматура класса Вр-I по ГОСТ 6727-80

Н. контр.	Бочарова	
Рук. сект.	Кодыш	
ГИП	Виленкова	
Ст. инж.	Бочарова	
Провер.	Ермакова	
Исполн.	Котова	

1.020-1/87.3-4-К22

Сетка С-20

Стадия	Лист	Листов
Р		1

ЦНИИПРОМЗДАНИЙ

Инв. № подл. | Подпись и дата | Взам. инв. №

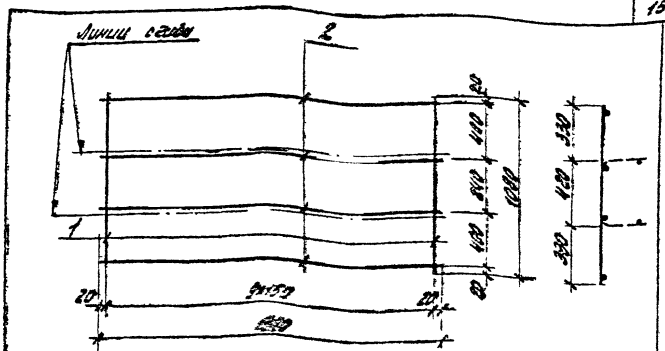

Марка сетки	Поз.	Сечение, мм	Длина, мм	Кол.	Масса, кг 1 поз.	Масса, кг Всего	Масса изделия, кг
С-21	1	Ф6АIII	1080	10	0,24	2,4	3,26
	2	Ф5ВрIН	1390	4	0,215	0,86	
С-22	1	Ф8АIII	1080	10	0,430	4,30	5,16
	2	Ф5ВрIН	1390	4	0,215	0,86	

1. Арматура класса А-III по ГОСТ 5781-82
2. Арматура класса Вр-IН по ГОСТ 6727-80

Вх. 32847 л.16

Н. контр.	Бочарова	
Рук. сект.	Кодыш	
ГИП	Виленкова	
Ст. инж.	Бочарова	
Провер.	Ермакова	
Исполн.	Котова	

1.020-1/87.3-4-К23

Сетка С-21; С-22

Стадия	Лист	Листов
Р		1

ЦНИИПРОМЗДАНИЙ

Инв. № подл. | Подпись и дата | Взам. инв. №

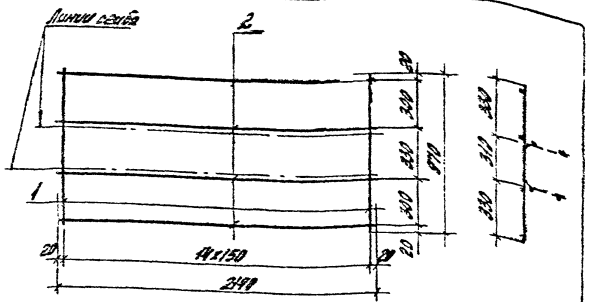

Марка сетки	Поз.	Сечение, мм	Длина, мм	Кол.	Масса, кг		Масса изделия, кг
					1поз.	Всего	
С-23	1	Ф5ВрIН	970	15	0,15	2,25	3,57
	2	Ф5ВрIН	2140	4	0,33	1,32	

Арматура класса ВрIН по ГОСТ 6727-80.

Н.контр.	Бочарова		1.020-1/87.3-4-К24
Рук.сект.	Кодыш		
ГИП	Валенкова		Сетка С-23
Ст.инж.	Бочарова		
Провер.	Ермакова		
Исполн.	Котова		

Стадия	Лист	Листов
Р		1

ЦНИИПРОМЗДАНИЙ

Инв.№ подл. | Подпись и дата | Взам.инв.№

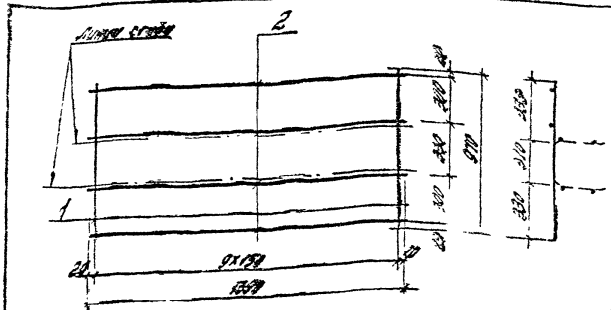

Марка сетки	Поз.	Сечение, мм	Длина, мм	Кол.	Масса, кг		Масса изделия, кг
					1поз.	Всего	
С-24	1	Ф6АIII	970	10	0,215	2,15	2,99
	2	Ф5ВрIН	1390	4	0,21	0,84	
С-25	1	Ф8АIII	970	10	0,383	3,83	4,67
	2	Ф5ВрIН	1390	4	0,21	0,84	

1. Арматура класса АIII по ГОСТ 5781-82.
2. Арматура класса ВрIН по ГОСТ 6727-80

Вх. 32847 л. 17

Н.контр.	Бочарова		1.020-1/87.3-4-К25
Рук.сект.	Кодыш		
ГИП	Валенкова		Сетка С-24 С-25
Ст.инж.	Бочарова		
Провер.	Ермакова		
Исполн.	Котова		

Стадия	Лист	Листов
Р		1

ЦНИИПРОМЗДАНИЙ

Инв.№ подл. | Подпись и дата | Взам.инв.№

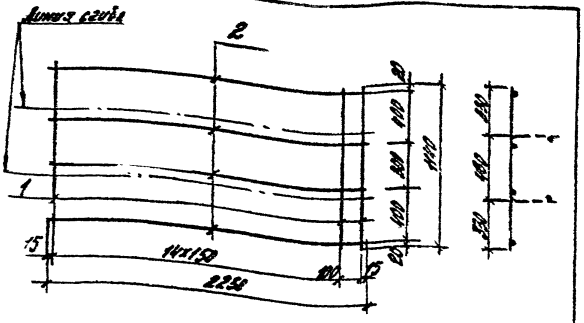

Марка	Поз.	Сечение, мм	Длина, мм	Кол.	Масса, кг		Масса изделия, кг
					1 поз.	Всего	
С-26	1	Ф5 Вр I Н	1140	16	0,176	2,82	4,19
	2	Ф5 Вр I Н	2230	4	0,342	1,37	

Арматура класса Вр I Н по ГОСТ 6727-80

Н.контр.	Бочарова	
Рук.сект.	Кодыш	
ГИП	Валенкова	
Ст.инж.	Бочарова	
Пров.	Ермакова	
Испол.	Котова	

1.020-1/87.3-4-К26

Сетка С-26

Стадия	Лист	Листов
Р		1

ЦНИИПРОМЗДАНИЙ

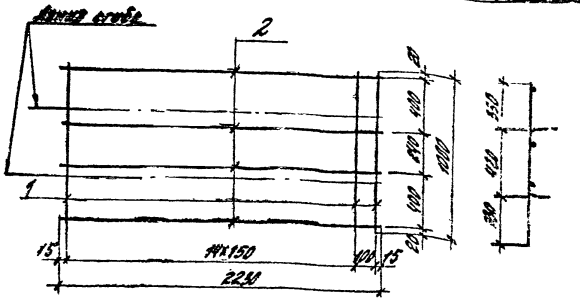

Марка	Поз.	Сечение, мм	Длина, мм	Кол.	Масса, кг		Масса изделия, кг
					1 поз.	Всего	
С-27	1	Ф6 А III	1080	16	0,24	3,84	5,21
	2	Ф5 Вр I Н	2230	4	0,342	1,37	

1. Арматура класса А-III по ГОСТ 5781-82
2. Арматура класса Вр I Н по ГОСТ 6727-80

Вх. 32847 л. 18

Н.контр.	Бочарова	
Рук.сект.	Кодыш	
ГИП	Валенкова	
Ст.инж.	Бочарова	
Пров.	Ермакова	
Испол.	Котова	

1.020-1/87.3-4-К27

Сетка С-27

Стадия	Лист	Листов
Р		1

ЦНИИПРОМЗДАНИЙ

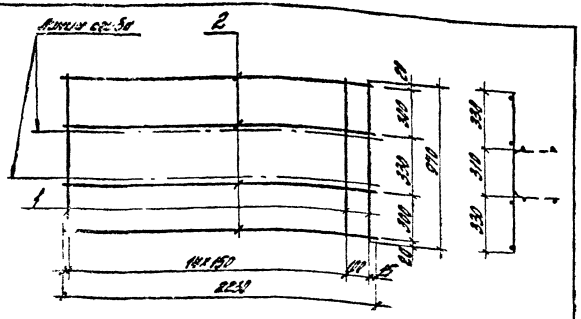

Марка	Поз.	Сечение, мм	Длина, мм	Кол.	Масса, кг		Масса изделия,
					1 поз.	Всего	
С-28	1	Ф 8А III	970	16	0,383	6,13	7,50
	2	Ф 5Вр I Н	2230	4	0,343	1,37	

1. Арматура класса А-III по ГОСТ 5781-82.
2. Арматура класса Вр-I Н по ГОСТ 6727-80

Инв. № подл.	Подпись и дата	Взам. инв. №	
Гл. инж.	Бочарова		
Рук. сект.	Кодыш		
Гл. инж.	Балашкова		
Ст. инж.	Бочарова		
Провер.	Ермакова		
Исполн.	Котова		

1.020-1/87.3-4-К28

Сетка С-28

Стадия	Лист	Листов
Р		1

ЦНИИПРОМЗДАНИЙ

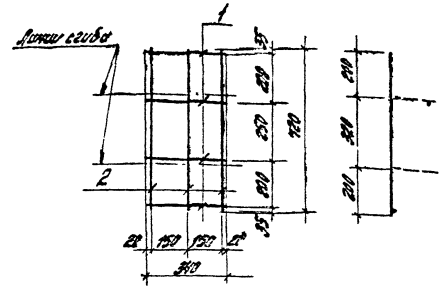

Марка	Поз.	Сечение, мм	Длина, мм	Кол.	Масса, кг		Масса изделия, кг
					1 поз.	Всего	
С-29	1	Ф5Вр I Н	340	4	0,052	0,21	0,54
	2	Ф5Вр-I Н	720	3	0,11	0,33	

Арматура класса Вр-I Н по ГОСТ 6727-80

Вх. 32847 л.19

Инв. № подл.	Подпись и дата	Взам. инв. №	
Н. контр.	Бочарова		
Рук. сект.	Кодыш		
Гл. инж.	Балашкова		
Ст. инж.	Бочарова		
Провер.	Ермакова		
Исполн.	Котова		

1.020-1/87.3-4-К29

Сетка С-29

Стадия	Лист	Листов
Р		1

ЦНИИПРОМЗДАНИЙ

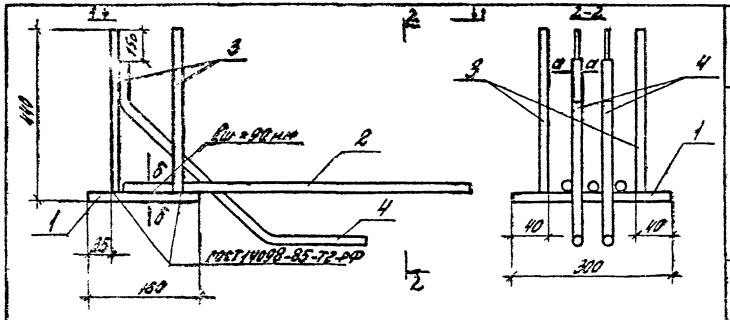

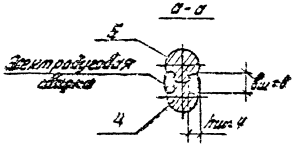

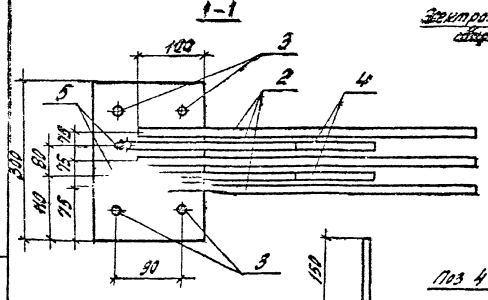

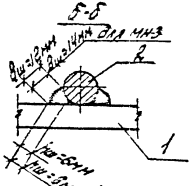

Арматура класса А-III по ГОСТ 5781-82.
Прокат по ГОСТ 103-76*.

Марка изделия	Поз.	Сечение	Длина, мм	Кол.	Масса, кг		Масса изделия, кг
					1 поз.	Всего	
МН-1	1	-10х160	300	1	3,77	3,77	18,88
	2	Ø22 А-III	1100	3	3,283	9,85	
	3	Ø12 А-III	430	4	0,382	1,53	
	4	Ø16 А-III	940	2	1,485	2,97	
	5	Ø12 А-III	430	2	0,38	0,76	
МН-2	1	-10х150	300	1	3,77	3,77	24,80
	2	Ø25 А-III	1300	3	4,33	14,98	
	3	Ø12 А-III	430	4	0,382	1,53	
	4	Ø18 А-III	940	2	1,88	3,76	
	5	Ø12 А-III	430	2	0,38	0,76	
МН-3	1	-10х160	300	1	3,77	3,77	30,37
	2	Ø28 А-III	1300	3	6,29	18,84	
	3	Ø14 А-III	430	4	0,52	2,08	
	4	Ø20 А-III	940	2	2,32	4,64	
	5	Ø14 А-III	430	2	0,52	1,04	
МН-4	1	-10х160	300	1	3,77	3,77	19,71
	2	Ø22 А-III	1100	3	3,28	9,85	
	3	Ø14 А-III	430	4	0,52	2,08	
	4	Ø18 А-III	940	2	1,485	2,97	
	5	Ø14 А-III	430	2	0,52	1,04	

Гл. инж.	Бунтарова		
Рук. сект.	Козлов		
Инж.	Зимина		
Стажер	Бочарова		
Проект.	Ермакова		
Испол.	Хотова		

1.020-1/87.3-4-К30

Изделия закладные МН-1... МН-10 МН-13... МН-15

Стадия	Лист	Листов
Р	1	2

ЦНИИпромзданий

Инв. № подл. | Подпись и дата | Взам. инв. №

Вх. 32847 л.20

Марка изделия	Поз.	Сечение	Длина, мм	Кол.	Масса, кг		Масса изделия, кг
					1 поз.	Всего	
МН-5	1	-12×160	320	1	4,52	4,52	27,46
	2	ф25А-III	1300	3	4,97	14,98	
	3	ф18А-III	430	4	0,86	3,44	
	4	ф18А-III	940	2	1,88	3,75	
	5	ф12А-III	430	2	0,38	0,76	
МН-6	1	-10×160	300	1	3,77	3,77	15,62
	2	ф18А-III	1100	3	2,19	6,57	
	3	ф12А-III	430	4	0,382	1,53	
	4	ф16А-III	940	2	1,485	2,97	
	5	ф12А-III	430	2	0,38	0,76	
МН-7	1	-10×160	300	1	3,77	3,77	18,66
	2	ф20А-III	1300	3	3,21	9,63	
	3	ф12А-III	430	4	0,382	1,53	
	4	ф16А-III	940	2	1,485	2,97	
	5	ф12А-III	430	2	0,38	0,76	
МН-8	1	-10×160	300	1	3,77	3,77	19,67
	2	ф22А-III	1100	3	3,285	9,85	
	3	ф12А-III	430	4	0,385	1,53	
	4	ф18А-III	940	2	1,88	3,75	
	5	ф12А-III	430	2	0,38	0,76	
МН-9	1	-10×160	300	1	3,77	3,77	15,82
	2	ф20А-III	900	3	2,22	6,65	
	3	ф14А-III	430	4	0,52	2,08	
	4	ф14А-III	940	2	1,135	2,27	
	5	ф14А-III	430	2	0,52	1,04	

Марка изделия	Поз.	Сечение	Длина, мм	Кол.	Масса, кг		Масса изделия, кг
					1 поз.	Всего	
МН-10	1	-12×160	320	1	4,52	4,52	26,67
	2	ф25А-III	1300	3	4,93	12,98	
	3	ф18А-III	430	4	0,86	3,44	
	4	ф16А-III	940	2	1,485	2,97	
	5	ф12А-III	430	2	0,38	0,76	
МН-13	1	-10×160	300	1	3,77	3,77	12,59
	2	ф16А-III	900	3	1,42	4,26	
	3	ф12А-III	430	4	0,382	1,53	
	4	ф14А-III	940	2	1,135	2,27	
	5	ф12А-III	430	2	0,38	0,76	
МН-14	1	-10×160	300	1	3,77	3,77	14,0
	2	ф18А-III	900	3	1,795	5,39	
	3	ф12А-III	430	4	0,382	1,53	
	4	ф14А-III	940	2	1,135	2,27	
	5	ф14А-III	430	2	0,52	1,04	
МН-15	1	-10×160	300	1	3,77	3,77	12,42
	2	ф16А-III	900	3	1,42	4,26	
	3	ф14А-III	430	4	0,52	2,08	
	4	ф14А-III	940	2	1,135	2,27	
	5	ф14А-III	430	2	0,52	1,04	

1. Арматура класса А-III по ГОСТ 5781-82.
2. Прокат по ГОСТ 103-76*.

Вх. 32847 л.21

1.020-1/87.3-4-КЗО

Лист 2

Инв. № подл. | Подпись и дата | Взам. инв. №

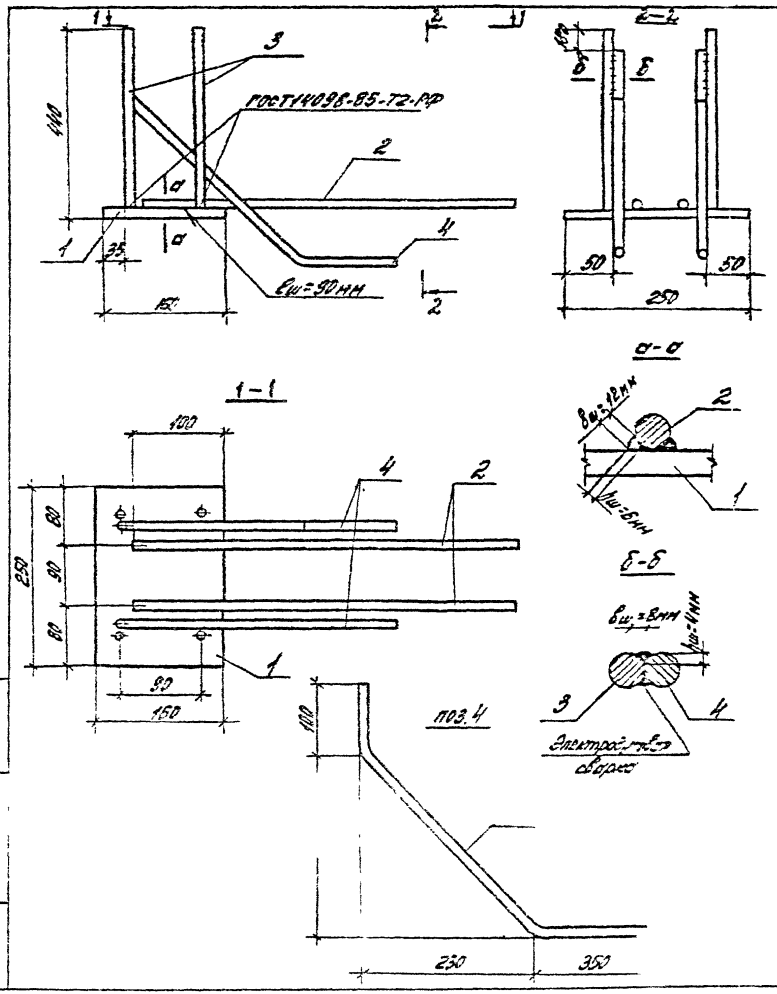

Марка изделия	Поз.	Сечение	Длина мм	Кол.	Масса, кг 1шт.	Масса, кг Всего	Масса изделия, кг
МН-11	1	-10х160	250	1	3,14	3,14	14,22
	2	Ф22АIII	1100	2	3,28	6,56	
	3	Ф14АIII	430	4	0,52	2,08	
	4	Ф16АIII	780	2	1,23	2,46	
МН-12	1	-12х160	250	1	3,77	3,77	18,12
	2	Ф25АIII	1100	2	4,225	8,45	
	3	Ф18АIII	430	4	0,86	3,44	
	4	Ф16АIII	780	2	1,23	2,46	

1. Арматура класса А-III по ГОСТ 5781-82.
2. Прокат по ГОСТ 103-76*.

Вх. 32847 л.22

Н.контр.	Бочарова		
Рук.сект.	Кодыш		
Р.Н.П.	Валенкова		
Ст.инж.	Бочарова		
Пров.	Ермакова		
Исполн.	Котова		

1.020-1/87.3-4-К31

Изделие закладное МН-11; МН-12

Стадия	Лист	Листов
Р		1

ЦНИИПРОМЗДАНИЙ

Инв.№ подл. | Подпись и дата | Взам.инв.№

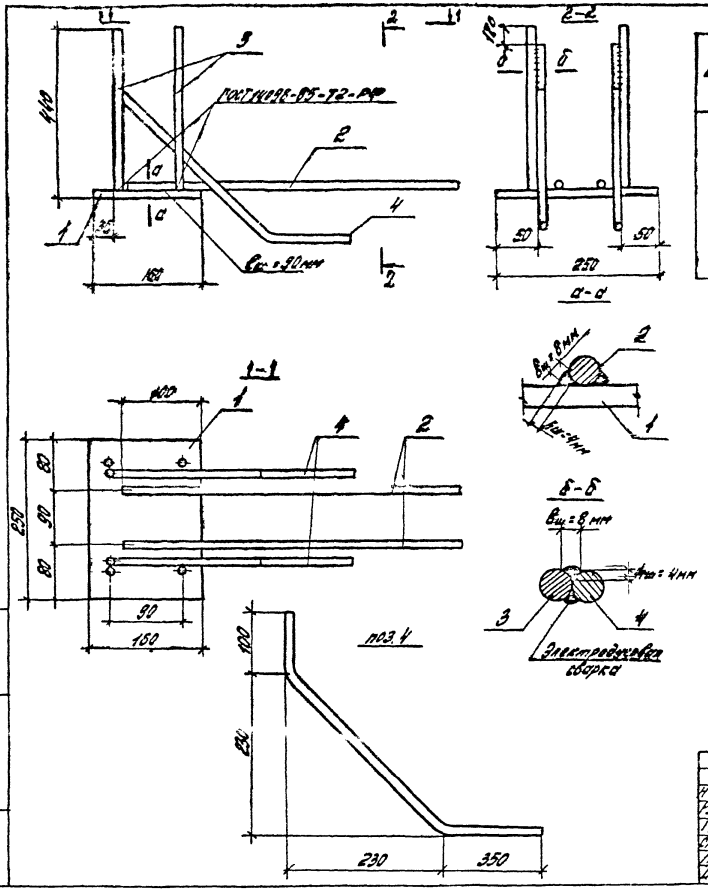

Марка изделия	Поз.	Сечение	Длина, мм	Кол.	Масса, кг		Масса изделия, кг
					1 шт.	Всего	
МН-16	1	-10×160	250	1	3,14	3,14	8,76
	2	Ф16А III	700	2	1,10	2,21	
	3	Ф12А III	430	4	0,385	1,53	
	4	Ф14А III	760	2	0,94	1,88	

1. Арматура класса А-III по ГОСТ 5781-82.
2. Прокат по ГОСТ 103-76*.

Вх 32847 л.23

Н. контр.	Бочарова		1.020-1/87.3-4-К32
Рук. сект.	Кодыш		
ГИП	Виленкова		Изделие закладное МН-16
Ст. инж.	Бочарова		
Пробер.	Ермакова		
Исполн.	Котова		

Стадия	Лист	Листов
Р		1

ЦНИИПРОМЗДАНИЙ

Инв. № подл. | Подпись и дата | Взам. инв. №

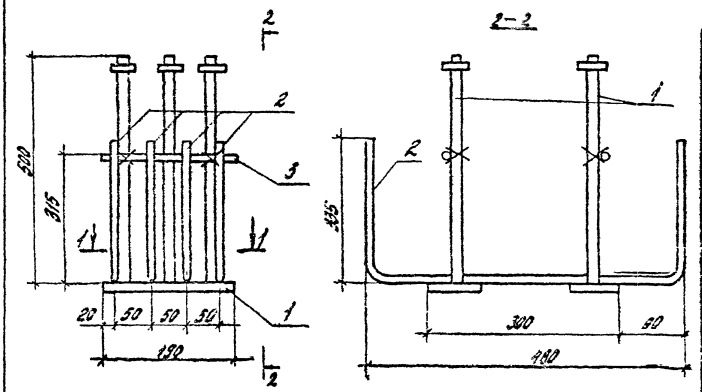

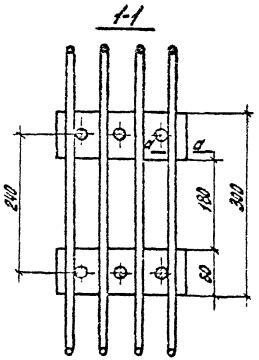

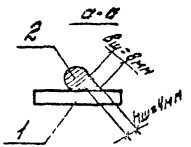

Марка изделия	Поз.	Марка арматурного изделия	Кол.	Масса, кг: 1 шт.	Масса, кг: Всего	Обозначение документа 1.020-1/87
СМН-1	1	МН-17	2	3,18	6,36	3-4-К36
	2	Ф10АIII L=1150	4	0,71	2,84	Б.Ч.
	3	Ф6АIII L=190	2	0,042	0,084	Б.Ч.
				Итого:	9,28	
СМН-2	1	МН-18	2	4,01	8,02	3-4-К36
	2	Ф10АIII L=1350	4	0,71	2,84	Б.Ч.
	3	Ф6АIII L=190	2	0,042	0,084	Б.Ч.
				Итого:	10,94	
СМН-3	1	МН-19	2	4,64	9,28	3-4-К36
	2	Ф10АIII L=1450	4	0,71	2,84	Б.Ч.
	3	Ф6АIII L=190	2	0,042	0,084	Б.Ч.
				Итого:	12,20	
СМН-6	1	МН-20	2	2,43	4,86	3-4-К36
	2	Ф10АIII L=1150	4	0,71	2,84	Б.Ч.
	3	Ф6АIII L=190	2	0,042	0,084	Б.Ч.
				Итого:	7,78	

Арматура класса AIII по ГОСТ 5781-82

Вх. 32847 л.24

1.020-1/87.3-4-К33

Изделие закладное СМН-1...СМН-3; СМН6

Стадия	Лист	Листов
Р		1

ЦНИИпромзданий

Инв.№подл. | Подпись и дата | Взам.инв.№

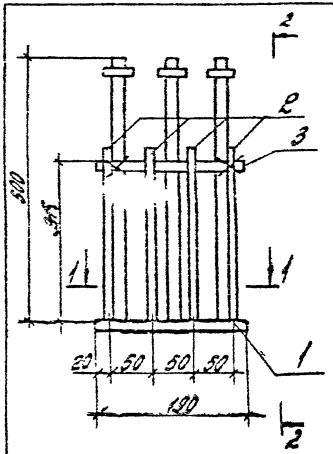

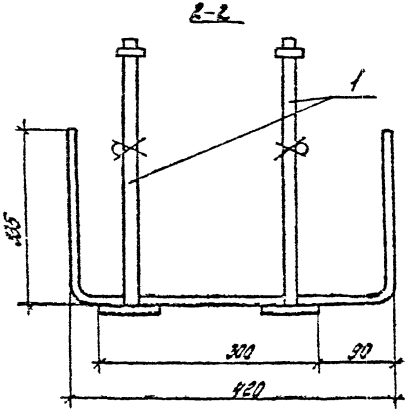

Марка изделия	Поз.	Марка арматурного изделия	Кол.	Масса, кг		Обозначение документа 1.020-1/87
				1шт.	Всего	
СМН-4	1	МН=18	2	4,01	8,02	3-4-К36
	2	Ф10А III L=1090	4	0,67	2,68	Б.Ч.
	3	Ф6А III L=190	2	0,042	0,084	Б.Ч.
				Итого:	10,78	
СМН-5	1	МН=19	2	4,64	9,28	3-4-К36
	2	Ф10А III L=1090	4	0,67	2,68	Б.Ч.
	3	Ф6А III L=190	2	0,042	0,084	Б.Ч.
				Итого:	12,04	

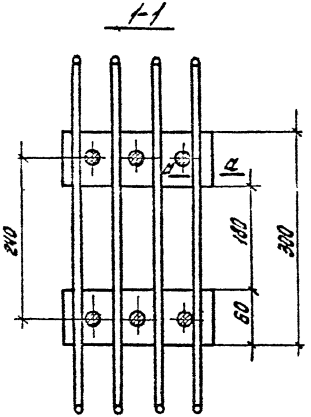

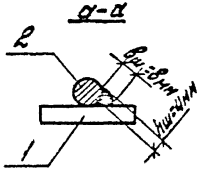

Арматура класса А-III по ГОСТ 5781-82

Вх. 32847 л.25

Н.контр.	Бочарова		
Рук.сект.	Кодыш		
ГИП	Валенкова		
Ст.инж.	Бочарова		
Провер.	Ермакова		
Исполн.	Котова		

1.020-1/87.3-4-К34

Изделие закладное СМН-4; СМН-5

Стадия	Лист	Листов
Р		1

ЦНИИПРОМЗДАНИЙ

Инв.№ подл. | Подпись и дата | Взам.инв.№

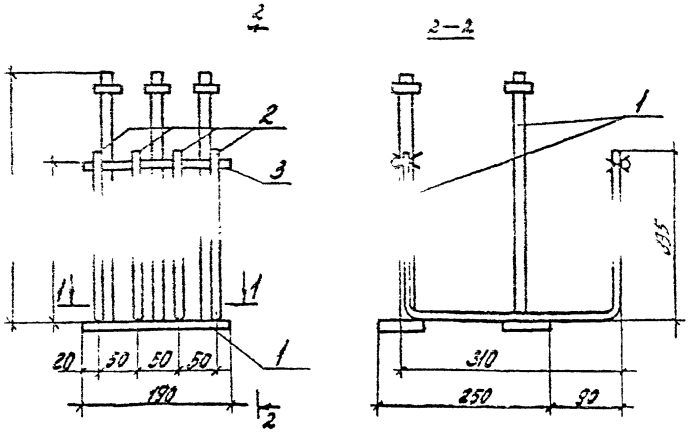

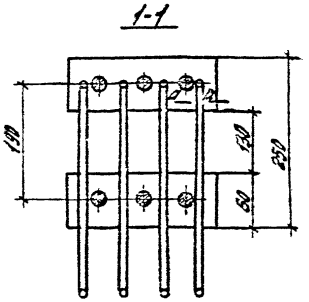

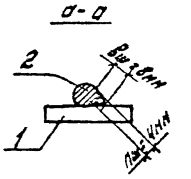

Марка изделия	Поз.	Марка арматурного изделия	Кг	Масса, кг 1шт.	Масса, кг Всего	Обозначение документа 1.020-1/87
СМН-7	1	МН=17	1	3,18	6,36	3-4-К35
	2	Ф10АIII L=200		0,61	2,44	Б.Ч.
	3	Ф6АIII L=190	2	0,042	0,084	Б.Ч.
				Итого:	8,88	
СМН-8	1	МН=19	6	4,01	8,02	3-4-К36
	2	Ф10А L=980	4	0,61	2,44	Б.Ч.
	3	Ф6АIII L=190	2	0,042	0,084	Б.Ч.
				Итого:	10,54	

Арматурн. кратен. ст. ГОСТ [illegible]-82

Вх. 32841 л.46

Н.контр.	Бочарова		
Рук.сект.	Кобыш		
ГИП	Валенкова		
Ст.инж.	Бочарова		
Провер.	Ермакова		
Исполн.	Котова		

1.020-1/87.3-4-К35

Изделие закладное СМН-7, СМН-8

Стадия	Лист	Листов
Р		1

ЦНИИПРОМЗДАНИЙ

Инв.№ подл.	Подпись и дата	Взам.инв.№

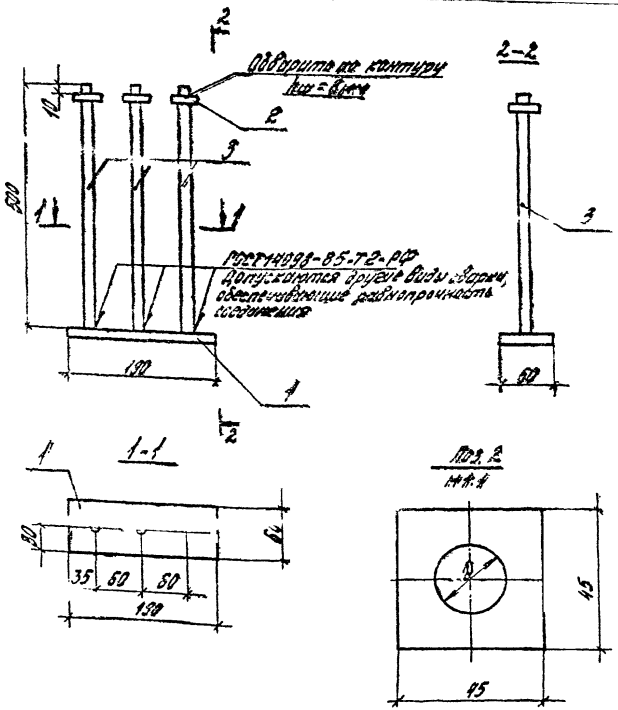

Марка	Поз.	Сечение	Длина, мм	Кол.	Масса, кг 1 поз.	Масса, кг Всего	Масса изделия, кг
МН-17	1	-10×190	60		0,89	0,89	
	2	-10×45	45	3	0,16	0,48	
	3	Ф14А III	500	3	0,60	1,81	
МН-18	1	-12×190	60	1	1,07	1,07	4,01
	2	-12×45	45	3	0,19	0,57	
	3	Ф16А III	500	3	0,79	2,37	
МН-19	1	-12×190	60	1	1,07	1,07	4,64
	2	-12×45	45	3	0,19	0,57	
	3	Ф18А III	500	3	1,0	3,0	
МН-20	1	-8×190	60	1	0,72	0,72	2,43
	2	-8×45	45	3	0,13	0,38	
	3	Ф12А III	500	3	0,444	1,33	

1. Позицию 1 - оцинковать.
2. Арматура класса А III по ГОСТ 5781-82.
3. Прокат по ГОСТ 103-76*.

Марка	Ф, мм
МН-17	18
МН-18	20
МН-19	22
МН-20	16

Вх. 32847 л.27

Н.контр.	Бочарова	
Рук.сект.	Кодыш	
ГИП	Валенков	
Ст.инж.	Бочарова	
Провер.	Ермакова	
Исполн.	Котова	

1.020-1/87. 3-4-К36

Изделие закладное МН-17...МН-20

Стадия	Лист	Листов
Р		1

ЦНИИПРОМЗДАНИЙ

Инв. № подл. | Подпись и дата | Взам. инв. №

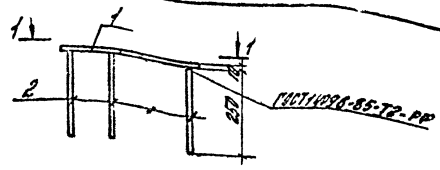

1-1

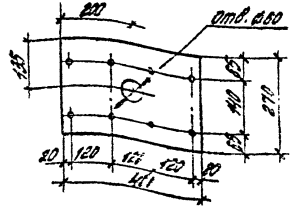

Марка изделия	Поз.	Сечение	Длина, мм	Кол.	Масса, кг		Масса изделия, кг
					1 поз.	Всего	
МН-21	1	-10×270	400	1	8,47	8,47	9,26
	2	Ø8А III	250	8	0,098	0,79	

1. Арматура класса А III по ГОСТ 5781-82.
2. Прокат по ГОСТ 103-76*.

Н.контр.	Бочарова		
Рук.сект.	Кодыш		
ГИП	Валенкова		
Ст.инж.	Бочарова		
Провер.	Ермакова		
Исполн.	Котова		

1.020-1/87.3-4-К37

Изделие закладное МН-21

Стадия	Лист	Листов
Р		1

ЦНИИПРОМЗДАНИЙ

Инв. № подл. | Подпись и дата | Взам. инв. №

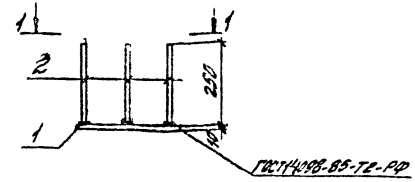

1-1

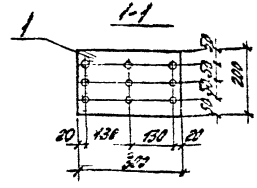

Марка изделия	Поз.	Сечение	Длина, мм	Кол.	Масса, кг		Масса изделия, кг
					1 поз.	Всего	
МН-22	1	-10×200	300	1	4,71	4,71	5,60
	2	Ø8А III	250	9	0,099	0,89	

1. Арматура класса А-III по ГОСТ 5781-82.
2. Прокат по ГОСТ 103-76*

Вх. 32847 л.28

Н.контр.	Бочарова		
Рук.сект.	Кодыш		
ГИП	Валенкова		
Ст.инж.	Бочарова		
Провер.	Ермакова		
Исполн.	Котова		

1.020-1/87.3-4-К38

Изделие закладное МН-22

Стадия	Лист	Листов
Р		1

ЦНИИПРОМЗДАНИЙ

Инв. № подл. | Подпись и дата | Взам. инв. №

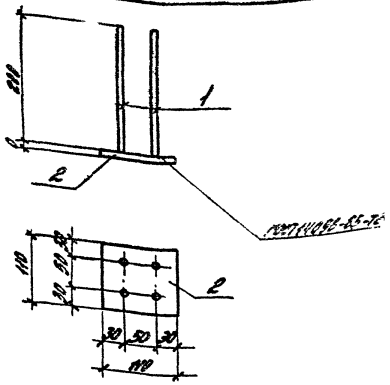

Марка изделия	Поз.	Сечение	Длина, мм	Кол.	Масса, кг		Масса изделия, кг
					1 шт.	Всего	
МН-23	1	Ф10 А-III	800	4	0,12	0,48	1,24
	2	-8×110	110	1	0,76	0,76	

1. Арматура класса А-III по ГОСТ 5781-82.
2. Прокат по ГОСТ 103-76*.

Н. контр.	Бочарова	
Гл. спец.	Есаян	
ГИП	Гуляев	
Рук. сект.	Бочарова	
Нач. отд.	Ермаков	
Исполн.	Бочарова	

1.020-1/87.3-4-К39

Изделие закладное МН-23

Стадия	Лист	Листов
Р	1	1

ЦНИИПромзданий

Инв. № подл. | Подпись и дата | Взам. инв. №

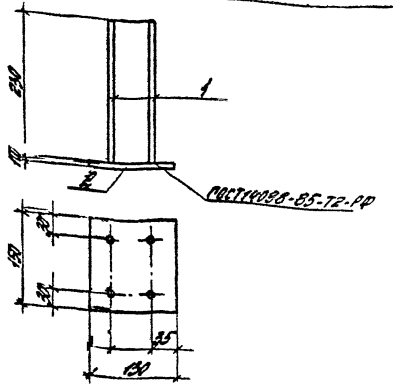

Марка изделия	Поз.	Сечение	Длина, мм	Кол.	Масса, кг		Масса изделия, кг
					1 шт.	Всего	
МН-24	1	Ф12 А-III	230	4	0,22	0,88	2,41
	2	-10×130	150	1	1,53	1,53	

1. Арматура класса А-III по ГОСТ 5781-82.
2. Прокат по ГОСТ 103-76*.

Вх 32847 д.24

Н. контр.	Бочарова	
Гл. спец.	Есаян	
ГИП	Гуляев	
Рук. сект.	Бочарова	
Нач. отд.	Ермаков	
Исполн.	Бочарова	

1.020-1/87.3-4-К40

Изделие закладное МН-24

Стадия	Лист	Листов
Р	1	1

ЦНИИПромзданий

Инв. № подл. | Подпись и дата | Взам. инв. №

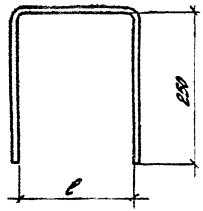

Марка изделия	Сечение, мм	Длина, мм		Масса, кг
		L об	c	
СГ-1	ФВАIII	750	230	0,30
СГ-2	Ф10АIII	750	230	0,46
СГ-3	Ф12АIII	750	230	0,67
СГ-4	ФВАIII	680	160	0,27
СГ-5	Ф10АIII	680	160	0,42
СГ-6	Ф12АIII	680	160	0,60

Арматура класса AIII по ГОСТ 5781-82

Инв. № подл.	Взам. инв. №	Подпись и дата	Инв. № дубл.	

Нач. сект.	Бочарова		1.020-1/87.3
Гл. спец.	Кузин		
Гип	Елисеенко		Стержень гнутый СГ-1...СГ-6
Ст. инж.	Белоусов		Р / 1
Проф.	Ермакова		ЦНИИПромзданий
Исполн.	Котова		

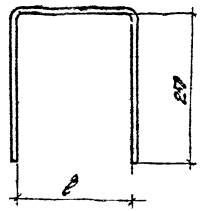

Марка изделия	Сечение, мм	Длина, мм		Масса, кг
		L об.	c	
СГ-7	ФВАIII	1000	460	0,40
СГ-8	ФВАIII	810	420	0,37
СГ-9	ФВАIII	830	310	0,33
СГ-10	Ф10АIII	1000	480	0,62
СГ-11	Ф12АIII	840	420	0,58
СГ-12	Ф12АIII	830	310	0,51

Арматура класса AIII по ГОСТ 5781-82

Вх. 32847 л.30

Нач. сект.	Бочарова		1.020-1, вып. 3-4-К412
Гл. спец.	Кузин		
Гип	Елисеенко		Стержень гнутый СГ-7...СГ-12
Ст. инж.	Белоусов		Р / 1
Проф.	Ермакова		ЦНИИПромзданий
Исполн.	Котова		

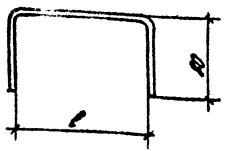

Марка изделия	Сечение, мм	Длина, мм		Масса, кг
		$L_{об.}$	c	
СГ-13	Ø8 A III	350	180	0,14
СГ-14	Ø10 A III	350	180	0,22
СГ-15	Ø12 A III	350	180	0,32
СГ-16	Ø8 A III	310	130	0,12
СГ-17	Ø10 A III	310	130	0,19
СГ-18	Ø12 A III	310	130	0,28

Арматура класса А-III по ГОСТ 5781-82

Н. контр.	Бочарова		1.020-1/87.3-4-244		
Гл. инж.	Кабиш				
Рук. гр.	Гавриленко		Стержень гнутый СГ-13...СГ-18	Стадия	Лист	Листов
Ст. инж.	Бочарова			Р		1
Провер.	Ермакова			ЦНИИПромзданий		
Исполн.	Катова					

Инв. № подл. | Подпись и дата | Взам. инв. №

gost.e-ecolog.ru

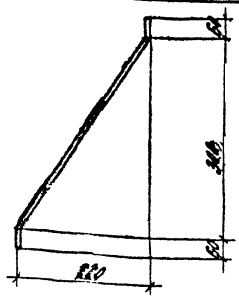

Марка изделия	Сечение, мм	Длина, мм	Масса, кг
СГ-19	Ø8 A III	440	0,17

Арматура класса А-III по ГОСТ 5781-82.

Вх 32847 1.31/32

Н. контр.	Бочарова		1.020-1/87.3-4-244		
Гл. инж.	Кабиш				
Рук. гр.	Гавриленко		Стержень гнутый СГ-19	Стадия	Лист	Листов
Ст. инж.	Бочарова			Р		1
Провер.	Ермакова			ЦНИИПромзданий		
Исполн.	Катова					

Инв. № подл. | Подпись и дата | Взам. инв. №