ТИПОВЫЕ СТРОИТЕЛЬНЫЕ КОНСТРУКЦИИ, ИЗДЕЛИЯ И УЗЛЫ

СЕРИЯ 1.020-1/87

КОНСТРУКЦИИ КАРКАСА МЕЖВИДОВ МНОГОЭТАЖНЫХ ОБЩЕСТВЕННЫХ ЗДАНИЙ, ПРОИЗВОДСТВЕННЫХ И ВСПОМОГАТЕЛЬНЫХ ЗДАНИЙ ПРОМЫШЛЕННЫХ ПРЕДПРИЯТИЙ

ВЫПУСК 2-11

КОЛОННЫ. АРМАТУРНЫЕ И ЗАКЛАДНЫЕ ИЗДЕЛИЯ

РАБОЧИЕ ЧЕРТЕЖИ

Вх.32840 л.1/37

gost.e-ecolog.ru

ТИПОВЫЕ СТРОИТЕЛЬНЫЕ КОНСТРУКЦИИ, ИЗДЕЛИЯ И УЗЛЫ

СЕРИЯ 1.020-1/87

КОНСТРУКЦИИ КАРКАСА МЕЖВИДОВОГО ПРИМЕНЕНИЯ ДЛЯ МНОГОЭТАЖНЫХ ОБЩЕСТВЕННЫХ ЗДАНИЙ, ПРОИЗВОДСТВЕННЫХ И ВСПОМОГАТЕЛЬНЫХ ЗДАНИЙ ПРОМЫШЛЕННЫХ ПРЕДПРИЯТИЙ

ВЫПУСК 2-11

КОЛОННЫ. АРМАТУРНЫЕ И ЗАКЛАДНЫЕ ИЗДЕЛИЯ.

РАБОЧИЕ ЧЕРТЕЖИ

РАЗРАБОТАНЫ
КИЕВЗНИИЭП

ЗАМ.ДИРЕКТОРА ИНСТИТУТА Л.ДМИТРИЕВ
НАЧАЛЬНИК ОТДЕЛА С.ГОЛОХОВ
ГЛИНЖЕНЕР ПРОЕКТА В.СИТНИК

ГСПИ-10

ГЛИНЖЕНЕР ИНСТИТУТА А.НЕМУХИН
НАЧАЛЬНИК ОТДЕЛА ПОЛЯКОВ
РУКОВОДИТЕЛЬ ГРУППЫ Т.КОРНЮШИНА

Ц[illegible] ТБЗ И ТК

ДИРЕКТОР ИНСТИТУТА В.ЛЕПСКИЙ
НАЧАЛЬНИК ОТДЕЛА Б.ВОЛЬНСКИЙ
ГЛИНЖЕНЕР ПРОЕКТА С.ШАЦ

ЦНИИПРОМЗДАНИЙ

ГЛИНЖЕНЕР ИНСТИТУТА В.ГРАНЕВ
НАЧАЛЬНИК ОТДЕЛА З.КОДЫШ

УТВЕРЖДЕНЫ
ГОССТРОЕМ СССР
ПРОТОКОЛ ОТ
12.12.90г. №АЧ-15

Вл. 32843 а.2

ОБОЗНАЧЕНИЕ ДОКУМЕНТА	НАИМЕНОВАНИЕ	СТР.
1.020-1/87.2-11 00	СОДЕРЖАНИЕ	2
1.020-1/87.2-11 ТТ	ТЕХНИЧЕСКИЕ ТРЕБОВАНИЯ	3
1.020-1/87.2-11 К01	СЕТКА С-2	4
	СБОРОЧНЫЙ ЧЕРТЕЖ	
1.020-1/87.2-11 К02	СЕТКА КОСВЕННОГО	4
	АРМИРОВАНИЯ СКА-1, СКА-3	
	СБОРОЧНЫЙ ЧЕРТЕЖ	
1.020-1/87.2-11 К03	СЕТКА КОСВЕННОГО	5
	АРМИРОВАНИЯ СКА-2, СКА-4	
	СБОРОЧНЫЙ ЧЕРТЕЖ	
1.020-1/87.2-11 К04	ИЗДЕЛИЕ ЗАКЛАДНОЕ МН-2	5
	СБОРОЧНЫЙ ЧЕРТЕЖ	
1.020-1/87.2-11 К05	ИЗДЕЛИЕ ЗАКЛАДНОЕ МН-5	6
	СБОРОЧНЫЙ ЧЕРТЕЖ	
1.020-1/87.2-11 К06	ИЗДЕЛИЕ ЗАКЛАДНОЕ МН-6	6
	СБОРОЧНЫЙ ЧЕРТЕЖ	
1.020-1/87.2-11 К07	ИЗДЕЛИЕ ЗАКЛАДНОЕ МН-7	7
	СБОРОЧНЫЙ ЧЕРТЕЖ	
1.020-1/87.2-11 К08	ИЗДЕЛИЕ ЗАКЛАДНОЕ МН-8	7
	СБОРОЧНЫЙ ЧЕРТЕЖ	
1.020-1/87.2-11 К09	ИЗДЕЛИЕ ЗАКЛАДНОЕ МН-11	8
	СБОРОЧНЫЙ ЧЕРТЕЖ	
1.020-1/87.2-11 К10	ИЗДЕЛИЕ ЗАКЛАДНОЕ МН-12	8
	СБОРОЧНЫЙ ЧЕРТЕЖ	

СПЕРАТОР СИСТЕМЫ

САПР КиевЗНИИЭП

ВЗАМ ИНВ №

ПОДПИСЬ И ДАТА

ИНВ № ПОДЛ

НАЧ ОТД	ГОРОХОВ	
Н КОНТР	СИТНИК	
ГИП	СИТНИК	
ПРОВЕРИЛ	МОЛОДЦОВА	
РАЗРАБ	ЛУКАШУК	

1.020-1/87.2-11

СОДЕРЖАНИЕ

СТАДИЯ	ЛИСТ	ЛИСТОВ
Р	1	3

КиевЗНИИЭП

ФОРМАТ А4

ОБОЗНАЧЕНИЕ ДОКУМЕНТА	НАИМЕНОВАНИЕ	СТР.
1.020-1/87.2-11 К11	СТЕРЖЕНЬ ГНУТЫЙ СГ-1, СГ-2	9
1.020-1/87.2-11 К12	ПЛАСТИНА П-1, П-2	9
1.020-1/87.2-11 К13	ИЗДЕЛИЕ ЗАКЛАДНОЕ МН-13	10
	СБОРОЧНЫЙ ЧЕРТЕЖ	
1.020-1/87.2-11 К14	ИЗДЕЛИЕ ЗАКЛАДНОЕ МН-14	10
	СБОРОЧНЫЙ ЧЕРТЕЖ	
1.020-1/87.2-11 К15	ИЗДЕЛИЕ ЗАКЛАДНОЕ МН-15	11
	СБОРОЧНЫЙ ЧЕРТЕЖ	
1.020-1/87.2-11 К16	ИЗДЕЛИЕ ЗАКЛАДНОЕ МН-16	11
	СБОРОЧНЫЙ ЧЕРТЕЖ	
1.020-1/87.2-11 К17	ИЗДЕЛИЕ ЗАКЛАДНОЕ МН-17	12
	СБОРОЧНЫЙ ЧЕРТЕЖ	
1.020-1/87.2-11 К18	ИЗДЕЛИЕ ЗАКЛАДНОЕ МН-18	12
	СБОРОЧНЫЙ ЧЕРТЕЖ	
1.020-1/87.2-11 К19	ИЗДЕЛИЕ ЗАКЛАДНОЕ МН-19 СБОРОЧНЫЙ ЧЕРТЕЖ	13
1.020-1/87.2-11 К20	ИЗДЕЛИЕ ЗАКЛАДНОЕ МН-20 СБОРОЧНЫЙ ЧЕРТЕЖ	13
1.020-1/87.2-11 К21	ИЗДЕЛИЕ ЗАКЛАДНОЕ МН-21 СБОРОЧНЫЙ ЧЕРТЕЖ	14
1.020-1/87.2-11 К22	ИЗДЕЛИЕ ЗАКЛАДНОЕ МН-22 СБОРОЧНЫЙ ЧЕРТЕЖ	14
1.020-1/87.2-11 К23	ИЗДЕЛИЕ ЗАКЛАДНОЕ МН-23 СБОРОЧНЫЙ ЧЕРТЕЖ	15
1.020-1/87.2-11 К24	ИЗДЕЛИЕ ЗАКЛАДНОЕ МН-24 СБОРОЧНЫЙ ЧЕРТЕЖ	15
1.020-1/87.2-11 К25	ИЗДЕЛИЕ ЗАКЛАДНОЕ МН-25 СБОРОЧНЫЙ ЧЕРТЕЖ	16
1.020-1/87.2-11 К26	ИЗДЕЛИЕ ЗАКЛАДНОЕ МН-26 СБОРОЧНЫЙ ЧЕРТЕЖ	16
1.020-1/87.2-11 К27	ИЗДЕЛИЕ ЗАКЛАДНОЕ МН-27 СБОРОЧНЫЙ ЧЕРТЕЖ	17
1.020-1/87.2-11 К28	ИЗДЕЛИЕ ЗАКЛАДНОЕ МН-28 СБОРОЧНЫЙ ЧЕРТЕЖ	17
1.020-1/87.2-11 К29	ИЗДЕЛИЕ ЗАКЛАДНОЕ МН-29 СБОРОЧНЫЙ ЧЕРТЕЖ	18
1.020-1/87.2-11 К30	ИЗДЕЛИЕ ЗАКАДНОЕ МН-30 СБОРОЧНЫЙ ЧЕРТЕЖ	18

ОПЕРАТОР СИСТЕМЫ

САПР КиевЗНИИЭП

ВЗАМ ИНВ №

ПОДПИСЬ И ДАТА

ИНВ № ПОДЛ

Вх. 34340 л.3

1.020-1/87.2-11

ЛИСТ 2

ФОРМАТ А4

ОБОЗНАЧЕНИЕ ДОКУМЕНТА	НАИМЕНОВАНИЕ	СТР.
1.020-1/87.2-11 К31	ПЛАСТИНА П-3, П-4, П-7, П-8	19
1.020-1/87.2-11 К32	ПЛАСТИНА П-5, П-6, П-9	19
1.020-1/87.2-11 К33	ИЗДЕЛИЕ ЗАКЛАДНОЕ МН-43 СБОРОЧНЫЙ ЧЕРТЕЖ	20
1.020-1/87.2-11 К34	ИЗДЕЛИЕ ЗАКЛАДНОЕ МН-44 СБОРОЧНЫЙ ЧЕРТЕЖ	20
1.020-1/87.2-11 К35	ИЗДЕЛИЕ ЗАКЛАДНОЕ МН-45 СБОРОЧНЫЙ ЧЕРТЕЖ	21
1.020-1/87.2-11 К36	СТЕРЖЕНЬ ГНУТЫЙ СГ-1, СГ-2	21
1.020-1/87.2-11 К37	ИЗДЕЛИЕ ЗАКЛАДНОЕ МН-46 СБОРОЧНЫЙ ЧЕРТЕЖ	22
1.020-1/87.2-11 К38	И ЛИЕ ЗАКЛАДНОЕ МН-47 СБОРОЧНЫЙ ЧЕРТЕЖ	23
1.020-1/87.2-11 К39	И ЛИЕ ЗАКЛАДНОЕ МН-48, МН-49, МН-50	24
1.020-1/87.2-11 К40	ИЗДЕЛИЕ ЗАКЛАДНОЕ МН-51, МН-52	24
1.020-1/87.2-11 К41	П ТИНА П-10, П-11	25
1.020-1/87.2-11 К42	П ТИНА П-12, П-13	26
1.020-1/87.2-11 К43	ПЛАСТИНА П-14, П-15, П-16	27
1.020-1/87.2-11 К44	ПЛАСТИНА П-17, П-18	27
1.020-1/87.2-11 К45	ИЗДЕЛИЕ ЗАКЛАДНОЕ МН-59	28
1.020-1/87.2-11 К46	ИЗДЕЛИЕ ЗАКЛАДНОЕ МН-60	29
1.020-1/87.2-11 К47	ИЗДЕЛИЕ ЗАКЛАДНОЕ МН-61	30
1.020-1/87.2-11 К48	ИЗДЕ ЗАКЛАДНОЕ МН-62	31
1.020-1/87.2-11 К49	ИЗДЕЛ ЗАКЛАДНОЕ МН-63, МН-64	31
1.020-1/87.2-11 К50	ИЗДЕЛИ ЗАКЛАДНОЕ МН-65	32
1.020-1/87.2-11 К51	ИЗДЕЛИЕ ЗАКЛАДНОЕ МН-66, МН-67, МН-68	33
1.020-1/87.2-11 К52	ИЗДЕЛИЕ ЗАКЛАДНОЕ МН-69	34
1.020-1/87.2-11 К53	ИЗДЕЛИЕ ЗАКЛАДНО МН-70	35
1.020-1/87.2-11 К54	ИЗДЕЛИЕ ЗАКЛАДНОЕ МН-71	36

1.020-1/87.2-11 00 — ЛИСТ 3

ФОРМАТ А4

Настоящий выпуск содержит рабочие чертежи арматурных сеток и закладных деталей для серии 1.020-1/87, расчитанных на серийное изготовление на типовом и нестандартном оборудовании заводов ЖБК и специализированных механических заводах.

Изготовление арматурных изделий должно производиться в соответствии с :

- ГОСТ 10922-75 "Арматурные детали сварные для железобетонных изделий и конструкций. Технические требования и методы испытаний".
- ГОСТ 14098-85 "Соединения сварные арматуры и закладных изделий железобетонных конструкций .

-СНИП 3.03.01-87 "Инструкция по сварке соединений арматуры и закладных деталей железобетонных конструкций".

- "Указания по заводской технологии изготовления изделий", вып. 0-7

Применение ручной дуговой сварки тавровых соединений закладных деталей не допускается.

Дуговая сварка крестообразных соединений не допускается.

Испытание сварных соединений арматуры и закладных деталей на растяжение обязательно.

Перечень выпусков, входящих в состав серии 1.020-1/87, приведен в выпуске 0-0.

Вх. 32843 л. 4

		1.020-1/87.2-11 ТТ	
НАЧ.ОТД.	ГОРОХОВ	ТЕХНИЧЕСКИЕ ТРЕБОВАНИЯ	СТАДИЯ Р; ЛИСТ; ЛИСТОВ 1
Н.КОНТР.	СИТНИК		КиевЗНИИЭП
ГИП	СИТНИК		
ПРОВЕРИЛ	НЕЛАДЦОВА		
РАЗРАБ	АЛКАШУК		

ФОРМАТ А4

САПР КиевЗНИИЭП
ОПЕРАТОР СИСТЕМЫ ЛУКАШУК
ВЗАМ. ИНВ.№
ПОДПИСЬ И ДАТА
ИНВ.№ ПОДЛ.

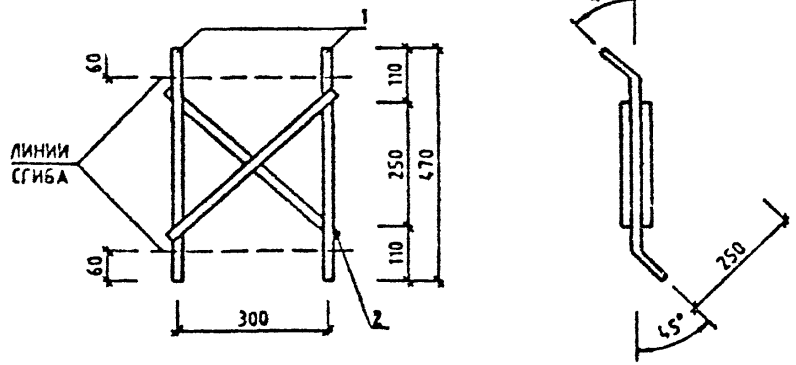

МАРКА	ПОЗ.	МАРКА АРМАТУРНОГО ИЗДЕЛИЯ	КОЛ. ШТ.	МАССА, КГ		ОБОЗНАЧЕНИЕ ДОКУМЕНТА 1.020-1/87
				1 ШТ.	ВСЕГО	
С-2	1	Ø10 А-Ш L=470	2	0.29	0.58	ВЧ
	2	Ø10 А-Ш L=420	2	0.259	0.518	ВЧ
				ИТОГО	1.097	

АРМАТУРА КЛАССА А-Ш ПО ГОСТ 5781-82
ТЕХНИЧЕСКИЕ ТРЕБОВАНИЯ СМ. 1.020-1/87.2-11 ТТ

			1.020-1/87.2-11 К01	
НАЧ.ОТД	ГОРОХОВ			
Н.КОНТР	СИТНИК		СЕТКА С-2 СБОРОЧНЫЙ ЧЕРТЕЖ	СТАДИЯ: Р; ЛИСТ: ; ЛИСТОВ: 1
ГИП	СИТНИК			КиевЗНИИЭП
ПРОВЕРИЛ	МОЛОДЦОВА			
РАЗРАБ	ЛУКАШУК			

ФОРМАТ А4

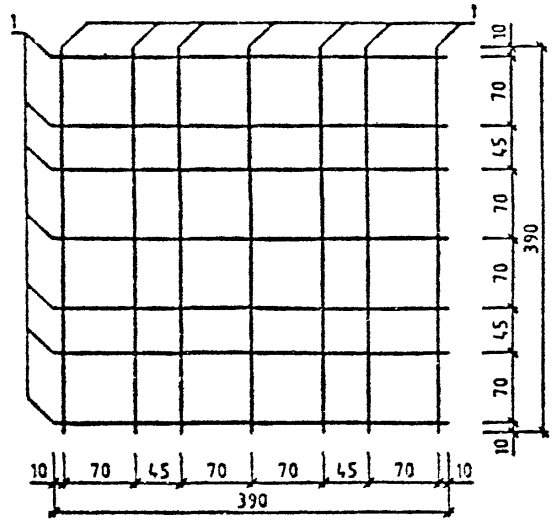

МАРКА	ПОЗ.	МАРКА АРМАТУРНОГО ИЗДЕЛИЯ	КОЛ. ШТ.	МАССА, КГ		ОБОЗНАЧЕНИЕ ДОКУМЕНТА 1.020-1/87
				1 ШТ.	ВСЕГО	
СКА-1	1	Ø8 А-Ш L=390	14	0.154	2.154	ВЧ
				ИТОГО	2.154	
СКА-3	1	Ø10 А-Ш L=390	14	0.24	3.366	ВЧ
				ИТОГО	3.366	

АРМАТУРА КЛАССА А-Ш ПО ГОСТ 5781-82
ТЕХНИЧЕСКИЕ ТРЕБОВАНИЯ СМ. 1.020-1/87.2-11 ТТ

Вх. 32843 от 5

			1.020-1/87.2-11 К02	
НАЧ.ОТД	ГОРОХОВ			
Н.КОНТР.	СИТНИК		СЕТКА КОСВЕННОГО АРМИРОВАНИЯ СКА-1,СКА-3 СБОРОЧНЫЙ ЧЕРТЕЖ	СТАДИЯ: Р; ЛИСТ: ; ЛИСТОВ: 1
ГИП	СИТНИК			КиевЗНИИЭП
ПРОВЕРИЛ	МОЛОДЦОВА			
РАЗРАБ	ЛУКАШУК			

ФОРМАТ А4

САПР КиевЗНИИЭП | ОПЕРАТОР СИСТЕМЫ | ЛУКАШУК

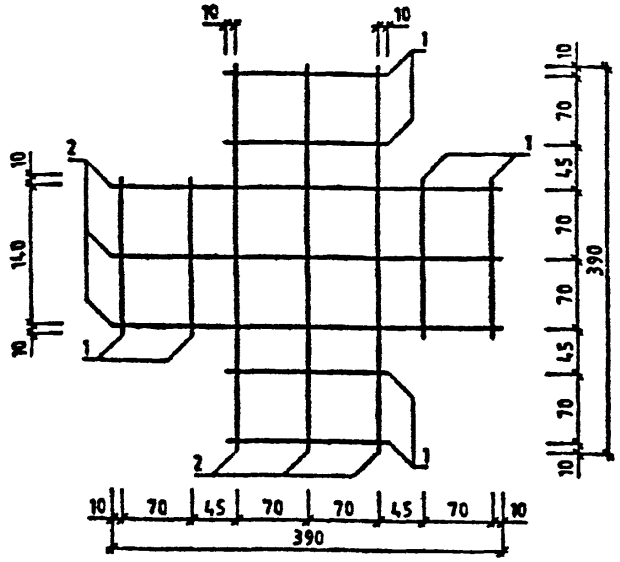

МАРКА	ПОЗ.	МАРКА АРМАТУРНОГО ИЗДЕЛИЯ	КОЛ. ИТ.	МАССА, КГ		ОБОЗНАЧЕНИЕ ДОКУМЕНТА 1.020-1/87
				1 ИТ.	ВСЕГО	
СКА-2	1	Ø8 А-Ш L=390	6	0.154	0.923	БЧ
	2	Ø8 А-Ш L=160	8	0.063	0.505	БЧ
				ИТОГО	1.428	
СКА-4	1	Ø10 А-Ш L=380	6	0.24	1.443	БЧ
	2	Ø10 А-Ш L=160	8	0.099	0.789	БЧ
				ИТОГО	2.232	

АРМАТУРА КЛАССА А-Ш ПО ГОСТ 5781-82
ТЕХНИЧЕСКИЕ ТРЕБОВАНИЯ СМ. 1.020-1/87.2-11 ТТ

НАЧОТД	ГОРОХОВ		
Н.КОНТР.	СИТНИХ		
ГИП	СИТНИХ		
ПРОВЕРИЛ	МОЛОДЦОВА		
РАЗРАБ	ЛУКАШУК		

1.020-1/87.2-11 КОЗ

СЕТКА КОСВЕННОГО АРМИРОВАНИЯ СКА-2,СКА-4 СБОРОЧНЫЙ ЧЕРТЕЖ

СТАДИЯ	ЛИСТ	ЛИСТОВ
Р		1

КиевЗНИИЭП

ФОРМАТ А4

САПР КиевЗНИИЭП | ОПЕРАТОР СИСТЕМЫ | ЛУКАШУК

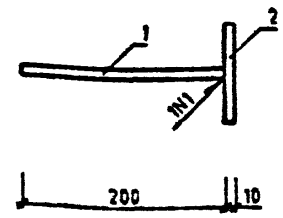

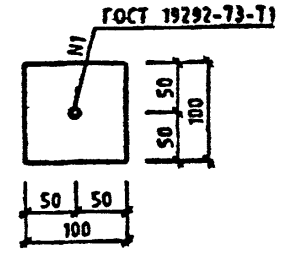

МАРКА	ПОЗ.	МАРКА АРМАТУРНОГО ИЗДЕЛИЯ	КОЛ. ИТ.	МАССА, КГ		ОБОЗНАЧЕНИЕ ДОКУМЕНТА 1.020-1/87
				1 ИТ.	ВСЕГО	
МН-2	1	Ø16 А-Ш L=200	1	0.316	0.316	БЧ
	2	-10X100 L=100	1	0.785	0.785	БЧ
				ИТОГО	1.101	

АРМАТУРА КЛАССА А-Ш ПО ГОСТ 5781-82
ПРОКАТ МАРКИ ВСТ3КП2 ПО ГОСТ 10[illegible]-76.
ТЕХНИЧЕСКИЕ ТРЕБОВАНИЯ СМ. 1.020-1/87.2-11 ТТ

Ал. 338-3 л. 6

НАЧОТД	ГОРОХОВ		
Н.КОНТР.	СИТНИХ		
ГИП	СИТНИХ		
ПРОВЕРИЛ	МОЛОДЦОВА		
РАЗРАБ	ЛУКАШУК		

1 020-1/87.2-11 К04

ИЗДЕЛИЕ ЗАКЛАДНОЕ МН-2 СБОРОЧНЫЙ ЧЕРТЕЖ

СТАДИЯ	ЛИСТ	ЛИСТОВ
Р		1

КиевЗНИИЭП

ФОРМАТ А4

САПР КиевЗНИИЭП
ОПЕРАТОР СИСТЕМЫ
ЛУКАШУК

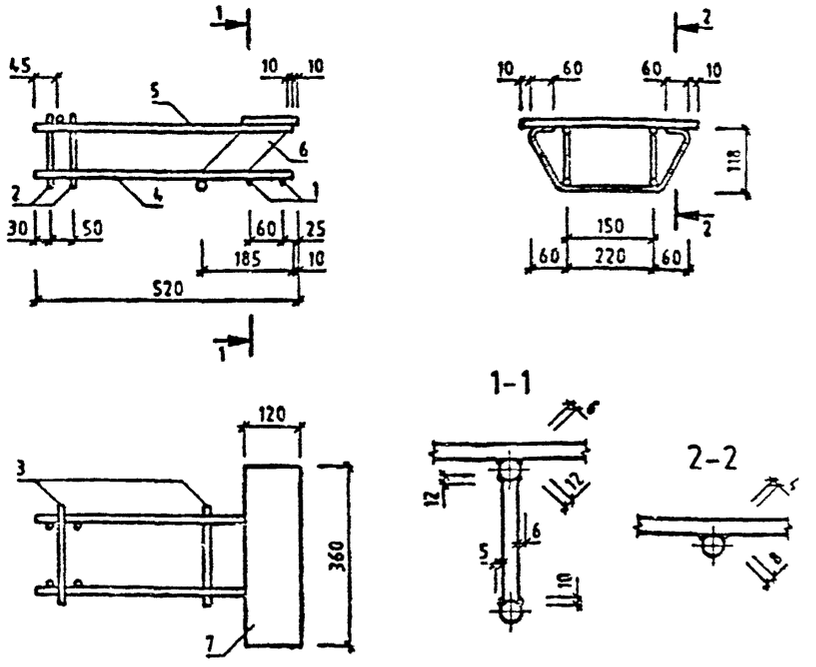

МАРКА	ПОЗ.	МАРКА АРМАТУРНОГО ИЗДЕЛИЯ	КОЛ. ШТ.	МАССА, КГ		ОБОЗНАЧЕНИЕ ДОКУМЕНТА 1.020-1/87
				1 ШТ.	ВСЕГО	
МН-5	1	СГ-1	2	0.251	0.501	2-11 К11
	2	Ф10 А-Ш L=130	4	0.08	0.321	БЧ
	3	Ф10 А-Ш L=210	2	0.129	0.259	БЧ
	4	Ф12 А-Ш L=510	2	0.453	0.906	БЧ
	5	Ф22 А-Ш L=510	2	1.522	3.044	БЧ
	6	П-1	2	0.467	0.933	2-11 К12
	7	-10Х120 L=360	1	3.391	3.391	БЧ
				ИТОГО	9.355	

АРМАТУРА КЛАССА А-I, А-Ш ПО ГОСТ 5781-82
РОКАТ МАРКИ ВСТ3КП2 ПО ГОСТ 103-76*
ТЕХНИЧЕСКИЕ ТРЕБОВАНИЯ СМ 020-1/87.2-11 ТТ

ВЗАМ. ИНВ. №
ПОДПИСЬ И ДАТА
ИНВ. № ПОДЛ.

НАЧ.ОТД	ГОРОХОВ	
Н.КОНТР.	СИТНИК	
ГИП	СИТНИК	
ПРОВЕРИЛ	МОЛОДЦОВА	
РАЗРАБ	ЛУКАШУК	

1.020-1/87.2-11 К05

ИЗДЕЛИЕ ЗАКЛАДНОЕ
МН-5
СБОРОЧНЫЙ ЧЕРТЕЖ

СТАДИЯ	ЛИСТ	ЛИСТОВ
Р		

КиевЗНИИЭП

ФОРМАТ А4

САПР КиевЗНИИЭП
ОПЕРАТОР СИСТЕМЫ
ЛУКАШУК

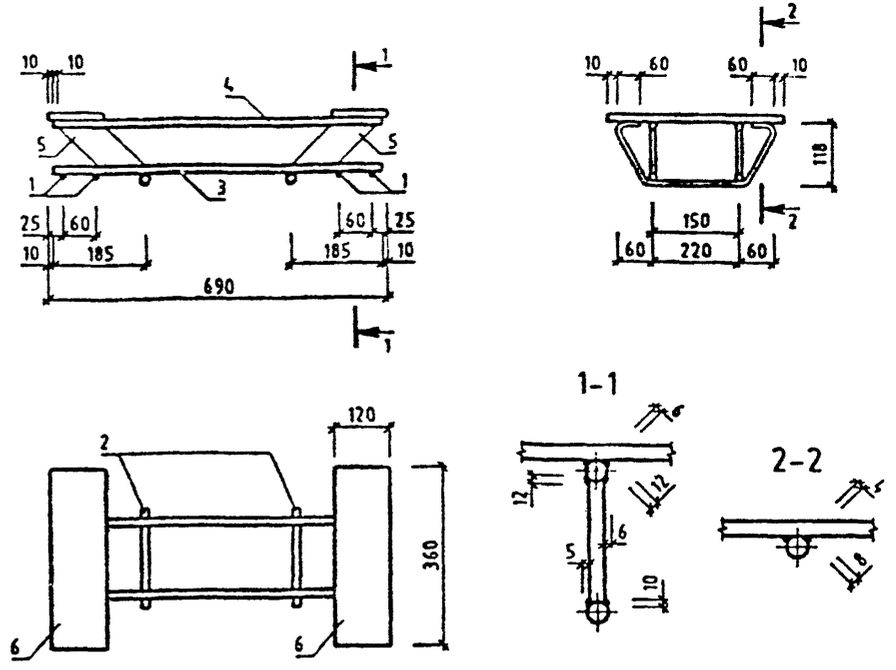

МАРКА	ПОЗ.	МАРКА АРМАТУРНОГО ИЗДЕЛИЯ	КОЛ. ШТ.	МАССА, КГ		ОБОЗНАЧЕНИЕ ДОКУМЕНТА 1.020-1/87
				1 ШТ.	ВСЕГО	
МН-6	1	СГ-1	4	0.251	1.002	2-11 К11
	2	Ф10 А-Ш L=210	2	0.129	0.259	БЧ
	3	Ф12 А-Ш L=670	2	0.595	1.19	БЧ
	4	Ф22 А-Ш L=670	2	1.999	3.999	БЧ
	5	П-1	4	0.467	1.867	2-11 К12
	6	-10Х120 L=360	2	3.391	6.782	БЧ
				ИТОГО	15.099	

АРМАТУРА КЛАССА А-I, А-Ш ПО ГОСТ 5781-82
ПРОКАТ МАРКИ ВСТ3КП2 ПО ГОСТ 103-76*
ТЕХНИЧЕСКИЕ ТРЕБОВАНИЯ СМ. 1.020-1/87.2-11 ТТ

Вх. 32843 л. 7

ВЗАМ. ИНВ. №
ПОДПИСЬ И ДАТА
ИНВ. № ПОДЛ.

НАЧ.ОТД	ГОРОХОВ	
Н.КОНТР	СИТНИК	
ГИП	СИТНИК	
ПРОВЕРИЛ	МОЛОДЦОВА	
РАЗРАБ	ЛУКАШУК	

1.020-1/87.2-11 К06

ИЗДЕЛИЕ ЗАКЛАДНОЕ
МН-6
СБОРОЧНЫЙ ЧЕРТЕЖ

СТАДИЯ	ЛИСТ	ЛИСТОВ
Р		1

КиевЗНИИЭП

ФОРМАТ А4

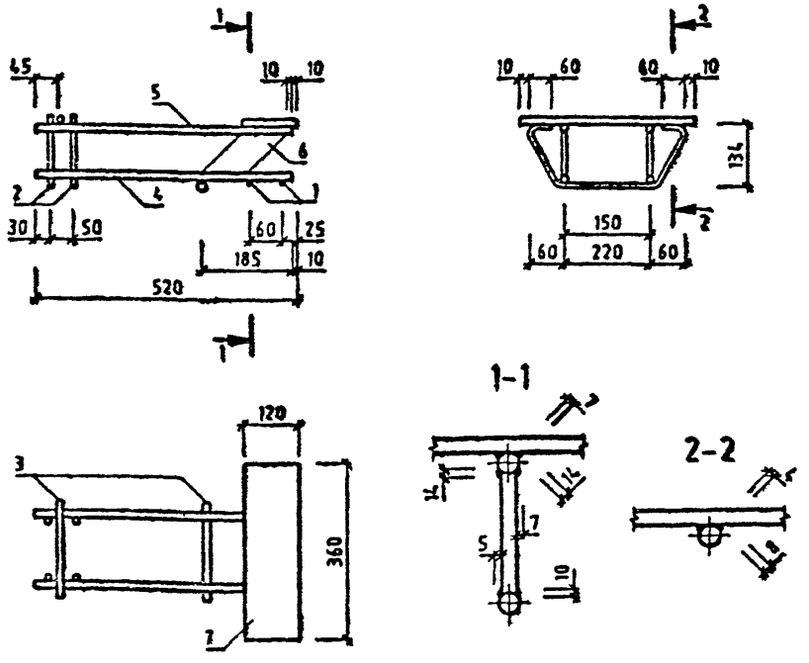

МАРКА	ПОЗ.	МАРКА АРМАТУРНОГО ИЗДЕЛИЯ	КОЛ. ШТ.	МАССА, КГ		ОБОЗНАЧЕНИЕ ДОКУМЕНТА 1.020-1/87
				1 ШТ.	ВСЕГО	
МН-7	1	СГ-2	2	0.245	0.489	2-11 К11
	2	Ø10 А-Ш L=130	4	0.08	0.321	БЧ
	3	Ø12 А-Ш L=210	2	0.186	0.373	БЧ
	4	Ø20 А-Ш L=510	2	1.258	2.515	БЧ
	5	Ø28 А-Ш L=510	2	2.465	4.93	БЧ
	6	П-1	2	0.467	0.933	2-11 К12
	7	-10Х120 L=360	1	3.391	3.391	БЧ
				ИТОГО	12.953	

АРМАТУРА КЛАССА А-I, А-Ш ПО ГОСТ 5781-82
ПРОКАТ МАРКИ ВСТ3КП2 ПО ГОСТ 103-76*
ТЕХНИЧЕСКИЕ ТРЕБОВАНИЯ СМ. 1.020-1/87.2-11 ТТ

НАЧОТД	ГОРОХОВ		
НКОНТР	СИТНИК		
ГИП	САПЬЯК		
ПРОВЕРИЛ	МОЛОДЦОВА		
РАЗРАБ	ЛУКАШУК		

1.020-1/87.2-11 К07

ИЗДЕЛИЕ ЗАКЛАДНОЕ
МН-7
СБОРОЧНЫЙ ЧЕРТЕЖ

СТАДИЯ	ЛИСТ	ЛИСТОВ
Р		1

КиевЗНИИЭП

ФОРМАТ А4

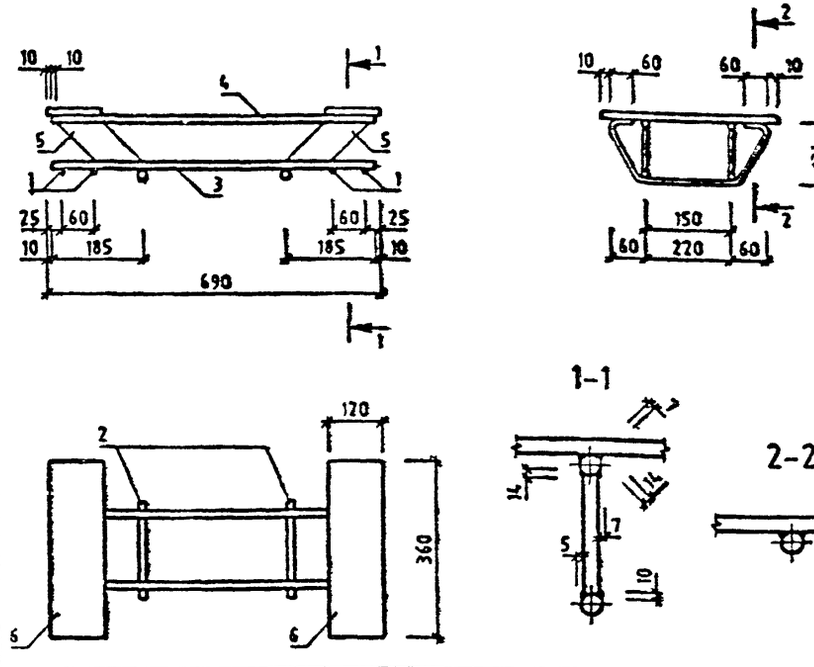

МАРКА	ПОЗ.	МАРКА АРМАТУРНОГО ИЗДЕЛИЯ	КОЛ. ШТ.	МАССА, КГ		ОБОЗНАЧЕНИЕ ДОКУМЕНТА 1.020-1/87
				1 ШТ.	ВСЕГО	
МН-8	1	СГ-2	4	0.245	0.979	2-11 К11
	2	Ø12 А-Ш L=210	2	0.186	0.373	БЧ
	3	Ø20 А-Ш L=670	2	1.652	3.305	БЧ
	4	Ø28 А-Ш L=870	2	3.239	6.477	БЧ
	5	П-1	4	0.467	1.867	2-11 К12
	6	-10Х120 L=360	2	3.391	6.782	БЧ
				ИТОГО	19.783	

АРМАТУРА КЛАССА А-I, А-Ш ПО ГОСТ 5781-82
ПРОКАТ МАРКИ ВСТ3КП2 ПО ГОСТ 103-76*
ТЕХНИЧЕСКИЕ ТРЕБОВАНИЯ СМ. 1.020-1/87.2-11 ТТ

Вх. 32843 л.8

НАЧОТД	ГОРОХОВ		
НКОНТР	СИТНИК		
ГИП	САПЬЯК		
ПРОВЕРИЛ	МОЛОДЦОВА		
РАЗРАБ	ЛУКАШУК		

1.020-1/87.2-11 К08

ИЗДЕЛИЕ ЗАКЛАДНОЕ
МН-8
СБОРОЧНЫЙ ЧЕРТЕЖ

СТАДИЯ	ЛИСТ	ЛИСТОВ
Р		1

КиевЗНИИЭП

ФОРМАТ А4

САПР КиевЗНИИЭП | ОПЕРАТОР СИСТЕМЫ | ЛУКАШУК

ИНВ № ПОДЛ | ПОДПИСЬ И ДАТА | ВЗАМ ИНВ №

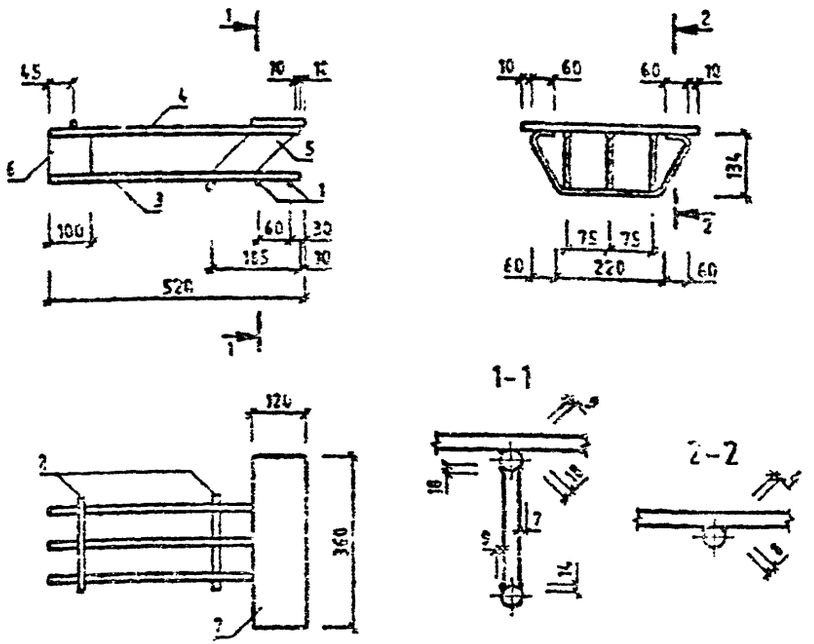

МАРКА	ПОЗ.	МАРКА АРМАТУРНОГО ИЗДЕЛИЯ	КОЛ. ШТ.	МАССА, КГ		ОБОЗНАЧЕНИЕ ДОКУМЕНТА 1.020-1/87
				1 ШТ.	ВСЕГО	
МН-11	1	СГ-2	2	0.245	0.489	2-11 К11
	2	Ф12 А-Ш L=210	2	0.186	0.373	БЧ
	3	Ф25 А-Ш L=510	3	1.965	5.896	БЧ
	4	Ф32 А-Ш L=510	3	3.22	9.659	БЧ
	5	П-2	3	1.055	3.165	2-11 К12
	6	-16Х60 L=100	3	0.754	2.261	БЧ
	7	-10Х120 L=360	1	3.391	3.391	БЧ
				ИТОГО	25.234	

АРМАТУРА КЛАССА А-I, А-Ш ПО ГОСТ 5781-82
ПРОКАТ МАРКИ ВСТ3КП2 ПО ГОСТ 103-76*
ТЕХНИЧЕСКИЕ ТРЕБОВАНИЯ СМ. 1.020-1/87.2 11 ТТ

НАЧОТД	ГОРОХОВ	
НКОНТР	СИТНИК	
ГИП	СИТНИК	
ПРОВЕРИЛ	ЛУКАШУК	
РАЗРАБ		

1.020-1/87.2-11 К09

ИЗДЕЛИЕ ЗАКЛАДНОЕ
МН-11
СБОРОЧНЫЙ ЧЕРТЕЖ

СТАДИЯ	ЛИСТ	ЛИСТОВ
Р		1

КиевЗНИИЭП

ФОРМАТ А4

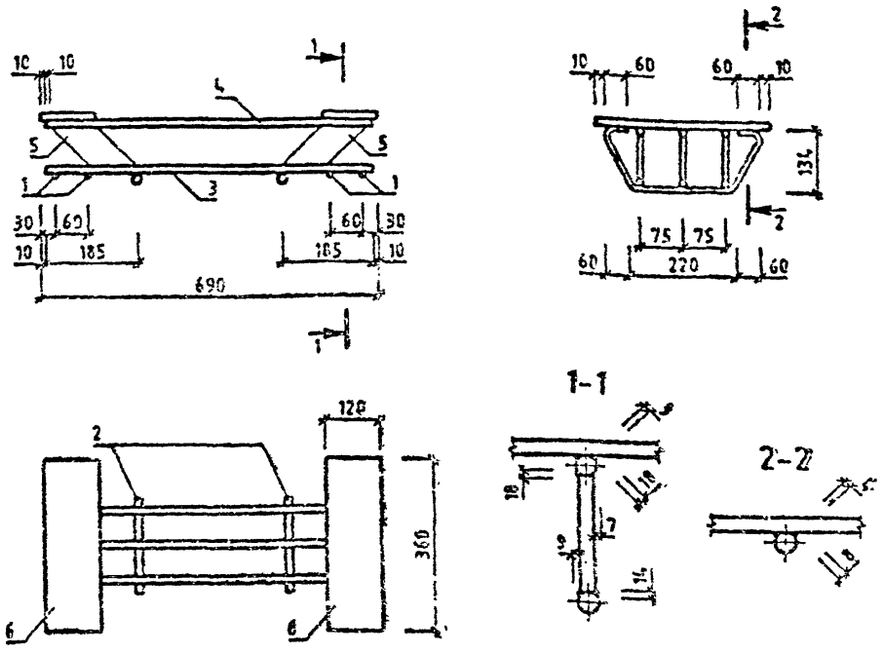

МАРКА	ПОЗ.	МАРКА АРМАТУРНОГО ИЗДЕЛИЯ	КОЛ. ШТ.	МАССА, КГ		ОБОЗНАЧЕНИЕ ДОКУМЕНТА 1.020-1/87
				1 ШТ.	ВСЕГО	
МН-12	1	СГ-2	4	0.245	0.979	2-11 К11
	2	Ф12 А-Ш L=210	2	0.186	0.373	БЧ
	3	Ф25 А-Ш L=670	3	2.582	7.745	БЧ
	4	Ф32 А-Ш L=670	5	4.23	12.69	БЧ
	5	П-2	6	1.055	6.33	2-11 К12
	6	-10Х120 L=360	2	3.391	6.782	БЧ
				ИТОГО	34.899	

АРМАТУРА КЛАССА А-I, А-Ш ПО ГОСТ 5781-82
ПРОКАТ МАРКИ ВСТ3КП2 ПО ГОСТ 103-76*
ТЕХНИЧЕСКИЕ ТРЕБОВАНИЯ СМ. 1.020-1/87.2-11 ТТ

Вх. 32843 л. 9

НАЧОТД	ГОРОХОВ	
НКОНТР	СИТНИК	
ГИП	СИТНИК	
ПРОВЕРИЛ	МОЛОДЦОВА	
РАЗРАБ	ЛУКАШУК	

1.020-1/87.2-11 К10

ИЗДЕЛИЕ ЗАКЛАДНОЕ
МН-12
СБОРОЧНЫЙ ЧЕРТЕЖ

СТАДИЯ	ЛИСТ	ЛИСТОВ
Р		1

КиевЗНИИЭП

ФОРМАТ А4

САПР КиевЗНИИЭП | ОПЕРАТОР СИСТЕМЫ | ЛУКАШУК

РИС.1

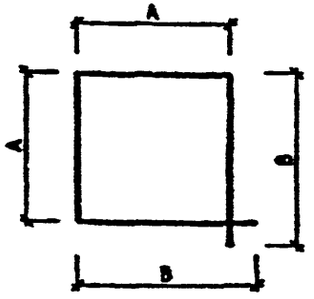

РИС.2

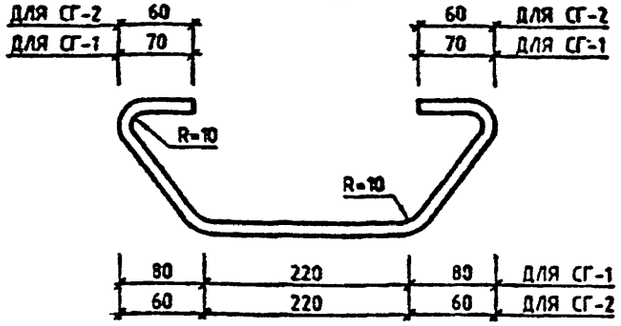

МАРКА	РИС.	A	B	НАИМЕНОВАНИЕ ДЕТАЛИ	МАССА,КГ
ХМ-1	1	340	355	Ф6 A-I L=1390	0.31
ХМ-2	1	350	365	Ф8 A-I L=1430	0.57
ХМ-3	1	360	375	Ф10 A-I L=1470	0.91
СГ-1	2	-	-	Ф8 A-I L=635	0.25
СГ-2	2	-		Ф8 A-I L=620	0.24

АРМАТУРА КЛАССА A-I ПО ГОСТ 5781-82
ТЕХНИЧЕСКИЕ ТРЕБОВАНИЯ СМ. 1.020-1/87.2-11 ТТ

ВЗАМ ИНВ № | ПОДПИСЬ И ДАТА | ИНВ № ПОДЛ

НАЧОТД	ГОРОХОВ		
НКОНТР	СИТНИК		
ГИП	СИТНИК		
ПРОВЕРИЛ	МОЛОДЦОВА		
РАЗРАБ	ЛУКАШУК		

1.020-1/87.2-11 К11

СТЕРЖЕНЬ ГНУТЫЙ
ХМ-1,ХМ-2,ХМ-3,СГ-1,СГ-2

СТАДИЯ	ЛИСТ	ЛИСТОВ
Р		1

КиевЗНИИЭП

ФОРМАТ А4

САПР КиевЗНИИЭП | ОПЕРАТОР СИСТЕМЫ | ЛУКАШУК

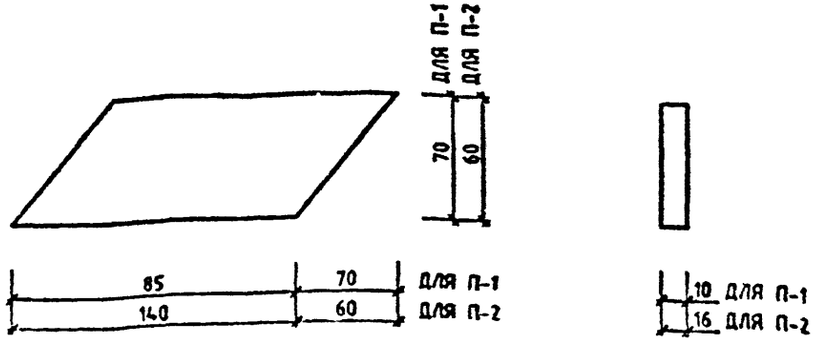

МАРКА	НАИМЕНОВАНИЕ ДЕТАЛИ	МАССА,КГ
П-1	-10X70 L=155	0.47
П-2	-16X60 L=200	1.06

ПРОКАТ МАРКИ ВСТ3КП2 ПО ГОСТ 103-76
ТЕХНИЧЕСКИЕ ТРЕБОВАНИЯ СМ. 1.020-1/87.2-11 ТТ

Вх. 32843 от 15

ВЗАМ ИНВ № | ПОДПИСЬ И ДАТА | ИНВ № ПОДЛ

НАЧОТД	ГОРОХОВ		
НКОНТР	СИТНИК		
ГИП	СИТНИК		
ПРОВЕРИЛ	МОЛОДЦОВА		
РАЗРАБ	ЛУКАШУК		

1.020-1/87.2-11 К12

ПЛАСТИНА П-1, П-2

СТАДИЯ	ЛИСТ	ЛИСТОВ
Р		1

КиевЗНИИЭП

ФОРМАТ А4

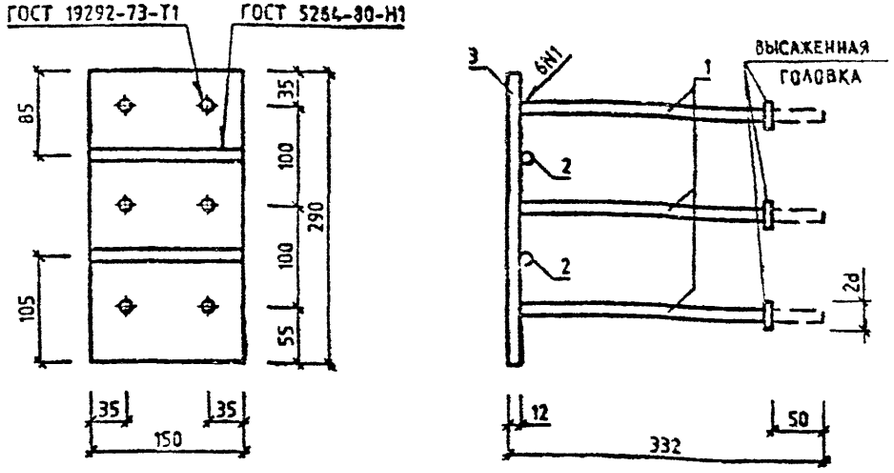

МАРКА		МАРКА АРМАТУРНОГО ИЗДЕЛИЯ	КОЛ. ШТ.	МАССА, КГ		ОБОЗНАЧЕНИЕ ДОКУМЕНТА 1.020-1/87
				1 ШТ.	ВСЕГО	
МН-13	1	Ф16 А-Ш L=320	6	0.51	3.06	БЧ
	2	Ф12 А-Ш L=150	2	0.13	0.26	БЧ
	3	-12Х150 L=290	1	4.10	4.10	БЧ
				ИТОГО 7.42		

АРМАТУРА КЛАССА А-Ш ПО ГОСТ 5781-82
ПРОКАТ МАРКИ ВСТ3КП2 ПО ГОСТ 103-76*
ТЕХНИЧЕСКИЕ ТРЕБОВАНИЯ 1.020-1/87.2-11 ТТ

НАЧ.ОТД	ГОРОХОВ		
Н.КОНТР.	СИТНИК		
ГИП	СИТНИК		
ПРОВЕРИЛ	МОЛОДЦОВА		
РАЗРАБ	ЛУКАШУК		

1.020-1/87.2-11 К13

ИЗДЕЛИЕ ЗАКЛАДНОЕ
МН-13
СБОРОЧНЫЙ ЧЕРТЕЖ

СТАДИЯ	ЛИСТ	ЛИСТОВ
Р		1

КиевЗНИИЭП

ФОРМАТ А4

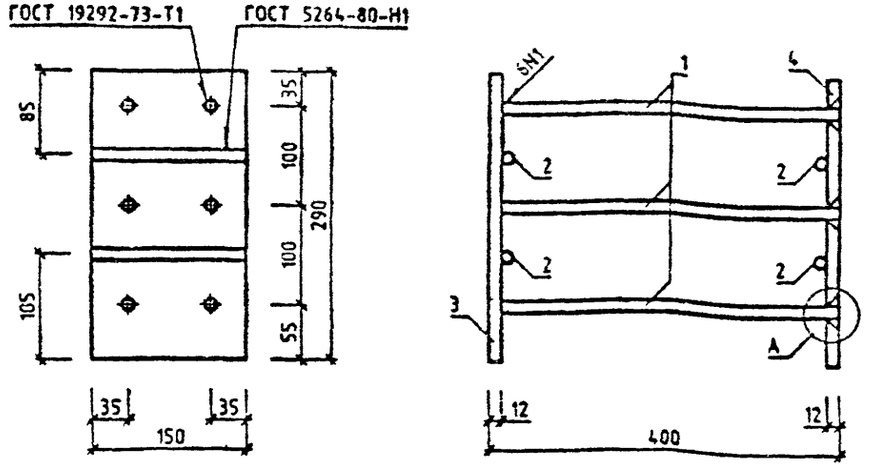

УЗЕЛ А



МАРКА	ПОЗ.	МАРКА АРМАТУРНОГО ИЗДЕЛИЯ	КОЛ. ШТ.	МАССА, КГ		ОБОЗНАЧЕНИЕ ДОКУМЕНТА 1.020-1/87
				1 ШТ.	ВСЕГО	
МН-14	1	Ф16 А-Ш L=388	6	0.61	3.66	БЧ
	2	Ф12 А-Ш L=150	4	0.13	0.52	БЧ
	3	-12Х150 L=290	1	4.10	4.10	БЧ
	4	П-3	1	4.10	4.10	2-11 К31
				ИТОГО 12.38		

АРМАТУРА КЛАССА А-Ш ПО ГОСТ 5781-82
ПРОКАТ МАРКИ ВСТ3КП2 ПО ГОСТ 103-76*
ТЕХНИЧЕСКИЕ ТРЕБОВАНИЯ СМ. 1.020-1/87.2-11 ТТ

Вх. 32843 от 11

НАЧ.ОТД	ГОРОХОВ		
Н.КОНТР	СИТНИК		
ГИП	СИТНИК		
ПРОВЕРИЛ	МОЛОДЦОВА		
РАЗРАБ	ЛУКАШУК		

1.020-1/87.2-11 К14

ИЗДЕЛИЕ ЗАКЛАДНОЕ
МН-14
СБОРОЧНЫЙ ЧЕРТЕЖ

СТАДИЯ	ЛИСТ	ЛИСТОВ
Р		1

КиевЗНИИЭП

ФОРМАТ А4

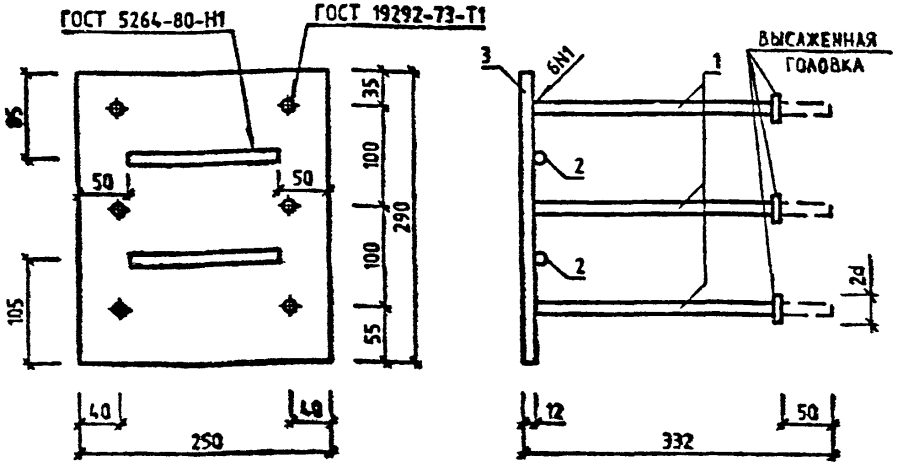

МАРКА	ПОЗ.	МАРКА АРМАТУРНОГО ИЗДЕЛИЯ	КОЛ. ШТ.	МАССА, КГ		ОБОЗНАЧЕНИЕ ДОКУМЕНТА 1.020-1/87
				1 ШТ.	ВСЕГО	
МН-15	1	Ф16 А-Ш L=326	6	0.51	3.06	БЧ
	2	Ф12 А-Ш L=150	2	0.13	0.26	БЧ
	3	-12Х250 L=290	1	6.83	6.83	БЧ
				ИТОГО 10.15		

АРМАТУРА КЛАССА А-Ш ПО ГОСТ 5781-82
ПРОКАТ МАРКИ Б-ПНБ ПО ГОСТ 19903-74
ТЕХНИЧЕСКИЕ ТРЕБОВАНИЯ СМ. 1.020-1/87.2-11 ТТ

НАЧОТД	ГОРОХОВ		
Н.КОНТР.	СИТНИК		
ГИП	СИТНИК		
ПРОВЕРИЛ	МОЛОДЦОВА		
РАЗРАБ	ЛУКАШУК		

1.020-1/87.2-11 К15

ИЗДЕЛИЕ ЗАКЛАДНОЕ
МН-15
СБОРОЧНЫЙ ЧЕРТЕЖ

СТАДИЯ	ЛИСТ	ЛИСТОВ
Р		1

КиевЗНИИЭП

ФОРМАТ А4

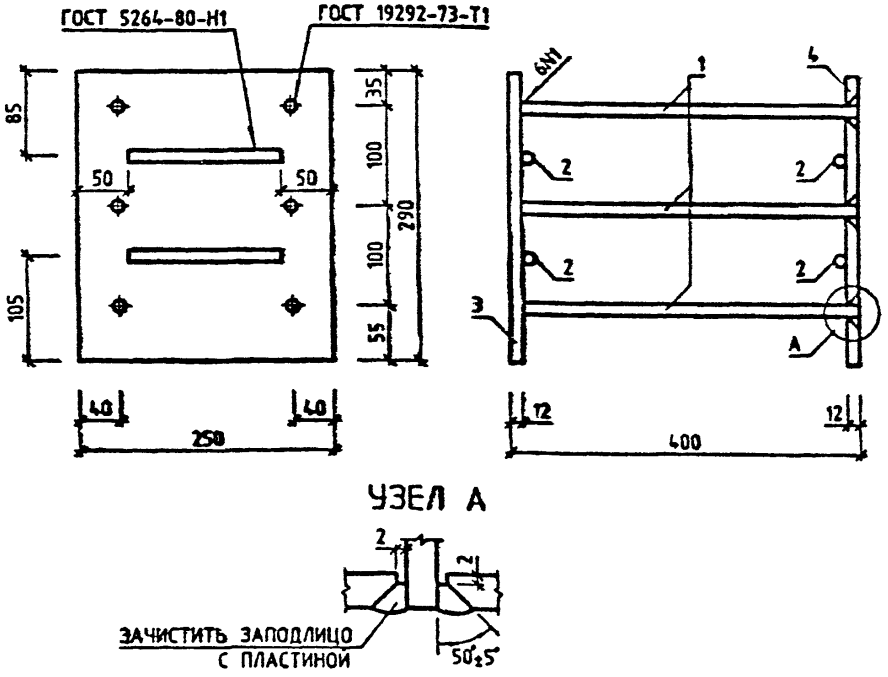

МАРКА	ПОЗ.	МАРКА АРМАТУРНОГО ИЗДЕЛИЯ	КОЛ. ШТ.	МАССА, КГ		ОБОЗНАЧЕНИЕ ДОКУМЕНТА 1.020-1/87
				1 ШТ.	ВСЕГО	
МН-16	1	Ф16 А-Ш L=388	6	0.61	3.66	БЧ
	2	Ф12 А-Ш L=150	4	0.13	0.52	БЧ
	3	-12Х250 L=290	1	6.83	6.83	БЧ
	4	П-4	1	6.33	6.83	2-11 К31-01
				ИТОГО 17.84		

АРМАТУРА КЛАССА А-Ш ПО ГОСТ 5781-82
ПРОКАТ МАРКИ Б-ПНБ ПО ГОСТ 19903-74
ТЕХНИЧЕСКИЕ ТРЕБОВАНИЯ СМ. 1.020-1/87.2-11 ТТ

Вх. 32813 л.1к

НАЧОТД	ГОРОХОВ		
Н.КОНТР.	СИТНИК		
ГИП	СИТНИК		
ПРОВЕРИЛ	МОЛОДЦОВА		
РАЗРАБ	ЛУКАШУК		

1.020-1/87.2-11 К16

ИЗДЕЛИЕ ЗАКЛАДНОЕ
МН-16
СБОРОЧНЫЙ ЧЕРТЕЖ

СТАДИЯ	ЛИСТ	ЛИСТОВ
Р		1

КиевЗНИИЭП

ФОРМАТ А4

САПР КиевЗНИИЭП | ОПЕРАТОР СИСТЕМЫ | ЛУКАШУК | ВЗАМ. ИНВ.№ | ПОДПИСЬ И ДАТА | ИНВ.№ ПОДЛ.

САПР КиевЗНИИЭП
ОПЕРАТОР СИСТЕМЫ ЛУКАШУК

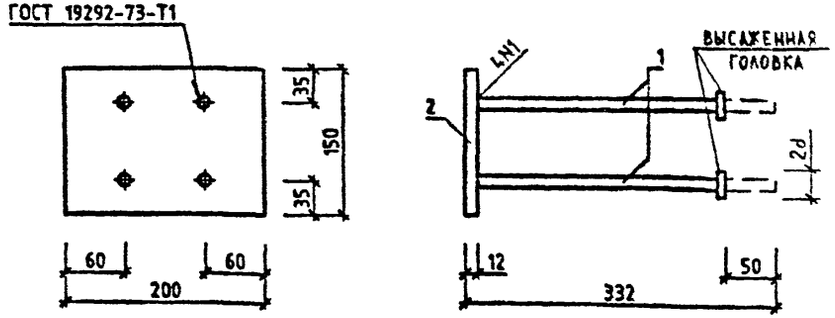

МАРКА	ПОЗ.	МАРКА АРМАТУРНОГО ИЗДЕЛИЯ	КОЛ. ШТ.	МАССА, КГ		ОБОЗНАЧЕНИЕ ДОКУМЕНТА 1.020-1/87
				1 ШТ.	ВСЕГО	
МН-17	1	Ф16 А-Ш L=320	4	0.51	2.04	БЧ
	2	-12Х150 L=200	1	2.83	3.53	БЧ
				ИТОГО 4.87		

АРМАТУРА КЛАССА А-Ш ПО ГОСТ 5781-82
ПРОКАТ МАРКИ ВСТ3КП2 ПО ГОСТ 103-76
ТЕХНИЧЕСКИЕ ТРЕБОВАНИЯ СМ. 1.020-1/87.2-11 ТТ

НАЧОТД	ГОРОХОВ		
НКОНТР	СИТНИК		
ГИП	СИТНИК		
ПРОВЕРИЛ	МОЛОДЦОВА		
РАЗРАБ	ЛУКАШУК		

1.020-1/87.2-11 К17

ИЗДЕЛИЕ ЗАКЛАДНОЕ
МН-17
СБОРОЧНЫЙ ЧЕРТЕЖ

СТАДИЯ	ЛИСТ	ЛИСТОВ
Р		

КиевЗНИИЭП

ФОРМАТ А4

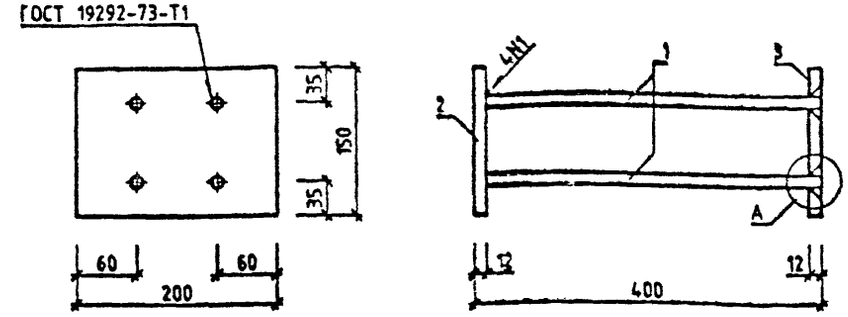

УЗЕЛ А



МАРКА	ПОЗ.	МАРКА АРМАТУРНОГО ИЗДЕЛИЯ	КОЛ.	МАССА, КГ		ОБОЗНАЧЕНИЕ ДОКУМЕНТА 1.020-1/87
				1 ШТ	ВСЕГО	
МН-18	1	Ф16 А-Ш L=388	4	0.61	2.44	БЧ
	2	-12Х150 L=200	1	2.83	2.83	БЧ
	П-5		1	2.83	2.83	2-11 К32
				ИТОГО 8.10		

АРМАТУРА КЛАССА А-Ш ПО ГОСТ 5781-82
ПРОКАТ МАРКИ ВСТ3КП2 ПО ГОСТ 103-76*
ТЕХНИЧЕСКИЕ ТРЕБОВАНИЯ СМ. 1.020-1/87.2-11 ТТ

Вх. 32843 л.13

НАЧОТД	ГОРОХОВ		
НКОНТР	СИТНИК		
ГИП	СИТНИК		
ПРОВЕРИЛ	МОЛОДЦОВА		
РАЗРАБ	ЛУКАШУК		

1.020-1/87.2-11 К18

ИЗДЕЛИЕ ЗАКЛАДНОЕ
МН-18
СБОРОЧНЫЙ ЧЕРТЕЖ

СТАДИЯ	ЛИСТ	ЛИСТОВ
Р		1

КиевЗНИИЭП

ФОРМАТ А4

ИНВ № ПОДЛ | ПОДПИСЬ И ДАТА | ВЗАМ. ИНВ №

САПР КиевЗНИИЭП
ОПЕРАТОР СИСТЕМЫ
ЛУКАШУК

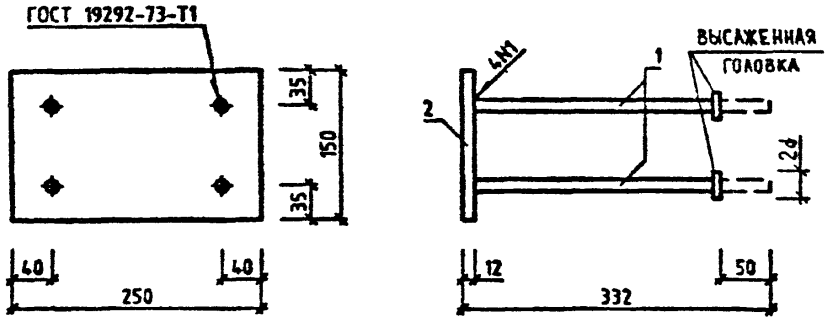

МАРКА	ПОЗ.	МАРКА АРМАТУРНОГО ИЗДЕЛИЯ	КОЛ. ШТ.	МАССА,КГ		ОБОЗНАЧЕНИЕ ДОКУМЕНТА 1.020-1/87
				1 ШТ.	ВСЕГО	
МН-19	1	Ф16 А-Ш L=320	4	0.51	2.04	БЧ
	2	-12Х150 L=250	1	3.53	3.53	БЧ
				ИТОГО 5.57		

АРМАТУРА КЛАССА А-Ш ПО ГОСТ 5781-82
ПРОКАТ МАРКИ ВСТ3КП2 ПО ГОСТ 103-76*
ТЕХНИЧЕСКИЕ ТРЕБОВАНИЯ СМ. 1.020-1/87.2-11 ТТ

НАЧОТД	ГОРОХОВ		
Н КОНТР	СИТНИК		
ГИП	СИТНИК		
ПРОВЕРИЛ	МОЛОДЦОВА		
РАЗРАБ	ЛУКАШУК		

1.020-1/87.2-11 К19

ИЗДЕЛИЕ ЗАКЛАДНОЕ
МН-19
СБОРОЧНЫЙ ЧЕРТЕЖ

СТАДИЯ	ЛИСТ	ЛИСТОВ
Р		1

КиевЗНИИЭП

ФОРМАТ А4

САПР КиевЗНИИЭП
ОПЕРАТОР СИСТЕМЫ
ЛУКАШУК

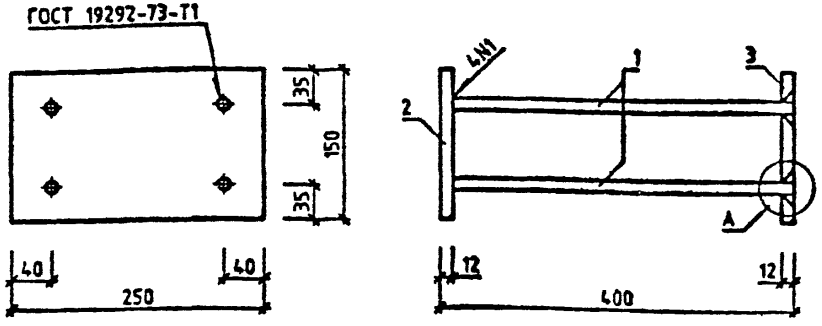

УЗЕЛ А



МАРКА	ПОЗ.	МАРКА АРМАТУРНОГО ИЗДЕЛИЯ	КОЛ. ШТ.	МАССА,КГ		ОБОЗНАЧЕНИЕ ДОКУМЕНТА 1.020-1/87
				1 ШТ.	ВСЕГО	
МН-20	1	Ф16 А-Ш L=388	4	0.61	2.44	БЧ
	2	-12Х150 L=250	1	3.53	3.53	БЧ
	3	П-6	1	3.53	3.53	2-11 К32-01
				ИТОГО 9.50		

АРМАТУРА КЛАССА А-Ш ПО ГОСТ 5781-82
ПРОКАТ МАРКИ ВСТ3КП2 ПО ГОСТ 103-76*
ТЕХНИЧЕСКИЕ ТРЕБОВАНИЯ СМ. 1.020-1/87.2-11 ТТ

Вх. 34243 л. 14

НАЧОТД	ГОРОХОВ		
Н КОНТР.	СИТНИК		
ГИП	СИТНИК		
ПРОВЕРИЛ	МОЛОДЦОВА		
РАЗРАБ	ЛУКАШУК		

1.020-1/87.2-11 К20

ИЗДЕЛИЕ ЗАКЛАДНОЕ
МН-20
СБОРОЧНЫЙ ЧЕРТЕЖ

СТАДИЯ	ЛИСТ	ЛИСТОВ
Р		1

КиевЗНИИЭП

ФОРМАТ А4

ВЗАМ ИНВ № | ПОДПИСЬ И ДАТА | ИНВ № ПОДЛ

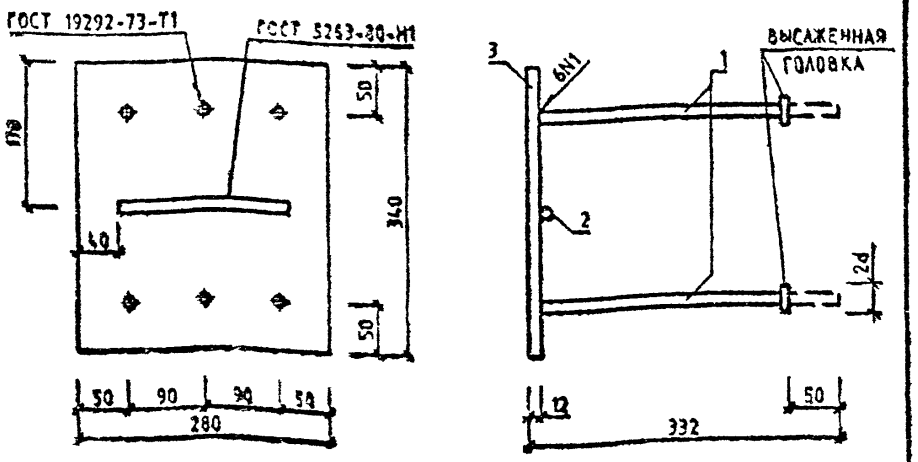

МАРКА	ПОЗ.	МАРКА АРМАТУРНОГО ИЗДЕЛИЯ	КОЛ. ШТ.	МАССА, КГ		ОБОЗНАЧЕНИЕ ДОКУМЕНТА 1.020-1/87
				1 ШТ.	ВСЕГО	
МН-21	1	Ф18 А-Ш L=320	6	0.64	3.84	БЧ
	2	Ф12 А-Ш L=200	1	0.18	0.18	БЧ
	3	-12Х280 L=340	1	8.97	8.97	БЧ
				ИТОГО 12.99		

АРМАТУРА КЛАССА А-Ш ПО ГОСТ 5781-82
ПРОКАТ МАРКИ Б-ПНБ ПО ГОСТ 19903-74
ТЕХНИЧЕСКИЕ ТРЕБОВАНИЯ СМ. 1.020-1/87.2-11 ТТ

НАЧ.ОТД	ГОРОХОВ		
Н.КОНТР.	СИТНИК		
ГИП	СИТНИК		
ПРОВЕРИЛ	МОЛОДЦОВА		
РАЗРАБ	ЛУКАШУК		

1.020-1/87.2-11 К21

ИЗДЕЛИЕ ЗАКЛАДНОЕ
МН-21
СБОРОЧНЫЙ ЧЕРТЕЖ

СТАДИЯ	ЛИСТ	ЛИСТОВ
Р		1

КиевЗНИИЭП

ФОРМАТ А4

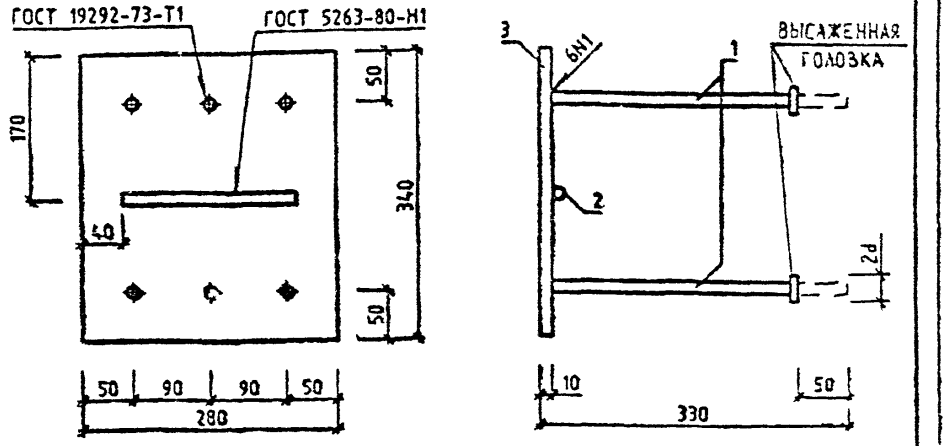

МАРКА	ПОЗ.	МАРКА АРМАТУРНОГО ИЗДЕЛИЯ	КОЛ. ШТ.	МАССА, КГ		ОБОЗНАЧЕНИЕ ДОКУМЕНТА 1.020-1/87
				1 ШТ.	ВСЕГО	
МН-22	1	Ф14 А-Ш L=320	6	0.39	2.34	БЧ
	2	Ф12 А-Ш L=200	1	0.18	0.18	БЧ
	3	-10Х280 L=340	1	7.47	7.47	БЧ
				ИТОГО 9.99		

АРМАТУРА КЛАССА А-Ш ПО ГОСТ 5781-82
ПРОКАТ МАРКИ Б-ПНБ ПО ГОСТ 19903-74
ТЕХНИЧЕСКИЕ ТРЕБОВАНИЯ СМ. 1.020-1/87.2-11 ТТ

Вх. 32843 л. 15

НАЧ.ОТД	ГОРОХОВ		
Н.КОНТР.			
ГИП			
ПРОВЕРИЛ	МОЛОДЦОВА		
РАЗРАБ	ЛУКАШУК		

1.020-1/87.2-11 К22

ИЗДЕЛИЕ ЗАКЛАДНОЕ
МН-22
СБОРОЧНЫЙ ЧЕРТЕЖ

СТАДИЯ	ЛИСТ	ЛИСТОВ
Р		1

КиевЗНИИЭП

ФОРМАТ А4

САПР КиевЗНИИЭП — ОПЕРАТОР СИСТЕМЫ — ЛУКАШУК

ИНВ.№ ПОДЛ. | ПОДПИСЬ И ДАТА | ВЗАМ. ИНВ.№

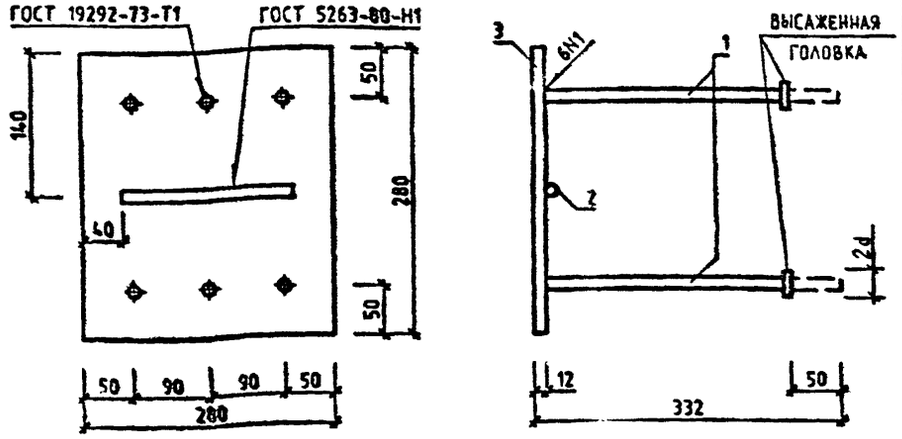

МАРКА	ПОЗ.	МАРКА АРМАТУРНОГО ИЗДЕЛИЯ	КОЛ. ШТ.	МАССА, КГ		ОБОЗНАЧЕНИЕ ДОКУМЕНТА 1.020-1/87
				1 ШТ.	ВСЕГО	
МН-23	1	Ф18 А-Ш L=320	6	0.64	3.84	БЧ
	2	Ф12 А-Ш L=200	1	0.18	0.18	БЧ
	3	-12Х280 L=280	1	7.38	7.38	БЧ
				ИТОГО	11.40	

АРМАТУРА КЛАССА А-Ш ПО ГОСТ 5781-82
ПРОКАТ МАРКИ Б-ПНБ ПО ГОСТ 19903-74
ТЕХНИЧЕСКИЕ ТРЕБОВАНИЯ СМ. 1.020-1/87.2-11 ТТ

НАЧ.ОТД	ГОРОХОВ		
Н.КОНТР.	СИТНИК		
ГИП	СИТНИК		
ПРОВЕРИЛ	МОЛОДЦОВА		
РАЗРАБ	ЛУКАШУК		

1.020-1/87.2-11 К23

ИЗДЕЛИЕ ЗАКЛАДНОЕ
МН-23
СБОРОЧНЫЙ ЧЕРТЕЖ

СТАДИЯ	ЛИСТ	ЛИСТОВ
Р		1

КиевЗНИИЭП

ФОРМАТ А4

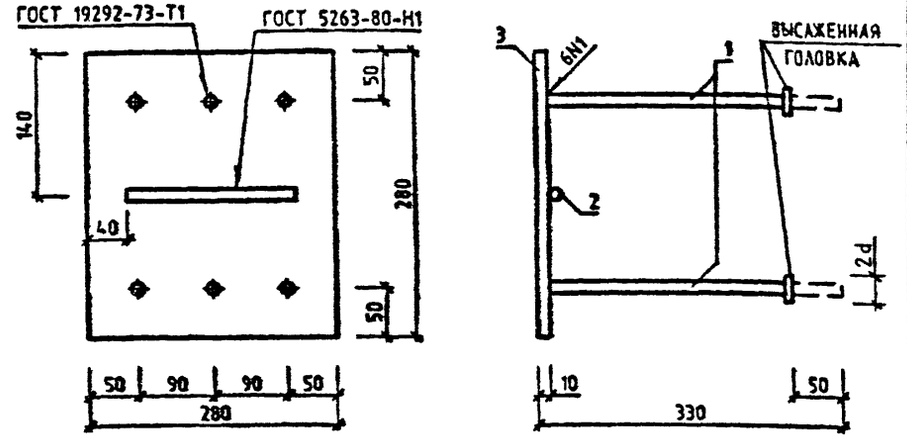

МАРКА	ПОЗ.	МАРКА АРМАТУРНОГО ИЗДЕЛИЯ	КОЛ. ШТ.	МАССА, КГ		ОБОЗНАЧЕНИЕ ДОКУМЕНТА 1.020-1/87
				1 ШТ.	ВСЕГО	
МН-24	1	Ф14 А-Ш L=320	6	0.39	2.34	БЧ
	2	Ф12 А-Ш L=200	1	0.18	0.18	БЧ
	3	-10Х280 L=280	1	6.15	6.15	БЧ
				ИТОГО	8.67	

АРМАТУРА КЛАССА А-Ш ПО ГОСТ 5781-82
ПРОКАТ МАРКИ Б-ПНБ ПО ГОСТ 19903-74
ТЕХНИЧЕСКИЕ ТРЕБОВАНИЯ СМ. 1.020-1/87.2-11 ТТ

Вх. 32843.16

НАЧ.ОТД	ГОРОХОВ		
Н.КОНТР.	СИТНИК		
ГИП	СИТНИК		
ПРОВЕРИЛ	МОЛОДЦОВА		
РАЗРАБ	ЛУКАШУК		

1.020-1/87.2-11 К24

ИЗДЕЛИЕ ЗАКЛАДНОЕ
МН-24
СБОРОЧНЫЙ ЧЕРТЕЖ

СТАДИЯ	ЛИСТ	ЛИСТОВ
Р		1

КиевЗНИИЭП

ФОРМАТ А4

САПР КиевЗНИИЭП | ОПЕРАТОР СИСТЕМЫ | ЛУКАШУК

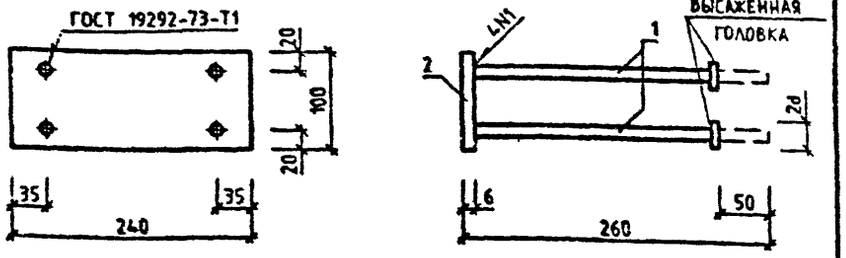

МАРКА	ПОЗ.	МАРКА АРМАТУРНОГО ИЗДЕЛИЯ	КОЛ. ШТ.	МАССА, КГ		ОБОЗНАЧЕНИЕ ДОКУМЕНТА 1.020-1/87
				1 ШТ.	ВСЕГО	
МН-25	1	Ф8 А-Ш L=254	4	0.10	0 40	БЧ
	2	-6Х100 L=240	1	1 13	1 13	БЧ
				ИТОГО 1.53		

АРМАТУРА КЛАССА А-Ш ПО ГОСТ 5781-82
ПРОКАТ МАРКИ ВСТ3КП2 ПО ГОСТ 103-76*
ТЕХНИЧЕСКИЕ ТРЕБОВАНИЯ СМ. 1.020-1/87.2-11 ТТ

ВЗАМ. ИНВ. № | ПОДПИСЬ И ДАТА | ИНВ. № ПОДЛ.

НАЧ.ОТД	ГОРОХОВ		
Н.КОНТР	СИТНИК		
ГИП	СИТНИК		
ПРОВЕРИЛ	МОЛОДЦОВА		
РАЗРАБ	ЛУКАШУК		

1.020-1/87.2-11 К25

ИЗДЕЛИЕ ЗАКЛАДНОЕ
МН-25
СБОРОЧНЫЙ ЧЕРТЕЖ

СТАДИЯ	ЛИСТ	ЛИСТОВ
Р		1

КиевЗНИИЭП

ФОРМАТ А4

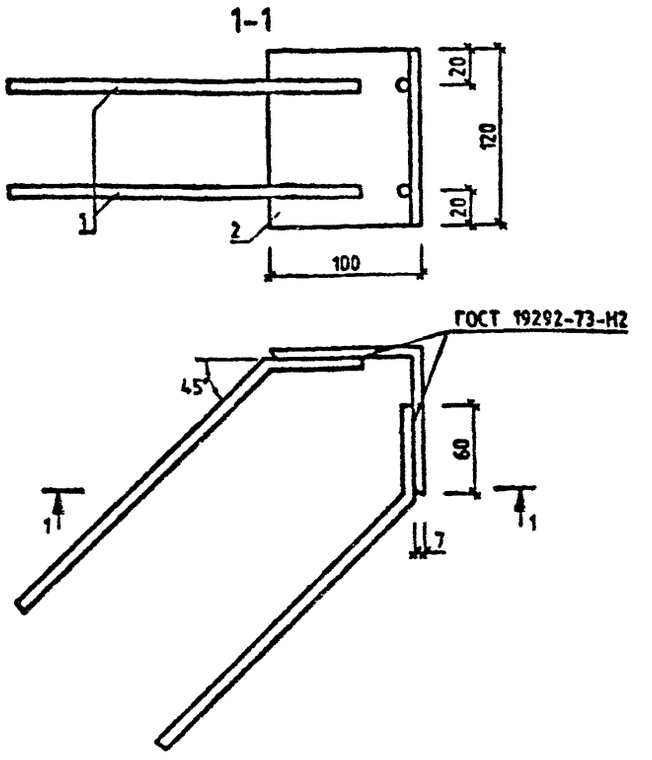

МАРКА	ПОЗ.	МАРКА АРМАТУРНОГО ИЗДЕЛИЯ	КОЛ. ШТ.	МАССА КГ		ОБОЗНАЧЕНИЕ ДОКУМЕНТА 1020-1/87
				1 ШТ.	ВСЕГО	
МН-26	1	Ф8 А-Ш L=300	4	0.12	0 48	БЧ
	2	L100Х7 L=120	1	1 29	1 29	БЧ
				ИТОГО 1.77		

АРМАТУРА КЛАССА А-Ш ПО ГОСТ 5781-82
ПРОКАТ МАРКИ ВСТ3КП2 ПО ГОСТ 103-76*
ТЕХНИЧЕСКИЕ ТРЕБОВАНИЯ СМ. 1.020-1/87.2-11 ТТ

Вх. 32843 л.17

ВЗАМ. ИНВ. № | ПОДПИСЬ И ДАТА | ИНВ. № ПОДЛ.

НАЧ.ОТД	ГОРОХОВ		
Н.КОНТР	СИТНИК		
ГИП	СИТНИК		
ПРОВЕРИЛ	МОЛОДЦОВА		
РАЗРАБ	ЛУКАШУК		

1.020-1/87.2-11 К26

ИЗДЕЛИЕ ЗАКЛАДНОЕ
МН 26
СБОРОЧНЫЙ ЧЕРТЕЖ

СТАДИЯ	ЛИСТ	ЛИСТОВ
Р		1

КиевЗНИИЭП

ФОРМАТ А4

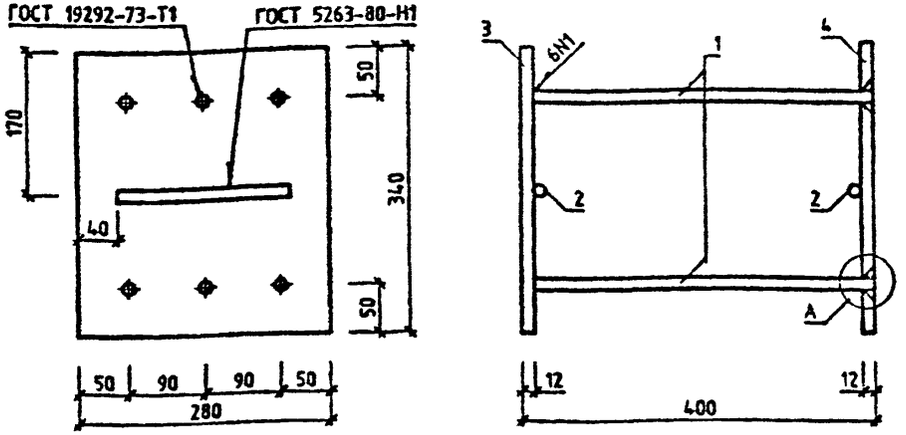

УЗЕЛ А



МАРКА	ПОЗ.	МАРКА АРМАТУРНОГО ИЗДЕЛИЯ	КОЛ. ШТ.	МАССА, КГ		ОБОЗНАЧЕНИЕ ДОКУМЕНТА 1.020-1/87
				1 ШТ.	ВСЕГО	
МН-27	1	Ф18 А-Ш L=388	6	0.78	4.68	БЧ
	2	Ф12 А-Ш L=200	2	0.18	0.36	БЧ
	3	-12Х280 L=340	1	8.97	8.97	БЧ
	4	П-7	1	8.97	8.97	2-11 КЭ1-02
				ИТОГО	22.98	

АРМАТУРА КЛАССА А-Ш ПО ГОСТ 5781-82
ПРОКАТ МАРКИ Б-ПНБ ПО ГОСТ 19903-74
ТЕХНИЧЕСКИЕ ТРЕБОВАНИЯ СМ 1.020-1/87.2-11 ТТ

НАЧОТД	ГОРОХОВ	
НКОНТР	СИТНИК	
ГИП	СИТНИК	
ПРОВЕРИЛ	МОЛОДЦОВА	
РАЗРАБ	ЛУКАШУК	

1.020-1/87.2-11 К27

ИЗДЕЛИЕ ЗАКЛАДНОЕ
МН-27
СБОРОЧНЫЙ ЧЕРТЕЖ

СТАДИЯ	ЛИСТ	ЛИСТОВ
Р		1

КиевЗНИИЭП

ФОРМАТ А4

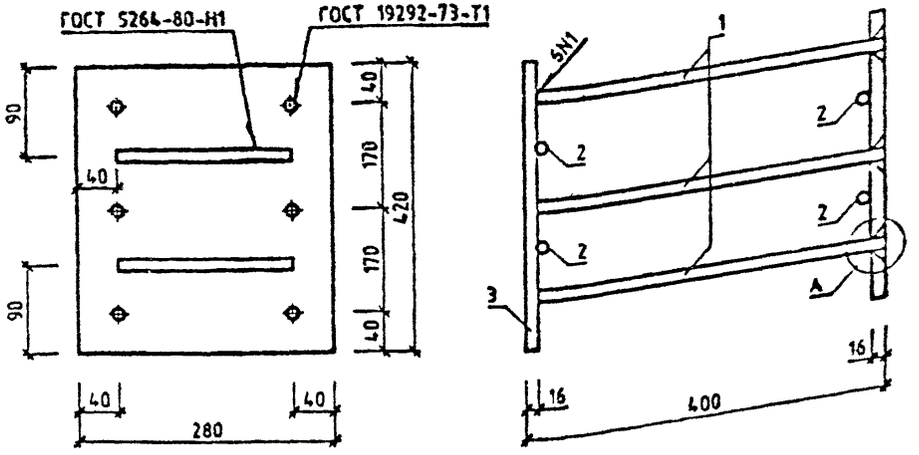

УЗЕЛ А



МАРКА	ПОЗ.	МАРКА АРМАТУРНОГО ИЗДЕЛИЯ	КОЛ. ШТ.	МАССА, КГ		ОБОЗНАЧЕНИЕ ДОКУМЕНТА 1.020-1/87
				1 ШТ.	ВСЕГО	
МН-28	1	Ф22 А-Ш L=384	6	1.15	6.90	БЧ
	2	Ф12 А-Ш L=200	4	0.18	0.72	БЧ
	3	-16Х280 L=420	1	14.77	14.77	БЧ
	4	П-8	1	14.77	14.77	2-11 КЭ1-03
				ИТОГО	37.16	

АРМАТУРА КЛАССА А-Ш ПО ГОСТ 5781-82
ПРОКАТ МАРКИ Б-ПНБ ПО ГОСТ 19903-74
ТЕХНИЧЕСКИЕ ТРЕБОВАНИЯ СМ. 1.020-1/87 2-11 ТТ

Вх. 32843 л. 18

НАЧОТД	ГОРОХОВ	
НКОНТР	СИТНИК	
ГИП	СИТНИК	
ПРОВЕРИЛ	МОЛОДЦОВА	
РАЗРАБ	ЛУКАШУК	

1.020-1/87.2-11 К28

ИЗДЕЛИЕ ЗАКЛАДНОЕ
МН-28
СБОРОЧНЫЙ ЧЕРТЕЖ

СТАДИЯ	ЛИСТ	ЛИСТОВ
Р		1

КиевЗНИИЭП

ФОРМАТ А4

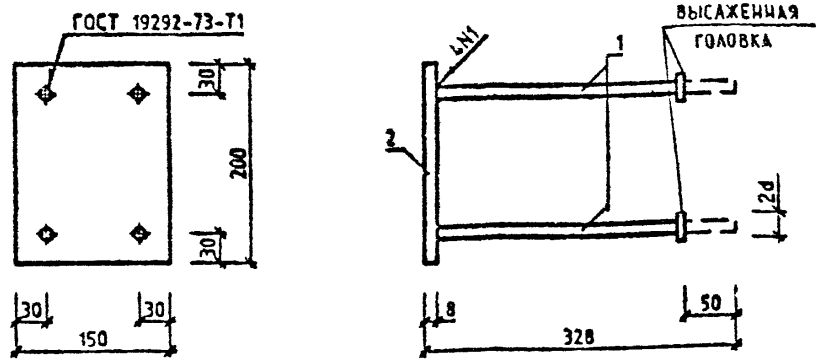

МАРКА	ПОЗ.	МАРКА АРМАТУРНОГО ИЗДЕЛИЯ	КОЛ ШТ.	МАССА КГ		ОБОЗНАЧЕНИЕ ДОКУМЕНТА 1020-1/87
				1 ШТ.	ВСЕГО	
МН-29	1	Ф12 А-Ш L=320	4	0.28	1.12	БЧ
	2	-8Х150 L=200	1	1.41	1.41	БЧ
				ИТОГО 2.53		

АРМАТУРА КЛАССА А-Ш ПО ГОСТ 5781-82
ПРОКАТ МАРКИ ВСТ3КП2 ПО ГОСТ 103-76*
ТЕХНИЧЕСКИЕ ТРЕБОВАНИЯ СМ. 1.020-1/87.2-11 ТТ

НАЧОТД	ГОРОХОВ		
НКОНТР	СИТНИК		
ГИП	СИТНИК		
ПРОВЕРИЛ	МОЛОДЦОВА		
РАЗРАБ	ЛУКАШУК		

1.020-1/87.2-11 К29

ИЗДЕЛИЕ ЗАКЛАДНОЕ
МН-29
СБОРОЧНЫЙ ЧЕРТЕЖ

СТАДИЯ	ЛИСТ	ЛИСТОВ
Р		1

КиевЗНИИЭП

ФОРМАТ А4

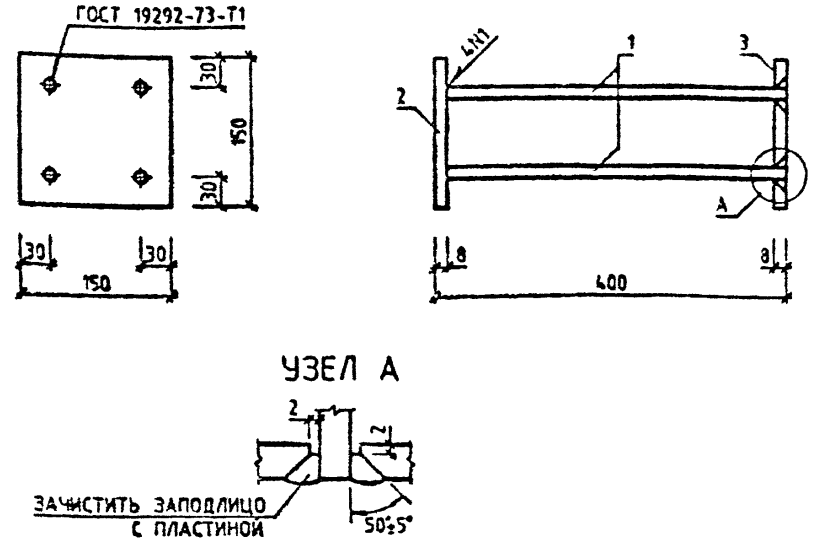

МАРКА	ПОЗ.	МАРКА АРМАТУРНОГО ИЗДЕЛИЯ	КОЛ ШТ	МАССА,КГ		ОБОЗНАЧЕНИЕ ДОКУМЕНТА 1020-1/87
				1 ШТ	ВСЕГО	
МН-30	1	Ф12 А-Ш L=392	4	0.35	1.40	БЧ
	2	-8Х150 L=150	1	1.41	1.41	БЧ
	3	П-9	1	1.41	1.41	2-11 К32-02
				ИТОГО 4.22		

АРМАТУРА КЛАССА А-Ш ПО ГОСТ 5781-82
ПРОКАТ МАРКИ ВСТ3КП2 ПО ГОСТ 103-76
ТЕХНИЧЕСКИЕ ТРЕБОВАНИЯ СМ. 1.020-1/87.2-11 ТТ

Вх. 32843 л.13

НАЧОТД	ГОРОХОВ		
НКОНТР	СИТНИК		
ГИП	СИТНИК		
ПРОВЕРИЛ	МОЛОДЦОВА		
РАЗРАБ	ЛУКАШУК		

1.020-1/87.2-11 К30

ИЗДЕЛИЕ ЗАКЛАДНОЕ
МН-30
СБОРОЧНЫЙ ЧЕРТЕЖ

СТАДИЯ	ЛИСТ	ЛИСТОВ
Р		1

КиевЗНИИЭП

ФОРМАТ А4

САПР КиевЗНИИЭП
ОПЕРАТОР СИСТЕМЫ ЛУКАШУК
ВЗАМ. ИНВ.№ | ПОДПИСЬ И ДАТА | ИНВ.№ ПОДЛ.

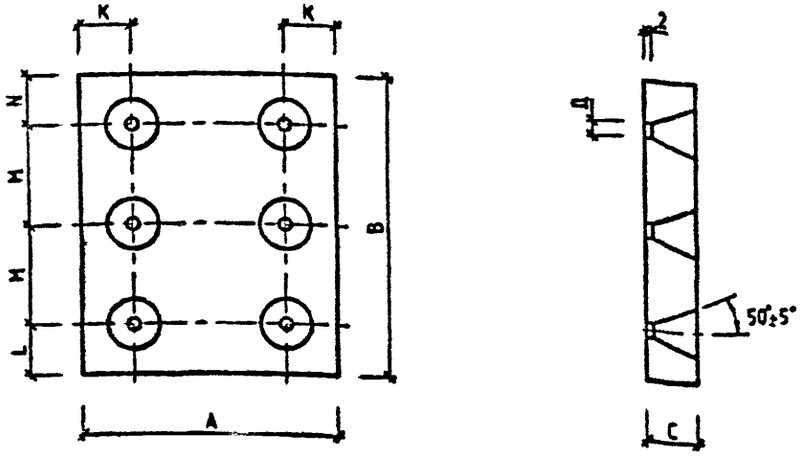

ОБОЗНАЧЕНИЕ	МАРКА	A мм	B мм	C мм	D мм	K мм	L мм	M мм	N мм	МАССА, кг
1.020-1/87.2-11 К31	П-3	150	290	12	20	35	55	100	35	4.10
-01	П-4	250	290	12	20	40	55	100	35	6.83
-02	П-7	340	280	12	22	50	50	90	50	8.97
-03	П-8	280	420	16	26	40	40	170	40	14.77

ПРОКАТ МАРКИ Б-ПН5 ПО ГОСТ 19903-74 ДЛЯ П-4,П-5,П-7
ПРОКАТ МАРКИ ВСТ3КП2 ПО ГОСТ 103-76 ДЛЯ П-3
ТЕХНИЧЕСКИЕ ТРЕБОВАНИЯ СМ. 1.020-1/87.2-11 ТТ

НАЧ.ОТД	ГОРОХОВ		
Н.КОНТР	СИТНИК		
ГИП	СИТНИК		
ПРОВЕРИЛ	МОЛОДЦОВА		
РАЗРАБ	ЛУКАШУК		

1.020-1/87.2-11 К31

ПЛАСТИНА
П-3, П-4, П-7, П-8

СТАДИЯ	ЛИСТ	ЛИСТОВ
Р		1

КиевЗНИИЭП

ФОРМАТ А4

САПР КиевЗНИИЭП
ОПЕРАТОР СИСТЕМЫ ЛУКАШУК
ПОДПИСЬ И ДАТА | ИНВ.№ ПОДЛ.

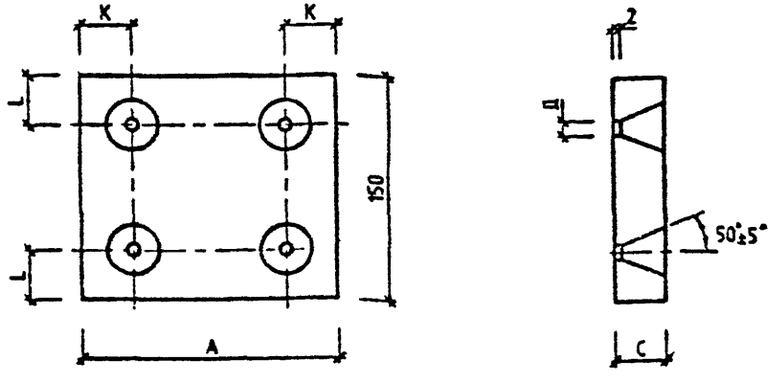

ОБОЗНАЧЕНИЕ	МАРКА	A мм	C мм	D мм	K мм	L мм	МАССА, кг
1.020-1/87.2-11 К32	П-5	200	12	20	60	35	2.83
-01	П-6	250	12	20	40	35	3.53
-02	П-9	150	8	16	30	30	1.41

ПРОКАТ МАРКИ Б-ПН5 ПО ГОСТ 19903-74 ДЛЯ П-6
ПРОКАТ МАРКИ ВСТ3КП2 ПО ГОСТ 103-76 ДЛЯ П-5,П-9
ТЕХНИЧЕСКИЕ ТРЕБОВАНИЯ СМ 1.020-1/87.2-11 ТТ

Вх. 32843 л. 20

НАЧ.ОТД	ГОРОХОВ		
Н.КОНТР	СИТНИК		
ГИП	СИТНИК		
ПРОВЕРИЛ	МОЛОДЦОВА		
РАЗРАБ	ЛУКАШУК		

1.020-1/87.2-11 К32

ПЛАСТИНА
П-5, П-6, П-9

СТАДИЯ	ЛИСТ	ЛИСТОВ
		1

КиевЗНИИЭП

ФОРМАТ А4

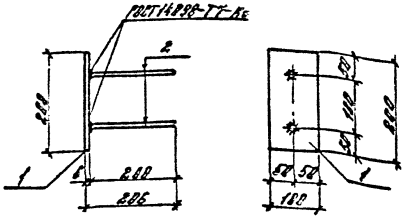

Марка	Поз.	Марка арматурного изделия	Кол.	Масса, кг		Обозначение документа 1.020-1/87
				1шт.	Всего	
МН-43	1	-6х100, L=200	1	0,94	0,94	Б4
	2	ф8АIII, L=200	2	0,08	0,16	Б4
				Итого:	1,10	

Арматура класса А-III по ГОСТ 5781-82*.
Прокат марки ВСт3КП2 по ГОСТ 103-76*
Технические требования см. 1.020-1/87.2-11ТТ

1.020-1/87. 2-11 К33

Зав.сект.	Кодыш	
Н.контр.	Скворцов	
ГИП	Зверев	
Рук.пр.	Скворцов	
Исполн.	Котова	

Изделие закладное МН-43
Сборочный чертеж

Стадия	Лист	Листов
Р		1

ЦНИИПРОМЗДАНИЙ

Инв.№ подл. | Подпись и дата | Взам.инв.№

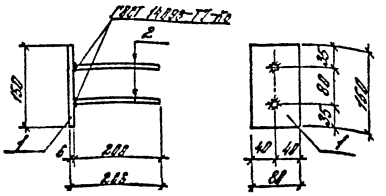

Марка	Поз.	Марка арматурного изделия	Кол.	Масса, кг		Обозначение документа 1.020-1/87
				1шт.	Всего	
МН-44	1	6х80; L=150	1	0,56	0,56	Б4
	2	ф8АIII, L=200	2	0,08	0,16	Б4
				Итого:	0,72	

Арматура класса А-III по ГОСТ 5781-82*.
Прокат марки ВСт3КП2 по ГОСТ 103-76*.
Технические требования см. 1.020-1/87. 2-11ТТ.

Вх. 32843 л.21

1.020-1/87. 2-11 К34

Зав.сект.	Кодыш	
Н.контр.	Скворцов	
ГИП	Зверев	
Рук.пр.	Скворцов	
Исполн.	Котова	

Изделие закладное МН-44
Сборочный чертеж

Стадия	Лист	Листов
Р		1

ЦНИИПРОМЗДАНИЙ

Инв.№ подл. | Подпись и дата | Взам.инв.№

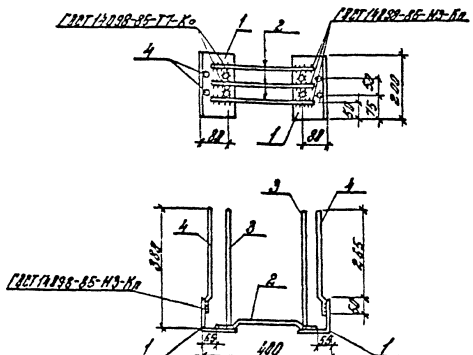

Марка	Поз.	Марка арматурного изделия	Кол.	Масса, кг 1шт.	Масса, кг Всего	Обозначение документа 1.020-1/87
МН-45	1	L125×10, L=200	2	3,82	7,64	Б4
	2	СГ-1	3	0,27	0,81	2-11 К36
	3	ф10АIII; L=380	4	0,23	0,92	Б4
	4	СГ-2	4	0,20	0,80	2-11 К36
				Итого:	10,17	

Арматура класса АIII по ГОСТ 5781-82*
Прокат марки ВСт3 кп2 по ГОСТ 8509-86.
Технические требования см. 1.020-1/87. 2-11ТТ

1.020-1/87. 2-11 К35

Зав.сект.	Кодыш	
Н.контр.	Скворцов	
ГИП	Зверев	
Рук.гр.	Скворцов	
Исполн.	Котова	

Изделие закладное МН-45 Сборочный чертеж

Стадия	Лист	Листов
Р		1

ЦНИИПРОМЗДАНИЙ

Инв.№ подл. | Подпись и дата | Взам.инв.№

СГ-1

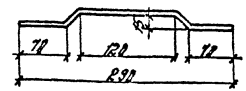

СГ-2

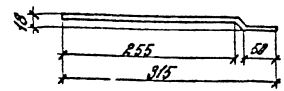

Марка	Сечение	Длина, мм	Масса, кг
СГ-1	ф 12АIII	305	0,27
СГ-2	ф 10АIII	320	0,28

Арматура класса АIII по ГОСТ 5781-82*
Технические требования см. 1.020-1/87. 2-11ТТ

Вх. 32843 л. 22

1.020-1/87. 2-11 К36

Зав.сект.	Кодыш	
Н.контр.	Скворцов	
ГИП	Зверев	
Рук.гр.	Скворцов	
Исполн.	Котова	

Стержень гнутый СГ-1, СГ-2

Стадия	Лист	Листов
Р		1

ЦНИИПРОМЗДАНИЙ

Инв.№ подл. | Подпись и дата | Взам.инв.№

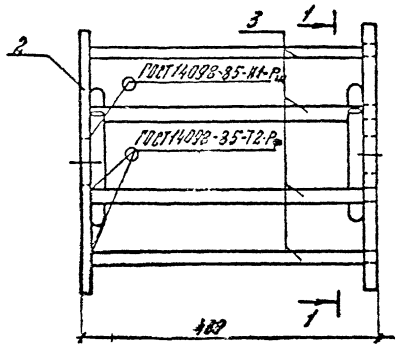

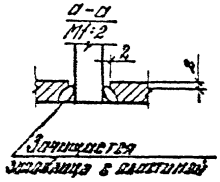

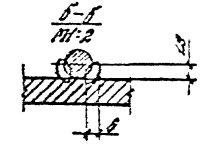

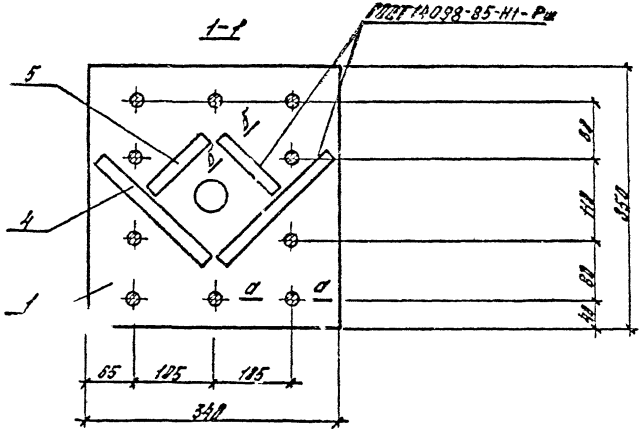

Марка	Поз.	Марка арматурного изделия	Кол.	Масса, кг		Обозначение документа
				1шт.	всего	
МН-46	1	П-10	1	11,20	11,20	2-11 К41
	2	П-11	1	11,20	11,20	2-11 К41
	3	ф 20 А-III l=390	12	1,8	10,00	Б4
	4	ф 18 А-III l=200	4	0,4	1,60	Б4
	5	ф 18 А-III l=100	4	0,2	0,8	Б4
				Итого:	34,80	

Арматура класса А-III по ГОСТ 5781-82
Технические требования см. 1.020-1/87.2-11ТТ

Вх. 32843 л.23

Рук. отд.	Кодыш		
Н. контр.	Скворцов		
Гл. инж. пр.	Марченко		
Провер.	Горшкова		
Разраб.	Винуухина		

1.020.-1/87. 2-11 К37

Изделие закладное МН-46
Сборочный чертеж

Стадия	Лист	Листов
Р		1

ЦНИИПРОМЗДАНИЙ

Инв. № подл. | Подпись и дата | Взам. инв. №

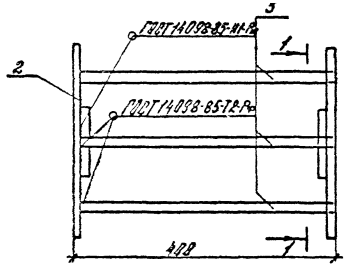

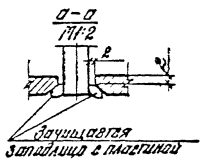

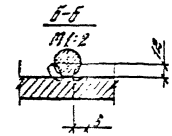

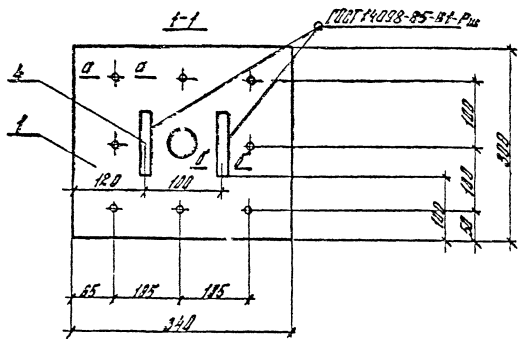

Марка	Поз.	Марка арматурного изделия	Кол.	Масса, кг		Обозначение документа
				1шт.	Всего	
МН-47	1	П-12	1	9,60	9,60	2-11 К42
	2	П-13	1	9,60	9,60	11 К42
	3	ф 20 А-III ℓ=390	8	1,00	8,00	БЧ
	4	ф 18 А-III ℓ=100	2	0,20	0,40	БЧ
				Итого:	27,60	

Арматура класса А-III по ГОСТ 5781-82

Технические требования см. 1.020-1/87.2-11 ТТ.

Вх. 32843 л.24

				1.020-1/87.2-11 К38
Изм.	Кол.	Лист	№ док.	Изделие закладное МН-47 Сборочный чертеж
Разраб.	Бородин			Р / Лист / Листов 1
Пров.	Дорофеев			ЦНИИПРОМЗДАНИЙ
Н.контр.	Черненко			
Утв.	Шишкова			
Инв. № подл.	Подп. и дата	Взам. инв. №		

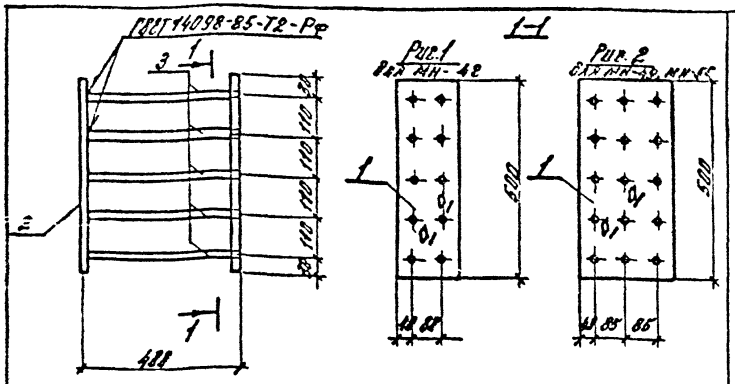

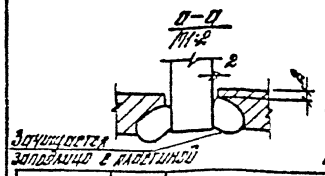

Арматура класса А-III по ГОСТ 5781-82
Прокат марки Вст 3кп2 по ГОСТ 103-76*
Технические требования см. 1.020-1/87.2-11ТТ

Марка	поз.	Марка арматурного изделия	Кол. шт.	Масса, кг 1шт.	Масса, кг Всего	Обозначение документа 1.020-1/87
МН-48	1	П-14	1	12,6	12,6	2-11 К43
	2	-20×160 ℓ=500	1	12,60	12,60	Б4
	3	ф18 А-III ℓ=360	10	0,80	8,00	Б4
				Итого	33,20	
МН-49	1	П-15	1	17,70	17,70	-11 К43
	2	-18×250 ℓ=500	1	17,70	17,70	Б4
	3	ф16 А-III ℓ=360	15	0,60	9,00	Б4
				Итого	44,40	
МН-50	1	П-16	1	21,60	21,60	2-11 К43
	2	-22×250 ℓ=500	1	21,60	21,60	Б4
	3	ф16 А-III ℓ=360	15	0,76	11,40	Б4
				Итого	54,65	

1.020-1/87.2-11 К39

Изделие закладное МН-48, МН-49, МН-50 Оборочный чертеж

Стадия	Лист	Листов
Р		1

ЦНИИПРОИЗДАНИЙ

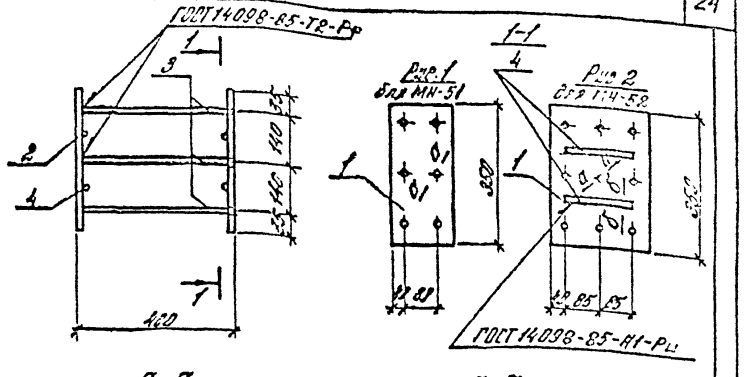

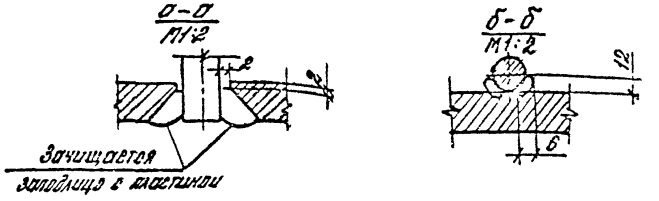

Марка	поз.	Марка арматурного изделия	Кол. шт.	Масса, кг 1шт.	Масса, кг Всего	Обозначение документа 1.020-1/87
МН-51	1	П-17	1	11,0	11,0	2-11 К44
	2	-25×160 ℓ=350	1	11,0	11,0	Б4
	3	ф22 А-III ℓ=360	6	1,10	6,60	Б4
				Итого:	28,60	
МН-52	1	П-18	1	15,10	15,1	2-11 К44
	2	-22×250 ℓ=350	1	15,10	15,1	Б4
	3	ф18А-III ℓ=360	9	0,8	7,2	Б4
	4	ф18А-II ℓ=170	4	0,30	1,2	Итого: 38,60

Арматура класса А-III по ГОСТ 5781-82
Прокат марки Вст 3кп2 по ГОСТ 103-76*
Технические требования см. 1.020-1/87.2-11ТТ

1.020-1/87.2-11К40

Изделие закладное МН-5, МН-52 Оборочный чертеж

Стадия	Лист	Листов
Р		1

ЦНИИПРОИЗДАНИЙ

Вх. 32843 л.25

Рис. 1

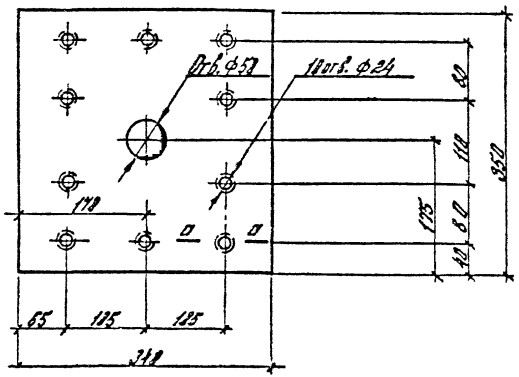

а-а
М1:2

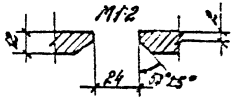

Марка	Сечение	Рис.	Длина, мм	Масса
П-10	-12 × 340	1	350	11,29
П-11	-12 × 340	2	350	11,20

Рис. 2
М1:10

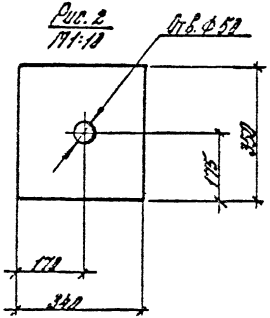

Прокат марки ВСт3кп2 по ГОСТ 103-76*.
Технические требования см. 1.020-1/87.2-11ТТ

Вх. 32843 л. 26

Рук. отд.	Кодыш		1.020-1/87.2-11Л41	
Н. конт.	Скворцов			
Гр. инж. пр.	Марченко		Пластина П-10, П-11	Стадия: Р; Лист; Листов: 1
Провер.	Горыкова			
Разраб.	Виничкина			ЦНИИПРОМЗДАНИЙ

Инв. № подл. | Подпись и дата | Взам. инв. №

Рис. 1

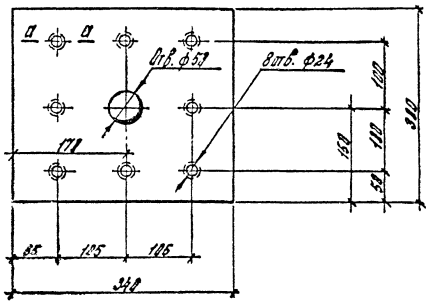

а-а
М1:2

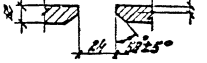

Марка	Сечение	Рис.	Длина, мм	Масса
П-12	-12×340	1	380	9,60
П-13	-12×340	2	300	9,60

Рис. 2
М1:10

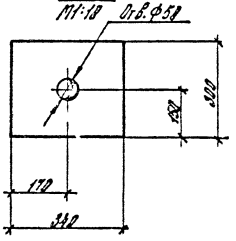

Прокат марки Вст 3 кп2 по ГОСТ 103-76*.

Технические требования см. 1.020-1/87.2-11 ТТ

Вх. 32843 л. 27

Рук отд.	Кадыш			1.020-1/87.2-11.К42
Н. кон.	Скворцов			Пластина П-12 П-13
ГИП	Марченко			Стадия: Р; Лист; Листов: 1
Провер.	Горшкова			ЦНИИПРОМЗДАНИЙ
Разраб.	Синицкина			

Инв. № подл. | Подпись и дата | Взам. инв. №

Рис. 1

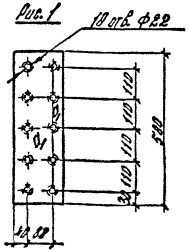

Рис. 2

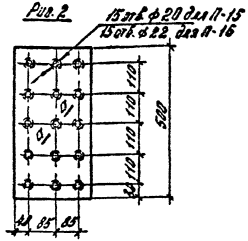

а-а
М1:2

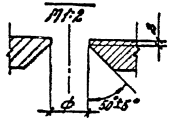

Марка	Сечение	Рис.	Длина, мм	Масса
П-14	-20 x 160	1	500	12,68
П-15	-18 x 250	2	500	17,70
П-16	-22 x 250	2	500	21,68

Прокат марки Вст 3кп 2 по ГОСТ 103-76*.

Технические требования см. 1.020-1/87.2-11ТТ.

Рук. отд.	Кодыш		1.020-1/87.2-11К43			
Н. контр.	Скворцов					
ГИП	Марченко		Пластина П-14, П-15, П-16	Стадия	Лист	Листов
Провер.	Финичкина			Р		1
Разраб.	Горыкова			ЦНИИПРОМЗДАНИЙ		

Инв. № подл. | Подпись и дата | Взам. инв. №

Рис. 1

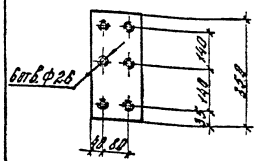

Рис. 2

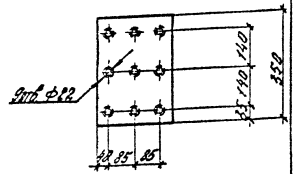

а-а
М1:2

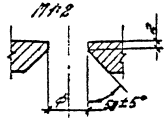

Марка	Сечение	Рис.	Длина, мм	Масса
П-17	-25 x 160	1	350	11,8
П-18	-22 x 250	2	350	15,10

Прокат марки Вст 3кп 2 по ГОСТ 103-76*.

Технические требования см. 1.020-1/87.2-11ТТ

Рук. отд.	Кодыш		1.020-1/87.2-11К44			
Н. контр.	Скворцов					
ГИП	Марченко		Пластина П-17, П-18	Стадия	Лист	Листов
Провер.	Финичкина			Р		1
Разраб.	Горыкова			ЦНИИПРОМЗДАНИЙ		

Инв. № подл. | Подпись и дата | Взам. инв. №

Вх. 32843 л. 28

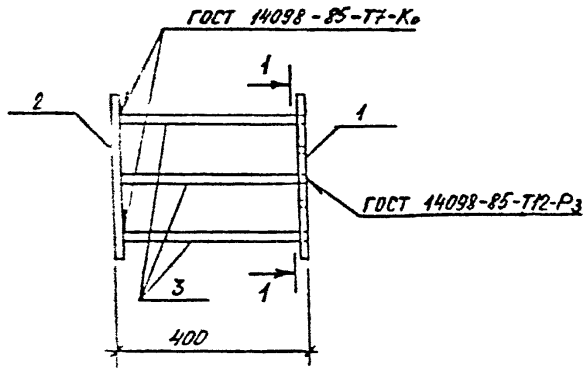

1 – 1

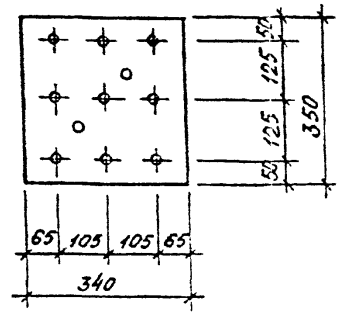

Поз.	Наименование	Кол.	Масса ед. кг	Масса изделия кг
1	-18×340, L=350	1	16,85	39,10
2	-18×340, L=350	1	16,85	
3	ф16 A-III, L=382	9	0,60	

Арматура класса А-III по ГОСТ 5781-82.*
Сталь листовая по ГОСТ 19903-74*,
марка стали ВСт3пс6-1 по ТУ 14-1-3023-80.

Поз. 1

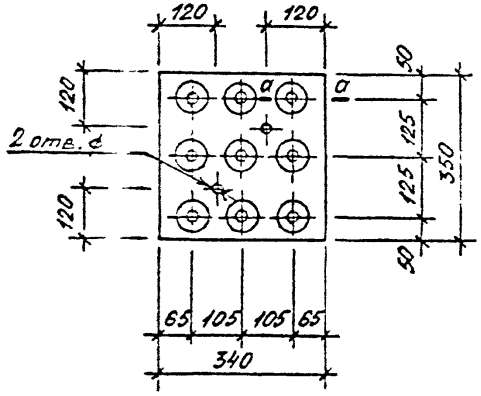

а – а

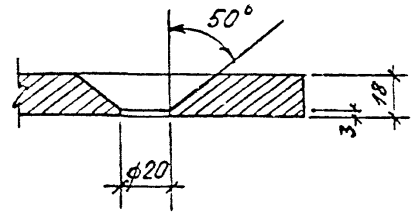

Вх 32843 л.29

Н.контр	Уранова		1.020-1/87. 2-11 К45		
Нач.отд	Ротюшин		Изделие закладное МН-59	Стадия	Лист	Листов
Гл.спец.	Исаев			Р		1
Разраб.	Александров			ЛГПИ		
Проверил	Филиппова					

Инв.№ подл. | Подпись и дата | Взам.инв.№

Копировал

Формат А3

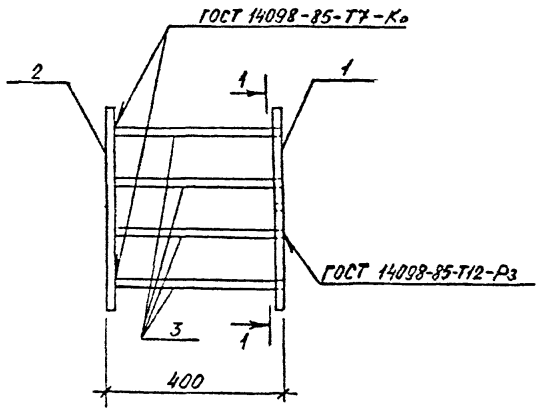

1 — 1

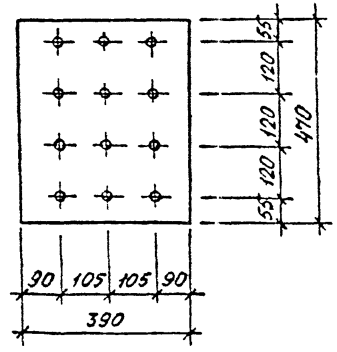

Поз.	Наименование	Кол.	Масса ед. кг	Масса изделия кг
1	-22×390 , L=470	1	31,65	72,42
2	-22×390 , L=470	1	31,65	
3	ф18 А III , L=378	12	0,76	

Арматура класса А-Г по ГОСТ 5781-82*
Сталь листовая по ГОСТ 19903-74*,
марка стали ВСТ3 пс 6-1 по ТУ 14-1-3023-80

Поз. 1

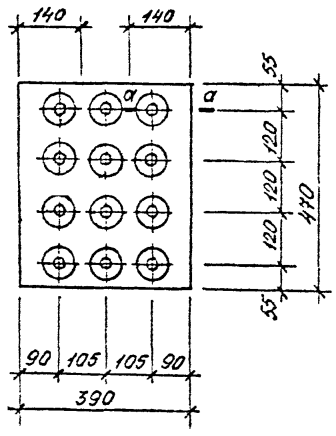

а - а

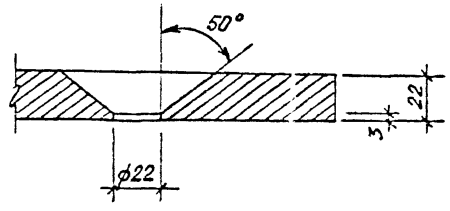

Вх. 32843 л. 30

Н. контр	Иванова		1.020-1/87. 2-11 К46
Нач. отд.	Артюшин		Изделие закладное МН-60
Гл. спец.	Исаев		
Разраб.	Алексеев		
Проверил	Филиппова		

Стадия	Лист	Листов
Р		1

ЛГПИ

Копировал

Формат А3

Взам. инв. №

Подпись и дата

Инв. № подл.

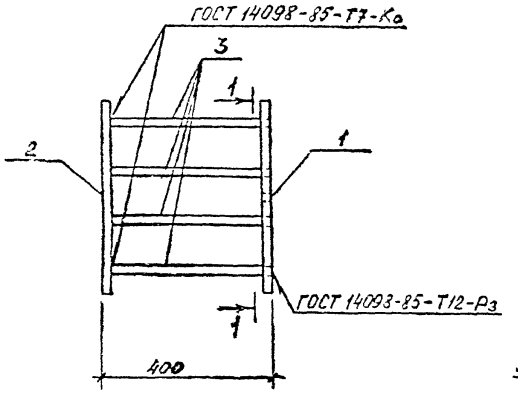

1-1

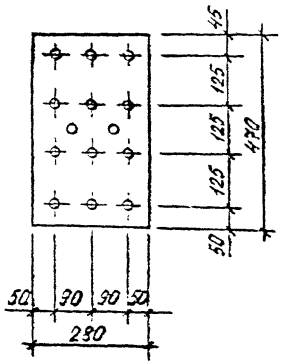

Поз	Наименование	Кол.	Масса ед. кг	Масса изделия кг
1	-22×280, L=470	1	22,70	54,52
2	-22×280, L=470	1	22,70	
3	ф18 А III, L=378	12	0,76	

Арматура класса А-III по ГОСТ 5781-82.*
Сталь листовая по ГОСТ 19903-74,*
марка стали ВСТ3пс6-1 по ТУ 14-1-3023-80.

Поз. 1

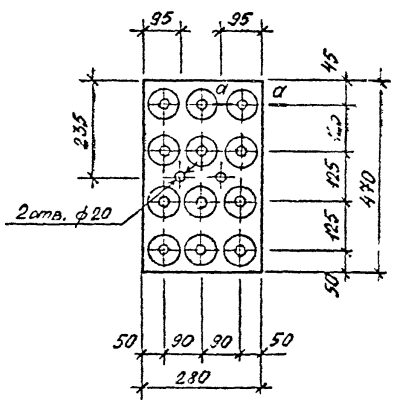

а-а

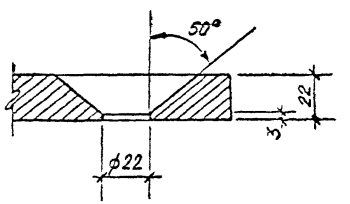

Вх. 32843 л.31

Н. контр.	Иванова		1.020-1/87. 2-11 К47
Нач. отд.	Артюшин		Изделие закладное МН-61
Гл. спец.	Исаев		Стадия: Р; Лист; Листов: 1
Разраб.	Александрова		ЛГПН
Проверил	Филиппова		

Копировал

Формат А3

Инв. № подл. | Подпись и дата | Взам. инв. №

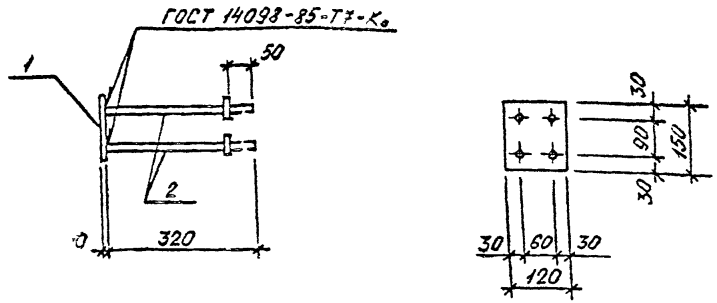

Поз.	Наименование	Кол.	Масса ед. кг	Масса изделия кг
1	-10×120 , L = 150	1	1,41	2,53
2	ф 12 A III , L = 320	4	0,28	

Арматура класса A III по ГОСТ 5781-82.*
Сталь листовая по ГОСТ 19903-74,*
марка стали ВСт3пс6-1 по ТУ 14-1-3023-80.

Н. контр.	Иванова			1.020-1/87. 2-11 К48	
Нач. сект.	Артюшин			Изделие закладное МН-62	Стадия: Р; Лист: ; Листов: 1
Гл. спец.	Исаев				ЛГПИ
Разраб.	Александров				
Проверил	Филиппов				

Копировал Формат А4

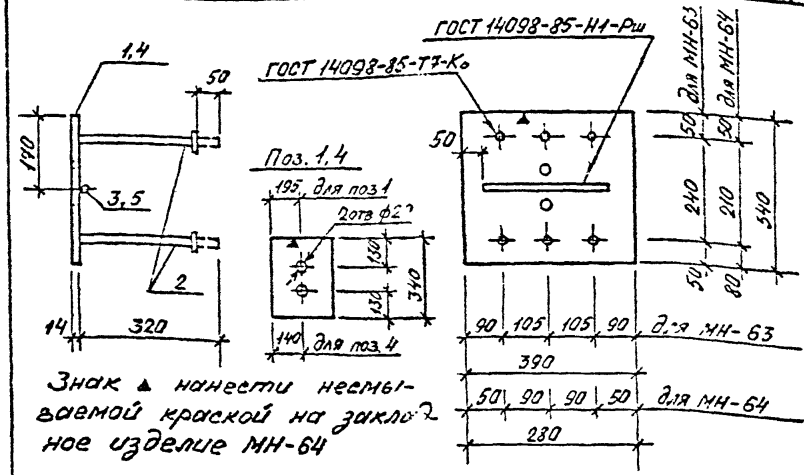

Знак ▲ нанести несмываемой краской на закладное изделие МН-64

Марка изделия	Поз.	Наименование	Кол	Масса, кг	
				1 шт.	Всего
МН-63	1	-14×340 , L = 390	1	14,58	14,58
	2	ф 18 A III , L = 320	6	0,64	3,84
	3	ф 12 A III , L = 290	1	0,26	0,25
				Итого:	18,68
МН-64	4	-14×340 , L = 280	1	10,48	10,43
	2	ф 18 A III , L = 320	6	0,64	3,84
	5	ф 12 A III , L = 180	1	0,16	0,16
				Итого:	14,43

Арматура класса A-III по ГОСТ 5781-82*
Сталь листовая по ГОСТ 19903-74,*
марка стали ВСт3пс6-1 по ТУ 14-1-3023-80.

Вх. 32843 л. 32

Н. контр.	Иванова			1.020-1/87. 2-11 К49	
Нач. сект.	[illegible]			Изделие закладное МН-63 ; МН-64	Стадия: Р; Лист: ; Листов:
Гл. спец.	[illegible]				ЛГПИ
Разраб.	[illegible]				
Проверил	Филиппов				

Копировал Формат А4

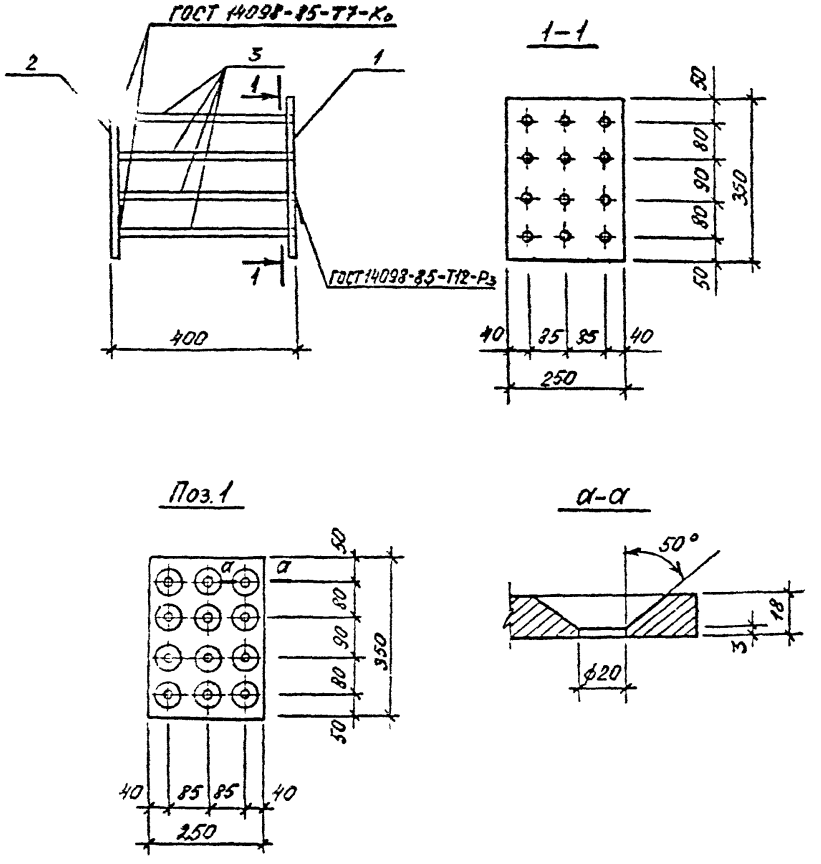

Поз.	Наименование	Кол.	Масса, ед. кг	Масса изделия кг
1	-18×250 , L=350	1	12,35	31,90
2	-18×250 , L=350	1	12,35	
3	ϕ16 A III , L=382	12	0,60	

Арматура класса А-III по ГОСТ 5781-82.*
Сталь листовая по ГОСТ 19903-74,*
марка стали ВСТ3 пс6-1 по ТУ 14-1-3023-80

Вх. 32843 л. 33

Н. контр.	Иванова		1.020-1/87. 2-11 К50
Нач. отд.	Артюшин		Изделие закладное МН-65
Гл. спец.	Исаев		
Разраб.	Александрова		
Проверил	Филиппова		

Стадия	Лист	Листов
Р		1

ЛГПИ

Инв. № подл. | Подпись и дата | Взам. инв. №

Копировал

Формат А3

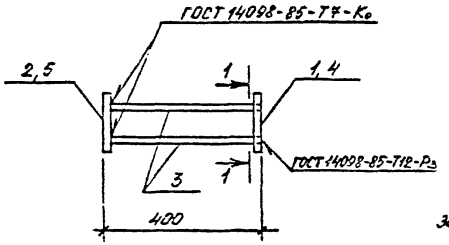

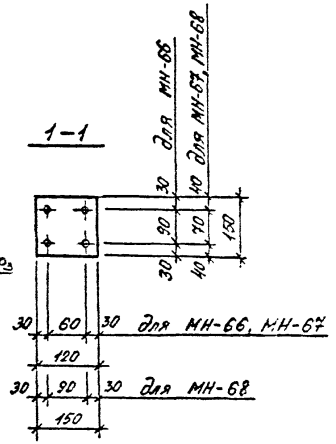

Марка изделия	Поз.	Наименование	Кол.	Масса, кг	
				1 шт.	Всего
МН-66 МН-67	1	-10×120 , L = 150	1	1,41	1,41
	2	-10×120 , L = 150	1	1,41	1,41
	3	ϕ12 А III , L = 390	4	0,35	1,40
				Итого:	4,22
МН-68	4	-10×150 , L = 150	1	1,77	1,77
	5	-10×150 , L = 150	1	1,77	1,77
	3	ϕ12 А III , L = 390	4	0,35	1,40
				Итого:	4,94

Арматура класса А III по ГОСТ 5781-82*
Сталь листовая по ГОСТ 19903-74*,
марка стали ВСт3пс6-1 по ТУ 14-1-3023-80

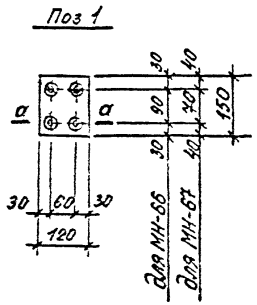

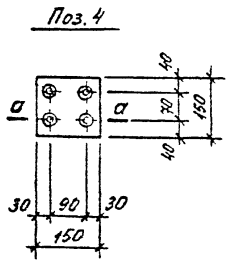

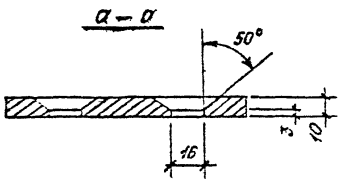

Вх 32843 л.34

Н. контр.	Иванова		1.020-1/87. 2-11 К51
Нач. отд.	Артюшин		Изделие закладное МН-66; МН-67; МН-68
Гл. спец.	Исаев		
Разраб.	Александров		
Проверил	Филиппов		

Стадия	Лист	Листов
Р		

ЛГПИ

Копировал

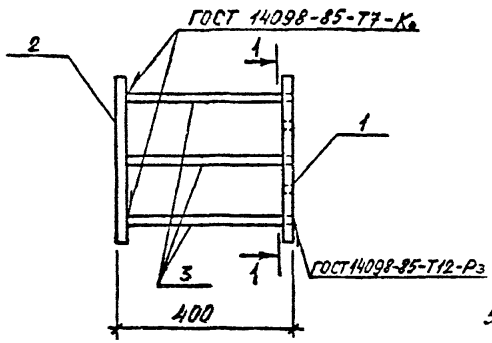

1 – 1

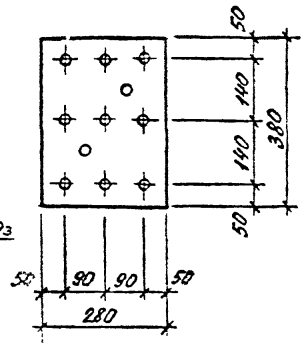

Поз. 1

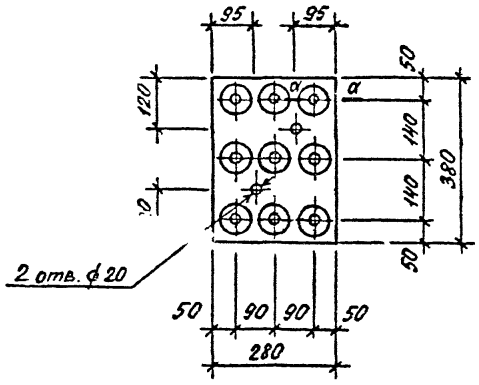

а – а

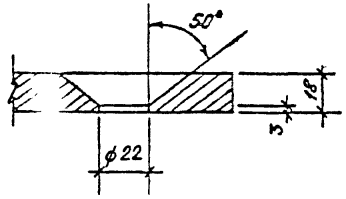

Поз.	Наименование	Кол.	Масса ед. кг	Масса изделия кг
1	−18×280 , L=380	1	15,02	36,88
2	−18×280 , L=380	1	15,02	
3	ϕ 18 А III , L=382	9	0,76	

Арматура класса А-III по ГОСТ 5781-82*,
Сталь листовая по ГОСТ 19903-74*,
марка стали ВСТ3пс6-1 по ТУ 14-1-3023-80.

Вх. 32843 л.35

Н. контр.	Иванова		1.020-1/87. 2-11 К52	
Нач. отд.	Артюшин		Изделие закладное МН-69	Стадия: Р; Лист; Листов: 1
Гл. спец.	Исаев			ЛГПИ
Разраб.	Александрова			
Проверил	Филиппов			

Копировал

Формат А3

Инв. № подл. | Подпись и дата | Взам. инв. №

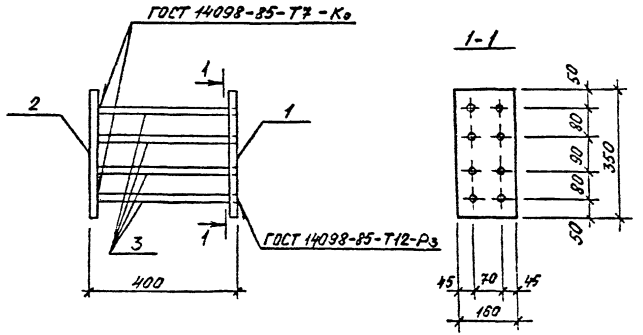

Поз.	Наименование	Кол.	Масса ед. кг	Масса изделия кг
1	-22×160, L=350	1	9,67	24,14
2	-22×160, L=350	1	9,67	
3	ф16 AIII, L=378	8	0,60	

Арматура класса А-III по ГОСТ 5781-82*
Сталь листовая по ГОСТ 19903-74*,
марка стали ВСт3пс6-1 по ТУ 14-1-3023-80.

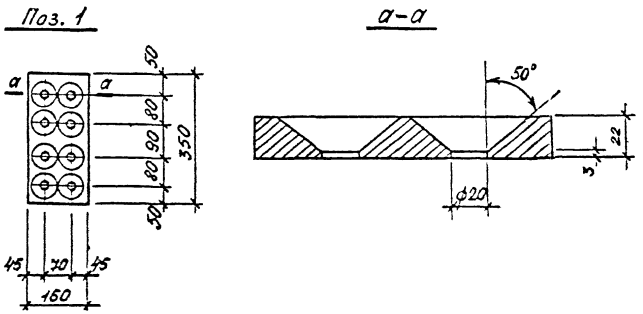

Вх.32843 л.36

Н.контр.	Иванова			1.020-1/87. 2-11 КЗ3		
Нач.отд.	Артюшин			Издание закладное МН-70	Стадия	Лист	Листов
Гл.спец.	Исаев				Р	1	1
Отрасб	Александрова				ЛГПИ		
Проверил	Филиппова						

Копировал

Формат А3

Инв.№ подл. | Подпись и дата | Взам.инв. №

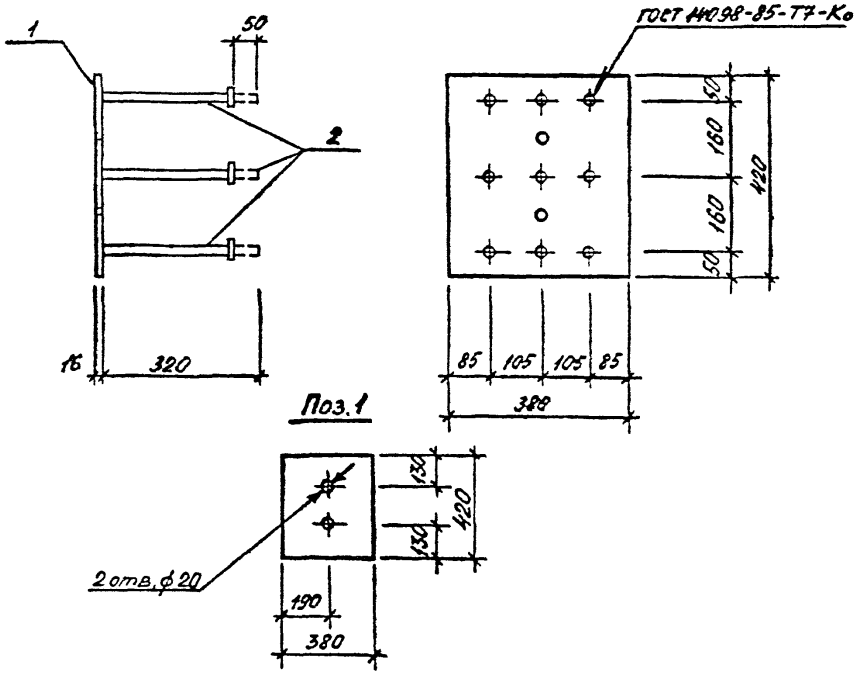

Поз	Наименование	Кол.	Масса ед. кг	Масса изделия кг
1	-16×380, L=420	1	20,00	25,76
2	ф18 A-III, L=320	9	0,64	

Арматура класса A-III по ГОСТ 5781-82*.
Сталь листовая по ГОСТ 19903-74*,
марка стали ВСт3пс6-1 по ТУ 14-1-3023-80.

Н. контр.	Иванова		
Нач. отд.	Бутюшин		
Гл. спец.	Исаев		
	Экземпляр		
Проверил	Филиппова		

1.020-1/87. 2-11 К54

Изделие закладное МН-71

Стадия	Лист	Листов
Р		1

ЛГПИ

Копировал

Формат А4

Инв. № подл. | Подпись и дата | Взам. инв. №

gost.e-ecolog.ru

Вх. 32843 л. 37/37