УДК 621.882.4 Группа Г36

# ОТРАСЛЕВОЙ СТАНДАРТ

ОСТ1 34520-80
ОСТ1 34521-80

## ШАЙБЫ УПОРНЫЕ

## Конструкция и размеры

На 5 страницах

Взамен 3436А, 3437А

ОКП 75 9464

~~Проверен в 1986 г.~~
~~Срок действия продлен до 01.01.96~~
Снято огранич. срока действия (ИУС 1-96)

**Распоряжением** Министерства **от** 9 июля 1980 года **№** 087-16

**срок действия установлен с** 1 января 1982 года
**до** 1 января 1987 года.

**Несоблюдение стандарта преследуется по закону**

ШАЙБЫ ПО ОСТ1 34520-80 И ОСТ1 34521-80 ВЗАИМОЗАМЕНЯЕМЫ С ШАЙБАМИ ПО НОРМАЛЯМ 3436А И 3437А СООТВЕТСТВЕННО

1. Конструкция и размеры шайб должны соответствовать указанным на чертеже и в табл.1 и 2.

**Издание официальное** ГР №№ 8175012, 8175028 от 22.09.80 **Перепечатка воспрещена**

№ изм. 1
№ изв. 9659
Инв. № дубликата
Инв. № подлинника 206

gost.e-ecolog.ru

$R_z 80$ (√)

Вариант
для шайб типоразмера 1

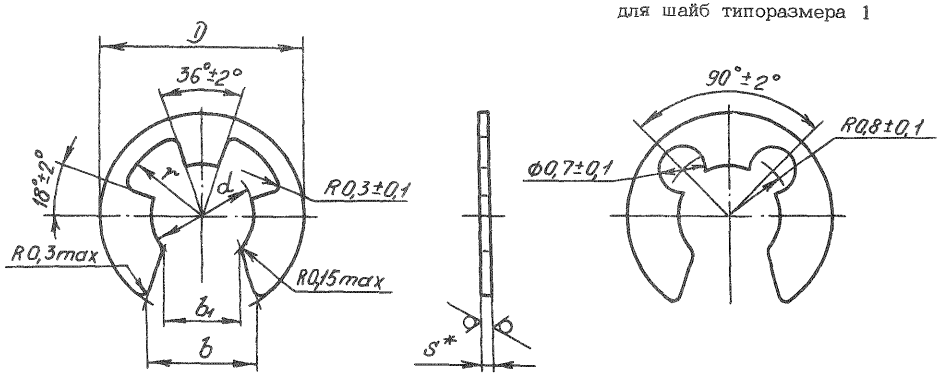


Таблица 1

| Обозначение стандарта | Марка материала |
|---|---|
| ОСТ1 34520-80 | 65Г |
| ОСТ1 34521-80 | Бр.ОФ 6,5-0,15 (твердая) |

Таблица 2

Размеры в мм

| Типоразмер | D | d | b | $b_1$ | r | S | Масса 100 шт., кг | | | |
|---|---|---|---|---|---|---|---|---|---|---|
| | Предельные отклонения | | | | | | Применяемость | Сталь | Применяемость | Бронза |
| | по h12 | по H12 | | | | | | | | |
| 1 | 4 | 1,5 | 1,8 | 1,0 | 1,2 | 0,4 | | 0,0025 | | 0,003 |
| 2 | 6 | 2,3 | 2,8 | 1,8 | 2,0 | 0,6 | | 0,008 | | 0,009 |
| 3 | 9 | 4,0 | 4,5 | 3,3 | 3,5 | 0,7 | | 0,017 | | 0,019 |
| 4 | 12 | 6,0 | 6,5 | 5,3 | 4,5 | | | 0,030 | | 0,033 |
| 5 | 18 | 9,0 | 10,0 | 8,0 | 7,5 | 1,1 | | 0,111 | | 0,122 |
| 6 | 23 | 12,0 | 13,5 | 10,8 | 9,0 | 1,3 | | 0,210 | | 0,231 |
| 7 | 29 | 15,0 | 16,5 | 13,5 | 11,5 | 1,5 | | 0,346 | | 0,380 |

* Размер для справок.

№ изм. 1
№ изв. 9659
Инв. № дубликата 206
Инв. № подлинника

2 Материал: сталь 65Г, бронза Бр.ОФ 6,5-0,15 (твердая)

3. Термическая обработка шайб из стали: HRC 43...48*.

4. Покрытие шайб*: из стали - Ц 9.хр ; из бронзы - Н 9.

Другие виды покрытия - по ОСТ1 34530-80.

5. Пример применения шайб и размеры канавок для шайб на валах приведены в обязательном приложении 1.

6. Коды ОКП шайб должны соответствовать указанным в обязательном приложении 2.

7. Технические условия - по ОСТ1 34530-80.

Пример наименования и обозначения упорной шайбы типоразмера 3, из стали, цинкованной:

Шайба 3-Ц - ОСТ1 34520-80

То же, из бронзы, никелированной:

Шайба 3-Н - ОСТ1 34521-80

---

* По действующим в отрасли документам.

Инв. № дубликата 206 Инв. № подлинника
№ изм. 1 9859 № изв.

ПРИЛОЖЕНИЕ 1
Обязательное

## ПРИМЕР ПРИМЕНЕНИЯ УПОРНЫХ ШАЙБ И РАЗМЕРЫ КАНАВОК ДЛЯ ШАЙБ НА ВАЛАХ

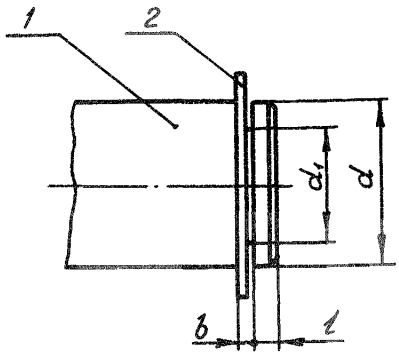


1 – вал; 2– шайба

Размеры в мм

| Типоразмер шайбы | Диаметр вала $d$ | $d_1$ | $b$ | $l$ |
|---|---|---|---|---|
| | | Пред.откл. | | |
| | | по $h$11 | по H11 | ±0,2 |
| 1 | От 2 до 2,5 | 1,5 | 0,5 | 0,8 |
| 2 | Св.2,5до 4 | 2,3 | 0,7 | 1,0 |
| 3 | Св. 4 до 6 | 4,0 | 0,8 | 1,2 |
| 4 | Св. 6 до 8 | 6,0 | | |
| 5 | Св. 8 до 13 | 9,0 | 1,2 | 2,0 |
| 6 | Св.13 до 16 | 12,0 | 1,4 | 2,5 |
| 7 | Св.16 до 20 | 15,0 | 1,6 | 3,5 |

ПРИЛОЖЕНИЕ 2
Обязательное

## КОДЫ ОКП ШАЙБ

| Типоразмер | ОСТ1 34520-80 | | ОСТ1 34521-80 | |
|---|---|---|---|---|
| | Покрытие | | | |
| | Ц6-9.хр | | Н6-9 | |
| | Код ОКП | КЧ | Код ОКП | КЧ |
| 1 | 75 9464 4001 | 09 | 75 9464 5001 | 05 |
| 2 | 75 9464 4002 | 08 | 75 9464 5002 | 04 |
| 3 | 75 9464 4003 | 07 | 75 9464 5003 | 03 |
| 4 | 75 9464 4004 | 06 | 75 9464 5004 | 02 |
| 5 | 75 9464 4005 | 05 | 75 9464 5005 | 01 |
| 6 | 75 9464 4006 | 04 | 75 9464 5006 | 00 |
| 7 | 75 9464 4007 | 03 | 75 9464 5007 | 10 |

Примечание. Коды ОКП шайб с другими покрытиями выдаются головной организацией по стандартизации по запросам предприятий.

№ изм. № изв. 206 Инв. № дубликата Инв. № подлинника

## ЛИСТ РЕГИСТРАЦИИ ИЗМЕНЕНИЙ

| № изм. | Номера страниц | | | | Номер "Изв. об изм." | Подпись | Дата | Срок введения изменения |
|---|---|---|---|---|---|---|---|---|
| | Измененных | Замененных | Новых | Аннулированных | | | | |
| 2 | 1 | — | — | — | 11825 | [illegible] | 26.03.97 | |

Инвентарный № 206

gost.e-ecolog.ru