УДК 678-2:629.7 Группа Д15

ОТРАСЛЕВОЙ СТАНДАРТ

ПИСТОНЫ РЕЗИНОВЫЕ
Конструкция и размеры

ОСТ 1 11277-73
ОСТ 1 11278-73

На 6 страницах

Взамен 4904А
4742А

ОКП 75 9540

Распоряжением Министерства от 21 сентября 1973 г. № 087-16

дата введения 1 июля 1974 г.

1. Настоящий стандарт распространяется на резиновые пистоны для установки в неподвижные перегородки.

Издание официальное ГР 2694 от 15.10.73

Перепечатка воспрещена

№ изм. 5679 7095 10703 11477 11799 12869
Инв. № подлинника 1511
Инв. № дубликата

gost.e-ecolog.ru

2. Конструкция, размеры и коды ОКП пистонов должны соответствовать указанным на чертеже и в таблице.

0,8

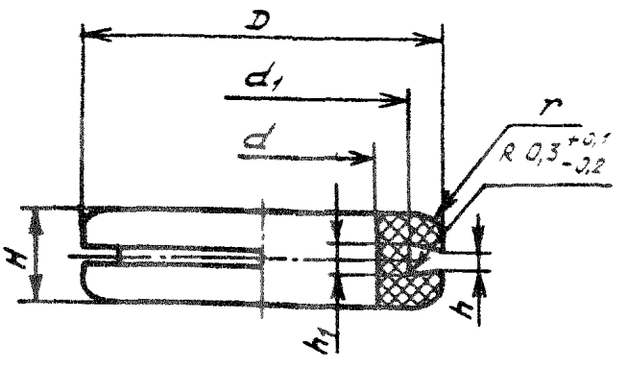

3. Материал: резиновые смеси НО-68-1 НТА, ИРП-1266 НТА (заменитель ИРП-1338 НТА) ТУ 38 0051166-98.

4. Размеры и шероховатость поверхностей обеспечиваются пресс-формой.

5. Маркировать обозначение и клеймить окончательную приемку на бирке.

6. Пример применения пистона показан в рекомендуемом приложении к настоящему стандарту.

7. Общие технические условия - по ТУ 38.1051959-90, группа 1У.

Пример наименования и обозначения резинового пистона типоразмера 10 из резины марки НО-68-1 НТА:

Пистон 10-ОСТ 1 11277-73

То же, из резины марки ИРП-1266 НТА:

Пистон 10-ОСТ 1 11278-73

Размеры, мм

Типо-размер.	Код ОКП пистон из резины		d Пред. откл. +0,2 −0,4	d_1	D	H		h		h_1 Пред. откл. −0,3	r, Пред. откл. ±0,3	Масса 100 шт., кг, из резины марки	
	НО-68-1 НТА	ИРП-1266 НТА		Предельные отклонения ±0,5		Номин.	Пред. откл.	Номин.	Пред. откл.			НО-68-1 НТА	ИРП-1266 НТА
1	75 9540 2701 10	75 9540 2801 07	3	6	12	5	±0,3	0,8	−0,2	1,8	1,5	0,046	0,042
2	75 9540 2702 09	75 9540 2802 06	5	8	14							0,050	0,045
3	75 9540 2703 08	75 9540 2803 05	6	10	16							0,081	0,073
4	75 9540 2704 07	75 9540 2804 04	8	14	20	6						0,157	0,142
5	75 9540 2705 06	75 9540 2805 03				8		1,5	−0,3	3,0		0,203	0,184
6	75 9540 2706 05	75 9540 2806 02	10	16	22	6		0,8	−0,2	1,8		0,180	0,163
7	75 9540 2707 04	75 9540 2807 01				8		1,5	−0,3	3,0		0,235	0,213
8	75 9540 2708 03	75 9540 2808 00	12	20	28	6		0,8	−0,2	1,8		0,307	0,279
9	75 9540 2709 02	75 9540 2809 10				8		1,5	−0,3	3,0		0,395	0,359
10	75 9540 2710 09	75 9540 2810 06				10	±0,4	2,5		5,0		0,460	0,418
11	75 9540 2711 08	75 9540 2811 05	14			6	±0,3	0,8	−0,2	1,8		0,277	0,252
12	75 9540 2712 07	75 9540 2812 04				8		1,5	−0,3	3,0		0,355	0,313
13	75 9540 2713 06	75 9540 2813 03				10	±0,4	2,5		5,0		0,410	0,373
14	75 9540 2714 05	75 9540 2814 02	15	22	30	6	±0,3	0,8	−0,2	1,8		0,322	0,283
15	75 9540 2715 04	75 9540 2815 01				8		1,5	−0,3	3,0		0,413	0,375
16	75 9540 2716 03	75 9540 2816 00				10	±0,4	2,5		5,0		0,485	0,441
17	75 9540 2717 02	75 9540 2817 10	16		31	6	±0,3	0,8	−0,2	1,8		0,331	0,301
18	75 9540 2718 01	75 9540 2818 09				8		1,5	−0,3	3,0		0,421	0,383
19	75 9540 2719 00	75 9540 2819 08				10	±0,4	2,5		5,0	2,0	0,490	0,445
20	75 9540 2720 07	75 9540 2820 04	18	25	34	6	±0,3	0,8	−0,2	1,8		0,397	0,361
21	75 9540 2721 06	75 9540 2821 03				8		1,5	−0,3	3,0		0,508	0,462
22	75 9540 2722 05	75 9540 2822 02				10	±0,4	2,5		5,0		0,593	0,539
23	75 9540 2723 04	75 9540 2823 01	20	26	36	6	±0,3	0,8	−0,2	1,8		0,412	0,374
24	75 9540 2724 03	75 9540 2824 00				8		1,5	−0,3	3,0		0,536	0,487
25	75 9540 2725 02	75 9540 2825 10				10	±0,4	2,5		5,0		0,624	0,567
26	75 9540 2726 01	75 9540 2826 09	22	30	40	6	±0,3	0,8	−0,2	1,8		0,538	0,489
27	75 9540 2727 00	75 9540 2827 08				8		1,5	−0,3	3,0		0,686	0,624
28	75 9540 2728 10	75 9540 2828 07				10	±0,4	2,5		5,0		0,805	0,732
29	75 9540 2729 09	75 9540 2829 06	24	31	41	6	±0,3	0,8	−0,2	1,8		0,527	0,479
30	75 9540 2730 05	75 9540 2830 02				8		1,5	−0,3	3,0		0,675	0,614
31	75 9540 2731 04	75 9540 2831 01				10	±0,4	2,5		5,0		0,785	0,714

Лит. изм. 3 № изв. 10703
Инв. № дубликата 1511
Инв. № подлинника

Размеры, мм

Продолжение

Типо-размер	Код ОКП пистон из резины		d Пред.откл. +0,2 -0,4	d_1	D	H		h		h_1 Пред. откл. -0,3	r, Пред. откл. ±0,3	Масса 100 шт., кг, из резины марки	
	НО-68-1 НТА	ИРП-1266 НТА		Предельные отклонения ±0,5		Номин.	Пред. откл.	Номин.	Пред. откл.			НО-68-1 НТА	ИРП-1266 НТА
32	75 9540 2732 03	75 9540 2832 00	27	34	44	6	±0,3	0,8	-0,2	1,8	2,0	0,578	0,525
33	75 9540 2733 02	75 9540 2833 10				8		1,5	-0,3	3,0		0,740	0,673
34	75 9540 2734 01	75 9540 2834 09				10	±0,4	2,5		5,0		0,860	0,782
35	75 9540 2735 00	75 9540 2835 08	30	37	47	8	±0,3	0,8	-0,2	1,8	3,0	0,843	0,767
36	75 9540 2736 10	75 9540 2836 07				10	±0,4	1,5	-0,3	3,0		1,020	0,928
37	75 9540 2737 09	75 9540 2837 06				12	±0,5	2,5		5,0		1,153	1,049
38	75 9540 2738 08	75 9540 2838 05	32	40	50	8	±0,3	0,8	-0,2	1,8		0,960	0,873
39	75 9540 2739 07	75 9540 2839 04				10	±0,4	1,5	-0,3	3,0		1,170	1,067
40	75 9540 2740 03	75 9540 2840 00				12	±0,5	2,5		5,0		1,320	1,191
41	75 9540 2741 02	75 9540 2841 10	35	43	53	8	±0,3	0,8	-0,2	1,8		1,030	0,937
42	75 9540 2742 01	75 9540 2842 09				10	±0,4	1,5	-0,3	3,0		1,255	1,142
43	75 9540 2743 00	75 9540 2843 08				12	±0,5	2,5		5,0		1,420	1,292
44	75 9540 2744 10	75 9540 2844 07	38	46	56	8	±0,3	0,8	-0,2	1,8		1,107	1,007
45	75 9540 2745 09	75 9540 2845 06				10	±0,4	1,5	-0,3	3,0	3,0	1,342	1,221
46	75 9540 2746 08	75 9540 2846 05				12	±0,5	2,5		5,0		1,520	1,383
47	75 9540 2747 07	75 9540 2847 04	40	50	62	8	±0,3	0,8	-0,2	1,8		1,490	1,355
48	75 9540 2748 06	75 9540 2848 03				10	±0,4	1,5	-0,3	3,0		1,800	1,638
49	75 9540 2749 05	75 9540 2849 02				12	±0,5	2,5		5,0		2,037	1,853
50	75 9540 2750 01	75 9540 2850 09	42	56	70	8	±0,3	0,8	-0,2	1,8		2,110	1,920
51	75 9540 2751 00	75 9540 2851 08				10	±0,4	1,5	-0,3	3,0		2,570	2,338
52	75 9540 2752 10	75 9540 2852 07				12	±0,5	2,5		5,0		2,910	2,648
53	75 9540 2753 09	75 9540 2853 06	45	59	73	8	±0,3	0,8	-0,2	1,8		2,230	2,029
54	75 9540 2754 08	75 9540 2854 05				10	±0,4	1,5	-0,3	3,0		2,710	2,466
55	75 9540 2755 07	75 9540 2855 04				12	±0,5	2,5		5,0		3,080	2,802
56	75 9540 2756 06	75 9540 2856 03	50	62	75	8	±0,3	0,8	-0,2	1,8		2,095	1,906
57	75 9540 2757 05	75 9540 2857 02				10	±0,4	1,5	-0,3	3,0		2,540	2,311
58	75 9540 2758 04	75 9540 2858 01				12	±0,5	2,5		5,0		2,880	2,620
59	75 9540 2759 03	75 9540 2859 00	55	66	80	8	±0,3	0,8	-0,2	1,8		2,250	2,047
60	75 9540 2760 10	75 9540 2860 07				10	±0,4	1,5	-0,3	3,0		2,725	2,479
61	75 9540 2761 09	75 9540 2861 06				12	±0,5	2,5		5,0		3,075	2,798

Инв. № дубликата 1511
Инв. № подлинника
Лит. изм. 3 10703 4 11477
№ изв.

ПРИЛОЖЕНИЕ

Рекомендуемое

ПРИМЕР ПРИМЕНЕНИЯ РЕЗИНОВОГО ПИСТОНА

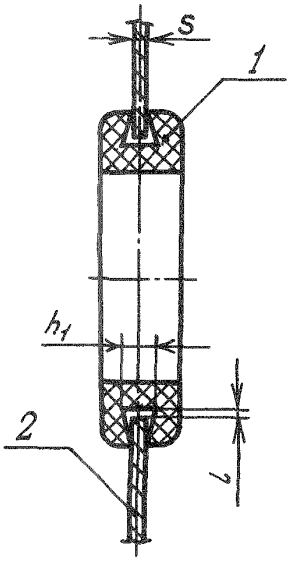

1 – пистон; 2 – перегородка

мм

S	h_1	l
От 0,8 до 1,8	1,8	0,5
От 2,0 до 3,0	3,0	1,0
От 3,5 до 5,0	5,0	

Инв. № дубликата
Инв. № подлинника
1511
Лит.изм.
№ изв
3
1070-3

ЛИСТ РЕГИСТРАЦИИ ИЗМЕНЕНИЙ

№ изм.	Номера страниц				Номер "Изв. об изм."	Подпись	Дата	Срок введения изменения
	Изме-ненных	Заме-ненных	Новых	Анну-лиро-ванных				
1	2	–	–	–	5679	Штаг	25/XI-74	1/VII-75
2	1, 2	–	–	–	7095	[illegible]	10 01 78	с 1/VII 78 г
3	1÷6	–	–	–	10703	Галиева	29.02.88	с 1/VII-88
6	Титлист 2	-	-		12569	[illegible]	15 12.01	2001-07 01.

ИЗВЕЩЕНИЕ ОБ ИЗМЕНЕНИИ № 12869

ОСТ 1 11277-73
ОСТ 1 11278-73

Группа Д15

ПИСТОНЫ РЕЗИНОВЫЕ

Конструкция и размеры

Листов 1 | Лист

Дата введения

2001-07-01

ИЗМЕНЕНИЕ № 6

1. Первая страница:

- под обозначением стандарта исключить текст: "Проверено в 1987 г.";
- заменить слова: "срок введения установлен с" на "дата введения";
- исключить текст: "Несоблюдение стандарта преследуется по закону".

2. Пункт 3. Заменить ссылку: ТУ 005 1166-87 на ТУ 38 0051166-98.

Приложение - переизданные страницы 1 и 2 ОСТ 1 11277-73, ОСТ 1 11278-73 с внесенными изменениями.

Инвентарный №

gost.e-ecolog.ru

Причина изменения	Указание о заделе
Приведение в соответствие с действующей НТД	На заделе не отражается