№ изм. 1 2
№ изв. 8580 9693
Инв. № дубликата 1437
Инв. № подлинника

УДК 62-233.11:629.7

Группа Г11

# ОТРАСЛЕВОЙ СТАНДАРТ

ОСТ 1 11213-73

## ОСИ ПОД ДВУСТОРОННЮЮ РАЗВАЛЬЦОВКУ

### Конструкция и размеры

На 10 страницах

Взамен 2201С52

Проверен в 1981 г.

Подлежит проверке в 1986 г.

ОКП 75 9361

Распоряжением Министерства от 21 сентября 1973 г. № 087-16

срок введения установлен с 1 июля 1974 г.

Проверен в 1986 г. Срок действия установлен до 1 января 1997 г.

**Несоблюдение стандарта преследуется по закону**

ОСИ ПО ОСТ 1 11213-73 ВЗАИМОЗАМЕНЯЕМЫ С ОСЯМИ ПО ОТРАСЛЕВОЙ НОРМАЛИ 2201С52

1. Настоящий стандарт распространяется на оси под двустороннюю развальцовку, предназначенные для неразъемных шарнирных соединений, не требующих затяжки и не имеющих осевых нагрузок.

Издание официальное ГР № 2704 от 17.10.73 Перепечатка воспрещена

gost.e-ecolog.ru

2. Конструкция и размеры осей должны соответствовать указанным на чертеже и в таблице.

Rz 40 (V)

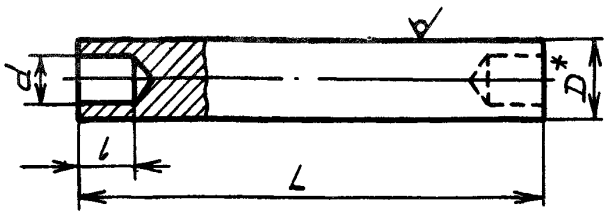


3. Материал: сталь 25.

4. Покрытие осей:

– диаметром менее 5 мм – Ц 6.фос.окс.гфж.136-41,
Кд 6.фос.окс.гфж.136-41;

– диаметром 5 мм и более – Ц 9.фос.окс.гфж.136-41,
Кд 9.фос.окс.гфж.136-41.

Другие виды покрытия – по ОСТ 1 00643-82.

5. Предельные отклонения размера $d$ – по ОСТ 1 00022-80.

6. Пример применения осей приведен в рекомендуемом приложении 1.

7. Коды ОКП осей должны соответствовать указанным в обязательном приложении 2.

8. Технические условия – по ОСТ 1 00643-82.

Пример наименования и обозначения оси под двустороннюю развальцовку диаметром $D = 6$ мм и длиной $L = 24$ мм, с покрытием Ц 9.фос.окс.гфж.136-41:

Ось 6-24-Ц.фос.окс.гфж-ОСТ 1 11213-73

То же, с покрытием Кд 9.фос.окс.гфж.136-41:

Ось 6-24-Кд.фос.окс.гфж-ОСТ 1 11213-73

*Размер для справок.

№ изм. 1 2
№ изв. 8580 9693
Инв. № дубликата
Инв. № подлинника 1437

Размеры в мм

| L | D | 2,0 | 2,5 | 3,0 | 3,5 | 4,0 | 4,5 | 5,0 | 6,0 | 7,0 | 8,0 | 9,0 | 10,0 |
|---|---|---|---|---|---|---|---|---|---|---|---|---|---|
| | d | 1,2 | 1,5 | 1,6 | 2,0 | 2,4 | 3,0 | 3,2 | 4,0 | 5,0 | 5,6 | 6,6 | 7,0 |
| Пред. откл. по h14 | l (пред. откл. ±0,2) | 2,0 | 2,5 | | 3,5 | | 4,0 | | 5,0 | 6,0 | 7,0 | | |
| | Применяемость | Масса 100 шт., кг | Применяемость | Масса 100 шт., кг | Применяемость | Масса 100 шт., кг | Применяемость | Масса 100 шт., кг | Применяемость | Масса 100 шт., кг | Применяемость | Масса 100 шт., кг | Применяемость | Масса 100 шт., кг | Применяемость | Масса 100 шт., кг | Применяемость | Масса 100 шт., кг | Применяемость | Масса 100 шт., кг |
| 10 | | 0,021 | | 0,035 | | 0,047 | | 0,058 | | 0,073 | | 0,081 | | – | | – | | – | | – | | – | | – |
| 12 | | 0,026 | | 0,043 | | 0,058 | | 0,073 | | 0,093 | | 0,106 | | – | | – | | – | | – | | – | | – |
| 14 | | 0,031 | | 0,051 | | 0,069 | | 0,088 | | 0,112 | | 0,131 | | 0,161 | | – | | – | | – | | – | | – |
| 16 | | 0,036 | | 0,058 | | 0,080 | | 0,103 | | 0,132 | | 0,156 | | 0,192 | | 0,249 | | – | | – | | – | | – |
| 18 | | 0,041 | | 0,066 | | 0,091 | | 0,118 | | 0,152 | | 0,181 | | 0,223 | | 0,293 | | 0,344 | | 0,418 | | – | | – |
| 20 | | 0,046 | | 0,074 | | 0,103 | | 0,133 | | 0,171 | | 0,206 | | 0,254 | | 0,337 | | 0,404 | | 0,497 | | – | | – |
| 22 | | 0,051 | | 0,082 | | 0,114 | | 0,147 | | 0,191 | | 0,231 | | 0,285 | | 0,382 | | 0,465 | | 0,576 | | 0,688 | | 0,892 |
| 24 | | 0,056 | | 0,089 | | 0,125 | | 0,162 | | 0,211 | | 0,257 | | 0,315 | | 0,426 | | 0,525 | | 0,655 | | 0,788 | | 1,015 |
| 26 | | 0,060 | | 0,097 | | 0,136 | | 0,177 | | 0,231 | | 0,282 | | 0,346 | | 0,470 | | 0,585 | | 0,734 | | 0,888 | | 1,138 |
| 28 | | 0,065 | | 0,105 | | 0,147 | | 0,192 | | 0,250 | | 0,307 | | 0,377 | | 0,515 | | 0,646 | | 0,813 | | 0,987 | | 1,262 |
| 30 | | 0,070 | | 0,112 | | 0,159 | | 0,207 | | 0,270 | | 0,332 | | 0,408 | | 0,559 | | 0,706 | | 0,892 | | 1,087 | | 1,385 |
| 32 | | 0,075 | | 0,120 | | 0,169 | | 0,222 | | 0,290 | | 0,357 | | 0,439 | | 0,604 | | 0,766 | | 0,970 | | 1,187 | | 1,508 |
| 34 | | 0,080 | | 0,128 | | 0,180 | | 0,237 | | 0,309 | | 0,382 | | 0,469 | | 0,648 | | 0,827 | | 1,049 | | 1,287 | | 1,631 |
| 36 | | 0,085 | | 0,135 | | 0,191 | | 0,252 | | 0,329 | | 0,407 | | 0,500 | | 0,692 | | 0,887 | | 1,128 | | 1,387 | | 1,754 |
| 38 | | 0,090 | | 0,143 | | 0,202 | | 0,277 | | 0,349 | | 0,432 | | 0,531 | | 0,737 | | 0,947 | | 1,207 | | 1,486 | | 1,878 |
| 40 | | 0,095 | | 0,151 | | 0,213 | | 0,292 | | 0,369 | | 0,457 | | 0,562 | | 0,781 | | 1,008 | | 1,286 | | 1,586 | | 2,001 |
| 42 | | 0,100 | | 0,159 | | 0,225 | | 0,306 | | 0,388 | | 0,482 | | 0,593 | | 0,825 | | 1,068 | | 1,365 | | 1,686 | | 2,124 |
| 44 | | 0,105 | | 0,166 | | 0,236 | | 0,321 | | 0,408 | | 0,508 | | 0,623 | | 0,870 | | 1,129 | | 1,443 | | 1,786 | | 2,247 |
| 46 | | – | | 0,174 | | 0,247 | | 0,336 | | 0,428 | | 0,533 | | 0,654 | | 0,914 | | 1,189 | | 1,522 | | 1,886 | | 2,370 |
| 48 | | – | | 0,182 | | 0,258 | | 0,351 | | 0,447 | | 0,558 | | 0,685 | | 0,958 | | 1,249 | | 1,601 | | 1,986 | | 2,494 |
| 50 | | – | | 0,189 | | 0,269 | | 0,366 | | 0,467 | | 0,583 | | 0,716 | | 1,003 | | 1,310 | | 1,680 | | 2,085 | | 2,617 |
| 52 | | – | | 0,197 | | 0,280 | | 0,381 | | 0,487 | | 0,608 | | 0,747 | | 1,047 | | 1,370 | | 1,759 | | 2,185 | | 2,740 |
| 55 | | – | | 0,208 | | 0,297 | | 0,404 | | 0,516 | | 0,648 | | 0,793 | | 1,114 | | 1,461 | | 1,877 | | 2,335 | | 2,925 |
| 58 | | – | | – | | 0,313 | | 0,426 | | 0,546 | | 0,683 | | 0,839 | | 1,180 | | 1,551 | | 1,995 | | 2,484 | | 3,110 |
| 60 | | – | | – | | 0,324 | | 0,441 | | 0,566 | | 0,708 | | 0,870 | | 1,224 | | 1,611 | | 2,074 | | 2,584 | | 3,233 |
| 62 | | – | | – | | 0,335 | | 0,456 | | 0,585 | | 0,734 | | 0,901 | | 1,269 | | 1,672 | | 2,153 | | 2,684 | | 3,356 |
| 65 | | – | | – | | 0,352 | | 0,479 | | 0,615 | | 0,771 | | 0,947 | | 1,335 | | 1,762 | | 2,271 | | 2,834 | | 3,541 |
| 68 | | – | | – | | 0,369 | | 0,501 | | 0,645 | | 0,809 | | 0,993 | | 1,402 | | 1,853 | | 2,390 | | 2,983 | | 3,726 |
| 70 | | – | | – | | 0,380 | | 0,516 | | 0,664 | | 0,834 | | 1,024 | | 1,448 | | 1,913 | | 2,469 | | 3,083 | | 3,849 |

| № изм. | 1 | 2 |
|---|---|---|
| № изв. | 8580 | 9693 |

| Инв. № дубликата | 1437 |
|---|---|
| Инв. № подлинника | |

Размеры в мм

Продолжение

| L Пред. откл. по h14 | D | | | | | | | | | | | |
|---|---|---|---|---|---|---|---|---|---|---|---|---|
| | 2,0 | 2,5 | 3,0 | 3,5 | 4,0 | 4,5 | 5,0 | 6,0 | 7,0 | 8,0 | 9,0 | 10,0 |
| | d | | | | | | | | | | | |
| | 1,2 | 1,5 | 1,6 | 2,0 | 2,4 | 3,0 | 3,2 | 4,0 | 5,0 | 5,6 | 6,6 | 7,0 |
| | l (пред. откл. ±0,2) | | | | | | | | | | | |
| | 2,0 | 2,5 | | 3,5 | | 4,0 | | 5,0 | 6,0 | 7,0 | | |
| | Применяемость | Масса 100 шт., кг | Применяемость | Масса 100 шт., кг | Применяемость | Масса 100 шт., кг | Применяемость | Масса 100 шт., кг | Применяемость | Масса 100 шт., кг | Применяемость | Масса 100 шт., кг | Применяемость | Масса 100 шт., кг | Применяемость | Масса 100 шт., кг | Применяемость | Масса 100 шт., кг | Применяемость | Масса 100 шт., кг |
| 72 | | – | | – | | 0,391 | | 0,531 | | 0,684 | | 0,869 | | 1,055 | | 1,491 | | 1,974 | | 2,547 | | 3,183 | | 3,972 |
| 75 | | – | | – | | 0,407 | | 0,554 | | 0,714 | | 0,897 | | 1,101 | | 1,558 | | 2,064 | | 2,666 | | 3,333 | | 4,157 |
| 78 | | – | | – | | 0,424 | | 0,576 | | 0,743 | | 0,935 | | 1,147 | | 1,624 | | 2,155 | | 2,784 | | 3,482 | | 4,342 |
| 80 | | – | | – | | 0,435 | | 0,591 | | 0,763 | | 0,960 | | 1,178 | | 1,668 | | 2,215 | | 2,863 | | 3,582 | | 4,465 |
| 82 | | – | | – | | 0,446 | | 0,606 | | 0,783 | | 0,985 | | 1,209 | | 1,712 | | 2,276 | | 2,942 | | 3,682 | | 4,588 |
| 85 | | – | | – | | 0,463 | | 0,629 | | 0,812 | | 1,022 | | 1,255 | | 1,789 | | 2,366 | | 3,060 | | 3,832 | | 4,773 |
| 88 | | – | | – | | – | | – | | 0,842 | | 1,060 | | 1,301 | | 1,846 | | 2,457 | | 3,178 | | 3,981 | | 4,958 |
| 90 | | – | | – | | – | | – | | 0,861 | | 1,085 | | 1,332 | | 1,890 | | 2,517 | | 3,257 | | 4,081 | | 5,081 |
| 92 | | – | | – | | – | | – | | – | | – | | 1,363 | | 1,934 | | 2,577 | | 3,336 | | 4,181 | | 5,204 |
| 95 | | – | | – | | – | | – | | – | | – | | 1,409 | | 2,001 | | 2,668 | | 3,454 | | 4,330 | | 5,384 |
| 98 | | – | | – | | – | | – | | – | | – | | 1,455 | | 2,067 | | 2,758 | | 3,572 | | 4,480 | | 5,574 |
| 100 | | – | | – | | – | | – | | – | | – | | 1,486 | | 2,112 | | 2,819 | | 3,651 | | 4,580 | | 5,697 |

| Инв. № подлинника | 1437 |
|---|---|
| Инв. № дубликата | |

| № изм. | 1 | 2 |
|---|---|---|
| № изв. | 8580 | 9693 |

ПРИЛОЖЕНИЕ 1
Рекомендуемое

## ПРИМЕР ПРИМЕНЕНИЯ ОСИ

1. Пример применения оси показан на чертеже.

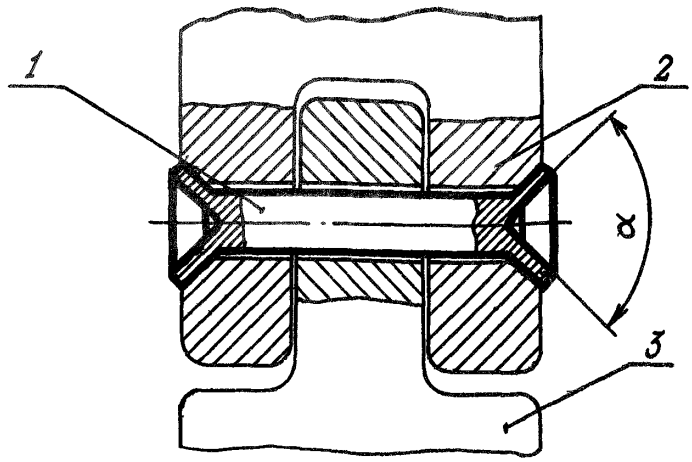


1 – ось; 2 – вилка; 3 – серьга

2. Углы развальцовки $\alpha$ рекомендуется брать равными 30, 60 или 90°.

3. Дополнительная защита оси от коррозии после развальцовки – по указанию конструктора.

---

ПРИЛОЖЕНИЕ 2
Обязательное

## КОДЫ ОКП ОСЕЙ

Таблица 1

| Обозначение покрытия в обозначении оси* | Код ОКП | | | | | КЧ |
|---|---|---|---|---|---|---|
| | XX | XXXX | | X | XXX | |
| Ц.фос.окс.гфж | 75 | 9361 | | 7 | | По табл.2 |
| Кд.фос.окс.гфж | | | | | | По табл.3 |

* Коды ОКП осей с другими покрытиями выдаются головной организацией по стандартизации по запросам предприятий

№ изм. | 1 | 2
№ изв. | 8580 | 9693
Инв. № дубликата
Инв. № подлинника | 1437

| Инв. № дубликата | | № изм. | 1 | | | | | | | | | | |
|---|---|---|---|---|---|---|---|---|---|---|---|---|---|
| Инв. № подлинника | 1437 | № изв. | 8580 | | | | | | | | | | |

Таблица 2

| L | 2 | | 2,5 | | 3 | | 3,5 | | 4 | | 4,5 | | 5 | | 6 | | 7 | | 8 | | 9 | | 10 | |
|---|---|---|---|---|---|---|---|---|---|---|---|---|---|---|---|---|---|---|---|---|---|---|---|---|
| | ХХХ | КЧ | ХХХ | КЧ | ХХХ | КЧ | ХХХ | КЧ | ХХХ | КЧ | ХХХ | КЧ | ХХХ | КЧ | ХХХ | КЧ | ХХХ | КЧ | ХХХ | КЧ | ХХХ | КЧ | ХХХ | КЧ |
| 10 | 001 | 08 | 019 | 09 | 042 | 10 | 077 | 10 | 112 | 02 | 149 | 00 | | | | | | | | | | | | |
| 12 | 002 | 07 | 020 | 05 | 043 | 09 | 078 | 09 | 113 | 01 | 150 | 07 | | | | | | | | | | | | |
| 14 | 003 | 06 | 021 | 04 | 044 | 08 | 079 | 08 | 114 | 00 | 151 | 06 | 186 | 06 | | | | | | | | | | |
| 16 | 004 | 05 | 022 | 03 | 045 | 07 | 080 | 04 | 115 | 10 | 152 | 05 | 187 | 05 | 225 | 05 | | | | | | | | |
| 18 | 005 | 04 | 023 | 02 | 046 | 06 | 081 | 03 | 116 | 09 | 153 | 04 | 188 | 04 | 226 | 04 | 263 | 10 | 300 | 00 | | | | |
| 20 | 006 | 03 | 024 | 01 | 047 | 05 | 082 | 02 | 117 | 08 | 154 | 03 | 189 | 03 | 227 | 03 | 264 | 09 | 301 | 10 | | | | |
| 22 | 007 | 02 | 025 | 00 | 048 | 04 | 083 | 01 | 118 | 07 | 155 | 02 | 190 | 10 | 228 | 02 | 265 | 08 | 302 | 09 | 337 | 09 | 372 | 06 |
| 24 | 008 | 01 | 026 | 10 | 049 | 03 | 084 | 00 | 119 | 06 | 156 | 01 | 191 | 09 | 229 | 01 | 266 | 07 | 303 | 08 | 338 | 08 | 373 | 05 |
| 26 | 009 | 00 | 027 | 09 | 050 | 10 | 085 | 10 | 120 | 02 | 157 | 00 | 192 | 08 | 230 | 08 | 267 | 06 | 304 | 07 | 339 | 07 | 374 | 04 |
| 28 | 010 | 07 | 028 | 08 | 051 | 09 | 086 | 09 | 121 | 01 | 158 | 10 | 193 | 07 | 231 | 07 | 268 | 05 | 305 | 06 | 340 | 03 | 375 | 03 |
| 30 | 011 | 06 | 029 | 07 | 052 | 08 | 087 | 08 | 122 | 00 | 159 | 09 | 194 | 06 | 232 | 06 | 269 | 04 | 306 | 05 | 341 | 02 | 376 | 02 |
| 32 | 012 | 05 | 030 | 03 | 053 | 07 | 088 | 07 | 123 | 10 | 160 | 05 | 195 | 05 | 233 | 05 | 270 | 00 | 307 | 04 | 342 | 01 | 377 | 01 |
| 34 | 013 | 04 | 031 | 02 | 054 | 06 | 089 | 06 | 124 | 09 | 161 | 04 | 196 | 04 | 234 | 04 | 271 | 10 | 308 | 03 | 343 | 00 | 378 | 00 |
| 36 | 014 | 03 | 032 | 01 | 055 | 05 | 090 | 02 | 125 | 08 | 162 | 03 | 197 | 03 | 235 | 03 | 272 | 09 | 309 | 02 | 344 | 10 | 379 | 10 |
| 38 | 015 | 02 | 033 | 00 | 056 | 04 | 091 | 01 | 126 | 07 | 163 | 02 | 198 | 02 | 236 | 02 | 273 | 08 | 310 | 09 | 345 | 09 | 380 | 06 |
| 40 | 016 | 01 | 034 | 10 | 057 | 03 | 092 | 00 | 127 | 06 | 164 | 01 | 199 | 01 | 237 | 01 | 274 | 07 | 311 | 08 | 346 | 08 | 381 | 05 |
| 42 | 017 | 00 | 035 | 09 | 058 | 02 | 093 | 10 | 128 | 05 | 165 | 00 | 200 | 03 | 238 | 00 | 275 | 06 | 312 | 07 | 347 | 07 | 382 | 04 |
| 44 | 018 | 10 | 036 | 08 | 059 | 01 | 094 | 09 | 129 | 04 | 166 | 10 | 201 | 02 | 239 | 10 | 276 | 05 | 313 | 06 | 348 | 06 | 383 | 03 |
| 46 | | | 037 | 07 | 060 | 08 | 095 | 08 | 130 | 00 | 167 | 09 | 202 | 01 | 240 | 06 | 277 | 04 | 314 | 05 | 349 | 05 | 384 | 02 |
| 48 | | | 038 | 06 | 061 | 07 | 096 | 07 | 131 | 10 | 168 | 08 | 203 | 00 | 241 | 05 | 278 | 03 | 315 | 04 | 350 | 01 | 385 | 01 |
| 50 | | | 039 | 05 | 062 | 06 | 097 | 06 | 132 | 09 | 169 | 07 | 204 | 10 | 242 | 04 | 279 | 02 | 316 | 03 | 351 | 00 | 386 | 00 |
| 52 | | | 040 | 01 | 063 | 05 | 098 | 05 | 133 | 08 | 170 | 03 | 205 | 09 | 243 | 03 | 280 | 09 | 317 | 02 | 352 | 10 | 387 | 10 |
| 55 | | | 041 | 00 | 064 | 04 | 099 | 04 | 134 | 07 | 171 | 02 | 206 | 08 | 244 | 02 | 281 | 08 | 318 | 01 | 353 | 09 | 388 | 09 |

Нов. Изв. № 8580

ОСТ 1 11213-73 Стр. 6

| Инв. № дубликата | | № изм. | 1 | | | | | | | | | | |
|---|---|---|---|---|---|---|---|---|---|---|---|---|---|
| Инв. № подлинника | 1437 | № изв. | 8580 | | | | | | | | | | |

Продолжение табл 2

| L | D | | | | | | | | | | | | | | | | | | | | | |
|---|---|---|---|---|---|---|---|---|---|---|---|---|---|---|---|---|---|---|---|---|---|---|
| | 2 | | 2,5 | | 3 | | 3,5 | | 4 | | 4,5 | | 5 | | 6 | | 7 | | 8 | | 9 | | 10 | |
| | XXX | КЧ | XXX | КЧ | XXX | КЧ | XXX | КЧ | XXX | КЧ | XXX | КЧ | XXX | КЧ | XXX | КЧ | XXX | КЧ | XXX | КЧ | XXX | КЧ | XXX | КЧ |
| 58 | | | | | 065 | 03 | 100 | 06 | 135 | 06 | 172 | 01 | 207 | 07 | 245 | 01 | 282 | 07 | 319 | 00 | 354 | 08 | 389 | 08 |
| 60 | | | | | 066 | 02 | 101 | 05 | 136 | 05 | 173 | 00 | 208 | 06 | 246 | 00 | 283 | 06 | 320 | 07 | 355 | 07 | 390 | 04 |
| 62 | | | | | 067 | 01 | 102 | 04 | 137 | 04 | 174 | 10 | 209 | 05 | 247 | 10 | 284 | 05 | 321 | 06 | 356 | 06 | 391 | 03 |
| 65 | | | | | 068 | 00 | 103 | 03 | 138 | 03 | 175 | 09 | 210 | 01 | 248 | 09 | 285 | 04 | 322 | 05 | 357 | 05 | 392 | 02 |
| 68 | | | | | 069 | 10 | 104 | 02 | 139 | 02 | 176 | 08 | 211 | 00 | 249 | 08 | 286 | 03 | 323 | 04 | 358 | 04 | 393 | 01 |
| 70 | | | | | 070 | 06 | 105 | 01 | 140 | 09 | 177 | 07 | 212 | 10 | 250 | 04 | 287 | 02 | 324 | 03 | 359 | 03 | 394 | 00 |
| 72 | | | | | 071 | 05 | 106 | 00 | 141 | 08 | 178 | 06 | 213 | 09 | 251 | 03 | 288 | 01 | 325 | 02 | 360 | 10 | 395 | 10 |
| 75 | | | | | 072 | 04 | 107 | 10 | 142 | 07 | 179 | 05 | 214 | 08 | 252 | 02 | 289 | 00 | 326 | 01 | 361 | 09 | 396 | 09 |
| 78 | | | | | 073 | 03 | 108 | 09 | 143 | 06 | 180 | 01 | 215 | 07 | 253 | 01 | 290 | 07 | 327 | 00 | 362 | 08 | 397 | 08 |
| 80 | | | | | 074 | 02 | 109 | 08 | 144 | 05 | 181 | 00 | 216 | 06 | 254 | 00 | 291 | 06 | 328 | 10 | 363 | 07 | 398 | 07 |
| 82 | | | | | 075 | 01 | 110 | 04 | 145 | 04 | 182 | 10 | 217 | 05 | 255 | 10 | 292 | 05 | 329 | 09 | 364 | 06 | 399 | 06 |
| 85 | | | | | 076 | 00 | 111 | 03 | 146 | 03 | 183 | 09 | 218 | 04 | 256 | 09 | 293 | 04 | 330 | 05 | 365 | 05 | 400 | 08 |
| 88 | | | | | | | | | 147 | 02 | 184 | 08 | 219 | 03 | 257 | 08 | 294 | 03 | 331 | 04 | 366 | 04 | 401 | 07 |
| 90 | | | | | | | | | 148 | 01 | 185 | 07 | 220 | 10 | 258 | 07 | 295 | 02 | 332 | 03 | 367 | 03 | 402 | 06 |
| 92 | | | | | | | | | | | | | 221 | 09 | 259 | 06 | 296 | 01 | 333 | 02 | 368 | 02 | 403 | 05 |
| 95 | | | | | | | | | | | | | 222 | 08 | 260 | 02 | 297 | 00 | 334 | 01 | 369 | 01 | 404 | 04 |
| 98 | | | | | | | | | | | | | 223 | 07 | 261 | 01 | 298 | 10 | 335 | 00 | 370 | 08 | 405 | 03 |
| 100 | | | | | | | | | | | | | 224 | 06 | 262 | 00 | 299 | 09 | 336 | 10 | 371 | 07 | 406 | 02 |



① Нов.Изв. № 8580

| Инв. № дубликата | | № изм. | 1 | | | | | | | | | | |
|---|---|---|---|---|---|---|---|---|---|---|---|---|---|
| Инв. № подлинника | 1437 | № изв. | 8580 | | | | | | | | | | |

Таблица 3

| L | D | | | | | | | | | | | | | | | | | | | | | |
|---|---|---|---|---|---|---|---|---|---|---|---|---|---|---|---|---|---|---|---|---|---|---|
| | 2 | | 2,5 | | 3 | | 3,5 | | 4 | | 4,5 | | 5 | | 6 | | 7 | | 8 | | 9 | | 10 | |
| | XXX | КЧ | XXX | КЧ | XXX | КЧ | XXX | КЧ | XXX | КЧ | XXX | КЧ | XXX | КЧ | XXX | КЧ | XXX | КЧ | XXX | КЧ | XXX | КЧ | XXX | КЧ |
| 10 | 501 | 04 | 519 | 05 | 542 | 06 | 577 | 06 | 612 | 09 | 649 | 07 | | | | | | | | | | | | |
| 12 | 502 | 03 | 520 | 01 | 543 | 05 | 578 | 05 | 613 | 08 | 650 | 03 | | | | | | | | | | | | |
| 14 | 503 | 02 | 521 | 00 | 544 | 04 | 579 | 04 | 614 | 07 | 651 | 02 | 686 | 02 | | | | | | | | | | |
| 16 | 504 | 01 | 522 | 10 | 545 | 03 | 580 | 00 | 615 | 06 | 652 | 01 | 687 | 01 | 725 | 01 | | | | | | | | |
| 18 | 505 | 00 | 523 | 09 | 546 | 02 | 581 | 10 | 616 | 05 | 653 | 00 | 688 | 00 | 726 | 00 | 763 | 06 | 800 | 07 | | | | |
| 20 | 506 | 10 | 524 | 08 | 547 | 01 | 582 | 09 | 617 | 04 | 654 | 10 | 689 | 10 | 727 | 10 | 764 | 05 | 801 | 06 | | | | |
| 22 | 507 | 09 | 525 | 07 | 548 | 00 | 583 | 08 | 618 | 03 | 655 | 09 | 690 | 06 | 728 | 09 | 765 | 04 | 802 | 05 | 837 | 05 | 872 | 02 |
| 24 | 508 | 08 | 526 | 06 | 549 | 10 | 584 | 07 | 619 | 02 | 656 | 08 | 691 | 05 | 729 | 08 | 766 | 03 | 803 | 04 | 838 | 04 | 873 | 01 |
| 26 | 509 | 07 | 527 | 05 | 550 | 06 | 585 | 06 | 620 | 09 | 657 | 07 | 692 | 04 | 730 | 04 | 767 | 02 | 804 | 03 | 839 | 03 | 874 | 00 |
| 28 | 510 | 03 | 528 | 04 | 551 | 05 | 586 | 05 | 621 | 08 | 658 | 06 | 693 | 03 | 731 | 03 | 768 | 01 | 805 | 02 | 840 | 10 | 875 | 10 |
| 30 | 511 | 02 | 529 | 03 | 552 | 04 | 587 | 04 | 622 | 07 | 659 | 05 | 694 | 02 | 732 | 02 | 769 | 00 | 806 | 01 | 841 | 09 | 876 | 09 |
| 32 | 512 | 01 | 530 | 10 | 553 | 03 | 588 | 03 | 623 | 06 | 660 | 01 | 695 | 01 | 733 | 01 | 770 | 07 | 807 | 00 | 842 | 08 | 877 | 08 |
| 34 | 513 | 00 | 531 | 09 | 554 | 02 | 589 | 02 | 624 | 05 | 661 | 00 | 696 | 00 | 734 | 00 | 771 | 06 | 808 | 10 | 843 | 07 | 878 | 07 |
| 36 | 514 | 10 | 532 | 08 | 555 | 01 | 590 | 09 | 625 | 04 | 662 | 10 | 697 | 10 | 735 | 10 | 772 | 05 | 809 | 09 | 844 | 06 | 879 | 06 |
| 38 | 515 | 09 | 533 | 07 | 556 | 00 | 591 | 08 | 626 | 03 | 663 | 09 | 698 | 09 | 736 | 09 | 773 | 04 | 810 | 05 | 845 | 05 | 880 | 02 |
| 40 | 516 | 08 | 534 | 06 | 557 | 10 | 592 | 07 | 627 | 02 | 664 | 08 | 699 | 08 | 737 | 08 | 774 | 03 | 811 | 04 | 846 | 04 | 881 | 01 |
| 42 | 517 | 07 | 535 | 05 | 558 | 09 | 593 | 06 | 628 | 01 | 665 | 07 | 700 | 10 | 738 | 07 | 775 | 02 | 812 | 03 | 847 | 03 | 882 | 00 |
| 44 | 518 | 06 | 536 | 04 | 559 | 08 | 594 | 05 | 629 | 00 | 666 | 06 | 701 | 09 | 739 | 06 | 776 | 01 | 813 | 02 | 848 | 02 | 883 | 10 |
| 46 | | | 537 | 03 | 560 | 04 | 595 | 04 | 630 | 07 | 667 | 05 | 702 | 08 | 740 | 02 | 777 | 00 | 814 | 01 | 849 | 01 | 884 | 09 |
| 48 | | | 538 | 02 | 561 | 03 | 596 | 03 | 631 | 06 | 668 | 04 | 703 | 07 | 741 | 01 | 778 | 10 | 815 | 00 | 850 | 08 | 885 | 08 |
| 50 | | | 539 | 01 | 562 | 02 | 597 | 02 | 632 | 05 | 669 | 03 | 704 | 06 | 742 | 00 | 779 | 09 | 816 | 10 | 851 | 07 | 886 | 07 |
| 52 | | | 540 | 08 | 563 | 01 | 598 | 01 | 633 | 04 | 670 | 10 | 705 | 05 | 743 | 10 | 780 | 05 | 817 | 09 | 852 | 06 | 887 | 06 |
| 55 | | | 541 | 07 | 564 | 00 | 599 | 00 | 634 | 03 | 671 | 09 | 706 | 04 | 744 | 09 | 781 | 04 | 818 | 08 | 853 | 05 | 888 | 05 |

① Нов. Изв. № 8580

Продолжение табл. 3

| L | D | | | | | | | | | | | | | | | | | | | | | |
|---|---|---|---|---|---|---|---|---|---|---|---|---|---|---|---|---|---|---|---|---|---|---|
| | 2 | | 2,5 | | 3 | | 3,5 | | 4 | | 4,5 | | 5 | | 6 | | 7 | | 8 | | 9 | | 10 | |
| | XXX | КЧ | XXX | КЧ | XXX | КЧ | XXX | КЧ | XXX | КЧ | XXX | КЧ | XXX | КЧ | XXX | КЧ | XXX | КЧ | XXX | КЧ | XXX | КЧ | XXX | КЧ |
| 58 | | | | | 565 | 10 | 600 | 02 | 635 | 02 | 672 | 08 | 707 | 03 | 745 | 08 | 782 | 03 | 819 | 07 | 854 | 04 | 889 | 04 |
| 60 | | | | | 566 | 09 | 601 | 01 | 636 | 01 | 673 | 07 | 708 | 02 | 746 | 07 | 783 | 02 | 820 | 03 | 855 | 03 | 890 | 00 |
| 62 | | | | | 567 | 08 | 602 | 00 | 637 | 00 | 674 | 06 | 709 | 01 | 747 | 06 | 784 | 01 | 821 | 02 | 856 | 02 | 891 | 10 |
| 65 | | | | | 568 | 07 | 603 | 10 | 638 | 10 | 675 | 05 | 710 | 08 | 748 | 05 | 785 | 00 | 822 | 01 | 857 | 01 | 892 | 09 |
| 68 | | | | | 569 | 06 | 604 | 09 | 639 | 09 | 676 | 04 | 711 | 07 | 749 | 04 | 786 | 10 | 823 | 00 | 858 | 00 | 893 | 08 |
| 70 | | | | | 570 | 02 | 605 | 08 | 640 | 05 | 677 | 03 | 712 | 06 | 750 | 00 | 787 | 09 | 824 | 10 | 859 | 10 | 894 | 07 |
| 72 | | | | | 571 | 01 | 606 | 07 | 641 | 04 | 678 | 02 | 713 | 05 | 751 | 10 | 788 | 08 | 825 | 09 | 860 | 06 | 895 | 06 |
| 75 | | | | | 572 | 00 | 607 | 06 | 642 | 03 | 679 | 01 | 714 | 04 | 752 | 09 | 789 | 07 | 826 | 08 | 861 | 05 | 896 | 05 |
| 78 | | | | | 573 | 10 | 608 | 05 | 643 | 02 | 680 | 08 | 715 | 03 | 753 | 08 | 790 | 03 | 827 | 07 | 862 | 04 | 897 | 04 |
| 80 | | | | | 574 | 09 | 609 | 04 | 644 | 01 | 681 | 07 | 716 | 02 | 754 | 07 | 791 | 02 | 828 | 06 | 863 | 03 | 898 | 03 |
| 82 | | | | | 575 | 08 | 610 | 00 | 645 | 00 | 682 | 06 | 717 | 01 | 755 | 06 | 792 | 01 | 829 | 05 | 864 | 02 | 899 | 02 |
| 85 | | | | | 576 | 07 | 611 | 10 | 646 | 10 | 683 | 05 | 718 | 00 | 756 | 05 | 793 | 00 | 830 | 01 | 865 | 01 | 900 | 04 |
| 88 | | | | | | | | | 647 | 09 | 684 | 04 | 719 | 10 | 757 | 04 | 794 | 10 | 831 | 00 | 866 | 00 | 901 | 03 |
| 90 | | | | | | | | | 648 | 08 | 685 | 03 | 720 | 06 | 758 | 03 | 795 | 09 | 832 | 10 | 867 | 10 | 902 | 02 |
| 92 | | | | | | | | | | | | | 721 | 05 | 759 | 02 | 796 | 08 | 833 | 09 | 868 | 09 | 903 | 01 |
| 95 | | | | | | | | | | | | | 722 | 04 | 760 | 09 | 797 | 07 | 834 | 08 | 869 | 08 | 904 | 00 |
| 98 | | | | | | | | | | | | | 723 | 03 | 761 | 08 | 798 | 06 | 835 | 07 | 870 | 04 | 905 | 10 |
| 100 | | | | | | | | | | | | | 724 | 02 | 762 | 07 | 799 | 05 | 836 | 06 | 871 | 03 | 906 | 09 |

## ЛИСТ РЕГИСТРАЦИИ ИЗМЕНЕНИЙ

| № изм. | Номера страниц | | | | Номер "Изв. об изм." | Подпись | Дата | Срок введения изменения |
|---|---|---|---|---|---|---|---|---|
| | Измененных | Замененных | Новых | Аннулированных | | | | |
| 1 | 1,2,3, 4,5 | - | 6,7,8, 9,10 | - | 8580 | | 1.04.82 | 01.07.82. |

① Нов. Изв. № 8580

Инвентарный № 1437

# ИЗВЕЩЕНИЕ ОБ ИЗМЕНЕНИИ № 8580

ОСТ 1 11213-73

ОСИ ПОД ДВУСТОРОННЮЮ РАЗВАЛЬЦОВКУ

Конструкция и размеры

Листов 2 | Лист 1

**Срок введения**

" 1 " января 1983 г.

ИЗМЕНЕНИЕ № 1

1. Заменить группу стандарта: "Д15" на "Г11".

2. Под наименованием стандарта проставить код: "ОКП 75 9361".

3. Первую страницу стандарта под его обозначением дополнить словами: "На 10 страницах".

4. Первую страницу стандарта дополнить указанием: "Проверен в 1981 г. Подлежит проверке в 1986 г.".

5. Чертеж.

Заменить обозначение шероховатости поверхностей: " $\sim$ " на " $\sqrt{}$ ", $\nabla 4$ ( $\nabla$ ) на $R_z 40$ ( $\sqrt{}$ ).

6. Пункт 3 изложить в новой редакции:

"3. Материал: сталь 25".

7. Пункты 4, 6 и 7 исключить.

8. Пункты 5 и 8 изложить в новой редакции с заменой номеров пунктов "5" на "4", "8" на "5":

"4. Покрытие осей.

- диаметром менее 5 мм – Ц 6-9.окс фос.гфж.136-41, Кд 6-9.окс фос.гфж.136-41;
- диаметром 5 мм и более – Ц 9.окс фос.гфж.136-41, Кд 9.окс фос.гфж.136-41.

Другие виды покрытия – по ОСТ 1 00643-82".

5. Пример применения осей приведен в рекомендуемом приложении 1".

9. Стандарт дополнить новыми пунктами – 6 и 7:

"6. Коды ОКП осей должны соответствовать указанным в обязательном приложении 2.

7. Технические условия – по ОСТ 1 00643-82".

10. Пример наименования и обозначения изложить в новой редакции:

"Пример наименования и обозначения оси под двустороннюю развальцовку диаметром $D$ = 6 мм и длиной $L$ = 24 мм,

| Причина изменения | | Указание о заделе |
|---|---|---|
| Шифр изм. 4 | Приведение в соответствие с действующей документацией | Задел использовать |

Инвентарный № 262

с покрытием Ц 9.окс фос.гфж.136-41:

Ось 6-24-Ц.окс фос.гфж-ОСТ 1 11213-73

То же, с покрытием Кд 9.окс фос.гфж.136-41:

Ось 6-24-Кд.окс фос.гфж-ОСТ 1 11213-73"

11. Исключить сноску: "** По действующей в отрасли документации".

12. Таблица. Графа " $L$ ". Заголовок дополнить словами: "Пред.откл. по $h$ 14" (в двух местах).

Обозначение размера " $d$ " дополнить словами: "(пред.откл. по $h$ 14)" (в двух местах).

Слова "пред.откл. $\pm$0,2" взять в скобки (в двух местах).

13. Приложение. Исключить слова перед обозначением стандарта: "ПРИЛОЖЕНИЕ к".

Дополнить словами под обозначением стандарта: "ПРИЛОЖЕНИЕ 1".

14. Стандарт дополнить новым приложением - 2 "Коды ОКП осей" (стр. 5-9) и "Листом регистрации изменений" (стр.10).

---

Внесены изменения на страницах 1, 2, 3, 4 и 5.

Вновь введены страницы подлинника 6, 7, 8, 9 и 10.

---

Стандарт введен в сборник стандартов на валики по ОСТ 1 11189-73, ОСТ 1 11190-73, ОСТ 1 11191-73.

ентарный № 262

gost.e-ecolog.ru