№ изм. | 1 | 3 | 4 | 5
№ изв. | 6141 | 8575 | 9568 | 9697
Инв. № дубликата | 1636
Инв. № подлинника

УДК 621.882.3:629.7

Группа Д15

ОТРАСЛЕВОЙ СТАНДАРТ

ГАЙКИ-ПИСТОНЫ С ПЛОСКОЙ ГОЛОВКОЙ ГЛУХИЕ
Конструкция и размеры

ОСТ 1 11199-73

На 6 страницах

Взамен 1652С52

Проверен в 1986 г.
Подлежит проверке в 1996 г.

Проверен в 1981 г.
Подлежит проверке в 1986 г.

ОКП 75 9339

Распоряжением Министерства от 31 октября 1973 г. № 087-16

срок введения установлен с 1 июля 1974 г.

Несоблюдение стандарта преследуется по закону

ГАЙКИ-ПИСТОНЫ С ПЛОСКОЙ ГОЛОВКОЙ ГЛУХИЕ ПО ОСТ 1 11199-73 ВЗАИМОЗАМЕНЯЕМЫ С ГАЙКАМИ-ПИСТОНАМИ ГЛУХИМИ ПО ОТРАСЛЕВОЙ НОРМАЛИ 1652С52

1. Настоящий стандарт распространяется на глухие гайки-пистоны с плоской головкой, предназначенные для постановки безударной клепкой с односторонним подходом и эксплуатации на срез.

Издание официальное ГР № 2864 от 17.12.73

Перепечатка воспрещена

gost.e-ecolog.ru

2. Конструкция и размеры глухих гаек-пистонов с плоской головкой должны соответствовать указанным на чертеже и в таблице.

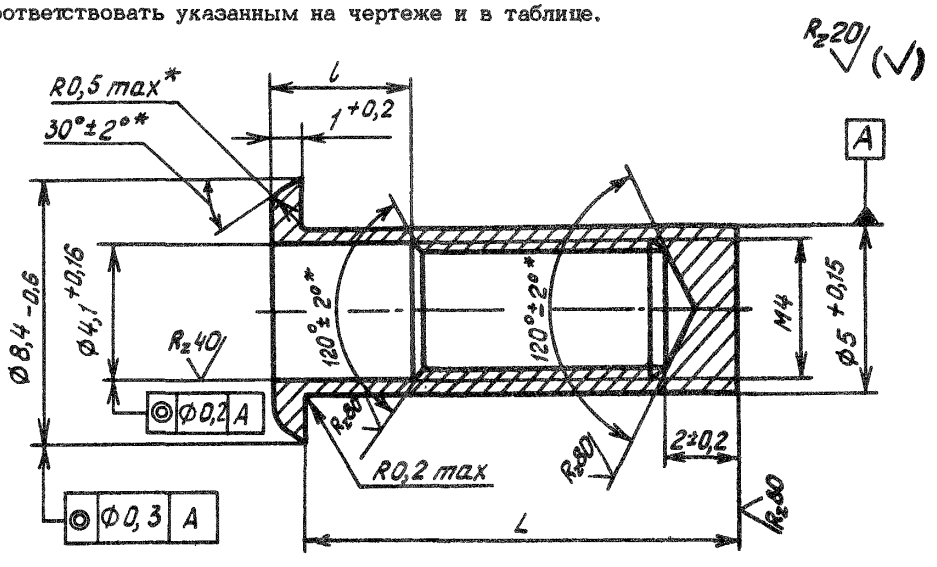

Размеры в мм

Типо-размеры	Применяемость	L Пред.откл. ±0,3	l		Масса 1000 шт., кг
			Номин.	Пред. откл.	
1		13	5	±0,2	0,40
2		14	6		0,42
3		15	7		0,44
4		16	8		0,46
5		17	9		0,48
6		18	10		0,50
7		19	11		0,52
8		20	12		0,54
9		21	13	±0,4	0,56
10		22	14		0,58

3. Материал: алюминиевый сплав Д18.

4. Термическая обработка: закалить и состарить.

5. Поле допуска резьбы – 7Н6Н.

6. Покрытие: Ан.Окс.нхр.

* Размеры обеспеч. инстр.

№ изм. 2 7277 | 3 8575 | 4 9568 | 5 9697
№ изв.
Инв. № дубликата
Инв. № подлинника 1636

7. Выполнение соединений гайками-пистонами и подбор типоразмеров гаек-пистонов по толщине пакета должны соответствовать указанным в обязательном приложении 1.

8. Коды ОКП гаек-пистонов должны соответствовать указанным в обязательном приложении 2.

9. Технические условия - по ОСТ 1 00646-73.

Пример наименования и обозначения глухой гайки-пистона с плоской головкой типоразмера 2, анодированной:

Гайка 2-Ан.Окс-ОСТ 1 11199-73

№ изм. | 1 | 2 | 3 | 5
№ изв. | 6141 | 7277 | 8575 | 9697
Инв. № дубликата
Инв. № подлинника | 1636

ПРИЛОЖЕНИЕ 1
Обязательное

ВЫПОЛНЕНИЕ СОЕДИНЕНИЙ ГАЙКАМИ-ПИСТОНАМИ И ПОДБОР ТИПОРАЗМЕРОВ ГАЕК-ПИСТОНОВ ПО ТОЛЩИНЕ ПАКЕТА

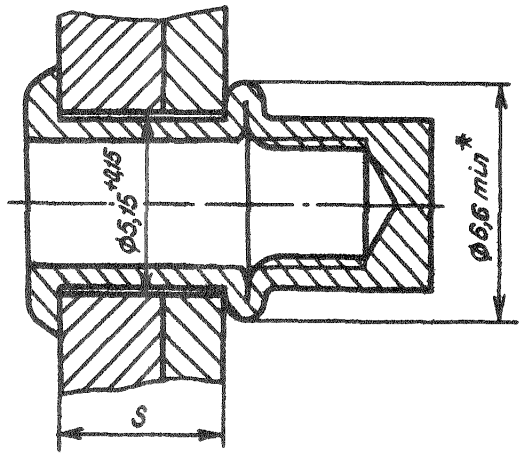

Типоразмеры	S , мм	Типоразмеры	S , мм
1	Св. 0,6 до 1,6	6	Св. 5,6 до 6,6
2	Св. 1,6 до 2,6	7	Св. 6,6 до 7,6
3	Св. 2,6 до 3,6	8	Св. 7,6 до 8,6
4	Св. 3,6 до 4,6	9	Св. 8,6 до 9,6
5	Св. 4,6 до 5,6	10	Св. 9,6 до 10,6

*Размер, обеспечиваемый ходом постановочного инструмента. Контролировать на технологических образцах.

№ изм. 1 3 4
№ изв. 6141 8575 9568
Инв. № подлинника 1636
Инв. № дубликата

ПРИЛОЖЕНИЕ 2
Обязательное

КОДЫ ОКП ГАЕК-ПИСТОНОВ

Типо-размеры	Код ОКП	КЧ
1	75 9339 7001	08
2	75 9339 7002	07
3	75 9339 7003	06
4	75 9339 7004	05
5	75 9339 7005	04
6	75 9339 7006	03
7	75 9339 7007	02
8	75 9339 7008	01
9	75 9339 7009	00
10	75 9339 7010	07

№ изм. Нов.
№ изв. 8575
Инв. № дубликата
Инв. № подлинника 1636

ЛИСТ РЕГИСТРАЦИИ ИЗМЕНЕНИЙ

№ изм.	Номера страниц				Номер "Изв. об изм."	Подпись	Дата	Срок введения изменения
	Измененных	Замененных	Новых	Аннулированных				
1	1,3,4	–	5	–	6141			01.01.76
2	2,3	–	–	–	7277			01.01.79
3	1,2,3,4	–	5,6	5	8575		15.02.82	01.01.83
4	1,2,4	–	–	–	9568		02.04.84	01.01.85
5	1,2,3	–	–	–	9697		21.12.86	01.07.87

(3) Нов. Изв. № 8575

Инв гарный № 1636

gost.e-ecolog.ru