№ изм. | 1 | 2 | 4 | 6
№ изв. | 5912 | 6141 | 8576 | 9697

Инв. № подлинника | 1638
Инв. № дубликата

УДК 621.882.1:629.7

Группа Д15

ОТРАСЛЕВОЙ СТАНДАРТ

ВИНТЫ

Конструкция и размеры

ОСТ 1 11197-73
ОСТ 1 11198-73

На 5 страницах

Взамен 1654С52
3623А

Проверен в 1986 г.
Подлежит проверке в 1996 г.
Проверен в 1981 г.
Подлежит проверке в 1986 г.

ОКП 75 9339

Распоряжением Министерства от 31 октября 1973 г. № 087-16

срок введения установлен с 1 июля 1974 г.

Несоблюдение стандарта преследуется по закону

1. Настоящий стандарт распространяется на винты, предназначенные для постановки в гайки-пистоны с потайной головкой.

Издание официальное ГР № 2866 от 17.12.73

Перепечатка воспрещена

gost.e-ecolog.ru

2. Конструкция и размеры винтов должны соответствовать указанным на чертеже и в таблице.

$R_z 40$ (✓)

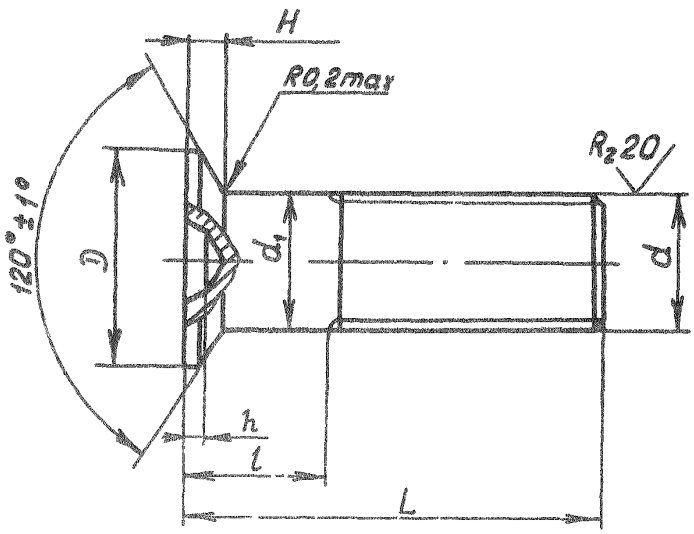

Размеры в мм

Типоразмеры	Применяемость		d	d_1	D	H
	винтов из алюминиевого сплава	винтов из стали		Пред. откл.		
				по h12	±0,2	+0,1
1			M4	4	6,5	1,0
2						
3						
4						
5						
6			M3	3	4,8	0,8
7						
8						
9						
10						

№ изм. 1 2 3 4 5
№ изв. 5912 6141 7278 8576 3568
Инв. № дубликата
Инв. № подлинника 1638

Продолжение

Размеры в мм

Типоразмеры	L	l	Шлиц по ГОСТ 10753-80		Масса 1000 шт. винтов, кг	
	Прод. откл.		Номер	h Прод. откл. ±0,1	из алюминиевого сплава	из стали
	±0,25	-1,0				
1	10	2	2	0,8	0,380	1,050
2	12	4			0,450	1,240
3	14	6			0,520	1,440
4	16	8			0,590	1,630
5	18	10			0,650	1,800
6	10	2	1	0,7	-	0,532
7	12	4			-	0,726
8	14	6			-	0,819
9	16	8			-	1,112
10	18	10			-	1,306

3. Материал: алюминиевый сплав Д16П (заменитель - алюминиевый сплав Д1П); сталь 25 (заменитель - сталь 45).

4. Термическая обработка винтов из алюминиевого сплава: закалить и состарить.

5. Поле допуска резьбы винтов из алюминиевого сплава - 6h, из стали - 6е.

6. Сбег резьбы - по ОСТ 1 00010-81.

7. Покрытие: Ан.Окс.нхр - для винтов из алюминиевого сплава; Кд 6.хр, Ц 6.хр - для винтов из стали.

8. Коды ОКП винтов должны соответствовать указанным в обязательном приложении.

9. Технические условия - по ОСТ 1 00646-73.

Пример наименования и обозначения винта типоразмера 2 из алюминиевого сплава, анодированного:

Винт 2-Ан.Окс-ОСТ 1 11197-73

То же, из стали, кадмированного:

Винт 2-Кд-ОСТ 1 11198-73

То же, из стали, цинкованного:

Винт 2-Ц-ОСТ 1 11198-73

⑤ Зам. Изв. № 9568

№ изм. 5 9568 6 9697
№ изв.
Инв. № подлинника 1638
Инв. № дубликата

ПРИЛОЖЕНИЕ
Обязательное

КОДЫ ОКП ВИНТОВ

Типо-размеры	ОСТ 1 11197-73		ОСТ 1 11198-73			
	Обозначение покрытия в обозначении винта					
	Ан.Окс		Кд		Ц	
	Код ОКП	КЧ	Код ОКП	КЧ	Код ОКП	КЧ
1	75 9339 5001	05	75 9339 6001	01	75 9339 6051	02
2	75 9339 5002	04	75 9339 6002	00	75 9339 6052	01
3	75 9339 5003	03	75 9339 6003	10	75 9339 6053	00
4	75 9339 5004	02	75 9339 6004	09	75 9339 6054	10
5	75 9339 5005	01	75 9339 6005	08	75 9339 6055	09
6			75 9339 6006	07	75 9339 6056	08
7			75 9339 6007	06	75 9339 6057	07
8			75 9339 6008	05	75 9339 6058	06
9			75 9339 6009	04	75 9339 6059	05
10			75 9339 6010	00	75 9339 6060	01

№ изм. 6 9697
№ изв. Нов. 5 9568
8576
Инв. № дубликата
Инв. № подлинника 1638

ЛИСТ РЕГИСТРАЦИИ ИЗМЕНЕНИЙ

№ изм.	Номера страниц				Номер "Изв. об изм."	Подпись	Дата	Срок введения изменения
	Измененных	Замененных	Новых	Аннулированных				
1	1,2	–	–	–	5912			01.07.75
2	1,2,3	–	4	–	6141			01.01.76
3	2	3	–	–	7278			01.01.79
4	1,2,3	–	4,5	4	8576		15.02.82	01.01.83
5	2,4	3	–	–	9568		02.04.84	01.01.85
6	1,3,4	–	–	–	9697		21.12.86	01.07.87

(4) Нов. Изв. № 8576

Инвентарный № 1638

gost.e-ecolog.ru