УДК 660.22

Группа П40

ОТРАСЛЕВОЙ СТАНДАРТ

ОСТ 1 12402-82

СТЕКЛА-КОМПЕНСАТОРЫ

Конструкция и размеры

На 8 страницах

Взамен ОСТ 1 12402-75

ОКП 75 9580

Распоряжением Министерства от 31 декабря 1982 г. № 298-89

срок действия установлен с 1 января 1984 г.
до 1 января 1989 г.

Несоблюдение стандарта преследуется по закону

1. Настоящий стандарт распространяется на стекла-компенсаторы, применяемые в устройствах встроенного освещения приборов и индикаторов в корпусах по ГОСТ 20261-74.

№ изм. | № изв. | 4874 | № дубликата | № задания

gost.e-ecolog.ru

Инициальное ★

ГР 8274608 от 01.03.83

Перепечатка воспрещена

2. Конструкция, размеры и коды ОКП стекол-компенсаторов должны соответствовать указанным:

- исполнение 1 – на черт. 1 и в табл. 1;
- исполнение 2 – на черт. 2 и в п. 7;
- исполнение 3 – на черт. 3 и в табл. 2;
- исполнение 4 – на черт. 4 и в табл. 3;
- исполнение 5 – на черт. 5 и в табл. 4;
- исполнение 6 – на черт. 6 и в табл. 5.

Исполнение 1

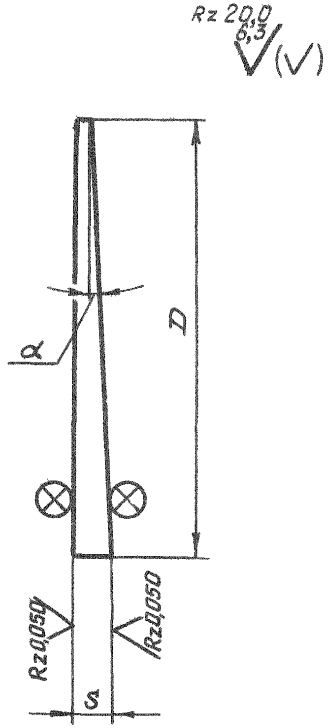

Черт. 1

Исполнение 2

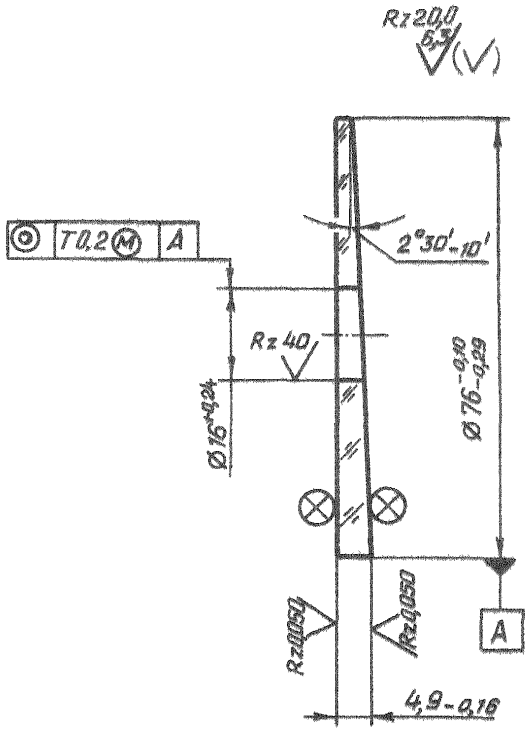

Черт. 2

Таблица 1

Размеры в мм

Типоразмер	Код ОКП	D	S	∝	Масса, кг
		Пред. откл.			
		-0,10 -0,29	-0,16	-10′	
1	75 9587 3701 02	37	2,3	2°00′	0,007
2	75 9587 3702 01	56	3,7	2°30′	0,018
3	75 9587 3703 00	76	4,9		0,040
4	75 9587 3704 10	95	4,7	2°00′	0,060
5	75 9587 3705 09	46	3,0		0,010

№ изм. № изв. 4874 Инв. № дубликата Инв. № подлинника

Исполнение 3

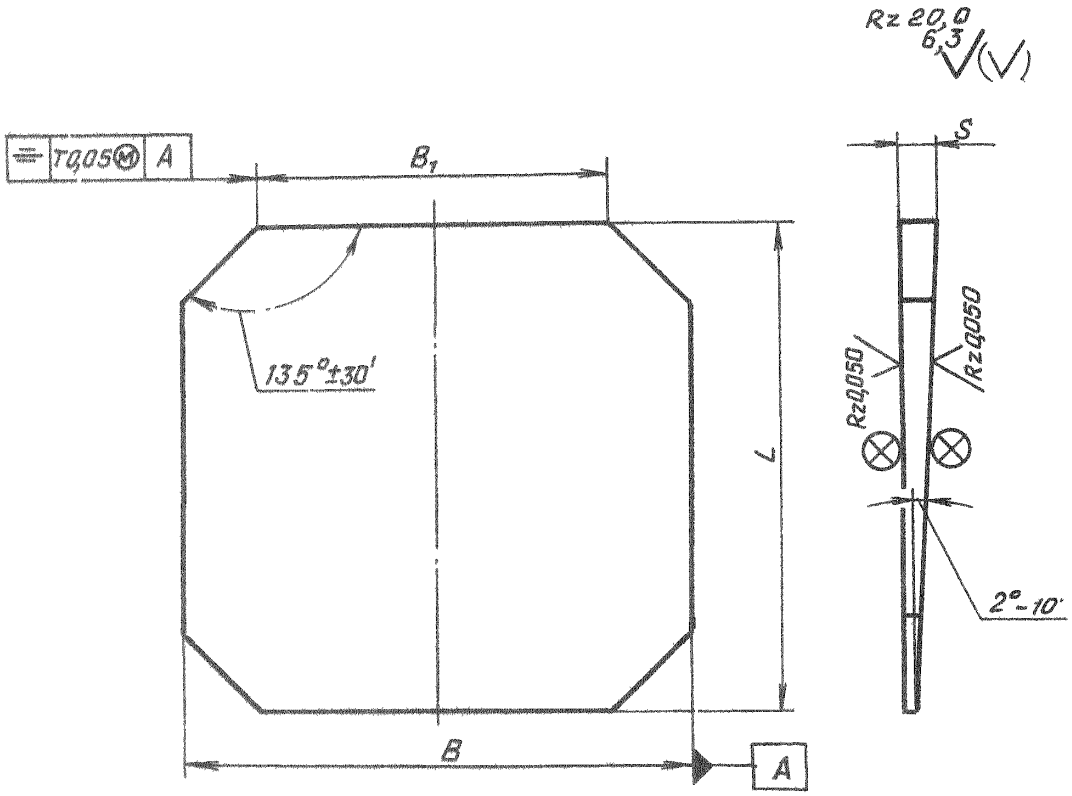

Черт. 3

Размеры в мм

Таблица 2

Типо-размер	Код ОКП	B		B1		L		S	Масса, кг
		Номин.	Пред. откл.	Номин.	Пред. откл.	Номин.	Пред. откл.	Пред. откл. -0,16	
1	75 9587 3707 07	51	-0,40	33	-0,62	50	-0,40	3,2	0,022
2	75 9587 3708 06	77		53	-0,74	75		4,0	0,038
3	75 9587 3709 05	96	-0,46	65		94	-0,46	4,8	0,069
4	75 9587 3710 04	57	-0,40	33	-0,62	55	-0,40	3,2	0,024

№ изм. | № изв. | 4974 | Инв. № дубликата | Инв. № подлинника

Исполнение 4

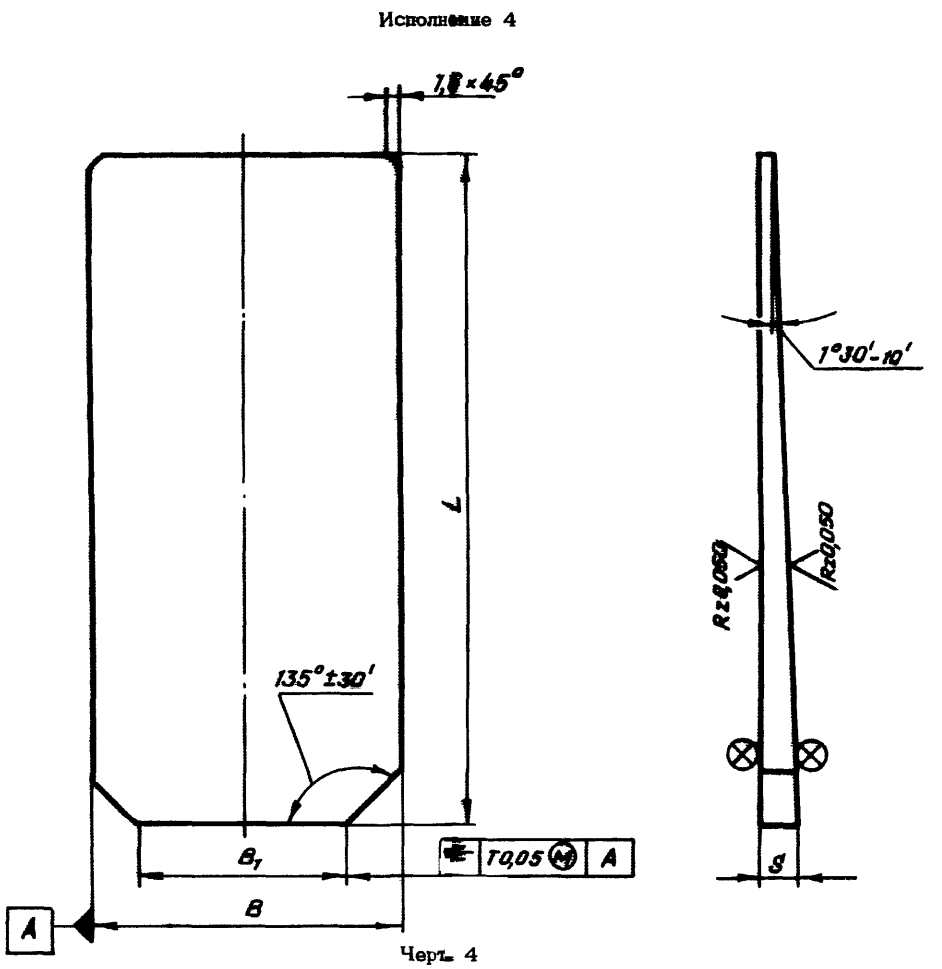

Черт. 4

Размеры в мм

Таблица 3

Типо-размер	Код ОКП	B		B_1		L		S		Масса, кг
		Номин.	Пред. откл.	Номин.	Пред. откл.	Номин.	Пред. откл.	Номин.	Пред. откл.	
1	75 9587 3711 00	35	-0,34	17	-0,52	119	-0,46	4,8	-0,16	0,034
2	75 9587 3712 10	45		27						0,043
3	75 9587 3713 09	55	-0,40	37	-0,62					0,052
4	75 9587 3714 08	45	-0,34	17	-0,52	141	-0,53	5,4		0,062
5	75 9587 3715 07	55		25		139				0,075
6	75 9587 3716 06	65	-0,40	27	-0,62	141				0,090
7	75 9587 3717 05	75		45		174		5,4	-0,20	0,140
8	75 9587 3718 04	95	-0,46	65	-0,74					0,170
9	75 9587 3719 03	115		85						0,210
10	75 9587 3720 10	135	-0,53	112	-0,87	194		5,8	-0,16	0,280

Исполнение 5

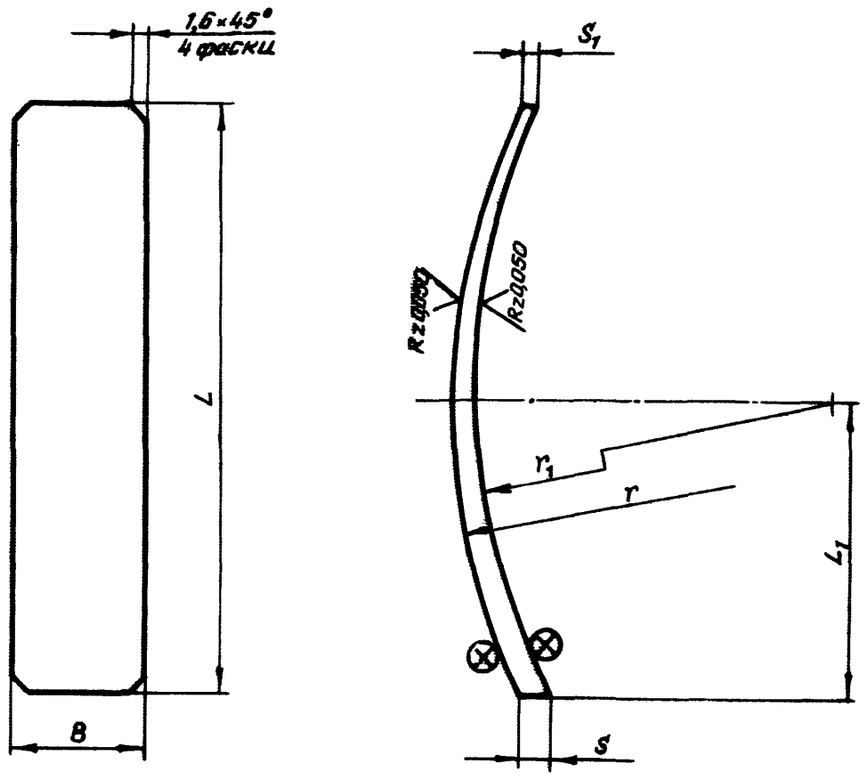

Черт. 5

Размеры в мм

Таблица 4

Типоразмер	Код ОКП	B		L		L_1	r	r_1	S	S_1	Масса, кг
		Номин.	Пред. откл.	Номин.	Пред. откл.	Пред. откл.					
						±0,1	±0,2		-0,16		
1	75 9587 3721 09	14,2	-0,24	45	-0,34	22,5	58,7	60,0	5,0	1,6	0,005
2	75 9587 3722 05	22,8	-0,28								0,009
3	75 9587 3723 07	17,8	-0,24	62	-0,40	31,0	96,0	97,2	4,5	1,4	0,008
4	75 9587 3724 06	22,8	-0,28	108	-0,46	51,5	123,0	124,2			0,021

№ изм. | № изв. | 4974

Исполнение 6

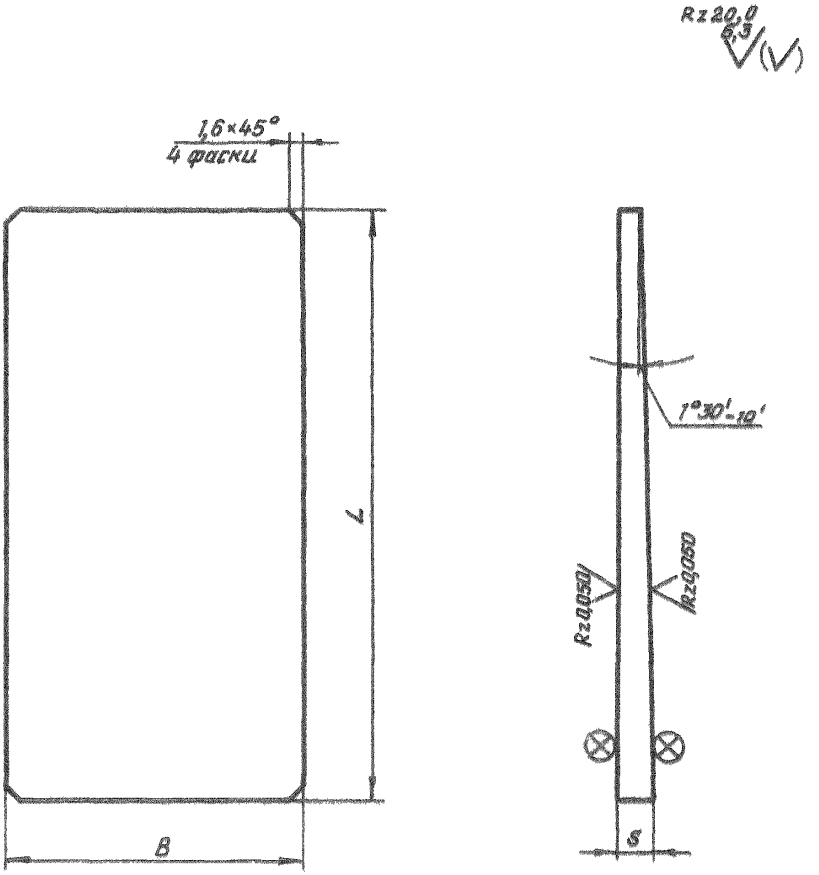

Черт. 6

Размеры в мм

Таблица 5

Типо-размер	Код ОКП	B		L		S	Масса, кг
		Номин.	Пред. откл.	Номин.	Пред. откл.	Пред. откл. -0,16	
1	75 9587 3725 05	35	-0,34	110	-0,46	4,4	0,031
2	75 9587 3726 04	45					0,040
3	75 9587 3727 03	55	-0,40				0,048
4	75 9587 3728 02	45	-0,34	127	-0,53	5,0	0,052
5	75 9587 3729 01	55	-0,40	124			0,063
6	75 9587 3730 00	65		127			0,073

Инв. № дубликата 4874
Инв. № подлинника
№ изм. № изв.

3. Материал: стекло К100 или К108 ГОСТ 3514-76.

4. Требования к материалу в соответствии с ГОСТ 23136-78:

- категория по двойному лучепреломлению - 4;
- категория по показателю ослабления - 6;
- категория и класс по бессвильности - 2Б;
- категория и класс по пузырности - 4В.

5. Покрытие просветляющее, тропикоустойчивое, обеспечивающее интегральный коэффициент отражения от каждой поверхности не более 0,5% в рабочем диапазоне спектра 430-680 нм, не усиливающее конденсацию инея и росы по сравнению с непросветленной поверхностью.

Допускается отсутствие просветляющего покрытия по периметру изделия шириной 2 мм.

Покрытие должно допускать чистку ватой или салфеткой с применением органических растворителей.

6. Маркировать обозначение и клеймить окончательную приемку на бирке.

7. Код ОКП исполнения 2 - 75 9587 3706 08.

8. Масса стекла-компенсатора исполнения 2 - 0,035 кг.

Пример наименования и обозначения стекла-компенсатора исполнения 1 типоразмера 5:

Стекло-компенсатор 1-5-ОСТ 1 12402-82

То же, исполнения 2:

Стекло-компенсатор 2-ОСТ 1 12402-82

Инв. № дубл. | Взам. инв. № | Подп. и дата | Инв. № подл. | 4974

СОДЕРЖАНИЕ

ОСТ 1 00800-82 Приборы авиационные. Технические требования к устройствам встроенного освещения циферблатов 1

ОСТ 1 12401-82 Стекла-светоклинья. Конструкция и размеры 10

ОСТ 1 12402-82 Стекла-компенсаторы. Конструкция и размеры 22

Инв. № подл. | Подп. и дата | Взам. инв. № | Инв. № дубл. | Подп. и дата

4974

gost.e-ecolog.ru