УДК 666.22

Группа П40

ОТРАСЛЕВОЙ СТАНДАРТ

ОСТ 1 12401-82

СТЕКЛА-СВЕТОКЛИНЬЯ
Конструкция и размеры

На 12 страницах

Взамен ОСТ 1 12401-75

ОКП 75 9580

Распоряжением Министерства от 31 декабря 1982 г. № 298-89

срок действия установлен с 1 января 1984 г.
до 1 января 1989 г.

Несоблюдение стандарта преследуется по закону

1. Настоящий стандарт распространяется на стекла-светоклинья, применяемые в устройствах встроенного освещения приборов и индикаторов в корпусах по ГОСТ 20261-74.

№ дубликата
№ подлинника
№ изм.
№ изм.
4973

циальное
ГР 8274492 от 01.03.83
Перепечатка воспрещена
gost.e-ecolog.ru

2. Конструкция, размеры и коды ОКП стекол-светоклиньев должны соответствовать указанным:

- исполнение 1 – на черт. 1 и в табл. 1;
- исполнение 2 – на черт 2 и в п. 7;
- исполнение 3 – на черт. 3 и в табл. 2;
- исполнение 4 – на черт. 4 и в п. 7;
- исполнение 5 – на черт. 5 и в табл. 3;
- исполнение 6 – на черт. 6 и в табл. 4;
- исполнение 7 – на черт. 7 и в п. 7;
- исполнение 8 – на черт. 8 и в табл. 5;
- исполнение 9 – на черт. 9 и в п. 7.

Исполнение 1

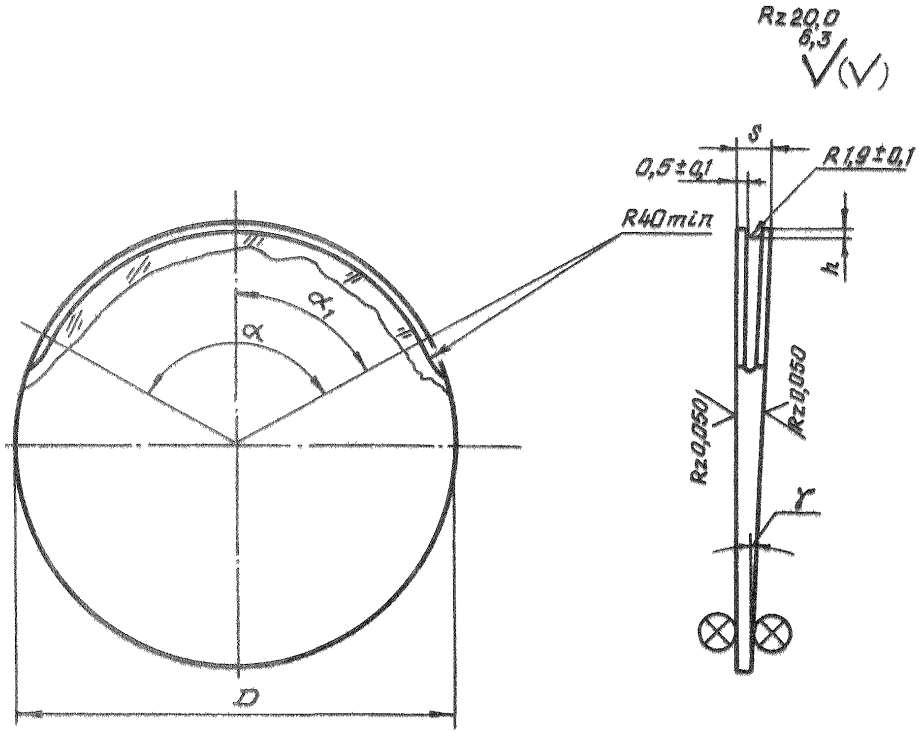

Черт. 1

№ изм. № изв.
Инв. № дубликата Инв. № подлинника 4973

Таблица 1

Размеры в мм

Типоразмер	Код ОКП	D	S	h	α	α_1	γ	Масса, кг
		Пред. откл.						
		-0,10 -0,29	-0,16	±0,1	±1°		-10′	
1	75 9587 3601 05	37	4,0	0,6	70°	35°	2°00′	0,007
2	75 9587 3602 04	56	5,0	1,0	124°	62°	2°30′	0,025
3	75 9587 3603 03	76	5,4					0,050
4	75 9587 3604 02	95					2°00′	0,070
5	75 9587 3605 01	46	4,8		100°	50°		0,015

Исполнение 2

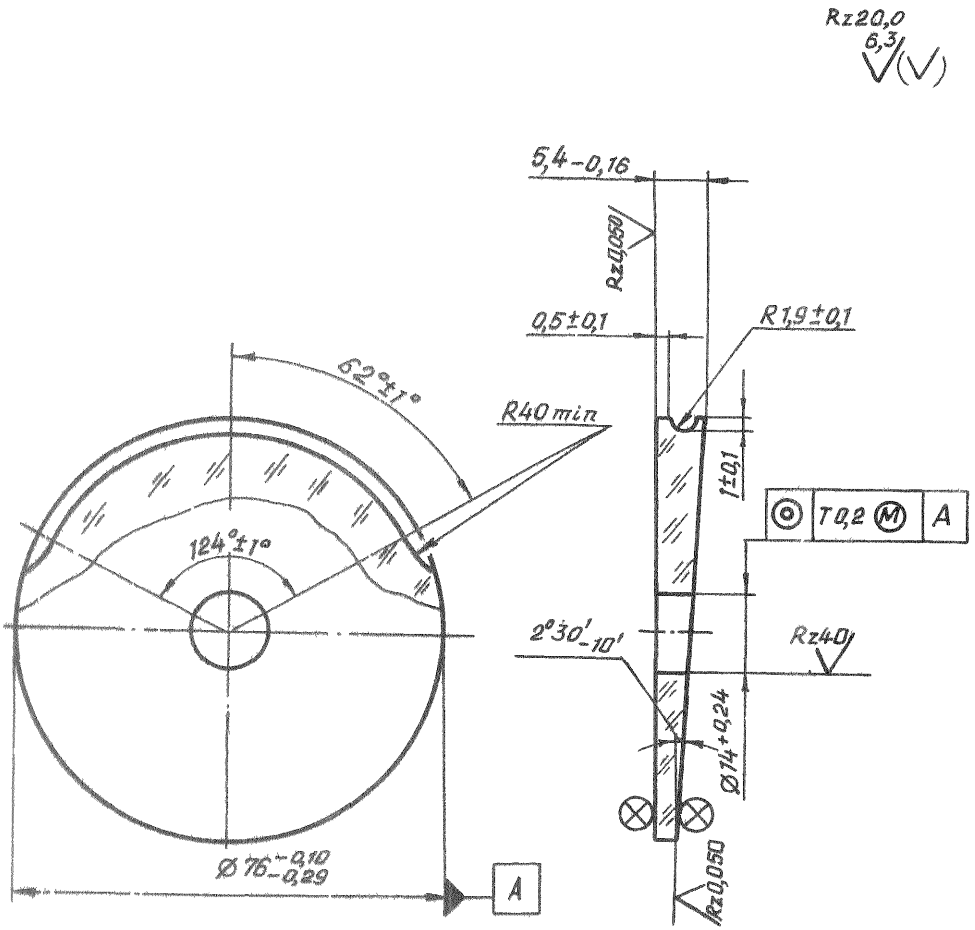

Черт. 2

Инв. № подл. | Подп. и дата | Взам. инв. № | Инв. № дубл. | Подп. и дата
4973

Исполнение 3

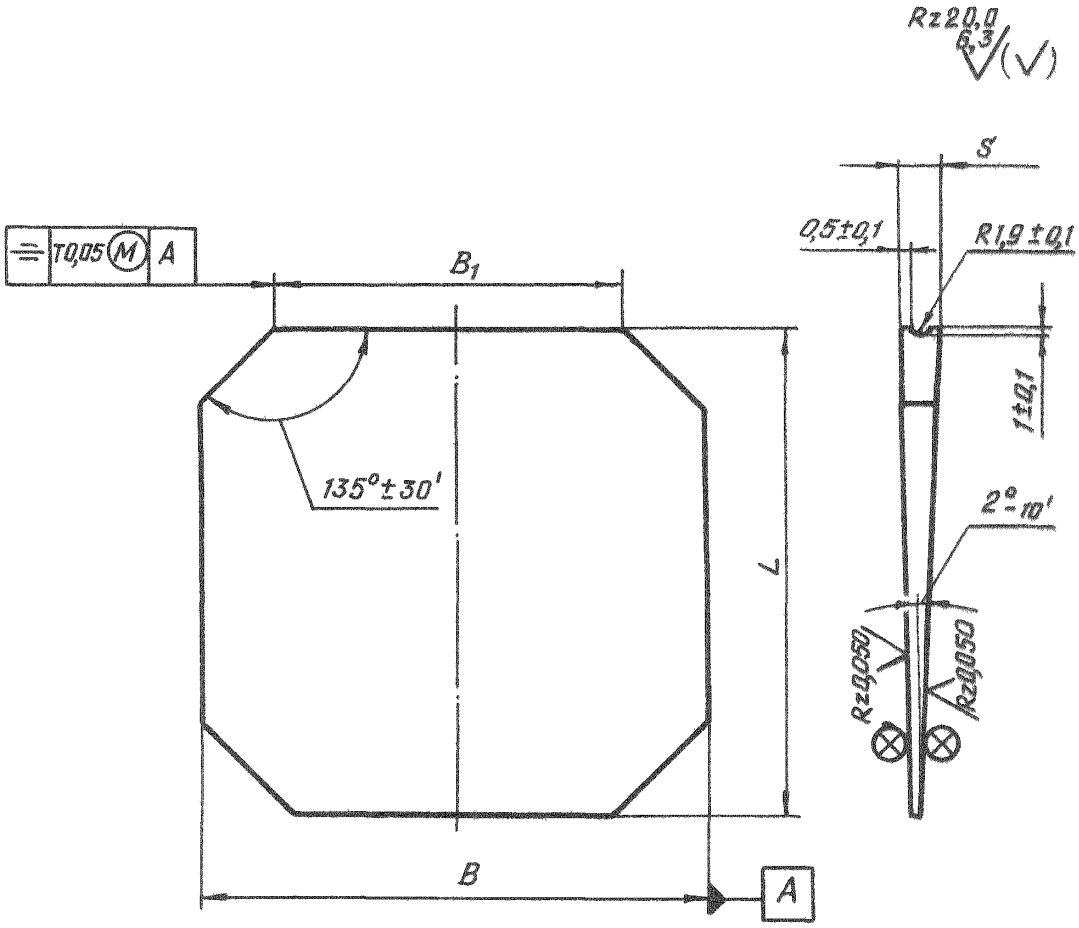

Черт. 3

Размеры в мм

Таблица 2

Типо-размер	Код ОКП	B		B1		L		S	Масса, кг
		Номин.	Пред. откл.	Номин.	Пред. откл.	Номин.	Пред. откл.	Пред. откл. -0,16	
1	75 9587 3607 10	51	-0,40	33	-0,62	50	-0,40	4,7	0,026
2	75 9587 3608 09	77		53	-0,74	75			0,045
3	75 9587 3609 08	96	-0,46	65		94	-0,46	5,0	0,073
4	75 9587 3610 04	57	-0,40	33	-0,62	55	-0,40	4,7	0,029

№ изм. № изв. 4973 Инв. № дубликата Инв. № подлинника

Исполнение 4

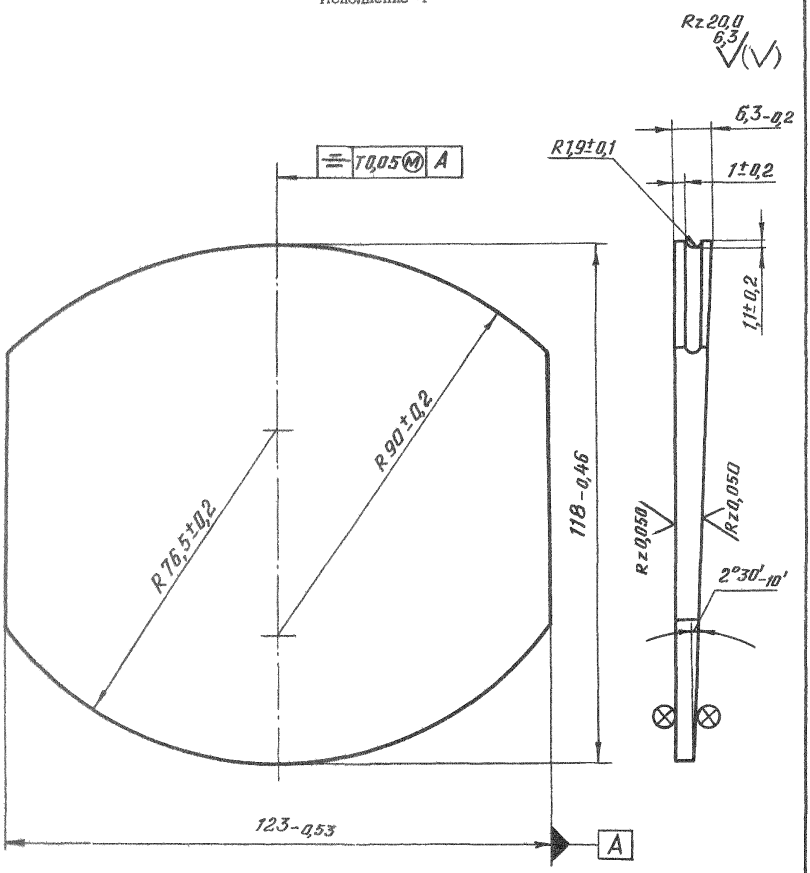

Черт. 4

Инв. № дубликата
Инв. № подлинника
4973
№ изм.
№ изм.

Исполнение 5

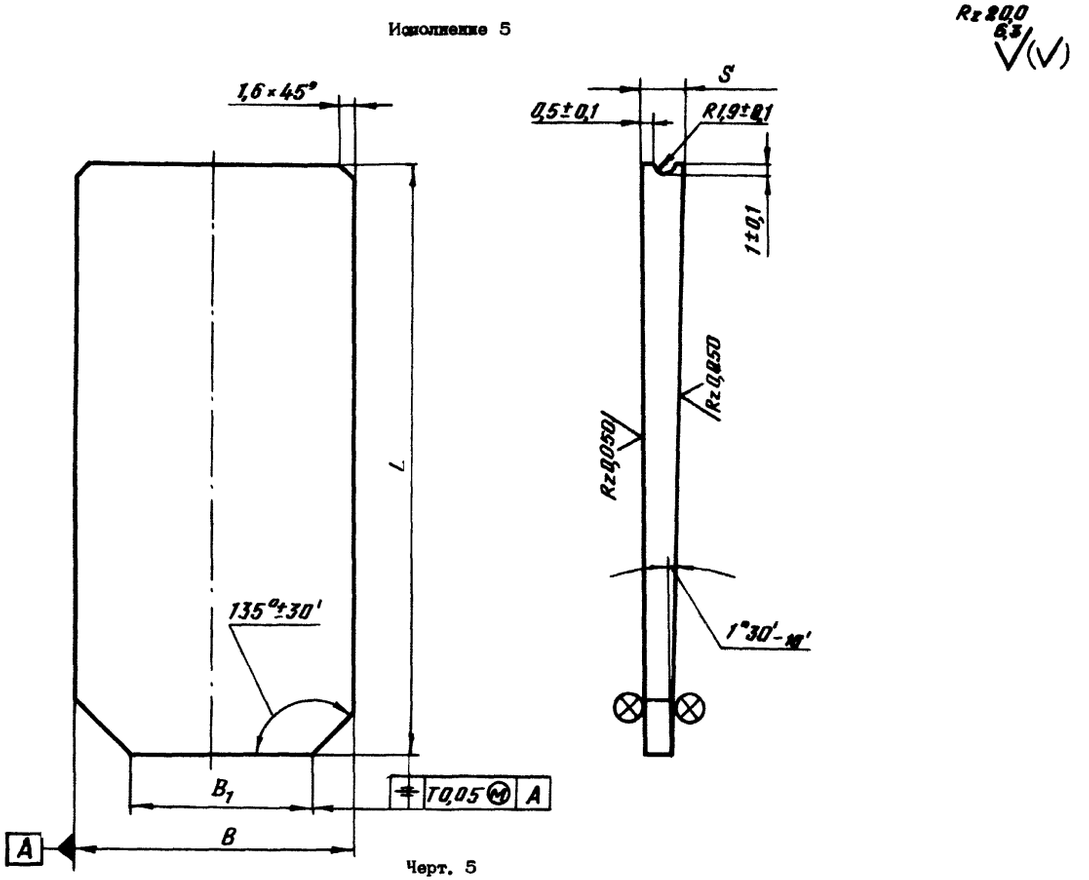

Черт. 5

Размеры в мм

Таблица 3

Типо-размер	Код ОКП	B		B1		L		S		Масса, кг
		Номин.	Пред. откл.	Номин.	Пред. откл.	Номин.	Пред. откл.	Номин.	Пред. откл.	
1	75 9587 3612 02	35	-0,34	17	-0,52	119	-0,46	5,0	-0,16	0,034
2	75 9587 3613 01	45		27						0,043
3	75 9587 3614 00	55	-0,40	37	-0,62					0,052
4	75 9587 3615 10	45	-0,34	17	-0,52	141	-0,53	5,4		0,062
5	75 9587 8616 09	55		25		139				0,075
6	75 9587 3617 08	65	-0,40	37	-0,62	141				0,090
7	75 9587 3618 07	75		48		174		6,4	-0,20	0,140
8	75 9587 3619 06	95	-0,46	66	-0,74					0,170
9	75 9587 3620 02	115		88						0,230
10	75 9587 3621 01	150	-0,53	12	-0,87	134		8,2	-0,18	0,150

Инв. № дубликата | Инв. № подлинника | 4973 | Инв. № взам. | Инв. № взам.

Исполнение 6

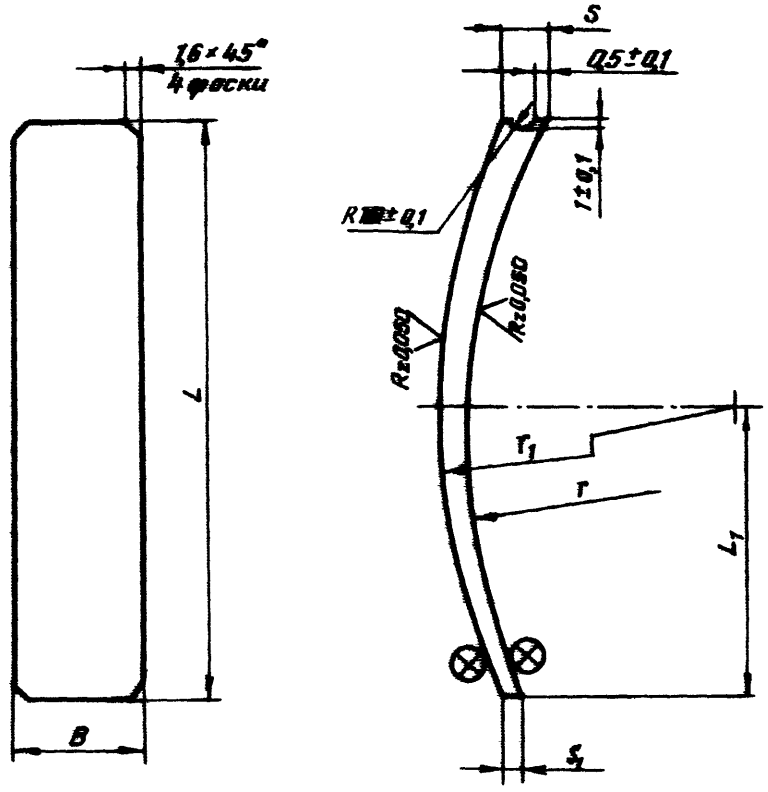

Черт 6

Размеры в мм

Таблица 4

Типо-размер	Код ОКП	B		L		L_1	r	r_1	S	S_1	Масса, кг
		Номин.	Пред. откл.	Номин.	Пред. откл.	Пред. откл. ±0,1	Пред. откл. ±0,2		Пред. откл. -0,16		
1	75 9587 3622 00	14,2	-0,24	[illegible]	-0,34	22,5	56	58,5	5,3	1,8	0,0[illegible]6
2	75 9587 3623 10	22,8	-0,[illegible]								0,0[illegible]0
3	75 9587 3624 09	17,5	-0,24	[illegible]	-0,40	31,0	90	97,0	4,7	1,6	0,0[illegible]9
4	75 9587 3625 08	22,8	-0,28	103	-0,46	51,5	118	124,0			0,0[illegible]2

Исполнение 7

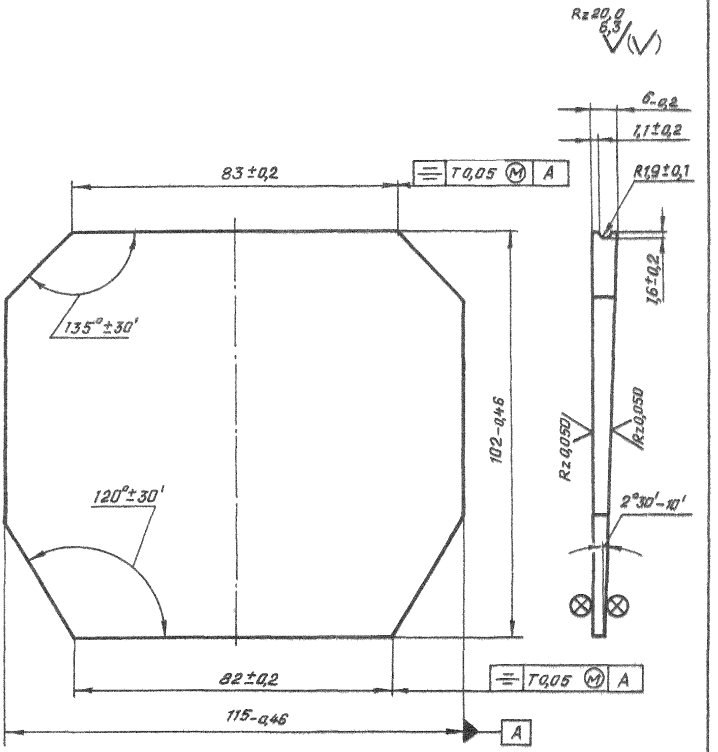

Черт. 7

Инв. № дубликата
Инв. № подлинника
4973
№ изм.
№ изв.

Исполнение 8

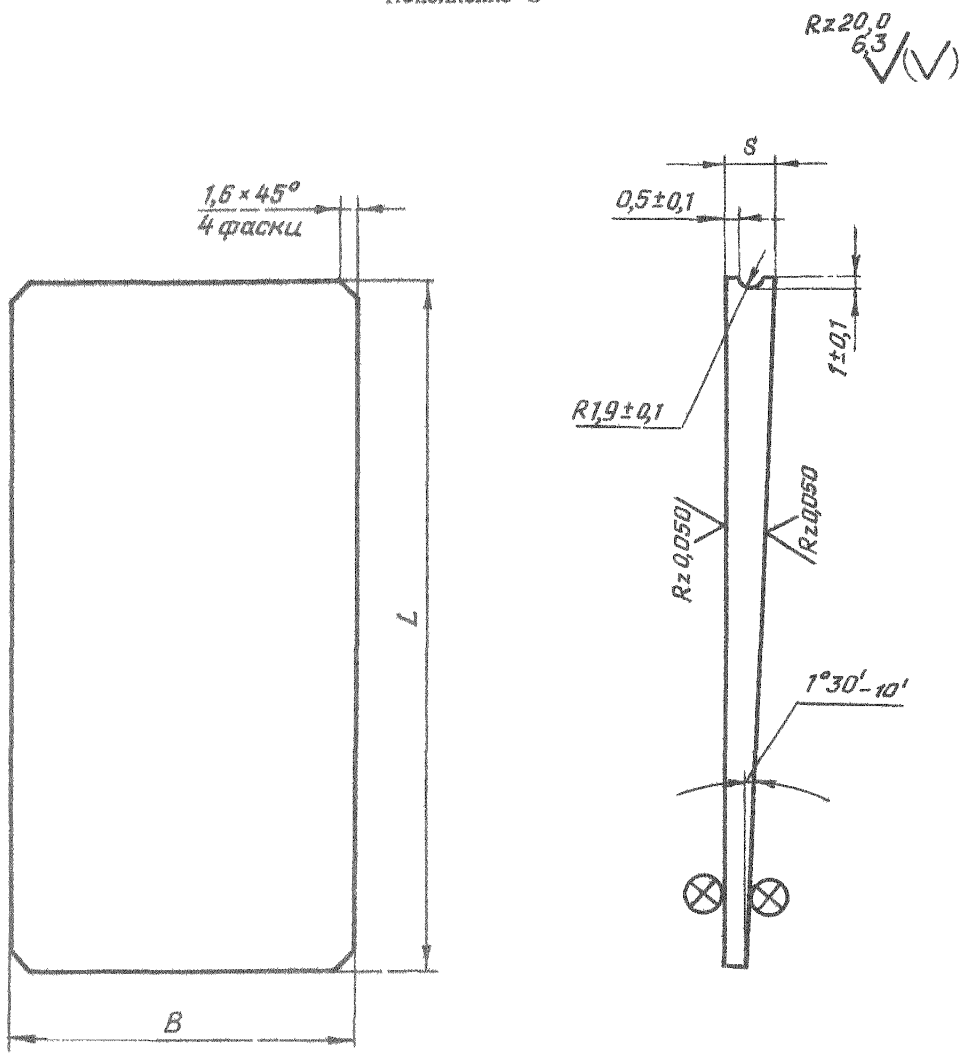

Черт. 8

Размеры в мм

Таблица 5

Типоразмер	Код ОКП	B		L		S	Масса, кг
		Номин.	Пред. откл.	Номин.	Пред. откл.	Пред. откл. -0,16	
1	75 9587 3627 06	35	-0,34	110	-0,46	5,0	0,033
2	75 9587 3628 05	45					0,042
3	75 9587 3629 04	55	-0,40				0,051
4	75 9587 3630 00	45	-0,34	127	-0,54	5,4	0,058
5	75 9587 3631 10	55	-0,40	124			0,071
6	75 9587 3632 09	65		127			0,083

№ изм.
№ изв.
4973
Инв. № дубликата
Инв. № подлинника

Исполнение 9

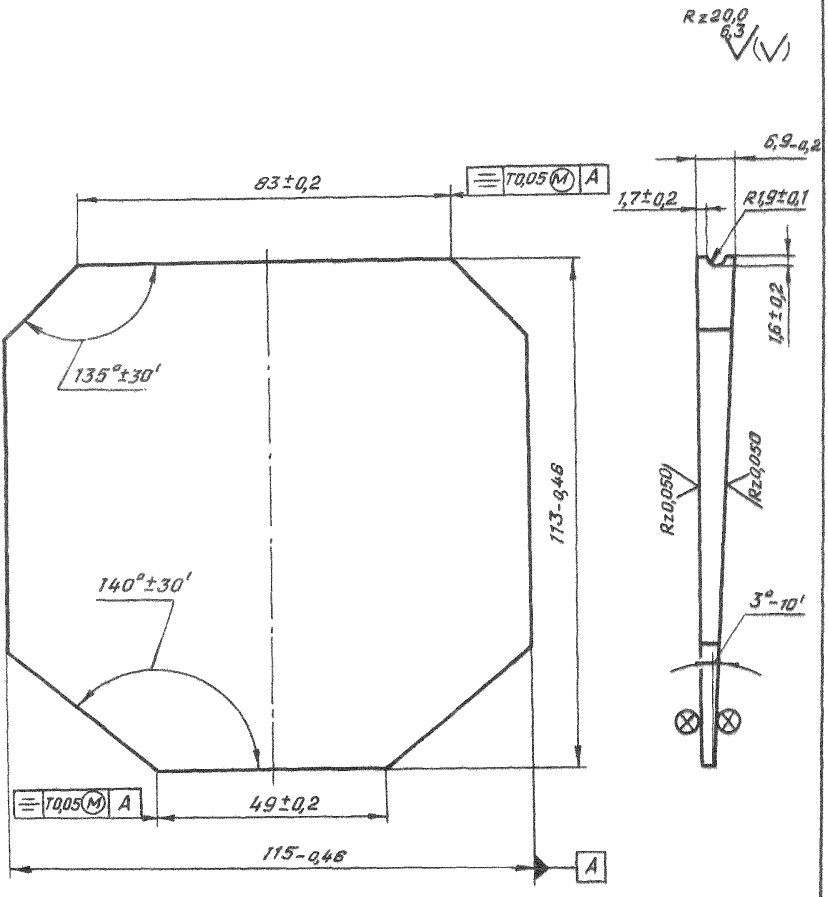

Черт. 9

Инв. № дубликата
Инв. № подлинника
4873
№ изм.
№ изв.

3. Материал: стекло К100 или К108 ГОСТ 3514-76.

4. Требования к материалу в соответствии с ГОСТ 23136-78:

- категория по двойному лучепреломлению – 4;
- категория по показателю ослабления – 6;
- категория и класс по бессвильности – 2Б;
- категория и класс по пузырности – 4В.

5. Покрытие просветляющее, тропикоустойчивое, обеспечивающее интегральный коэффициент отражения от каждой поверхности не более 0,5% в рабочем диапазоне спектра 430 – 680 нм, не усиливающее конденсацию инея и росы по сравнению с непросветленной поверхностью.

Допускается отсутствие просветляющего покрытия по периметру изделия шириной 2 мм и на плоскости, обращенной к циферблату.

Покрытие должно допускать чистку ватой или салфеткой с применением органических растворителей.

6. Маркировать обозначение и клеймить окончательную приемку на бирке.

7. Коды ОКП:

- исполнение 2 – 75 9587 3606 00;
- исполнение 4 – 75 9587 3611 03;
- исполнение 7 – 75 9587 3626 07;
- исполнение 9 – 75 9587 3633 08.

8. Масса:

- исполнение 2 – 0,041 кг;
- исполнение 4 – 0,150 кг;
- исполнение 7 – 0,009 кг;
- исполнение 9 – 0,124 кг.

Пример наименования и обозначения стекла-светоклина исполнения 1 типоразмера 5:

Стекло-светоклин 1-5-ОСТ 1 12401-82

То же, исполнения 2:

Стекло-светоклин 2-ОСТ 1 12401-82

№ изм. № изв. 4973 Инв. № дубл. Инв. № подл.
gost.e-ecolog.ru