УДК 629.7-427.4

Группа Д15

ОТРАСЛЕВОЙ СТАНДАРТ

НАКОНЕЧНИКИ ШАРИКОВЫЕ С ДВУМЯ ХВОСТОВИКАМИ

Конструкция и размеры

ОСТ 1 12138-75

На 4 страницах

Взамен 1744С55;
ОСТ 1 11567-74

Проверено в 1984 г.
Срок действия установлен ~~до 01.07.85~~
без ограничения срока действия (перечень ОСТ-97г)

Распоряжением Министерства от 13 октября 1975 г. № 087-16

срок введения установлен с 1 июля 1976 г.

Несоблюдение стандарта преследуется по закону

1. Настоящий стандарт распространяется на шариковые наконечники с двумя хвостовиками, применяемые для обжатия на канатах из углеродистой и нержавеющей сталей.

Инв. № дубликата 2670
Инв. № подлинника
№ изм. 2 7829 3 9421
№ изв.

gost.e-ecolog.ru

2. Конструкция и размеры наконечников должны соответствовать указанным на чертеже и в таблице.

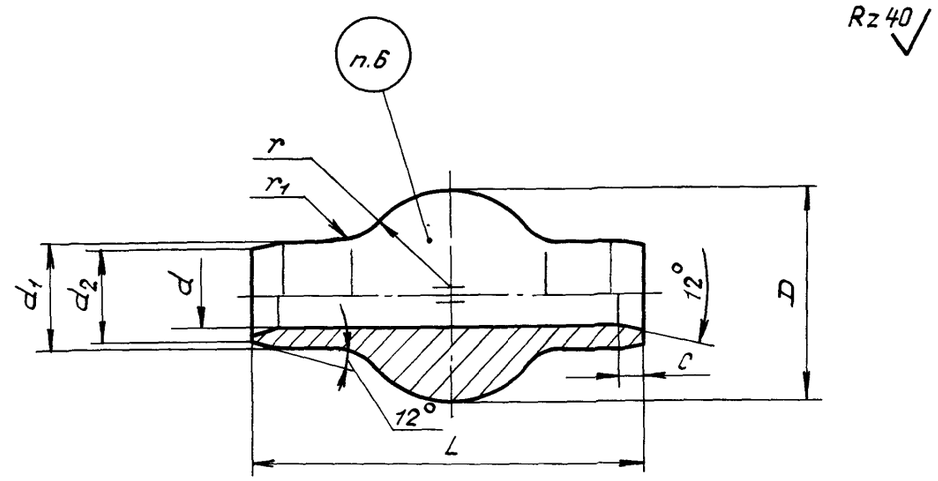

Размеры, мм

Типоразмер	Применяемость	Для каната с условным диаметром*	D	d	d_1	d_2	L	r	r_1	c	Масса, кг
			Поле допуска				Пред. откл. ±0,5	Поле допуска h11	Пред. откл.		
			h11	H11	h11				+0,5	+0,5	
1		2,2	6,9	2,3	4,9	4,30	12	3,30	2	1,0	0,0019
2		2,5	7,3	2,7	5,6	4,90	15	3,45	3	1,2	0,0026
3		3,2	11,0	3,5	6,4	5,65	18	5,10		1,4	0,0058
4		3,6	12,3	3,8	6,8	5,90	22	5,90		1,6	0,0084
5		4,0	13,3	4,4	7,6	6,70	25	6,20	4	1,8	0,0090
6		4,5	14,0	4,8	8,3	7,20	26	6,65		2,4	0,0100
7		5,0		5,4	9,3	7,90	28				0,0120
8		6,0	19,3	6,3	10,3	8,90	36	9,23		2,6	0,0300
9		7,5	20,6	7,7	12,0	10,50	38	9,75	5	3,2	0,0310

3. Материал: сталь 12Х18Н9Т (Х18Н9Т), заменитель – сталь 12Х18Н10Т (Х18Н10Т) по ТУ 14-1-377-72.

4. Неуказанные предельные отклонения размеров, формы и расположения поверхностей – по ОСТ 1 00022-80.

5. Покрытие: Хим.Пас.**

6. Маркировать типоразмер электрографическим способом.

---

* Размер для справок.

** По действующему в отрасли документу.

№ изм. 1 3
№ изв. 7242 9421
Инв. № подлинника 2670
Инв. № дубликата

7. Клеймить окончательную приемку на бирке.

8. Технические условия - по ОСТ 1 00767-75.

Пример наименования и обозначения шарикового с двумя хвостовиками наконечника типоразмера 4:

Наконечник 4 - ОСТ 1 12138-75

Инв. № дубликата
Инв. № подлинника
2670
№ изм.
№ изв.

ЛИСТ РЕГИСТРАЦИИ ИЗМЕНЕНИЙ

ОСТ 1 12138-75

НАКОНЕЧНИКИ ШАРИКОВЫЕ С ДВУМЯ ХВОСТОВИКАМИ

Конструкция и размеры

№ изм.	Номера страниц				Номер "Изв. об изм."	Подпись	Дата	Срок введения изменения
	Измененных	Замененных	Новых	Аннулированных				
1	1	—	—	—	7242		24/IV-78 г.	1/I-79 г.

gost.e-ecolog.ru