УДК 629.7-427.4

Группа Д15

ОТРАСЛЕВОЙ СТАНДАРТ

НАКОНЕЧНИКИ РЕЗЬБОВЫЕ

Конструкция и размеры

ОСТ 1 12135-75

На 5 страницах

Взамен 8087С52-
8090С52;
ОСТ 1 11564-72

Проверено в 1984 г.

Срок действия установлен ~~до 01.07.95~~ без ограничения срока действия (прим. ОСТ-97)

Распоряжением Министерства **от** 13 октября 1975 г. **№** 087-16

срок введения установлен с 1 июля 1976 г.

Несоблюдение стандарта преследуется по закону

1. Настоящий стандарт распространяется на резьбовые наконечники, применяемые для обжатия на канатах из углеродистой и нержавеющей сталей.

Издание официальное ГР 4595 от 23.10.75 **Перепечатка воспрещена**

Инв. № дубликата 2667
Инв. № подлинника
Лит.изм. 2 7829 3 9421 № изв.
gost.e-ecolog.ru

2. Конструкция и размеры наконечников должны соответствовать указанным на чертеже и в таблице.

2,5 (√)

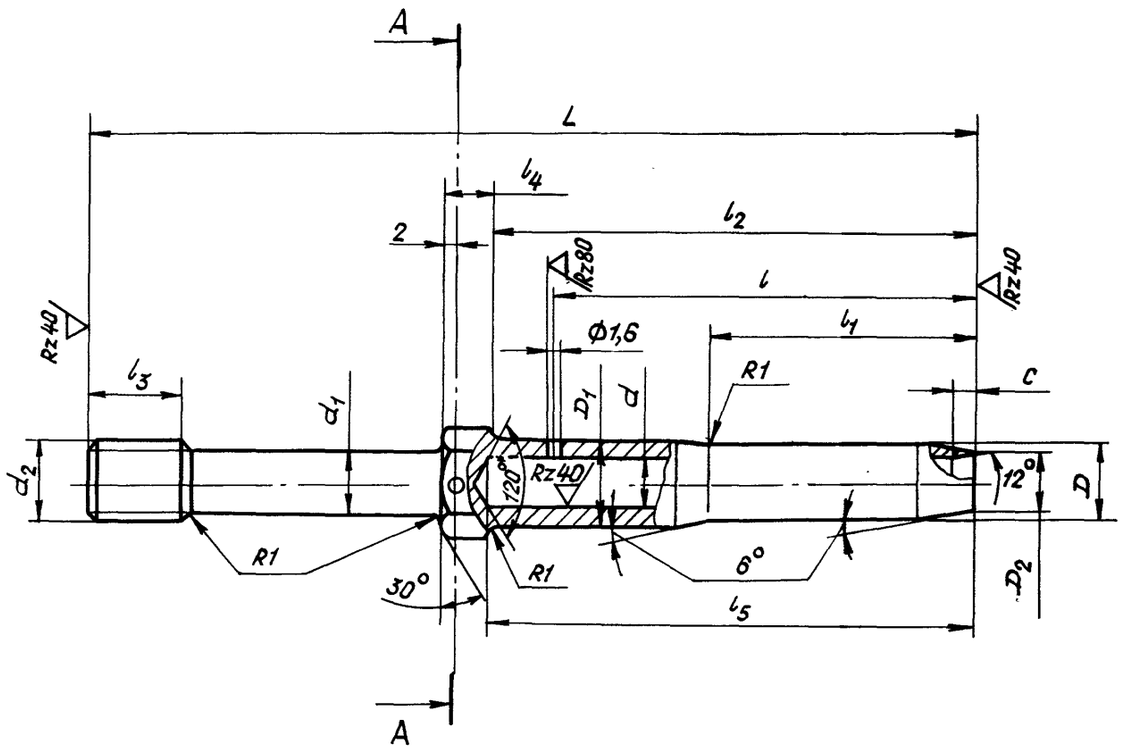

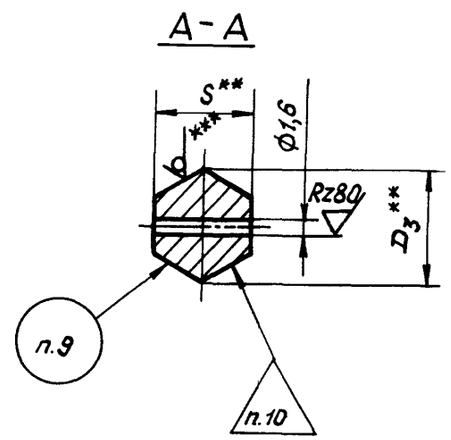

Размеры, мм

Типоразмер	Применяемость	Для каната с условным диаметром*	D Поле допуска h11	D_1 Поле допуска h11	D_2	D_3	d Поле допуска H11	d_1	d_2	L	l	l_1	l_2	l_3	l_4 Пред. откл. ±0,5	l_5	S	C Пред. откл. +0,5	Масса, кг
1		1,8	3,8	4,0	3,3	5,8	1,9	3,0	M4-6e	50	23	15	26	6	6,0	27	5,0	0,8	0,0046
2									M4-6e лев.										
3									M4-6e	60									0,0051
4									M4-6e лев.										
5		2,2	4,3	4,6	3,7	6,3	2,3	3,5	M5-6e	55	25		28	8		29	5,5	1,0	0,0055
6									M5-6e лев.										
7									M5-6e	69									0,0065
8									M5-6e лев.										

* Размер обеспеч. инстр.

** Размер для справок; для D_3 и S – при изготовлении деталей из шестигранных прутков.

*** При изготовлении деталей из шестигранных прутков.

№ изм.	1	7242
	2	7829
	3	9421

Инв. № дубликата

Инв. № подлинника 2367

Продолжение

Размеры, мм

Типоразмер	Применяемость	Для каната с условным диаметром*	D Поле допуска h11	D_1 Поле допуска h11	D_2	D_3	d Поле допуска H11	d_1	d_2	L	l	l_1	l_2	l_3	l_4 Пред. откл. ±0,5	l_5	S	C Пред. откл. +0,5	Масса, кг
9		2,5	4,9	5,2	4,3	8,1	2,7	4,0	M6–6e	65	29	18	33	10	6,5	34	7,0	1,2	0,0090
10									M6–6e лев.										
11									M6–6e	80									0,0105
12									M6–6e лев.										
13		3,2	6,0	6,3	5,2		3,5	4,5	M6–6e	66	30		35			36		1,4	0,0097
14									M6–6e лев.										
15									M6–6e	82									0,0117
16									M6–6e лев.										
17		3,6	6,3	6,7	5,4	11,5	3,8	5,0	M8–6e	80	37	23	42	12		43	10,0	1,6	0,0180
18									M8–6e лев.										
19									M8–6e	101									0,0210
20									M8–6e лев.										
21		4,0	7,1	7,8	6,2		4,4	6,0	M8–6e	86	44	27	49		7,0	50		1,8	0,0227
22									M8–6e лев.										
23									M8–6e	106									0,0270
24									M8–6e лев.										
25		4,5	8,4	9,0	7,2	13,8	4,8	7,0	M10–6e	102	50	34	56	15		57	12,0	2,4	0,0354
26									M10–6e лев.										
27									M10–6e	122									0,0419
28									M10–6e лев.										
29		5,0	8,7	9,3	7,4		5,4		M10–6e	103	53		58			59			0,0360
30									M10–6e лев.										
31									M10–6e	123									0,0420
32									M10–6e лев.										
33		6,0	10,0	10,8	8,6		6,3	8,0	M10–6e	107	57		63		7,5	64		2,6	0,0480
34									M10–6e лев.										
35									M10–6e	127									0,0550
36									M10–6e лев.										
37		7,5	12,2	13,8	10,4	16,2	7,7	10,0	M12x1,5–6e	123	67	42	75	18	7,5	76	14,0	3,2	0,0860
38									M12x1,5–6e лев.										
39									M12x1,5–6e	143									0,0983
40									M12x1,5–6e лев.										

* Размер для справок.

№ изм. | 1 | 2 | 3
№ изв. | 7242 | 7828 | 9421

Инв. № дубликата | 2667
Инв. № подлинника

Продолжение

Размеры, мм

Типоразмер	Применяемость	Для каната с условным диаметром*	D Поле допуска h11	D_1 Поле допуска h11	D_2	D_3	d Поле допуска H11	d_1	d_2	L	l	l_1	l_2	l_3	l_4 Пред. откл. ±0,5	l_5	S	c Пред. откл. +0,5	Масса, кг
41		8,0	13,5	14,4	11,4	19,6	8,6	11,0	M14x1,5-6e	134	73	46	84	18	8,0	85	17,0	3,4	0,1350
42									M14x1,5-6e лев.										
43									M14x1,5-6e	154									0,1480
44									M14x1,5-6e лев.										
45		9,5	15,9	17,2	13,4	21,9	10,2	13,0	M16x1,5-6e	146	78	50	91	20		92	19,0	4,0	0,1804
46									M16x1,5-6e лев.										
47									M16x1,5-6e	166									0,2032
48									M16x1,5-6e лев.										

3. Материал: прутки шестигранные из стали 12Х18Н9Т (Х18Н9Т), заменитель - сталь 12Х18Н10Т (Х18Н10Т) по ТУ 14-1-378-72. Допускается изготавливать точением из прутков из стали 12Х18Н9Т (Х18Н9Т) или 12Х18Н10Т (Х18Н10Т) по ТУ 14-1-377-72.

4. Резьба - по ОСТ 1 00105-83.

5. Фаски резьбы - по ОСТ 1 00010-81.

6. Неуказанные предельные отклонения размеров, формы и расположения поверхностей - по ОСТ 1 00022-80.

7. У наконечников не допускается смещение оси резьбы относительно оси наконечника на размер, более предельного отклонения на наружный диаметр резьбы. Не допускается смещение оси отверстия d относительно оси поверхности D_1 более 0,2 мм.

8. Покрытие: Хим.Пас.**

9. Маркировать типоразмер электрографическим способом.

10. Клеймить окончательную приемку для типоразмеров 1 - 24 на бирке, для остальных типоразмеров - на детали ударным способом.

11. Технические условия - по ОСТ 1 00767-75.

Пример наименования и обозначения резьбового наконечника типоразмера 43:

Наконечник 43 - ОСТ 1 12135-75

---

* Размер для справок.

** По действующему в отрасли документу.

№ изм. 1 7242 | 2 7829 | 3 9421
№ изв. 2867
Инв. № подлинника
Инв. № дубликата

ЛИСТ РЕГИСТРАЦИИ ИЗМЕНЕНИЙ
ОСТ 1 12135-75
НАКОНЕЧНИКИ РЕЗЬБОВЫЕ
Конструкция и размеры

№ изм.	Номера страниц				Номер "Изв. об изм."	Подпись	Дата	Срок введения изменения
	Измененных	Замененных	Новых	Аннулированных				
1	3	—	—	—	7242		24/IV-78	1/I-79 г.

gost.e-ecolog.ru