УДК 629.7-427.4

Группа Д15

ОТРАСЛЕВОЙ СТАНДАРТ

НАКОНЕЧНИКИ ВИЛЬЧАТЫЕ

Конструкция и размеры

ОСТ 1 12134-75

На 4 страницах

Взамен 8086С52

ОСТ 1 11563-74

Проверено в 1984 г.

Без ограничения срока действия

Распоряжением Министерства от 13 октября 1975 г. № 087-16

срок введения установлен с 1 июля 1976 г.

Несоблюдение стандарта преследуется по закону

1. Настоящий стандарт распространяется на вильчатые наконечники, применяемые для обжатия на канатах из углеродистой и нержавеющей сталей.

Издание официальное ГР 4594 от 23.10.75 Перепечатка воспрещена

Инв. № подлинника 2665 | Инв. № дубликата | Взам. инв. № 9421 | Инв. № подл. 7829 | Подп. и дата | 2 | 3

gost.e-ecolog.ru

2 Конструкция и размеры наконечников должны соответствовать указанным на чертеже и в табл 1

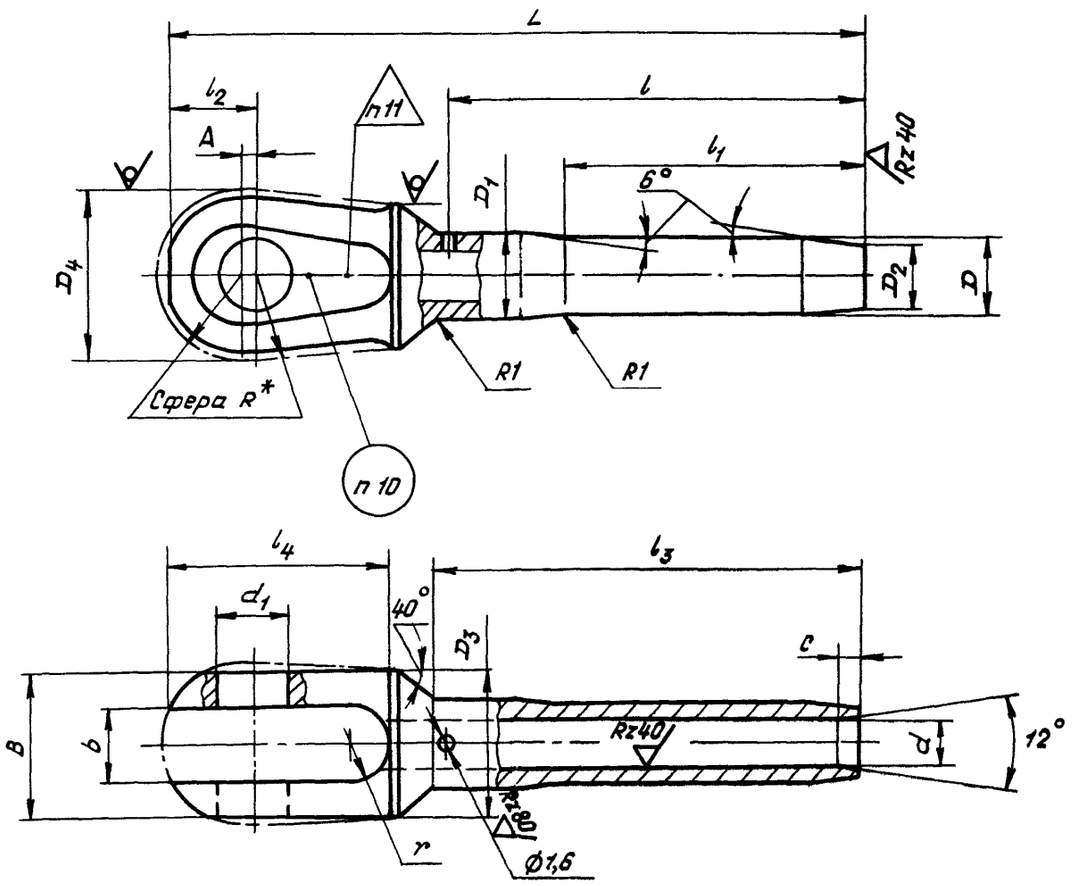

Размеры, мм

Таблица 1

Типоразмер	Применяемость	Для каната с условным диаметром*	D	D1	D2	D3	D4	d	d1	L Пред. откл +1,0	l	l1	l2	l3	l4	A	B	b	C Пред. откл +0,5	r	Масса, кг
			Поле допуска h11					Поле допуска H11													
1		1,8	3,8	4,0	3,3	6	10	1,9	4	42,0	23	15	5,5	25	14,0	0,8	6	2,5	0,8	1,25	0,0035
2		2,2	4,3	4,6	3,7	7		2,3		44,0	25			27			7	3,0	1,0	1,50	0,0054
3		2,5	4,9	5,2	4,3			2,7		48,0	29	18		31					1,2		0,0065
4		3,2	6,0	6,3	5,2	9	12	3,3	5	52,5	30		6,5	32	17,0	1,0	9	4,0	1,4	2,00	0,0090
5		3,6	6,3	6,7	5,4	11	14	3,3	6	62,0	37	23	7,5	39	19,0	1,2	11	5,0	1,6	2,50	0,0130

*Размер для справок, $R = \frac{D_4}{2}$

№ изм | 1 | 7242 | 3 | 9421
№ изв
№ дубликата
№ подлинника | 2666

Продолжение

Размеры, мм

Типоразмер	Применяемость	Для каната с условным диаметром*	D	D_1	D_2	D_3	D_4	d	d_1	L	l	l_1	l_2	l_3	l_4	A	B	b	C	r	Масса, кг
			Поле допуска $h11$					Поле допуска $H11$		Пред. откл. +1,0									Пред откл +0,5		
6		4,0	7,1	7,8	6,2	13	16	4,4	7	72,5	44	27	8,5	46	21,5	1,2	13	6,0	1,8	3,00	0,0230
7		4,5	8,4	9,0	7,2	14	20	4,8	8	84,0	50	34	11,0	52	27,0	1,5	14	7,0	2,4	3,50	0,0370
8		5,0	8,7	9,3	7,4	15		5,4	9	88,5	53			55	27,5	2,0	15				0,0390
9		6,0	10,0	10,8	8,6	17	22	6,3	10	95,0	57		12,0	59	30,0		17	8,0	2,6	4,00	0,0550
10		7,5	12,2	13,8	10,4	21	26	7,7		111,0	67	42	14,0	69	35,0		21	10,0	3,2	5,00	0,1000
11		8,0	13,5	14,4	11,4	25	30	8,6	12	121,0	73	46	15,0	75	38,0	2,5	25	12,0	3,4	6,00	0,1210
12		9,5	15,9	17,2	13,4	29	34	10,2	14	132,0	78	50	17,0	80	43,0		29	14,0	4,0	7,00	0,2050

3 Материал сталь 12Х18Н9Т (Х18Н9Т), заменитель – сталь 12Х18Н10Т (Х18Н10Т) по ТУ 14-1-377-72

4 Изготовление и приемка – по ОСТ 1 90085-82, группа штамповки-III

Допускается изготавливать точением

5 Предельные отклонения на размеры штамповки – по ОСТ 1 41187-78, класс точности 5. Штамповочный уклон – 7° Неуказанные штамповочные радиусы – R1,5 мм

6 Неуказанные радиусы закруглений – 1 мм.

7 Неуказанные предельные отклонения размеров, формы и расположения поверхностей – по ОСТ 1 00022-80

8 В наконечниках не допускаются смещения

– оси отверстия d_1 относительно оси наконечника на размер, более указанного в табл 2,

Таблица 2

мм

d_1	До 6	От 6 до 9	От 10 до 14
Допускаемое смещение	0,16	0,20	0,24

– оси отверстия d относительно оси поверхности D_1 более 0,2 мм,

– оси вилки относительно оси наконечника на размер, более предельного отклонения на диаметр D_1

9 Покрытие Хим Пас**

10 Маркировать типоразмер электрографическим способом

11 Клеймить окончательную приемку для типоразмеров 1 – 3 на бирке, для остальных типоразмеров – на детали ударным способом

12 Технические условия – по ОСТ 1 00767-75

Пример наименования и обозначения вильчатого наконечника типоразмера 11

Наконечник 11-ОСТ 1 12134-75

* Размер для справок.

№ изм	1	3
№ изв	7242	9421

2666

Инв. № дубликата

Инв. № подлинника

gost.e-ecolog.ru