№ изм. | 2 | 3
№ изв. | 7829 | 9421
нв. № дубликата | 2665
нв. № подлинника

УДК 629.7-427.4

Группа Д15

ОТРАСЛЕВОЙ СТАНДАРТ

ОСТ 1 12133-75

НАКОНЕЧНИКИ УШКОВЫЕ
Конструкция и размеры

На 4 страницах

Взамен 8085С52;
ОСТ 1 11562-74

Проверено в 1984 г.
Без ограничения срока действия

Распоряжением Министерства от 13 октября 1975 г. № 087-16

срок введения установлен с 1 июля 1976 г.

Несоблюдение стандарта преследуется по закону

1. Настоящий стандарт распространяется на ушковые наконечники, применяемые для обжатия на канатах из углеродистой и нержавеющей сталей.

Стандарт устанавливает два исполнения наконечников:

- исполнение 1 – изготовляемых штамповкой;
- исполнение 2 – изготовляемых точением.

Издание официальное

ГР 4593 от 23.10.75

Перепечатка воспрещена

gost.e-ecolog.ru

2. Конструкция и размеры наконечников должны соответствовать указанным на черт 1, 2 и в табл. 1

Исполнение 1

Исполнение 2

Остальное – см черт 1

2,5 (√)

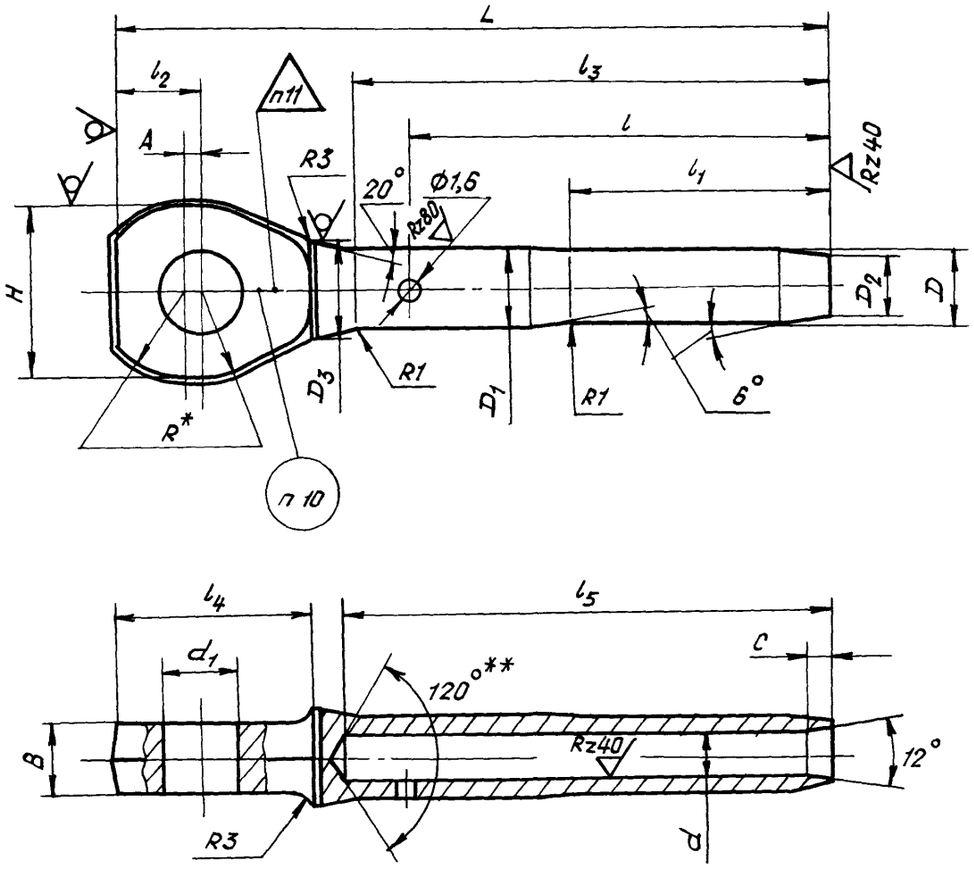

Черт 1

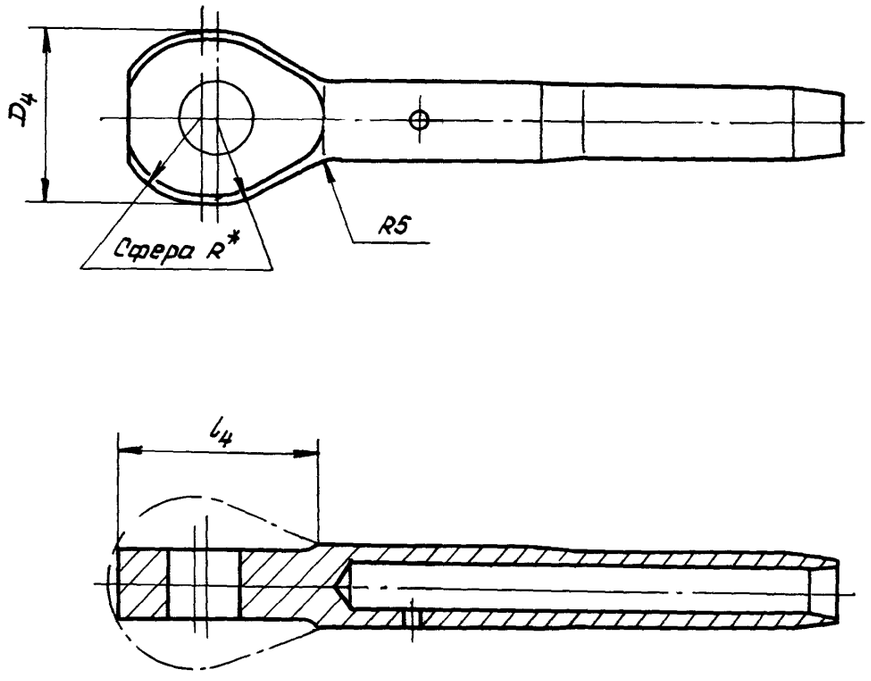

Черт 2

Таблица 1

Размеры, мм

Типоразмер	Применяемость	Исполнение	Для каната с условным диаметром*	D (Поле допуска H11)	D_1 (Поле допуска H11)	D_2	D_3	d (Поле допуска H11)	d_1 (Поле допуска H11)	L Пред. откл +1	l	l_1	l_2	l_3	l_4	l_5	A	B	C Пред откл +0,5	H (D_4)	Масса, кг
1		1	1,8	3,8	4,0	3,3	7,0	1,9	4	44	23	15	5,5	25	14,0	27	0,8	2,5	0,8	10	0,0035
2		2					–							–							
3		1	2,2	4,3	4,6	3,7	7,6	2,3		46	25			27		29		3,0	1,0		0,0045
4		2					–							–							
5		1	2,5	4,9	5,2	4,3	8,2	2,7		52	29	18		32	15,0	34			1,2		0,0060
6		2					–							–							

* Размер для справок, $B = \frac{H}{2}\left(\frac{D_4}{2}\right)$

№ изм	1	3
№ изв	7242	9421

№ дубликата	2665
№ подлинника	

Размеры, мм

Продолжение

Типоразмер	Применяемость	Исполнение	Для каната с условным диаметром*	D Поле допуска h11	D_1 Поле допуска h11	D_2	D_3	d Поле допуска H11	d_1 Поле допуска H11	L пред. откл. +1	l	l_1	l_2	l_3	l_4	l_5	A	B	C Пред откл +0,5	H (D_4)	Масса, кг
7		1	3,2	6,0	6,3	5,2	9,3	3,5	5	55	30	18	6,5	34,0	16,0	36	1,0	4,0	1,4	12	0,0085
8		2					–							–							
9		1	3,6	6,3	6,7	5,4	10,2	3,8	6	64	37	23	7,5	40,5	18,0	43	1,2	5,0	1,6	14	0,0130
10		2					–							–							
11		1	4,0	7,1	7,8	6,2	11,3	4,4	7	74	44	27	8,5	48,0	20,5	50		6,0	1,8	16	0,0210
12		2					–							–							
13		1	4,5	8,4	9,0	7,2	13,0	4,8	8	86	50	34	11,0	55,5	25,0	58	1,5	7,0	2,4	20	0,0320
14		2					–							–							
15		1	5,0	8,7	9,3	7,4	13,3	5,4	9	89	53			57,5	26,0	59	2,0				0,0330
16		2					–							–							
17		1	6,0	10,0	10,8	8,6	14,8	6,3	10	95	57		12,0	62,5	27,0	64		8,0	2,6	22	0,0480
18		2					–							–							
19		1	7,5	12,2	13,8	10,4	17,8	7,7		112	67	42	14,0	73,5	32,0	76		10,0	3,2	26	0,0900
20		2					–							–							
21		1	8,0	13,5	14,4	11,4	18,4	8,6	12	124	73	46	15,0	83,5	34,0	85		12,0	3,4	30	0,1160
22		2					–							–							
23		1	9,5	15,9	17,2	13,4	21,2	10,2	14	135	78	50	17,0	90,5	38,0	92	2,5	14,0	4,0	34	0,1900
24		2					–							–							

3. Материал сталь 12Х18Н9Т (Х18Н9Т), заменитель – сталь 12Х18Н10Т (Х18Н10Т) по ТУ 14-1-377-72.

4. Изготовление и приемка – по ОСТ 1 90085-82, группа штамповки III

5. Предельные отклонения на размеры штамповки – по ОСТ 1 41187-78, класс точности 5 Штамповочный уклон – 7° Неуказанные штамповочные радиусы – R1,5 мм

6. Неуказанные радиусы закруглений – 1 мм

7. Неуказанные предельные отклонения размеров, формы и расположения поверхностей – по ОСТ 1 00022-80.

8. В наконечниках не допускаются смещения·

– оси отверстия d_1 относительно оси наконечника на размер, более указанного в табл. 2,

мм Таблица 2

d_1	До 6	От 6 до 9	От 10 до 14
Допускаемое смещение	0,16	0,20	0,24

– оси отверстия d относительно оси поверхности D_1 более 0,2 мм,

– оси ушка относительно оси наконечника на размер, более предельного отклонения на диаметр D_1

9 Покрытие. Хим Пас **

10 Маркировать типоразмер электрографическим способом

11. Клеймить окончательную приемку для типоразмеров 1 – 6 на бирке, для остальных типоразмеров – на детали ударным способом

12. Технические условия – по ОСТ 1 00767-75.

Пример наименования и обозначения ушкового наконечника типоразмера 21:

Наконечник 21 – ОСТ 1 12133-75

Инв. № дубликата 2865
Инв. № подлинника
№ изм 1 7242
№ изв 3 9421
gost.e-ecolog.ru