УДК 621.643.414:629.7 Группа Д15

ОТРАСЛЕВОЙ СТАНДАРТ

ОСТ 1 10869-72

ШТУЦЕР

Конструкция и размеры

На 4 страницах

Взамен 4393А

ОКП 75 9512 3701 03

Проверено в 1988 г.

Распоряжением Министерства от 28 декабря 1972 г. № 087-16

срок введения установлен с 1 июля 1973 г.

Несоблюдение стандарта преследуется по закону

ШТУЦЕР ПО ОСТ 1 10869-72 ВЗАИМОЗАМЕНЯЕМ СО ШТУЦЕРОМ ПО НОРМАЛИ 4393А

Настоящий стандарт распространяется на штуцер резинового рукава с металлическими оплетками.

1. Конструкция и размеры штуцера должны соответствовать указанным на чертеже.

Издание официальное ★

Перепечатка воспрещена

gost.e-ecolog.ru

Лит.изм. 1 2 3
№ изв. 6504 7632 11208
1048
ив. № дубликата
ив. № подлинника

Rz40 (√)

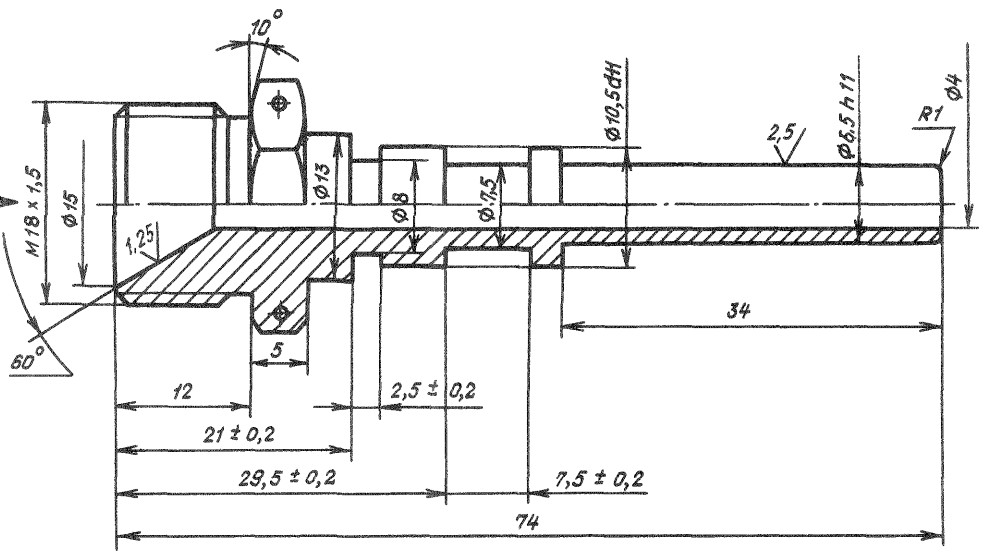

Вид А

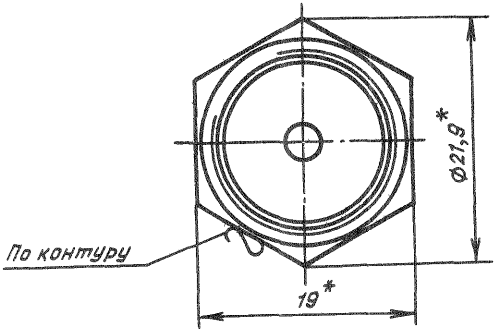

2. Материал: сталь марки 30ХГСА по ТУ 14-1-950-74.

3. Термическая обработка: $\sigma_в$ = 1200 МПа ± 100 МПа (120 кгс/мм^2 ± 10 кгс/мм^2).

Группа контроля – 2а ОСТ 1 00021-78.

4. Поле допуска резьбы – 6е.

5. Проточка и фаска резьбы – по ОСТ 1 00010-81.

6. Отверстия для контровки – по ОСТ 1 03815-76, исполнение 5.

---

*Размеры для справок.

Лит	изм	№ изв	1	2	3
			6504	7632	11208

Инв № дубликата

Инв № подлинника 1043

7. Неуказанные предельные отклонения размеров, формы и расположения поверхностей - по ОСТ 1 00022-80.

8. Покрытие: Кд9.фос.окс.гфж.*

9. Маркировать обозначение и клеймить окончательную приемку на бирке.

10. Масса - 0,034 кг.

11. Технические условия - по ОСТ 1 00943-79.

Наименование и обозначение штуцера:

Штуцер ОСТ 1 10869-72

---

*По действующему отраслевому документу.

Инв. № дубликата | 1048
Инв. № подлинника
Лит.изм. | № изв. | 2 | 7632 | 3 | 11208

ЛИСТ РЕГИСТРАЦИИ ИЗМЕНЕНИЙ

№ изм.	Номера страниц				Номер "Изв. об изм."	Подпись	Дата	Срок введения изменения
	Измененных	Замененных	Новых	Аннулированных				
1	1, 2	—	—	—	6504		11.04.72	1/I-72 г.
2	1-3	—	4	—	7632		11.07.73	1/I-80 г.

СОДЕРЖАНИЕ

Стр.

ОСТ 1 10853-85 Рукава резиновые с присоединительной арматурой на давление 15-24 МПа (150-240 кгс/см^2). Конструкция и размеры 2

ОСТ 1 10854-72 Рукава резиновые с металлическими оплетками и присоединительной арматурой на давление 400 кгс/см^2. Конструкция и размеры 11

ОСТ 1 10856-85 Рукава. Конструкция и размеры 18

ОСТ 1 10858-72 Муфты. Конструкция и размеры 22

ОСТ 1 10865-72 Ниппели. Конструкция и размеры 27

ОСТ 1 10866-72 Ниппели угловые. Конструкция и размеры 32

ОСТ 1 10867-72 Штуцера. Конструкция и размеры 36

ОСТ 1 10868-72 Ниппель резинового рукава с металлическими оплетками. Конструкция и размеры 41

ОСТ 1 10869-72 Штуцер резинового рукава с металлическими оплетками. Конструкция и размеры 44

№ изм 3
№ изв 9461
Инв № дубликата
Инв № подлинника 1045
gost.e-ecolog.ru