УДК 621.643.414:629.7

Группа Д15

ОТРАСЛЕВОЙ СТАНДАРТ

ОСТ 1 10868-72

НИППЕЛЬ
Конструкция и размеры

На 3 страницах

Взамен 4394А

Проверено в 1988 г.

ОКП 75 9512 3601 06

Распоряжением Министерства от 28 декабря 1972 г. № 087-16

срок введения установлен с 1 июля 1973 г.

Несоблюдение стандарта преследуется по закону

НИППЕЛЬ ПО ОСТ 1 10868-72 ВЗАИМОЗАМЕНЯЕМ С НИППЕЛЕМ ПО НОРМАЛИ 4394А

Настоящий стандарт распространяется на ниппель резинового рукава с металлическими оплетками.

1. Конструкция и размеры ниппеля должны соответствовать указанным на чертеже.

Издание официальное

Перепечатка воспрещена

Лит. изм. 1 2 3
№ изв. 6504 7632 11208
Инв. № дубликата 1047
Инв. № подлинника
gost.e-ecolog.ru

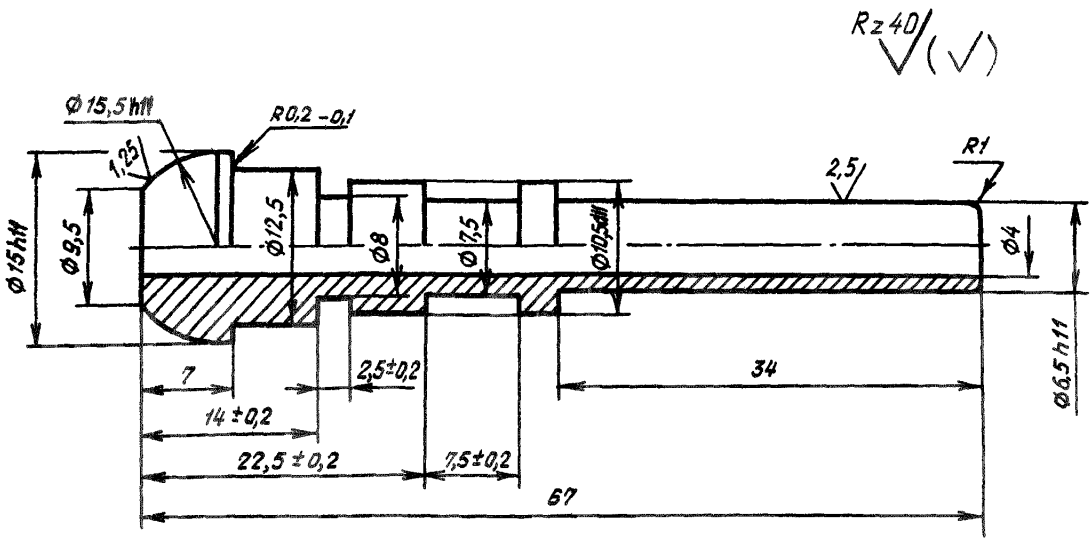

2. Материал: сталь марки 30ХГСА по ТУ 14-1-950-74.

3. Термическая обработка: $\sigma_в$ = 1200 МПа ± 100 МПа (120 кгс/мм^2 ± 10 кгс/мм^2). Группа контроля - 2а ОСТ 1 00021-78.

4. Неуказанные предельные отклонения размеров, формы и расположения поверхностей - по ОСТ 1 00022-80.

5. Покрытие: Кд18.фос.окс.гфж*.

6. Маркировать обозначение и клеймить окончательную приемку на бирке.

7. Масса - 0,023 кг.

8. Технические условия - по ОСТ 1 00943-79.

Наименование и обозначение ниппеля:

Ниппель ОСТ 1 10868-72

---

*По действующему отраслевому документу.

Лит изм | 1 | 2 | 3
№ изв | 6504 | 7632 | 11208
Инв № дубликата | 1047
Инв № подлинника

ЛИСТ РЕГИСТРАЦИИ ИЗМЕНЕНИЙ

№ изм.	Номера страниц				Номер "Изв. об изм."	Подпись	Дата	Срок введения изменения
	Измененных	Замененных	Новых	Аннулированных				
1	1,2	—	—	—	6504		11.04.73	1/I-77 г.
2	1,2	—	3	—	7632		11.04.73	1/I-80 г.

gost.e-ecolog.ru