УДК 621.643.4.065:629.7

Группа Д15

ОТРАСЛЕВОЙ СТАНДАРТ

ОСТ 1 10867-72

ШТУЦЕРА

Конструкция и размеры

На 5 страницах

Взамен 4615А

Проверено в 1985 г.
Проверено в 1988 г.

Распоряжением Министерства от 28 декабря 1972 г. № 087-16
срок введения установлен с 1 июля 1973 г.

Несоблюдение стандарта преследуется по закону

ШТУЦЕРА ПО ОСТ 1 10867-72 ВЗАИМОЗАМЕНЯЕМЫ СО ШТУЦЕРАМИ ПО НОРМАЛИ 4615А

1. Настоящий стандарт распространяется на штуцера присоединительной арматуры резиновых рукавов с металлическими оплетками.

2. Конструкция и размеры штуцеров должны соответствовать указанным на чертеже и в таблице.

Издание официальное ГР 2047 от 17.04.73 г.

Перепечатка воспрещена

№ изм. | 1 | 2 | 3 | 4
№ изв | 6504 | 7631 | 9461 | 11208
Инв. № подлинника | 1046
Инв. № дубликата
gost.e-ecolog.ru

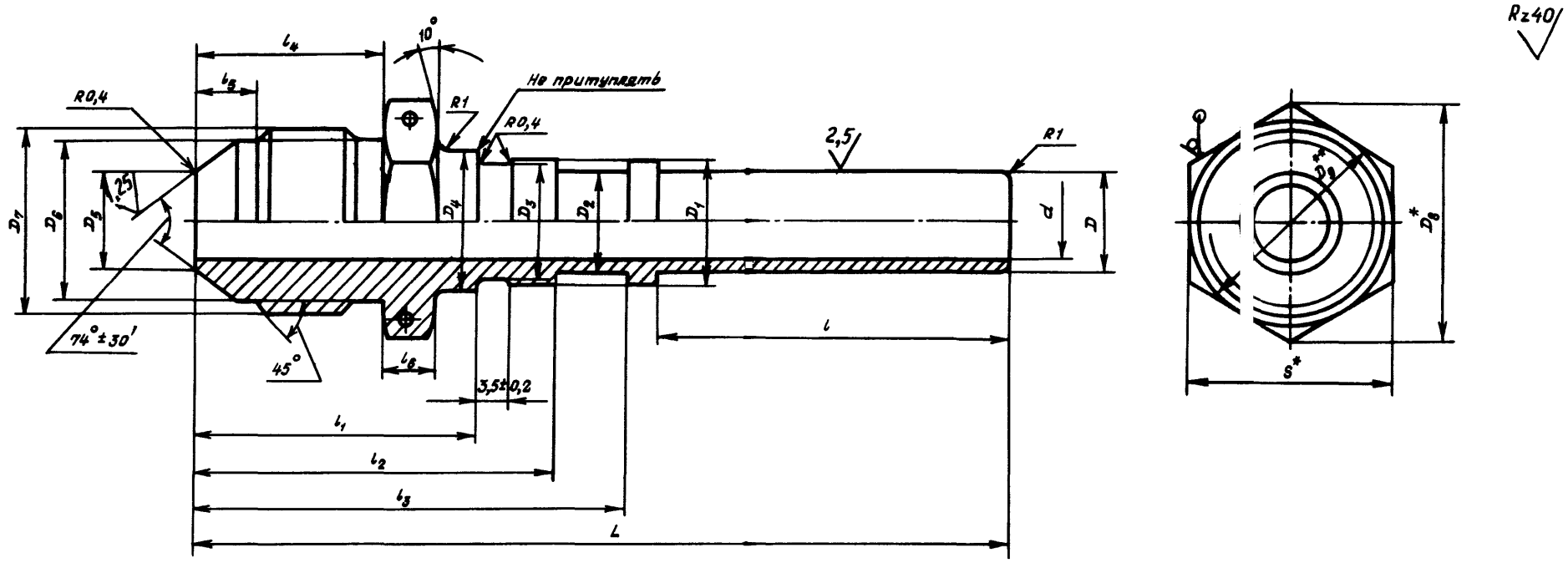

Размеры, мм

Типоразмер	d	D (Поле допуска h11)	D_1 (Поле допуска d11)	D_2	D_3	D_4	D_5	D_6	D_7	D_8	S	l	l_1 (Пред. откл. ±0,2)	l_2 (Пред. откл. ±0,2)	l_3 (Пред. откл. ±0,2)	l_4	l_5	l_6	L	Масса, кг
1	2,5	4,5	8,0	5,5	7,0	9,5	4,6	10,5	M12x1	16,2	14	32	25	33,5	41	15	5,5	6	76	0,023
2	4,0	6,5	9,5	7,0	8,5	11,0	6,6	12,5	M14x1	19,6	17	34							78	0,035
3	6,0	8,5	11,5	9,0	10,5	13,0	8,8	14,5	M16x1			36	26	34,5	42	16	5,0		81	0,044
4	8,0	10,5	13,5	11,0	12,5	15,0	10,8	17,8	M20x1,5	25,4	22	38	30	38,5	46	20	6,5		87	0,056
5	10,0	12,5	15,5	13,0	14,5	17,0	12,8	19,8	M22x1,5	27,7	24	39			47		6,0		89	0,081
6	12,0	14,5	17,5	15,0	16,5	19,0	14,8	21,8	M24x1,5	31,2	27	41	32	40,5	49	21	6,5	7	93	0,094
7	14,0	16,5	19,5	17,0	18,5	21,0	16,8	24,8	M27x1,5	34,6	30	43					7,0		95	0,123

3. Материал: сталь 45 ТУ 14-1-2330-77.

4. Термическая обработка: σ_B =800 МПа ±100 МПа (80 кгс/мм^2 ± ±10 кгс/мм^2). Группа контроля 2а ОСТ 1 00021-78.

5. Поле допуска резьбы – 6е.

6. Проточка и фаски резьбы – по ОСТ 1 00010-81.

7. Отверстия для контровки – по ОСТ 1 03815-76, исполнение 5.

*Размеры для справок.

**$D_9 \approx S$

№ изв. 6504 7631 9461 11208
1046

8. Неуказанные предельные отклонения размеров, формы и расположения поверхностей - по ОСТ 1 00022-80.

9. Покрытие: Кд9.фос.окс.ГФЖ[*].

10. Маркировать типоразмер и клеймить окончательную приемку на бирке.

11. Технические условия - по ОСТ 1 00943-79.

12. Таблица соответствия штуцеров по настоящему стандарту штуцерам по нормали 4615А приведена в справочном приложении к настоящему стандарту.

Пример наименования и обозначения штуцера типоразмера 5:

Штуцер 5-ОСТ 1 10867-72

---

[*] По действующему отраслевому документу.

№ изм. 1 2 3
№ изв 6504 7631 9461
Инв. № дубликата
Инв. № подлинника 1046

ПРИЛОЖЕНИЕ

Справочное

Таблица соответствия штуцеров по настоящему стандарту штуцерам по нормали 4615А

Обозначение	
по стандарту	по нормали
1-ОСТ 1 10867-72	4615А-4
2-ОСТ 1 10867-72	4615А-6
3-ОСТ 1 10867-72	4615А-8
4-ОСТ 1 10867-72	4615А-10
5-ОСТ 1 10867-72	4615А-12
6-ОСТ 1 10867-72	4615А-14
7-ОСТ 1 10867-72	4615А-16

№ изм. 1
№ изв. 6504
Инв. № дубликата
Инв. № подлинника 1046

ЛИСТ РЕГИСТРАЦИИ ИЗМЕНЕНИЙ

№ изм.	Номера страниц				Номер "Изв. об изм."	Подпись	Дата	Срок введения изменения
	Измененных	Замененных	Новых	Аннулированных				
1	1,2	—	4	—	6504		10.04.79	1/I-77
2	1-3	—	5	—	7631		11.04.79	1/I/80г

gost.e-ecolog.ru