| № изм. | 1 | 2 | 3 | 4 |
|---|---|---|---|---|
| № изв | 6504 | 7631 | 9461 | 11208 |

| Инв. № дубликата | |
|---|---|
| Инв. № подлинника | 1045 |

УДК 621.643.414:629.7

Группа Д15

# ОТРАСЛЕВОЙ СТАНДАРТ

ОСТ 1 10866-72

## НИППЕЛИ УГЛОВЫЕ
## Конструкция и размеры

На 4 страницах

Взамен 4853А, 4854А, 4855А

Проверено в 1985 г.
Проверено в 1988 г.

Распоряжением Министерства от 28 декабря 1972 г. № 087-16
срок введения установлен с 1 июля 1973 г.

**Несоблюдение стандарта преследуется по закону**

1. Настоящий стандарт распространяется на угловые ниппели присоединительной арматуры резиновых рукавов с металлическими оплетками.

2. Конструкция и размеры ниппелей должны соответствовать указанным на чертеже и в таблице.

Издание официальное ★ ГР 2046 от 17.04.73
Перепечатка воспрещена

gost.e-ecolog.ru

Rz40

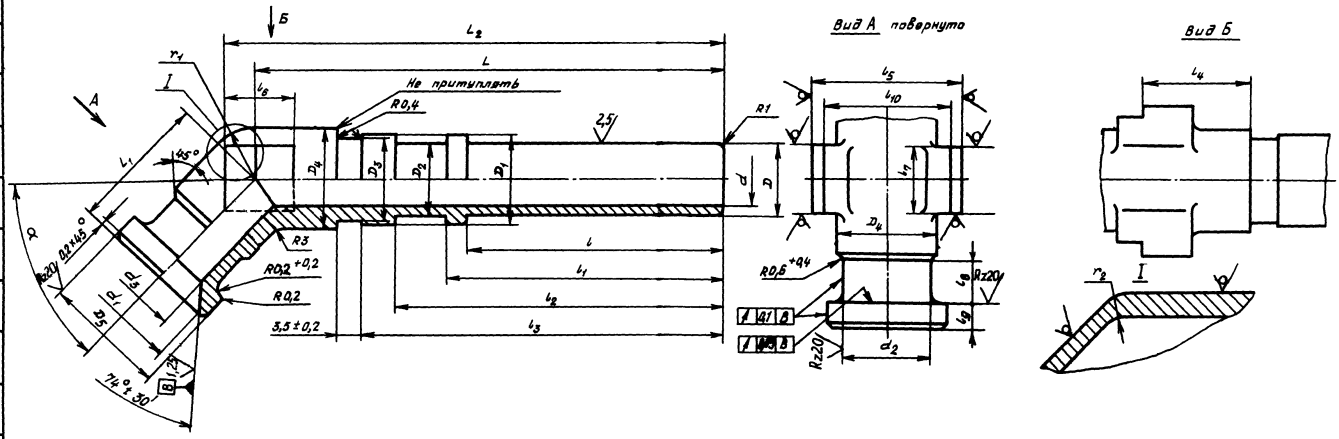


Размеры, мм

| Типоразмер | $d$ | $d_1$ | $d_2$ Поле допуска h11 | $d_3$ | $D$ Поле допуска h11 | $D_1$ Поле допуска d11 | $D_2$ | $D_3$ | $D_4$ | $D_5$ Поле допуска h11 | $l$ | $l_1$ Пред. откл. ±0,2 | $l_2$ Пред. откл. ±0,2 | $l_3$ Пред. откл. ±0,2 | $l_4$ Пред. откл. ±0,2 | $l_5$ | $l_6$ | $l_7$ | $l_8$ | $l_9$ | $l_{10}$ | $L$ | $L_1$ | $L_2$ | $r_1$ | $r_2$ | $\alpha°$ | Масса, кг |
|---|---|---|---|---|---|---|---|---|---|---|---|---|---|---|---|---|---|---|---|---|---|---|---|---|---|---|---|---|
| 1 | | | | | | | | | | | | | | | | | | 8 | | | | 59 | 18 | | | | 45 | 0,022 |
| 2 | 2,5 | 8,6 | 8,1 | 3,7 | 4,5 | 8,0 | 5,5 | 7,0 | 9 | 10,8 | 32 | 35 | 42,5 | 47,5 | 12 | 14 | 7 | | | | 11,0 | | | 65 | 4,5 | 2 | 60 | |
| 3 | | | | | | | | | | | | | | | | | | 7 | | 6 | | 63 | 20 | | | | 90 | 0,024 |
| 4 | | | | | | | | | | | | | | | | | | 9 | | | | 62 | 19 | | | | 45 | 0,028 |
| 5 | 4,0 | 10,6 | 10,0 | 5,5 | 6,5 | 9,5 | 7,0 | 8,5 | 11 | 12,8 | 34 | 37 | 44,5 | 49,5 | 13 | 17 | 8 | | | | 13,0 | | | 68 | 5,5 | 3 | 60 | |
| 6 | | | | | | | | | | | | | | | | | | 8 | 5,0 | | | | 21 | | | | 90 | 0,036 |
| 7 | | | | | | | | | | | | | | | | | | 10 | | | | 66 | | | | | 45 | 0,035 |
| 8 | 6,0 | 12,5 | 11,7 | 7,[illegible] | 8,5 | 11,5 | 9,0 | 10,5 | 13 | 14,8 | 38 | 39 | 46,5 | 51,5 | 15 | 19 | 9 | | | | 15,0 | | 20 | 72 | 6,5 | 4 | 60 | |
| 9 | | | | | | | | | | | | | | | | | | 9 | | 7 | | 70 | 22 | | | | 90 | 0,041 |
| 10 | | | | | | | | | | | | | | | | | | | | | | | | | | | 45 | 0,048 |
| 11 | 8,0 | 15,5 | 14,6 | 9,5 | 10,5 | 13,5 | 11,0 | 12,5 | 15 | 18,2 | 35 | 41 | 48,5 | 53,5 | 16 | 22 | 10 | 10 | | | 18,5 | 69 | 20 | 75 | 7,5 | 5 | 60 | |
| 12 | | | | | | | | | | | | | | | | | | | | | | 73 | 24 | | | | 90 | 0,055 |

| | | | |
|---|---|---|---|
| Лит. изм. | 2 | 3 | |
| № изв. | 7631 | 9461 | |
| № дубликата | | | 1045 |
| № подлинника | | | |

Продолжение

Размеры, мм

| Типоразмер | $d$ | $d_1$ | $d_2$ Поле допуска h11 | $d_3$ | $D$ Поле допуска h11 | $D_1$ Поле допуска d11 | $D_2$ | $D_3$ | $D_4$ | $D_5$ Поле допуска h11 | $l$ | $l_1$ | $l_2$ | $l_3$ | $l_4$ Пред. откл. ±0,2 | $l_5$ | $l_6$ | $l_7$ | $l_8$ | $l_9$ | $l_{10}$ | $L$ | $L_1$ | $L_2$ | $n_1$ | $n_2$ | $\alpha°$ | Масса, кг |
|---|---|---|---|---|---|---|---|---|---|---|---|---|---|---|---|---|---|---|---|---|---|---|---|---|---|---|---|---|
| 13 | | | | | | | | | | | | | | | | | | | | | | | | | | | 45 | |
| 14 | 10,0 | 17,5 | 16,3 | 11,5 | 12,5 | 15,5 | 13,0 | 14,5 | 17 | 20,2 | 39 | 42 | 50,5 | 55,5 | 17 | 24 | 11 | 12 | 5,0 | 7 | 20,5 | 72 | 24 | 79 | 8,5 | 6 | 60 | 0,066 |
| 15 | | | | | | | | | | | | | | | | | | 11 | | | | | 28 | | | | 90 | 0,070 |
| 16 | | | | | | | | | | | | | | | | | | | | | | | | | | | 45 | |
| 17 | 12,0 | 19,3 | 18,2 | 13,5 | 14,5 | 17,5 | 15,0 | 16,5 | 19 | 22,2 | 41 | 44 | 52,5 | 57,5 | 19 | 27 | 12 | 14 | | | 22,5 | 76 | 25 | 83 | 9,5 | 7 | 60 | 0,071 |
| 18 | | | | | | | | | | | | | | | | | | 12 | | | | | 30 | | | | 90 | 0,084 |
| 19 | | | | | | | | | | | | | | | | | | | | | | | | | | | 45 | |
| 20 | 14,0 | 22,3 | 21,0 | 15,5 | 16,5 | 19,5 | 17,0 | 18,5 | 21 | 25,2 | 43 | 46 | 54,5 | 59,5 | 21 | 30 | 13 | 16 | 5,5 | 8 | 25,5 | 80 | 26 | 87 | 10,5 | 8 | 60 | 0,076 |
| 21 | | | | | | | | | | | | | | | | | | 13 | | | | 84 | 30 | | | | 90 | 0,096 |

3. Материал: сталь 45 ОСТ 1 90085-82.

4. Термическая обработка: $\sigma_в$ =800 МПа ±100 МПа (80 кгс/мм$^2$ ± ±10 кгс/ мм$^2$). Группа контроля 2а ОСТ 1 00021-78.

5. Неуказанные предельные отклонения размеров, формы и расположения поверхностей - по ОСТ 1 00022-80.

6. Предельные отклонения размеров необрабатываемых поверхностей - по ОСТ 1.41187-78, класс точности 5.

7. Покрытие: Кд18.фос.окс.ГФЖ*.

8. Маркировать типоразмер и клеймить окончательную приемку на бирке.

9. Технические условия - по ОСТ 1 00943-79.

Пример наименования и обозначения углового ниппеля типоразмера 15:

Ниппель 15-ОСТ 1 10866-72

---

*По действующему отраслевому документу.

№ изм. 1 2 3 4
№ изв. 6504 7631 9461 11208
Инв. № дубликата 1045
Инв. № подлинника

# ЛИСТ РЕГИСТРАЦИИ ИЗМЕНЕНИЙ

| № изм. | Номера страниц | | | | Номер "Изв. об изм." | Подпись | Дата | Срок введения изменения |
|---|---|---|---|---|---|---|---|---|
| | Измененных | Замененных | Новых | Аннулированных | | | | |
| 1 | 1, 3 | — | — | — | 6504 | | 11.04.77 | 1/I-77г. |
| 2 | 1-3 | — | 4 | — | 7631 | | 11.04.79 | 1/I-80г. |

gost.e-ecolog.ru