УДК 629.7.05-514.1

Группа Д15

ОТРАСЛЕВОЙ СТАНДАРТ

ОСТ 1 10013-82

РУЧКИ УПРАВЛЕНИЯ ПРИБОРНЫЕ
Конструкция и размеры

На 4 страницах

Взамен 6800А

Срок действия продлен до 01.01.90

ОКП 75 9560

Проверено в 1989 г.

Срок действия продлен до 01.01.95

Распоряжением Министерства от 11 ноября 1982 г. № 298-89

срок действия установлен с 1 июля 1983 г.
до 1 июля 1988 г.

Несоблюдение стандарта преследуется по закону

1. Настоящий стандарт распространяется на ручки управления приборные, устанавливаемые на индикаторах (приборах), пультах и щитках управления, размещаемых на рабочих местах экипажа самолетов и вертолетов. Приборные ручки управления предназначены для работы в различных климатических условиях.

Издание официальное ★

ГР 8267066 от 29.12.82

Перепечатка воспрещена

№ изм | 1 | 2 | 3
№ изв | 10605 | 11168 | 11739

Инв № дубликата | 4957
Инв № подлинника

gost.e-ecolog.ru

2. Конструкция, размеры и коды ОКП ручек должны соответствовать указанным на черт. 1, 2 и в таблице.

Для типоразмеров 1-4

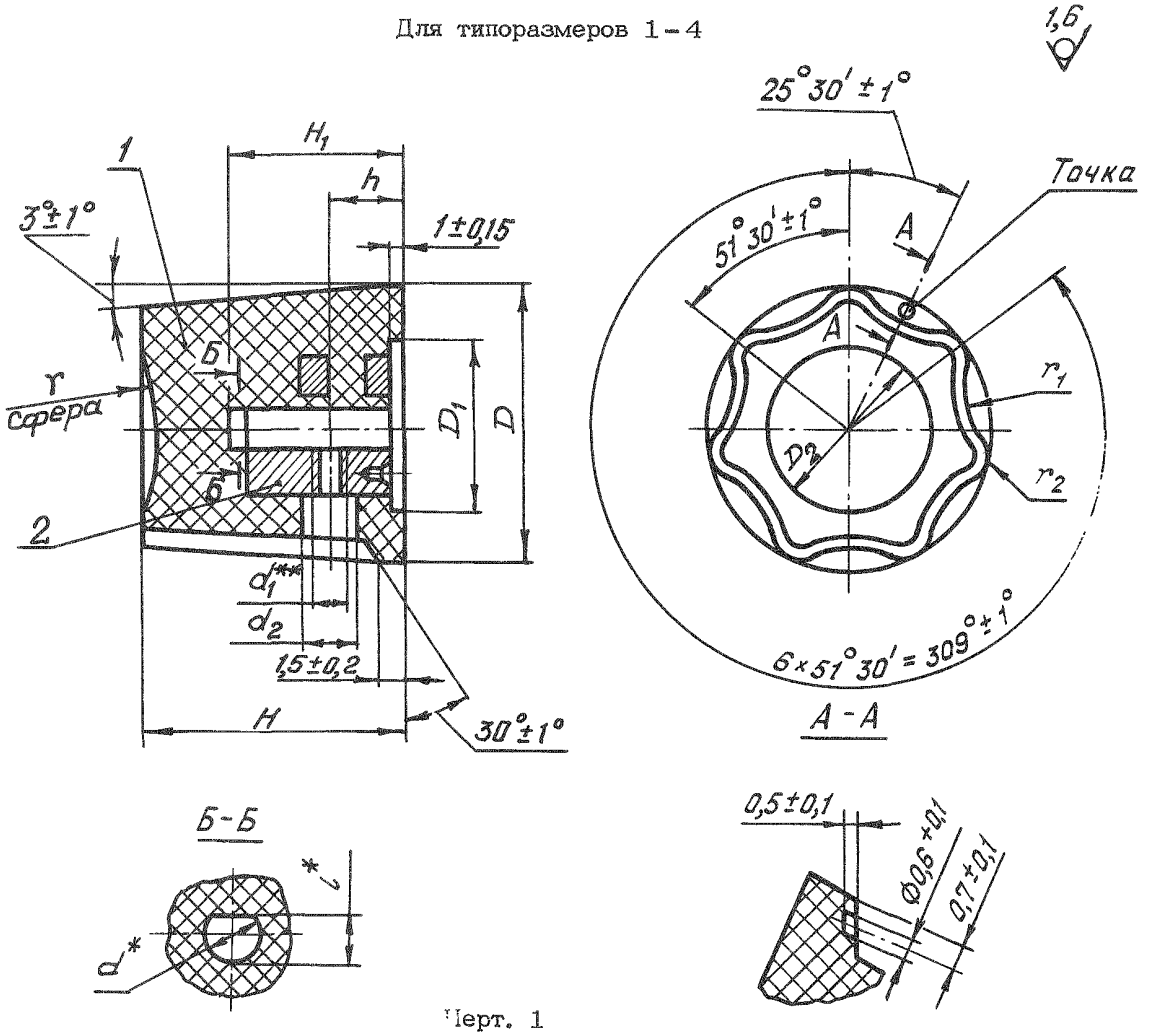

Черт. 1

Для типоразмеров 5-11

Остальное - см. черт. 1

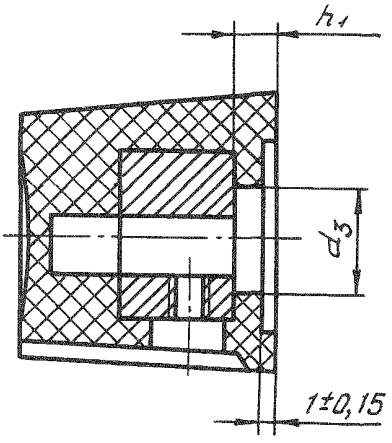

Черт. 2

*Размер обеспеч. инстр.

~~XX~~ Размер для справок.

Инв. № дубликата | Инв. № подлинника | 4957 | № изм. 3 | № изв. 11739

Размеры, мм

Типоразмер	Код ОКП	d^* h9	d_1^{**}	d_2 H14	d_3 H14	D h14	D_1 H14	D_2 ±0,3	H h14	H_1 H14	h ±0,3	h_1 ±0,2	l^* H11	r ±1,0	r_1 ±0,3	r_2 ±0,2	Поз. 1 Количество – Материал	Поз. 1 Количество – Масса, кг	Поз. 2 Втулка Количество 1 – Обозначение	Масса, кг
1	75 9569 0021 00	3	М2,5-5Н6Н	4,0	–	14	10	8	16	12	5	–	2,5	60	5	1,0	Прессовочный материал ДСВ-2-Р-2М марок "Л" и "О" черного цвета ГОСТ 17478-72. Допускается ДСВ-4-Р-2М марок "Л" и "О"	0,004	1-ОСТ 1 11779-74	0,006
2	75 9569 0022 10					16	12							80	6	1,6		0,007		0,009
3	75 9569 0023 09	4				18		10	18				3,5		8			0,007	2-ОСТ 1 11779-74	0,010
4	75 9569 0024 08					20		12										0,009		0,012
5	75 9569 0025 07	6	М3-5Н6Н	5,5	7,5	25	14	16	22	16	6	3	5,0	90	10	2,0		0,008	1-ОСТ 1 11780-74	0,013
6	75 9569 0026 06						16											0,016		0,021
7	75 9569 0027 05	8			9,0	30	20	20	25				7,0		12	2,5		0,027	2-ОСТ 1 11780-74	0,034
8	75 9569 0028 04	3	М2,5-5Н6Н	4,0	4,5	14	10	8	16	12	5	2	2,5	60	5	1,0		0,004	3-ОСТ 1 11780-74	0,006
9	75 9569 0029 03					16	12							80	6	1,6		0,007		0,009
10	75 9569 0045 03	4				18		10	18				3,5		8			0,007	4-ОСТ 1 11780-74	0,010
11	75 9569 0046 02					20		12										0,009		0,012

3. Неуказанные радиусы скруглений R(0,3±0,1) мм.

4. Точку допускается гравировать, залить эмалью ЭП-572 белого цвета ТУ 6-10-1539-76. Допускается эмаль ЭП-140 ГОСТ 24709-81.

5. Маркировать обозначение и клеймить окончательную приемку на бирке для партии ручек.

6. Остальные технические требования – по ОСТ 1 80063-73.

Пример наименования и обозначения приборной ручки управления типоразмера 2:

Ручка 2-ОСТ 1 10013-82

---

*Размер обеспеч. инстр.

**Размер для справок.

№ изм 1 10605 2 11168 3 11739
Инв. № дубликата
Инв. № подлинника 4957

ЛИСТ РЕГИСТРАЦИИ ИЗМЕНЕНИЙ

№ изм.	Номера страниц				Номер "Изв. об изм."	Подпись	Дата	Срок введения изменения
	измененных	замененных	новых	аннулированных				
Переиздан с учетом изменений № 1, 2, 3.								

Инв. № бланката 4957
Инв. № дланника
gost.e-ecolog.ru