СССР

ОТРАСЛЕВЫЕ СТАНДАРТЫ

РУЧКИ УПРАВЛЕНИЯ ПРИБОРНЫЕ

ОСТ 1 10012-82 — ОСТ 1 10015-82

Издание официальное

gost.e-ecolog.ru

№ изм. | 1 | 2 | 3
№ изв. | 10605 | 11168 | 11739

Инв. № дубликата | Инв. № подлинника | 4966

УДК 629.7.05-514.1

Группа Д15

ОТРАСЛЕВОЙ СТАНДАРТ

РУЧКИ УПРАВЛЕНИЯ ПРИБОРНЫЕ
Конструкция и размеры

ОСТ 1 10012-82

На 4 страницах

Взамен 6799А

ОКП 75 9560

Срок действия продлен до 01.01.90
Проверено в 1989 г.
Срок действия продлен до 01.01.95

Распоряжением Министерства от 11 ноября 1982 г. № 298-89

срок действия установлен с 1 июля 1983 г.
до 1 июля 1988 г.

Несоблюдение стандарта преследуется по закону

1. Настоящий стандарт распространяется на ручки управления приборные, устанавливаемые на индикаторах (приборах), пультах и щитках управления, размещаемых на рабочих местах экипажа самолетов и вертолетов. Приборные ручки управления предназначены для работы в различных климатических условиях.

Издание официальное

★

ГР 8267050 от 29.12.82

Перепечатка воспрещена

2. Конструкция, размеры и коды ОКП ручек должны соответствовать указанным на черт. 1, 2 и в таблице.

1,6

Для типоразмеров 1 и 2

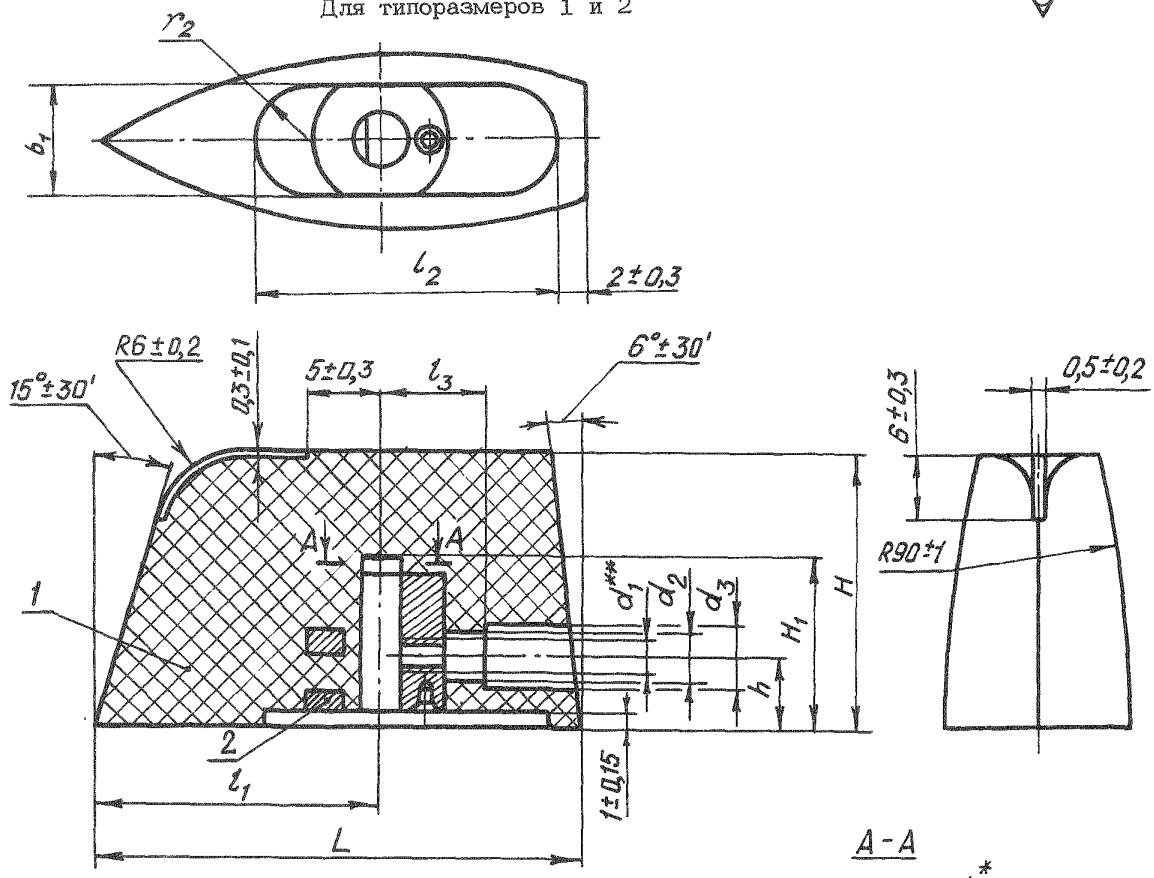

Черт. 1

Для типоразмеров 3 – 6

Остальное – см. черт. 1

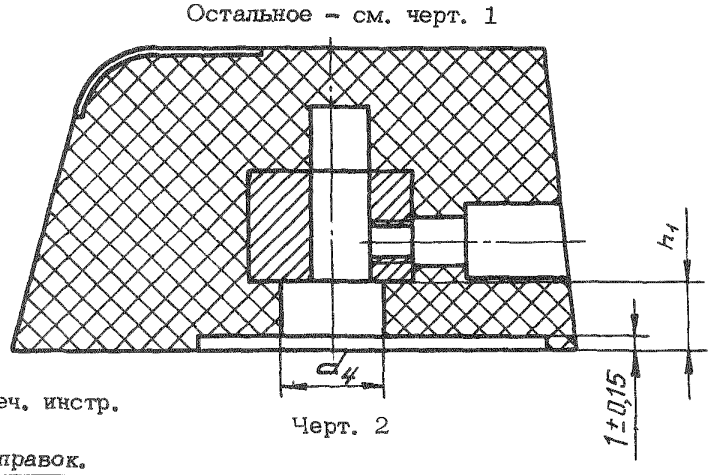

Черт. 2

*Размер обеспеч. инстр.

**Размер для справок.

Инв. № дубликата | 4966
Инв. № подлинника | 11739
№ изм. | 3
№ изв.

Размеры, мм

Типоразмер	Код ОКП	d^* Пред. откл. H9	d_1^{**}	d_2 H14	d_3 H14	d_4 H14	B h14	b h14	b_1 H14	L h14	l^* H11	l_1 h14	l_2 H14	l_3 ±0,3	H h14	H_1 H14	h ±0,3	h_1 ±0,2	r ±0,6	r_1 ±0,6	r_2 ±0,3	Поз. 1 Количество – Материал	Масса, кг	Поз. 2 Втулка Количество 1 Обозначение	Масса, кг
1	75 9569 0011 02	3	M2,5–5H6H	3,0	4,0	–	10	6,0	6	26	2,5	16	18	6	18	12	5	–	30	28	3	Прессовочный материал ДСВ-2-Р-2М марок "Л" и "О" черного цвета ГОСТ 17478-72. Допускается ДСВ-4-Р-2М марок "Л" и "О"	0,003	1-ОСТ 1 11779-74	0,005
2	75 9569 0012 01	4					13	8,5	8	36	3,5	21	22	8	20				42	40	4		0,005	2-ОСТ 1 11779-74	0,007
3	75 9569 0013 00	6	M3–5H6H	3,5	5,5	7,5	15	9,0	10	42	5,0	24	26	10	22	18	8	5	50	46	5		0,009	1-ОСТ 1 11780-74	0,014
4	75 9569 0014 10	8				9,0	17	11,0	12	48	7,0	28	30	12	24				60	58	6		0,016	2-ОСТ 1 11780-74	0,023
5	75 9569 0015 09	3	M2,5–5H6H	3,0	4,0	4,5	10	6,0	6	26	2,5	16	18	6	18	12	5	2	30	28	3		0,003	3-ОСТ 1 11780-74	0,006
6	75 9569 0016 08	4				6,0	13	8,5	8	36	3,5	21	22	8	20				42	40	4		0,005	4-ОСТ 1 11780-74	0,010

3. Неуказанные радиусы скруглений R(0,3±0,1) мм.

4. Риску залить эмалью ЭП-572 белого цвета ТУ 6-10-1539-76. Допускается эмаль ЭП-140 ГОСТ 24709-81.

5. Маркировать обозначение и клеймить окончательную приемку на бирке для партии ручек.

6. Остальные технические требования – по ОСТ 1 80063-73.

Пример наименования и обозначения приборной ручки управления типоразмера 2:

Ручка 2-ОСТ 1 10012-82

---

* Размер обеспеч. инстр.

** Размер для справок.

№ изм. 3 11739
№ изв. 2 11168
1 10605
Инв. № дубликата
Инв. № подлинника 4956

ЛИСТ РЕГИСТРАЦИИ ИЗМЕНЕНИЙ

№ изм.	Номера страниц				Номер "Изв. об изм."	Подпись	Дата	Срок введения изменения
	измененных	замененных	новых	аннулированных				
Переиздан с учетом изменений № 1, 2, 3.								

Инв. № дубликата
Инв. № подлинника
4936

gost.e-ecolog.ru