УДК 621.315.687 Группа Е77

ОТРАСЛЕВОЙ СТАНДАРТ

ЗАДЕЛКИ ЖГУТОВ (КАБЕЛЕЙ) БОРТОВОЙ ЭЛЕКТРИЧЕСКОЙ СЕТИ ЛЕТАТЕЛЬНЫХ АППАРАТОВ, ПРИБОРОВ И АГРЕГАТОВ В НИЗКОВОЛЬТНЫЕ НИЗКОЧАСТОТНЫЕ ЦИЛИНДРИЧЕСКИЕ СОЕДИНИТЕЛИ

Типы, основные размеры и технические требования

ОКП 75 9580

ОСТ 1 04013-83

На 86 страницах

Взамен ОСТ 1 03748-74

Распоряжением Министерства от 13 июня 1983 г. № 298-35
дата введения 1 января 1984 г.

Настоящий стандарт распространяется на негерметизируемые заделки жгутов (кабелей) бортовой электрической сети летательных аппаратов, приборов и агрегатов, а также средств их наземного обслуживания в низковольтные низкочастотные цилиндрические соединители (в дальнейшем изложении – заделки в соединители).

Стандарт не распространяется на заделки внутриблочного монтажа.

Издание официальное ГР 8289163 от 27.06.83 Перепечатка воспрещена

№ изм. 1 2 3 4
№ изв. 10856 11668 12584 13091
№ дубликата 5033
№ подлинника
gost.e-ecolog.ru

Заделка в соединитель заключается в подсоединении проводов к контактам соединителя, защите и закреплении жгутов (кабелей) в месте выхода из соединителя и выводе металлизации экранов жгута (кабеля).

1. ТИПЫ И ОСНОВНЫЕ РАЗМЕРЫ

1.1. Стандарт предусматривает 46 типов заделок в соединители:

- тип 1 исполнение 1 - заделка незащищенного жгута в неэкранированный соединитель;

- тип 1 исполнение 2 - то же, с применением фиксатора, как допустимый для жгутов из монтажных проводов;

- тип 2 исполнение 1 - заделка защищенного жгута в неэкранированный соединитель;

- тип 2 исполнение 2 - то же, с применением фиксатора, как допустимый для жгутов из монтажных проводов;

- тип 3 исполнение 1 - заделка двух и более жгутов, защищенных трубками, или кабелей в неэкранированный соединитель;

- тип 3 исполнение 2 - то же, с применением фиксатора, как допустимый для жгутов из монтажных проводов;

- тип 4 - заделка жгута из монтажных проводов в экранирующей плетенке в экранированный соединитель с применением фиксатора;

- тип 5 - заделка жгута из монтажных проводов в экранирующей плетенке в соединитель с экранированным патрубком с применением футорки;

- тип 6 исполнение 1 - заделка жгута, защищенного фторопластовым рукавом, в соединитель;

- тип 6 исполнение 2 - то же, с применением фиксатора, как допустимый для жгутов из монтажных проводов;

- тип 7 исполнение 1 - заделка жгута, защищенного металлическим экранирующим и защитным рукавом, в соединитель;

- тип 7 исполнение 2 - то же, с применением фиксатора, как допустимый для жгутов из монтажных проводов;

- тип 8 исполнение 1 - заделка жгута в экранирующей плетенке в неэкранированный соединитель с выводом металлизации плетенки на контакт соединителя;

- тип 8 исполнение 2 - то же, с выводом металлизации плетенки на корпус изделия;

- тип 8 исполнение 3 - то же, с выводом металлизации плетенки на контакт соединителя с применением фиксатора, как допустимый для жгутов из монтажных проводов;

- тип 9 исполнение 1 - заделка жгута в экранирующей плетенке в неэкранированный соединитель с выводом металлизации плетенки на контакт соединителя;

№ изм. 1
№ изв. 10856
Инв. № подлинника 5033
Инв. № дубликата

- тип 9 исполнение 2 - то же, с применением фиксатора, как допустимый для жгутов из монтажных проводов;

- тип 10 исполнение 1 - заделка смешанного жгута в неэкранированный соединитель с выводом металлизации экранов на контакт соединителя;

- тип 10 исполнение 2 - то же, с выводом металлизации экранов на корпус изделия;

- тип 10 исполнение 3 - то же, с выводом металлизации экранов на контакт соединителя с применением фиксатора, как допустимый для жгутов из монтажных проводов;

- тип 11 исполнение 1 - заделка смешанного жгута из проводов с фторопластовой изоляцией в неэкранированный соединитель с выводом металлизации экранов на контакт соединителя, как допустимый для жгутов специзделий, не подлежащих ремонту;

- тип 11 исполнение 2 - то же, с выводом металлизации экранов на корпус изделия, как допустимый для жгутов специзделий, не подлежащих ремонту;

- тип 12 исполнение 1 - заделка смешанного жгута, защищенного трубкой, в неэкранированный соединитель с выводом металлизации экранов на контакт соединителя;

- тип 12 исполнение 2 - то же, с применением фиксатора, как допустимый для жгутов из монтажных проводов;

- тип 13 исполнение 1 - заделка смешанного жгута в экранирующей плетенке в неэкранированный соединитель с выводом металлизации экранов и плетенки на контакт соединителя;

- тип 13 исполнение 2 - то же, с выводом металлизации экранов и плетенки на корпус изделия;

- тип 13 исполнение 3 - то же, с выводом металлизации экранов и плетенки на контакт соединителя с применением фиксатора, как допустимый для жгутов из монтажных проводов;

- тип 14 - заделка жгута, состоящего из попарно свитых проводов, в неэкранированный соединитель;

- тип 15 исполнение 1 - заделка незащищенного жгута в неэкранированный соединитель;

- тип 15 исполнение 2 - то же, с применением фиксатора, как допустимый для жгутов из монтажных проводов;

- тип 16 исполнение 1 - заделка защищенного жгута в неэкранированный соединитель;

- тип 16 исполнение 2 - то же, с применением фиксатора, как допустимый для жгутов из монтажных проводов;

- тип 17 исполнение 1 - заделка жгута, защищенного металлическим экранирующим и защитным рукавом, в соединитель;

№ изм. 1
№ изв. 10856
Инв. № дубликата
Инв. № подлинника 5033

- тип 17 исполнение 2 - то же, с применением фиксатора, как допустимый для жгутов из монтажных проводов;

- тип 18 исполнение 1 - заделка жгута, защищенного фторопластовым рукавом, в соединитель;

- тип 18 исполнение 2 - то же, с применением фиксатора, как допустимый для жгутов из монтажных проводов;

- тип 19 - заделка жгута из монтажных проводов в экранирующей плетенке в экранированный соединитель с применением фиксатора;

- тип 20 исполнение 1 - заделка жгута в экранирующей плетенке в неэкранированный соединитель с выводом металлизации плетенки на контакт соединителя;

- тип 20 исполнение 2 - то же, с выводом металлизации плетенки на корпус изделия;

- тип 20 исполнение 3 - то же, с выводом металлизации плетенки на контакт соединителя с применением фиксатора, как допустимый для жгутов из монтажных проводов;

- тип 21 исполнение 1 - заделка жгута в экранирующей плетенке в неэкранированный соединитель с выводом металлизации плетенки на контакт соединителя;

- тип 21 исполнение 2 - то же, с применением фиксатора, как допустимый для жгутов из монтажных проводов;

- тип 22 исполнение 1 - заделка смешанного жгута в неэкранированный соединитель с выводом металлизации экранов на контакт соединителя;

- тип 22 исполнение 2 - то же, с выводом металлизации экранов на корпус изделия;

- тип 22 исполнение 3 - то же, с выводом металлизации экранов на контакт соединителя с применением фиксатора, как допустимый для жгутов из монтажных проводов;

- тип 23 исполнение 1 - заделка смешанного жгута из проводов с фторопластовой изоляцией в неэкранированный соединитель с выводом металлизации экранов на контакт соединителя, как допустимый для жгутов специзделий, не подлежащих ремонту;

- тип 23 исполнение 2 - то же, с выводом металлизации экранов на корпус изделия, как допустимый для жгутов специзделий, не подлежащих ремонту;

- тип 24 исполнение 1 - заделка смешанного жгута, защищенного трубкой, в неэкранированный соединитель с выводом металлизации экранов на контакт соединителя;

- тип 24 исполнение 2 - то же, с применением фиксатора, как допустимый для жгутов из монтажных проводов;

- тип 25 исполнение 1 - заделка смешанного жгута в экранирующей плетенке в неэкранированный соединитель с выводом металлизации экранов и плетенки на контакт соединителя;

№ изм. 1
№ изв. 10856
Инв. № дубликата
Инв № подлинника 5033

- тип 25 исполнение 2 - то же, с выводом металлизации экранов и плетенки на корпус изделия;

- тип 25 исполнение 3 - то же, с выводом металлизации экранов и плетенки на контакт соединителя с применением фиксатора, как допустимый для жгутов из монтажных проводов;

- тип 26 - заделка жгута из монтажных проводов в экранирующей плетенке в экранированный соединитель с угловым патрубком;

- тип 27 - заделка жгута, состоящего из попарно свитых проводов, в неэкранированный соединитель;

- тип 28 - заделка незащищенного жгута в соединитель;

- тип 29 - заделка жгута, защищенного трубкой, в соединитель;

- тип 30 исполнение 1 - заделка жгута в экранирующей плетенке в соединитель с выводом металлизации плетенки на контакт соединителя;

- тип 30 исполнение 2 - то же, с выводом металлизации плетенки на корпус изделия;

- тип 31 исполнение 1 - заделка смешанного жгута в соединитель с выводом металлизации экранов на контакт соединителя;

- тип 31 исполнение 2 - то же, с выводом металлизации экранов на корпус изделия;

- тип 32 исполнение 1 - заделка смешанного жгута в экранирующей плетенке в соединитель с выводом металлизации экранов и плетенки на контакт соединителя;

- тип 32 исполнение 2 - то же, с выводом металлизации экранов и плетенки на корпус изделия;

- тип 33 - заделка жгута, состоящего из попарно свитых проводов, в соединитель;

- тип 34 исполнение 1 - заделка незащищенного жгута в соединитель;

- тип 34 исполнение 2 - то же, с применением прокладки;

- тип 35 исполнение 1 - заделка незащищенного жгута в приборную часть соединителя;

- тип 35 исполнение 2 - то же, из проводов БИФ, БПДО, БФС;

- тип 36 исполнение 1 - заделка жгута, защищенного трубкой, в соединитель;

- тип 36 исполнение 2 - то же, с применением прокладки;

- тип 37 - заделка жгута, защищенного металлическим экранирующим и защитным рукавом, в соединитель;

- тип 38 - заделка жгута, защищенного фторопластовым рукавом, в соединитель;

- тип 39 исполнение 1 - заделка жгута в экранирующей плетенке в соединитель с выводом металлизации плетенки на контакт соединителя;

- тип 39 исполнение 2 - то же, с выводом металлизации плетенки на корпус изделия;

№ изм. 1 | № изв. 10856
Инв. № дубликата | Инв. № подлинника 5033

- тип 40 исполнение 1 - заделка жгута в экранирующей плетенке в соединитель с выводом металлизации плетенки на контакт соединителя;

- тип 40 исполнение 2 - то же, с выводом металлизации плетенки на корпус изделия;

- тип 41 исполнение 1 - заделка смешанного жгута в соединитель с выводом металлизации экранов на контакт соединителя;

- тип 41 исполнение 2 - то же, с выводом металлизации экранов на корпус изделия;

- тип 41 исполнение 3 - то же, с выводом металлизации экранов на контакт соединителя с применением прокладки;

- тип 41 исполнение 4 - то же, с выводом металлизации экранов на корпус изделия с применением прокладки;

- тип 42 исполнение 1 - заделка смешанного жгута из проводов с фторопластовой изоляцией в соединитель с выводом металлизации экранов на контакт соединителя, как допустимый для жгутов специзделий, не подлежащих ремонту;

- тип 42 исполнение 2 - то же, с выводом металлизации экранов на корпус изделия, как допустимый для жгутов специзделий, не подлежащих ремонту;

- тип 42 исполнение 3 - то же, с выводом металлизации экранов на контакт соединителя с применением прокладки, как допустимый для жгутов специзделий, не подлежащих ремонту;

- тип 42 исполнение 4 - то же, с выводом металлизации экранов на корпус изделия с применением прокладки, как допустимый для жгутов специзделий, не подлежащих ремонту;

- тип 43 исполнение 1 - заделка смешанного жгута в экранирующей плетенке в соединитель с выводом металлизации экранов и плетенки на контакт соединителя;

- тип 43 исполнение 2 - то же, с выводом металлизации экранов и плетенки на корпус изделия;

- тип 44 исполнение 1 - заделка смешанного жгута в экранирующей плетенке в соединитель с выводом металлизации экранов и плетенки на контакт соединителя;

- тип 44 исполнение 2 - то же, с выводом металлизации на корпус изделия;

- тип 45 исполнение 1 - заделка смешанного жгута в угловой соединитель с выводом металлизации экранов на контакт соединителя;

- тип 45 исполнение 2 - то же, с выводом металлизации экранов на корпус изделия;

- тип 46 исполнение 1 - заделка жгута, состоящего из попарно свитых проводов, в соединитель;

- тип 46 исполнение 2 - то же, с применением прокладки;

- тип 47 - заделка смешанного жгута, защищенного трубкой, в соединитель с выводом металлизации экранов на контакт соединителя;

- тип 48 - заделка смешанного жгута, защищенного трубкой, в соединитель с выводом металлизации экранов на контакт соединителя.

Инв. № дубликата | Инв № подлинника 5033 | № изм. 1 | № изв. 10856

1.2. Типы заделок 1-14 применяются для соединителей ШР*, СШР, 2РТ, 2РТТ и РРН25М.

Типы заделок 15-27 применяются для соединителей 2РМ и 2РМД.

Типы заделок 28-33 и 47 применяются для соединителей РС и МР-1.

Типы заделок 34-46 и 48 применяются для соединителей СНЦ22, СНЦ23 и ОНЦ-СГ-1.

1.3. Размеры заделок в соединители должны соответствовать указанным:

- тип 1 - на черт. 1 и 2;
- тип 2 - на черт. 3 и 4;
- тип 3 - на черт. 5 и 6;
- тип 4 - на черт. 7;
- тип 5 - на черт. 8;
- тип 6 - на черт. 9 и 10;
- тип 7 - на черт. 11 и 12;
- тип 8 - на черт. 13, 14 и 15;
- тип 9 - на черт. 16 и 17;
- тип 10 - на черт. 18, 19 и 20;
- тип 11 - на черт. 21 и 22;
- тип 12 - на черт. 23 и 24;
- тип 13 - на черт. 25, 26 и 27;
- тип 14 - на черт. 28;
- тип 15 - на черт. 29 и 30;
- тип 16 - на черт. 31 и 32;
- тип 17 - на черт. 33 и 34;
- тип 18 - на черт. 35 и 36;
- тип 19 - на черт. 37;
- тип 20 - на черт. 38, 39 и 40;
- тип 21 - на черт. 41 и 42;
- тип 22 - на черт. 43, 44 и 45;
- тип 23 - на черт. 46 и 47;
- тип 24 - на черт. 48 и 49;
- тип 25 - на черт. 50, 51 и 52;
- тип 26 - на черт. 53;
- тип 27 - на черт. 54;
- тип 28 - на черт. 55;
- тип 29 - на черт. 56 и в табл. 1;
- тип 30 - на черт. 57 и 58;
- тип 31 - на черт. 59 и 60;
- тип 32 - на черт. 61 и 62;
- тип 33 - на черт. 63;

*В новых разработках не применять.

№ изм. 1
№ изв. 10856
Инв. № дубликата
Инв. № подлинника 5033

- тип 34 - на черт. 64 и 65;
- тип 35 - на черт. 66 и 67;
- тип 36 - на черт. 68 и 69;
- тип 37 - на черт. 70;
- тип 38 - на черт. 71;
- тип 39 - на черт. 72 и 73;
- тип 40 - на черт. 74 и 75;
- тип 41 - на черт. 76, 77, 78 и 79;
- тип 42 - на черт. 80, 81, 82 и 83;
- тип 43 - на черт. 84 и 85;
- тип 44 - на черт. 86 и 87;
- тип 45 - на черт. 88 и 89;
- тип 46 - на черт. 90 и 91.
- тип 47 - на черт. 92;
- тип 48 - на черт. 93.

Тип 1

Исполнение 1

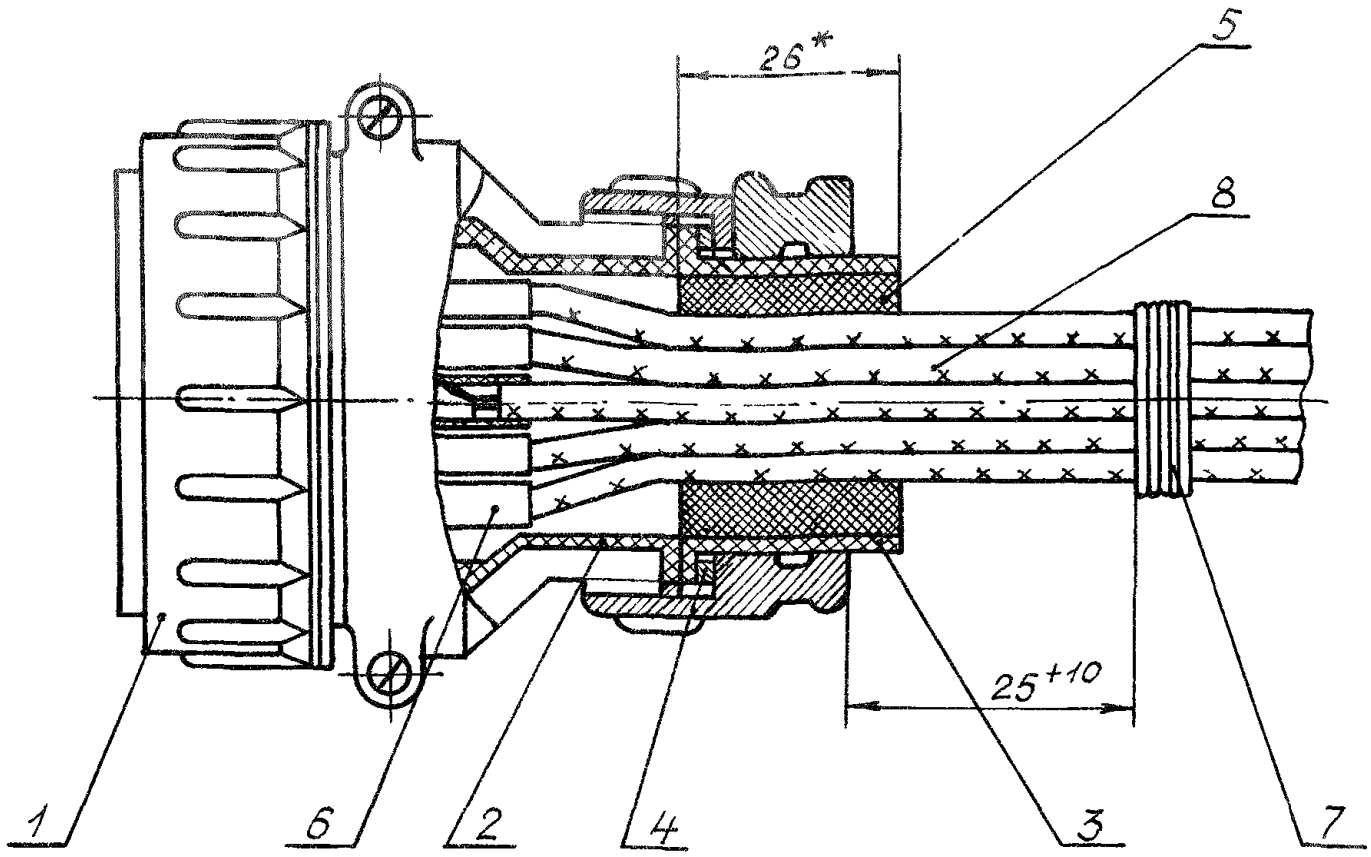

1 - соединитель; 2 - кожух резиновый из комплекта соединителя (для серии 2РТТ); 3 - втулка резиновая из комплекта соединителя или по ОСТ 1 11862-74; 4 - шайба из комплекта соединителя или по ОСТ 1 11865-74; 5 - прокладка; 6 - соединение по ОСТ 1 01032-82; 7 - бандаж; 8 - жгут

Черт. 1

*Размер для справок.

Инв. № дубликата | Инв. № подлинника | 5033 | № изм. 1 | № изв 10836

Исполнение 2

Остальное – см. черт. 1

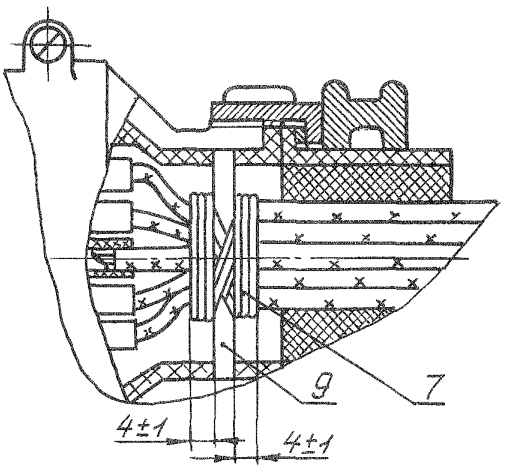

9 – фиксатор по ОСТ 1 11858-74

Черт. 2

Тип 2

Исполнение 1

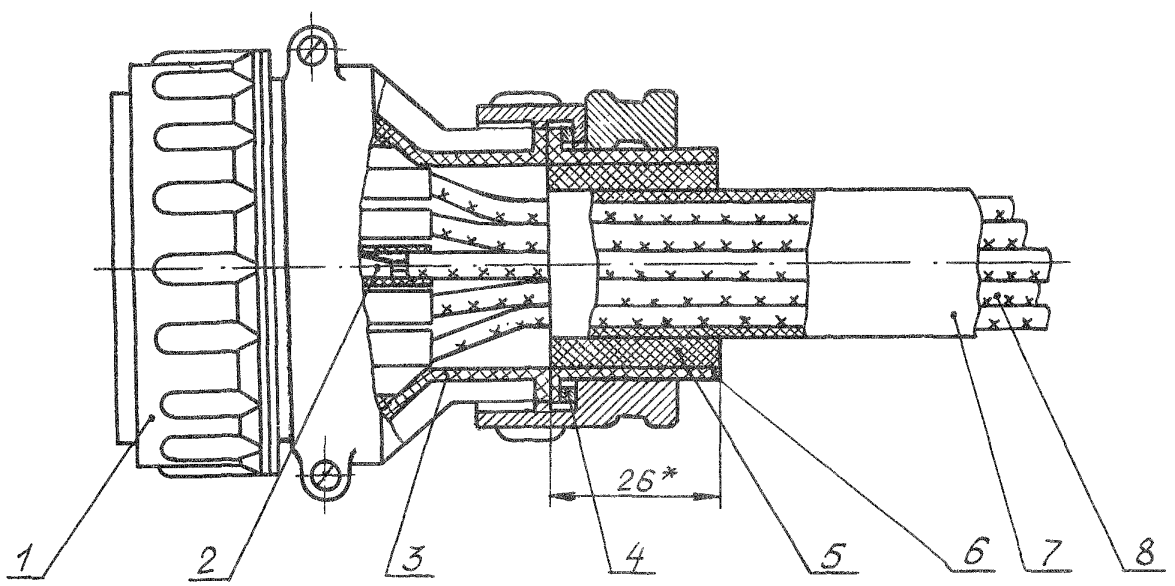

1 – соединитель; 2 – соединение по ОСТ 1 01032-82; 3 – кожух резиновый из комплекта соединителя (для серии 2РТТ); 4 – шайба из комплекта соединителя или по ОСТ 1 11865-74; 5 – прокладка; 6 – втулка резиновая из комплекта соединителя или по ОСТ 1 11862-74; 7 – защита по ОСТ 1 03856-79; 8 – жгут

Черт. 3

*Размер для справок.

№ изм. № изв. 5033 Инв. № дубликата Инв. № подлинника

Исполнение 2

Остальное – см. черт. 3

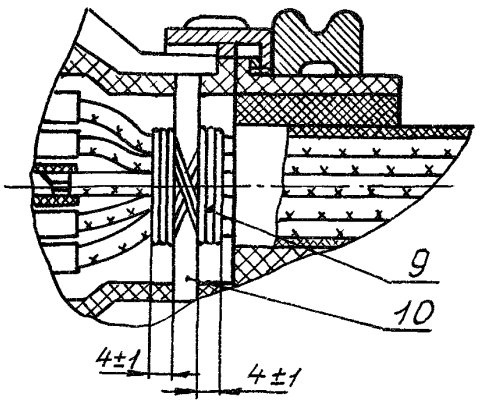

9 – бандаж; 10 – фиксатор по ОСТ 1 11858-74

Черт. 4

Тип 3

Исполнение 1

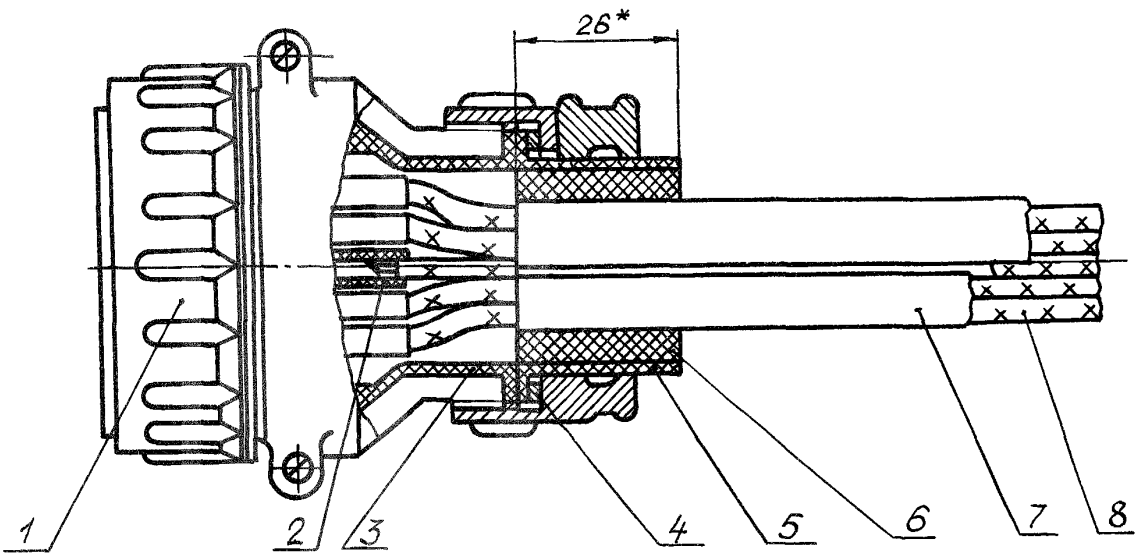

1 – соединитель; 2 – соединение по ОСТ 1 01032-82; 3 – кожух резиновый из комплекта соединителя (для серии 2РТТ); 4 – шайба из комплекта соединителя или по ОСТ 1 11865-74; 5 – втулка резиновая из комплекта соединителя или по ОСТ 1 11862-74; 6 – прокладка; 7 – защита 2-ОСТ 1 03856-79 или 3 – ОСТ 1 03856-79; 8 – жгут

Черт. 5

*Размер для справок.

№ изм. № изв. 5033 Инв. № дубликата Инв. № подлинника

Исполнение 2

Остальное – см. черт. 5

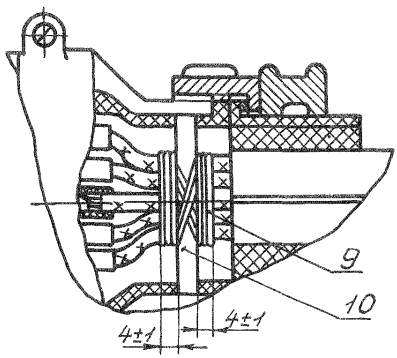

9 – бандаж; 10 – фиксатор по ОСТ 1 11858-74

Черт. 6

Тип 4

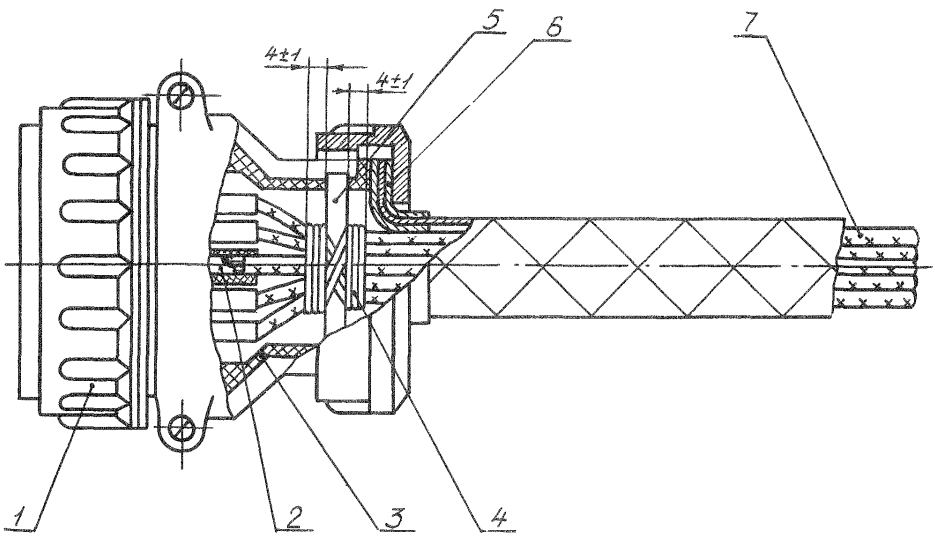

1 – соединитель; 2 – соединение по ОСТ 1 01032-82; 3 – кожух резиновый из комплекта соединителя (для серии 2РТТ); 4 – бандаж; 5 – фиксатор по ОСТ 1 11858-74; 6 – заделка экранирующей плетенки в футорки по ОСТ 1 12864-77; 7 – жгут

Черт. 7

Инв. № дубликата
Инв. № подлинника
5033
№ изм.
№ изв.

Тип 5

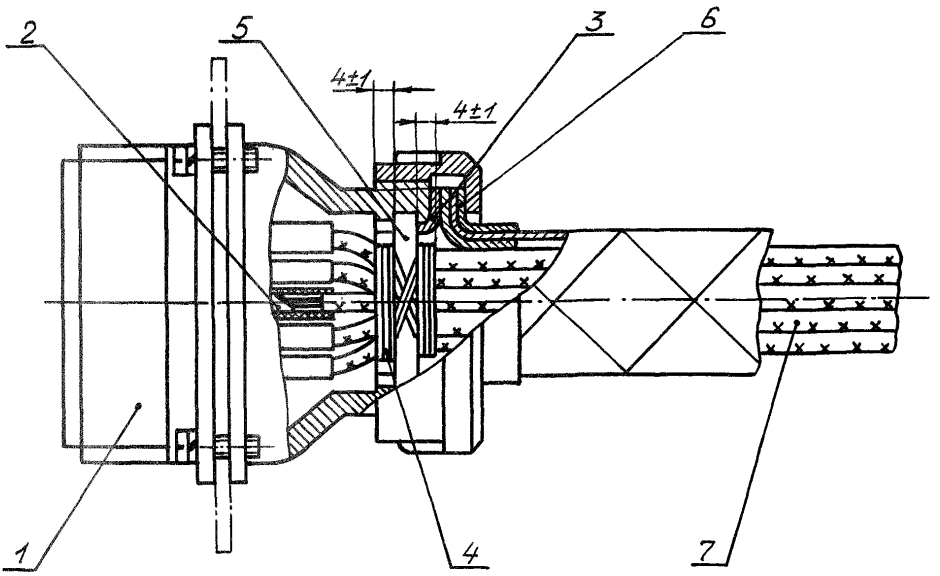

1 – соединитель; 2 – соединение по ОСТ 1 01032-82; 3 – футорка по ОСТ 1 11860-74; 4 – бандаж; 5 – фиксатор по ОСТ 1 11858-74; 6 – заделка экранирующей плетенки в футорки по ОСТ 1 12864-77; 7 – жгут

Черт. 8

Тип. 6

Исполнение 1

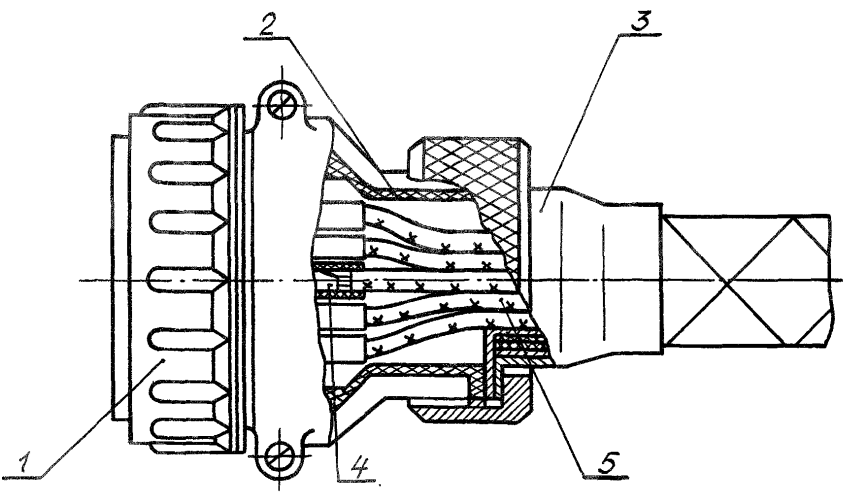

1 – соединитель; 2 – кожух резиновый из комплекта соединителя (для серии 2РТТ); 3 – рукав защитный по ОСТ 1 10592-81; 4 – соединение по ОСТ 1 01032-82; 5 – жгут

Черт. 9

№ изм. № изв. 5033 Инв. № дубликата Инв. № подлинника

Исполнение 2

Остальное – см. черт. 9

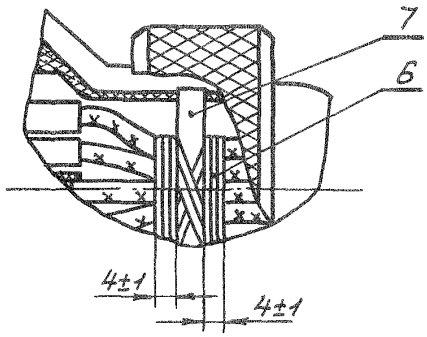

6 – бандаж; 7 – фиксатор по ОСТ 1 11858-74

Черт. 10

Тип 7

Исполнение 1

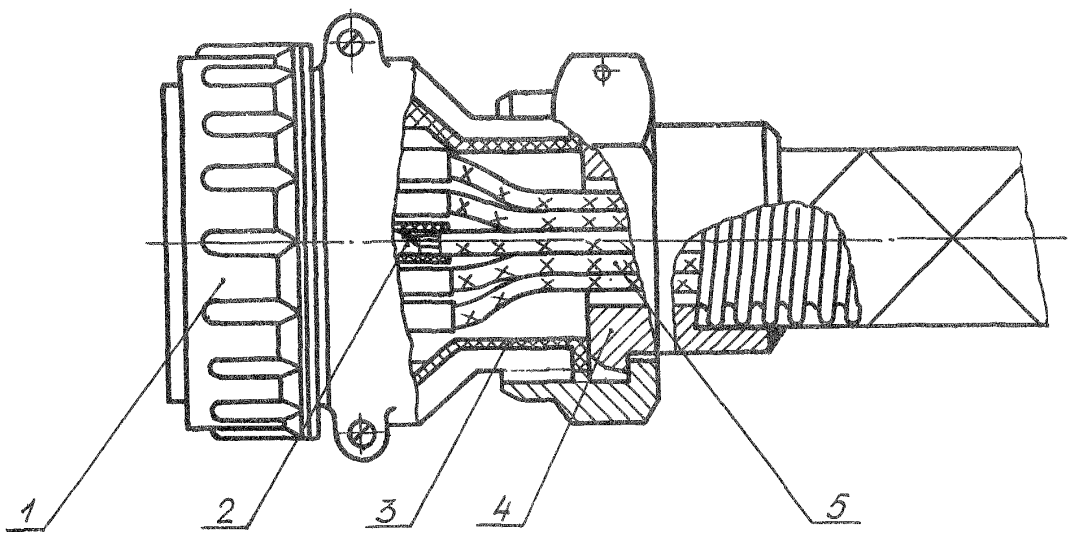

1 – соединитель; 2 – соединение по ОСТ 1 01032-82; 3 – кожух резиновый из комплекта соединителя (для серии 2РТТ); 4 – рукав металлический экранирующий и защитный по ОСТ 1 14300-83; 5 – жгут

Черт. 11

Инв. № дубликата
Инв. № подлинника
5033
№ изм. 1
№ изв. 10856

Исполнение 2

Остальное - см. черт. 11

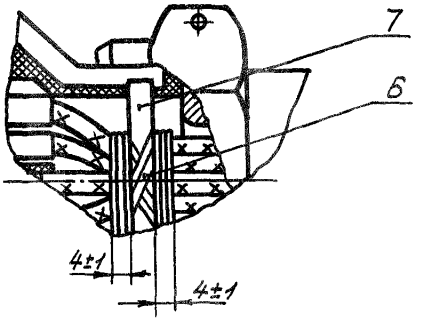

6 - бандаж; 7 - фиксатор по ОСТ 1 11858-74

Черт. 12

Тип 8

Исполнение 1

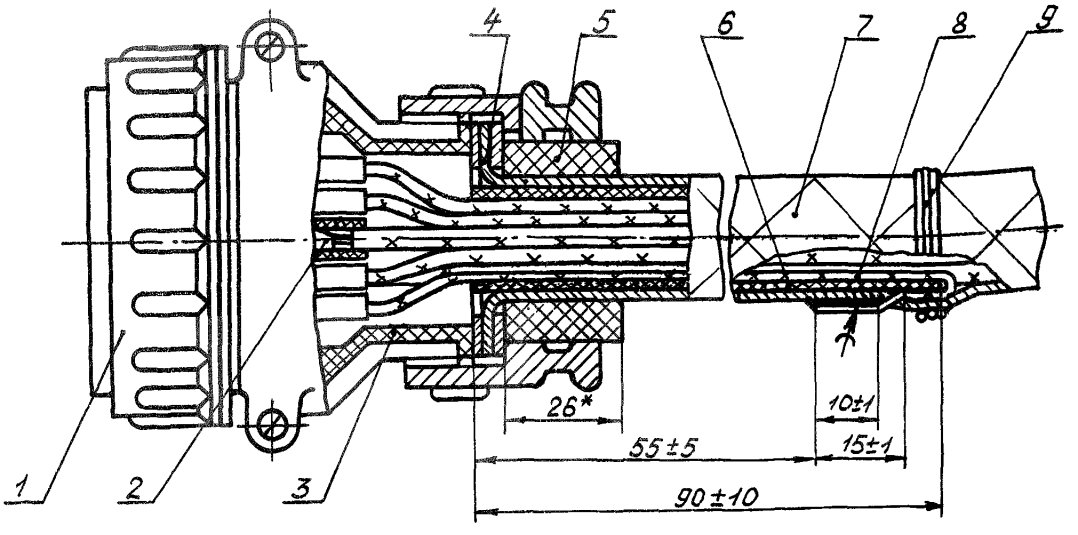

1 - соединитель; 2 - соединение по ОСТ 1 01032-82; 3 - кожух резиновый из комплекта соединителя (для серии 2РТТ); 4 - заделка экранирующей плетенки в шайбы по ОСТ 1 12865-77; 5 - прокладка; 6 - защита 2-ОСТ 1 03856-79 или 3-ОСТ 1 03856-79; 7 - жгут; 8 - вывод металлизации; 9 - бандаж

Черт. 13

*Размер для справок.

Инв. № дубликата | Инв. № подлинника | 5033 | № изм. 1 | № изв. 10856

Исполнение 2

Остальное – см. черт. 13

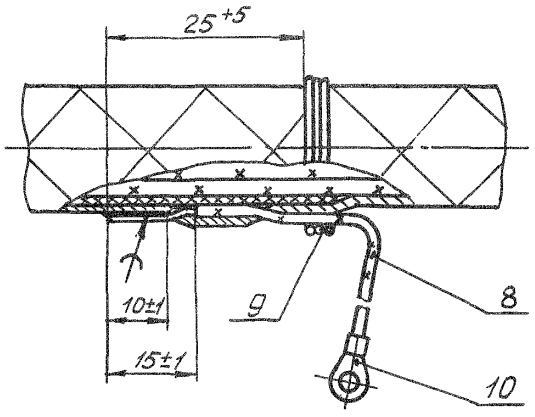

10 – наконечник по ОСТ 1 12320-78

Черт. 14

Исполнение 3

Остальное – см. черт. 13

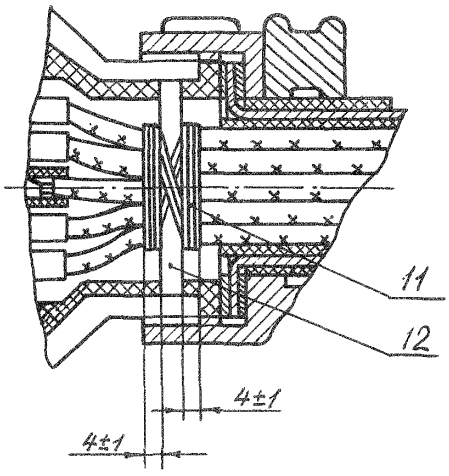

11 – бандаж; 12 – фиксатор по ОСТ 1 11858-74

Черт. 15

Инв. № дубликата
Инв. № подлинника
5033
№ изм.
№ изв.

Тип 9

Исполнение 1

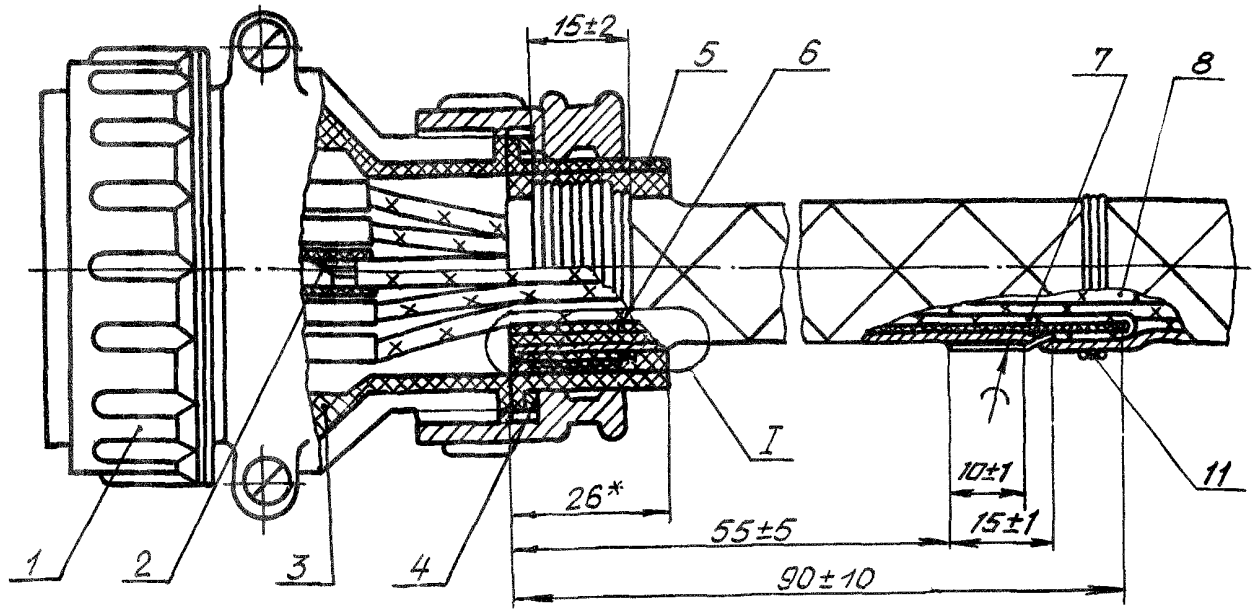

I

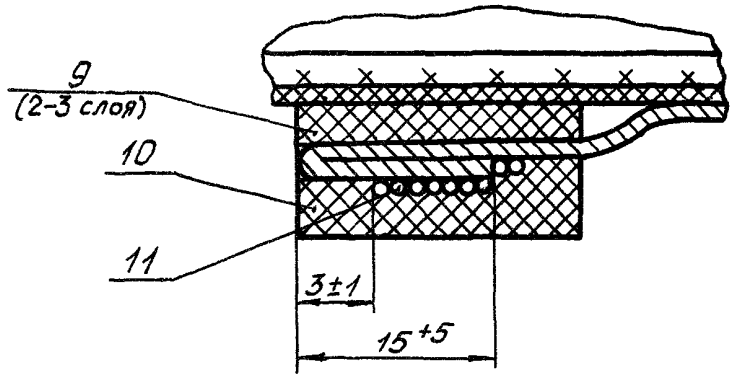

1 – соединитель; 2 – соединение по ОСТ 1 01032-82; 3 – кожух резиновый из комплекта соединителя (для серии 2РТТ); 4 – шайба из комплекта соединителя или по ОСТ 1 11865-74; 5 – втулка резиновая из комплекта соединителя или по ОСТ 1 11862-74; 6 – защита 2-ОСТ 1 03856-79 или 3-ОСТ 1 03856-79; 7 – вывод металлизации; 8 – жгут; 9, 10 – прокладка; 11 – бандаж

Черт. 16

*Размер для справок.

№ изм. 1
№ изв. 10856
5033
Инв. № дубликата
Инв. № подлинника

Исполнение 2

Остальное – см. черт. 16

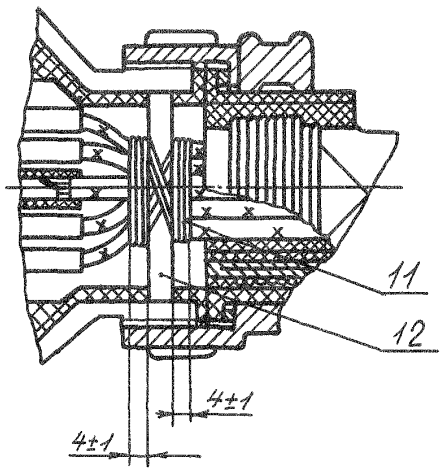

12 – фиксатор по ОСТ 1 11858-74

Черт. 17

Тип 10

Исполнение 1

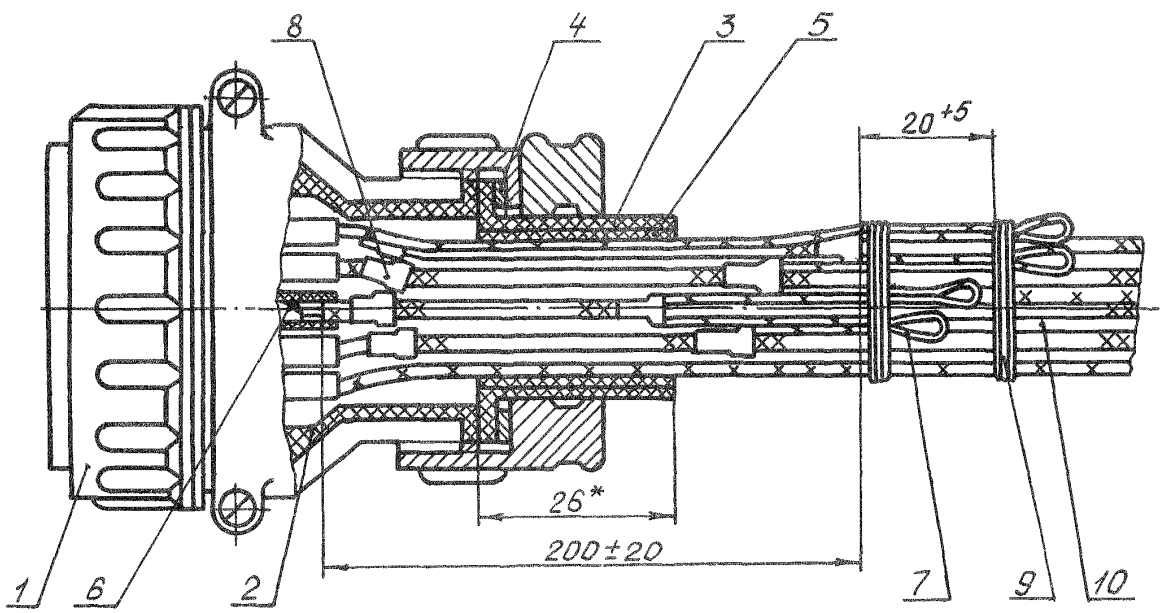

1 – соединитель; 2 – кожух резиновый из комплекта соединителя (для серии 2РТТ); 3 – втулка резиновая из комплекта соединителя или по ОСТ 1 11862-74; 4 – шайба из комплекта соединителя или по ОСТ 1 11865-74; 5 – прокладка; 6 – соединение по ОСТ 1 01032-82; 7 – вывод металлизации; 8 – заделка экранов по ОСТ 1 03584-78; 9 – бандаж; 10 – жгут

Черт. 18

*Размер для справок.

Инв. № дубликата | 5033
Инв. № подлинника
№ изм. | 1
№ изв. | 10856

Исполнение 2

Остальное - см. черт. 18

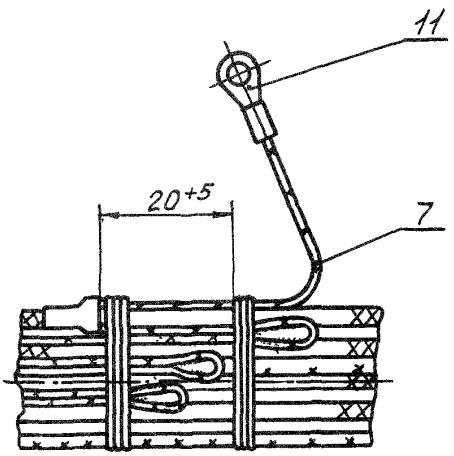

11 - наконечник по ОСТ 1 12320-78

Черт. 19

Исполнение 3

Остальное - см. черт. 18

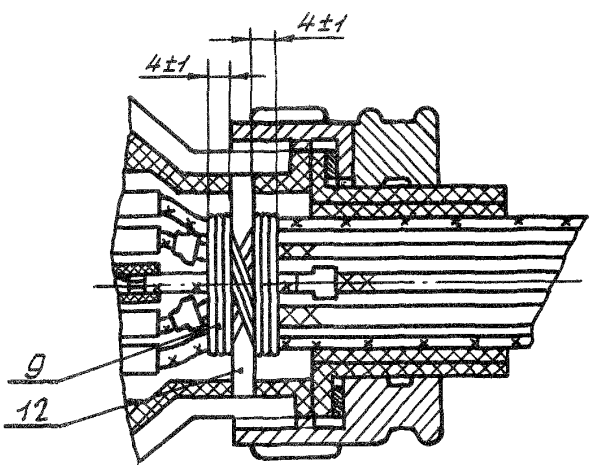

12 - фиксатор по ОСТ 1 11858-74

Черт. 20

№ изм. № изв.
Инв. № дубликата
Инв. № подлинника
5033

Тип 11

Исполнение 1

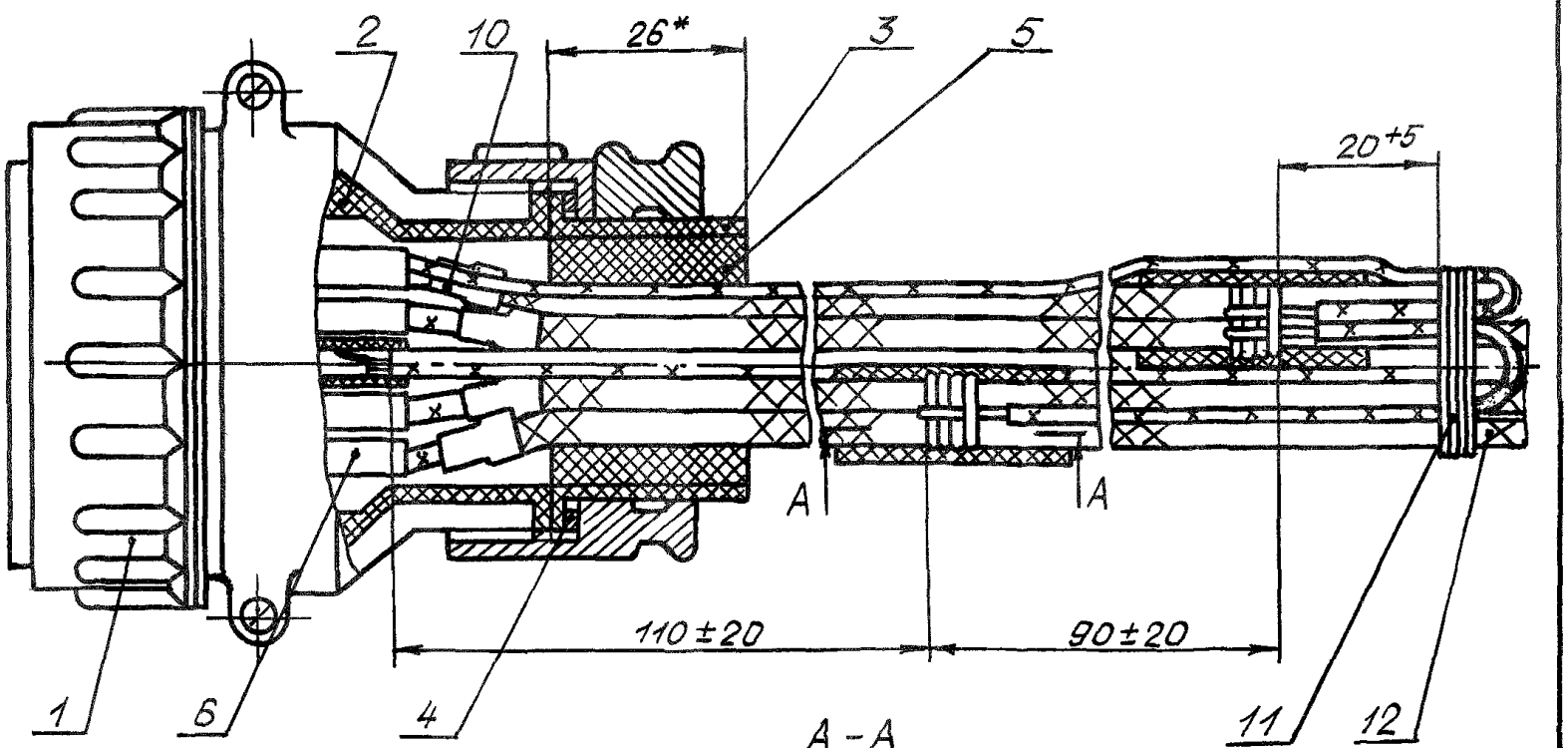

А-А

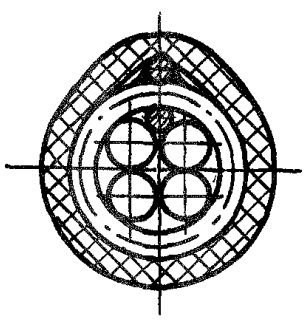

Б-Б

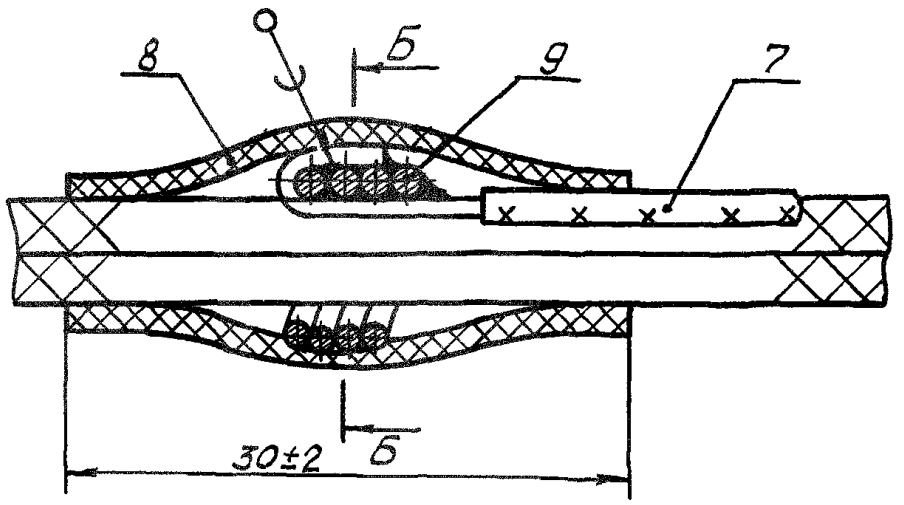

1 – соединитель; 2 – кожух резиновый из комплекта соединителя (для серии 2РТТ); 3 – втулка резиновая из комплекта соединителя или по ОСТ 1 11862-74; 4 – шайба из комплекта соединителя или по ОСТ 1 11865-74; 5 – прокладка; 6 – соединение по ОСТ 1 01032-82; 7 – вывод металлизации; 8 – трубка защитная; 9 – бандаж проволочный (4-6 витков); 10 – заделка экранов по ОСТ 1 03584-78; 11 – бандаж; 12 – жгут

Черт. 21

*Размер для справок.

Инв. № дубликата 5033
Инв. № подлинника
№ изв. 10856
№ изм. 1

Исполнение 2

Остальное – см. черт. 21

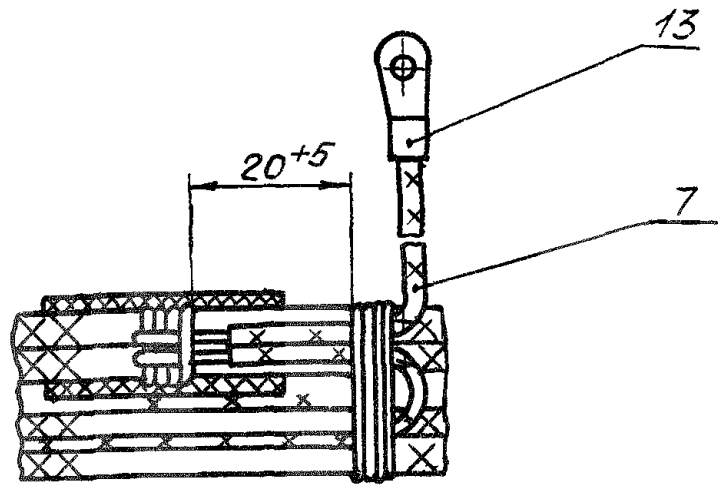

13 – наконечник по ОСТ 1 12320-78

Черт. 22

Тип 12

Исполнение 1

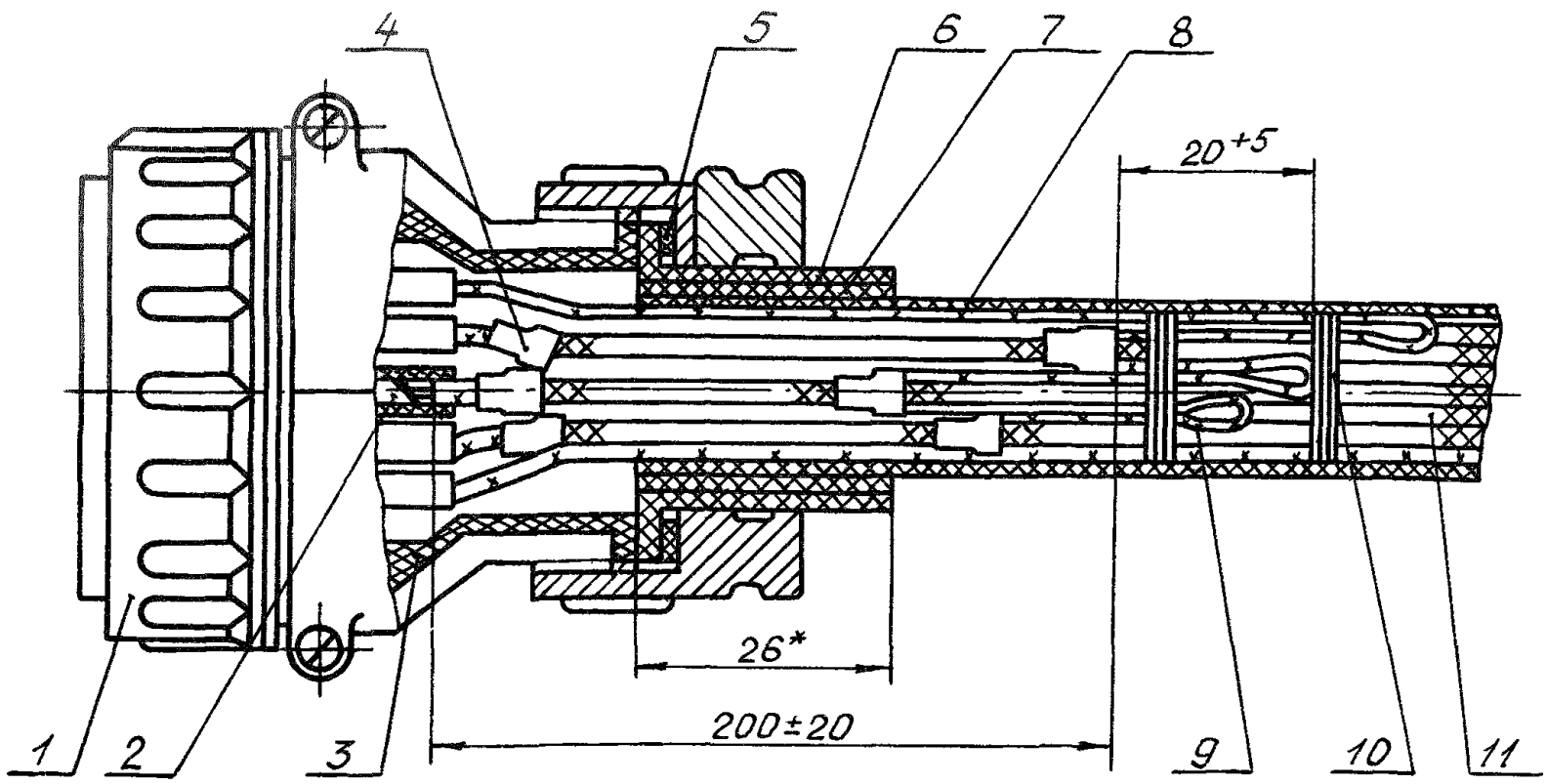

1 – соединитель; 2 – соединение по ОСТ 1 01032-82; 3 – кожух резиновый из комплекта соединителя (для серии 2РТТ); 4 – заделка экранов по ОСТ 1 03584-78; 5 – шайба из комплекта соединителя или по ОСТ 1 11865-74; 6 – втулка резиновая из комплекта соединителя или по ОСТ 1 11862-74; 7 – прокладка; 8 – защита по ОСТ 1 03856-79; 9 – вывод металлизации; 10 – бандаж; 11 – жгут

Черт. 23

*Размер для справок.

№ изм. 1 10856 2 11668
№ изв.
Инв. № дубликата
Инв. № подлинника 5033

Исполнение 2

Остальное - см. черт. 23

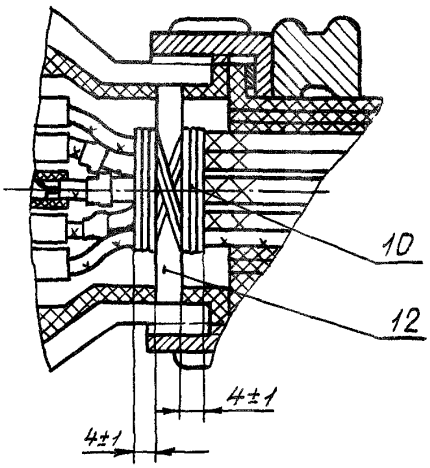

12 - фиксатор по ОСТ 1 11858-74

Черт. 24

Тип 13

Исполнение 1

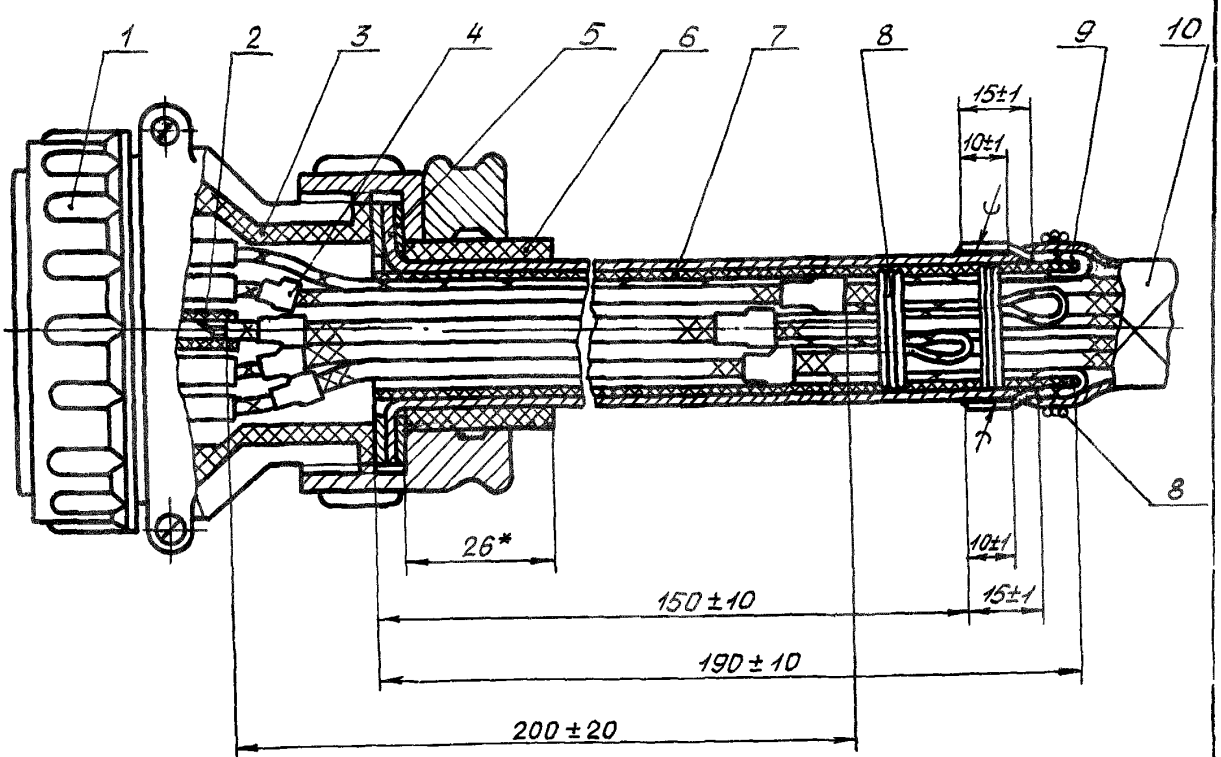

1 - соединитель; 2 - соединение по ОСТ 1 01032-82; 3 - кожух резиновый из комплекта соединителя (для серии 2РТТ); 4 - заделка экранов по ОСТ 1 03584-78; 5 - заделка экранирующей плетенки в шайбы по ОСТ 1 12865-77; 6 - прокладка; 7 - защита 2-ОСТ 1 03856-79 или 3-ОСТ 1 03856-79; 8 - бандаж; 9 - вывод металлизации, 10 - жгут

Черт. 25

*Размер для справок.

Инв. № дубликата | Инв. № подлинника | 5033

№ изм. 1 | № изв. 10856

Исполнение 2

Остальное – см. черт. 25

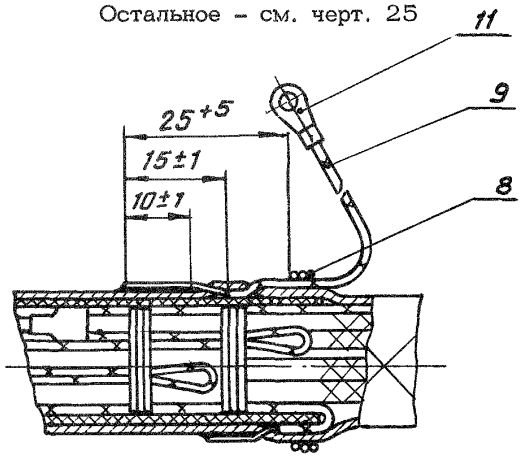

11 – наконечник по ОСТ 1 12320-78

Черт. 26

Исполнение 3

Остальное – см. черт. 25

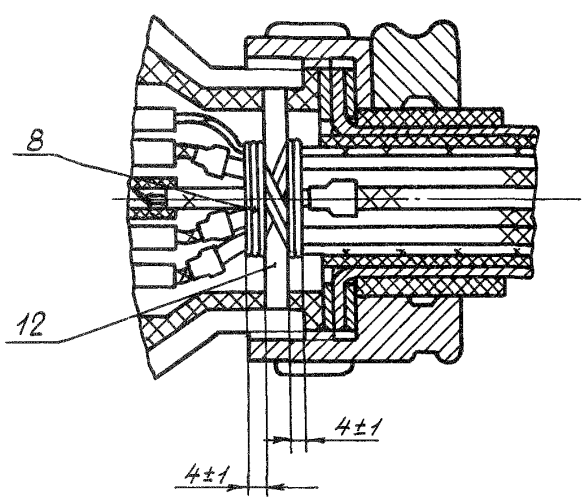

12 – фиксатор по ОСТ 1 11858-74

Черт. 27

№ изм. № изв.
Инв. № дубликата 5033
Инв. № подлинника

Тип 14

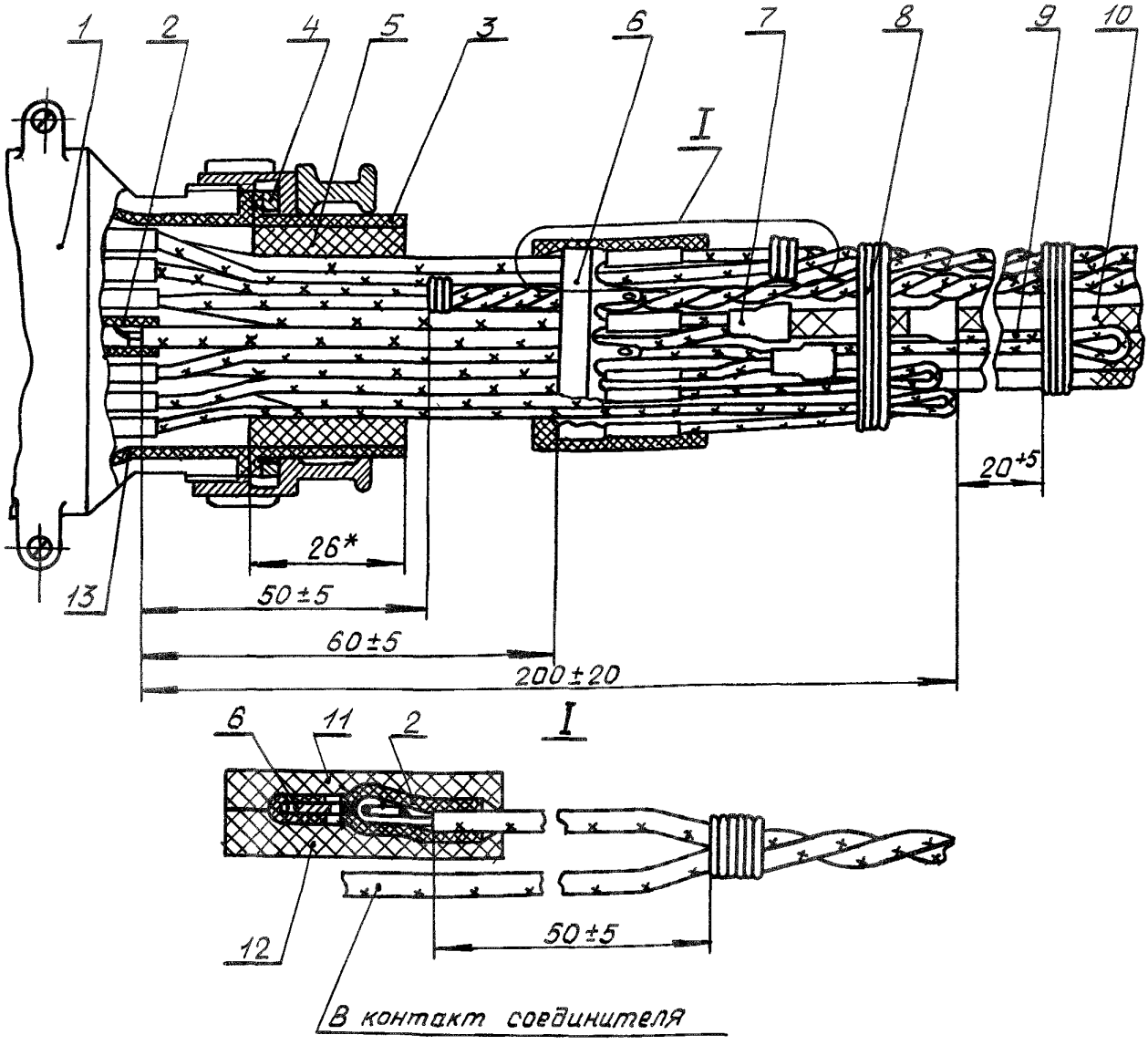

1 – соединитель; 2 – соединение по ОСТ 1 01032-82; 3 – втулка резиновая из комплекта соединителя или по ОСТ 1 11862-74; 4 – шайба из комплекта соединителя или по ОСТ 1 11865-74; 5 – прокладка; 6 – пластина клеммная по ОСТ 1 14291-83; 7 – заделка экранов по ОСТ 1 03584-78; 8 – бандаж; 9 – вывод металлизации; 10 – жгут; 11, 12 – *лента ЛЭТСАР по ТУ 38 103171-80 (2-3 слоя)*; 13 – кожух резиновый из комплекта соединителя (для серии 2РТТ)

Черт. 28

*Размер для справок.

Инв. № дубликата | 5033
Инв. № подлинника
№ изм. | 1
№ изв. | 10856

Тип 15

Исполнение 1

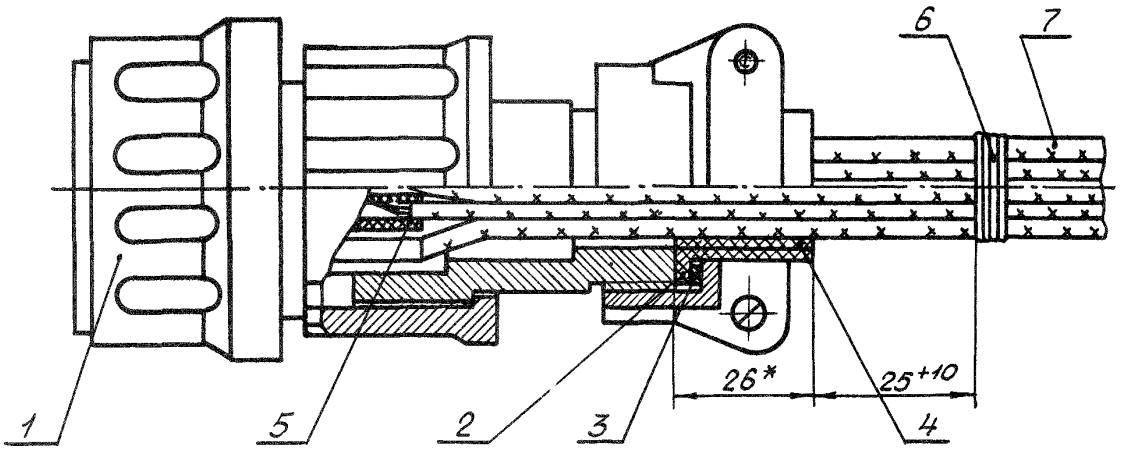

1 – соединитель; 2 – втулка резиновая из комплекта соединителя или по ОСТ 1 11862-74; 3 – шайба из комплекта соединителя или по ОСТ 1 11865-74; 4 – прокладка; 5 – соединение по ОСТ 1 01032-82; 6 – бандаж; 7 – жгут

Черт. 29

Исполнение 2

Остальное – см. черт. 29

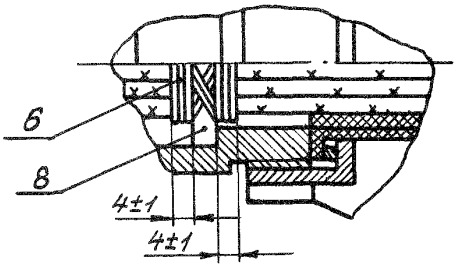

8 – фиксатор по ОСТ 1 11858-74

Черт. 30

*Размер для справок.

Инв. № дубликата
Инв. № подлинника
5033
№ изм.
№ изв.

Тип 16

Исполнение 1

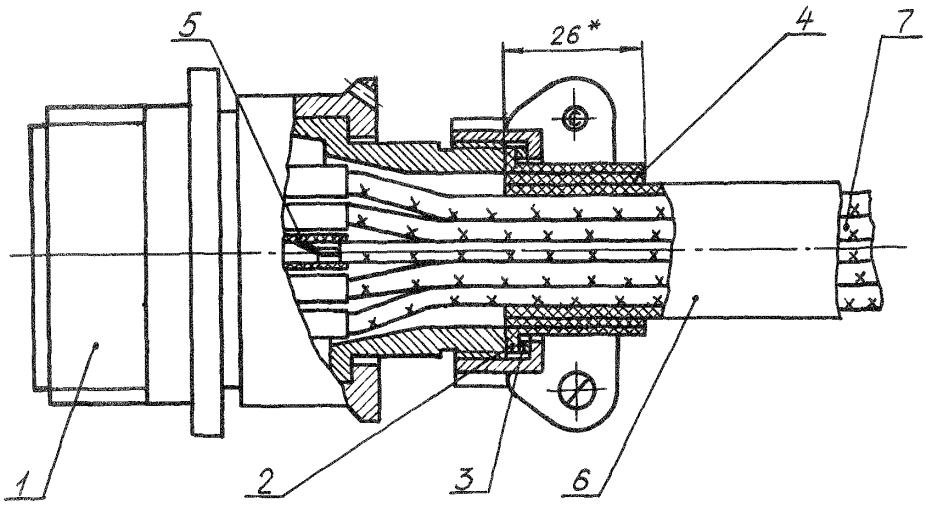

1 – соединитель; 2 – втулка резиновая из комплекта соединителя или по ОСТ 1 11862-74; 3 – шайба из комплекта соединителя или по ОСТ 1 11865-74; 4 – прокладка; 5 – соединение по ОСТ 1 01032-82; 6 – защита по ОСТ 1 03856-79; 7 – жгут

Черт. 31

Исполнение 2

Остальное – см. черт. 31

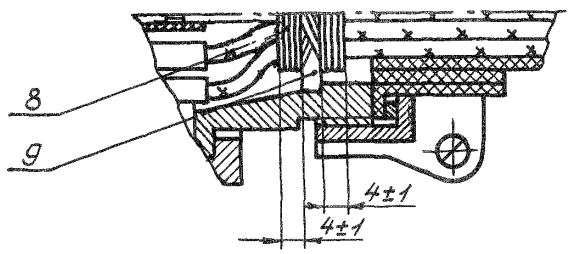

8 – бандаж; 9 – фиксатор по ОСТ 1 11858-74

Черт. 32

*Размер для справок.

Инв. № дубликата
Инв. № подлинника
5033
№ изм.
№ изв.

Тип 17

Исполнение 1

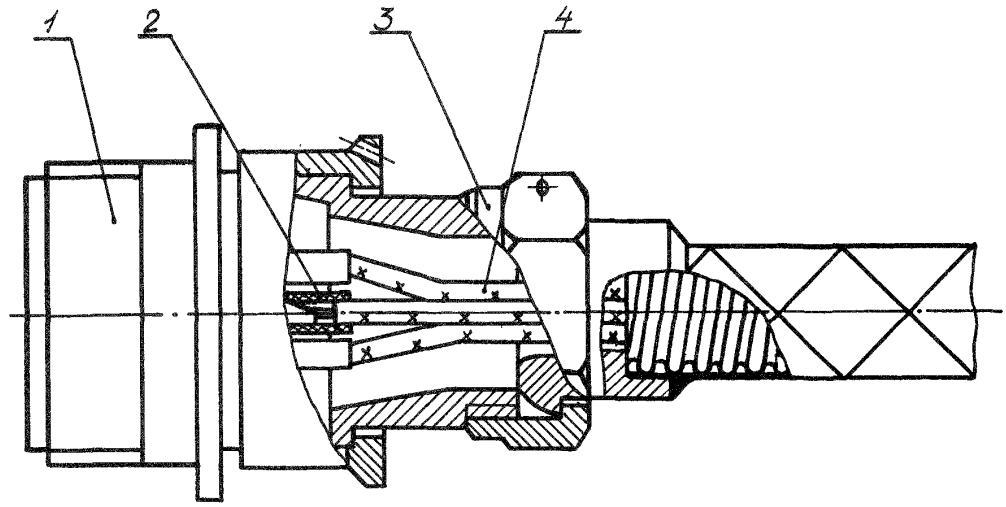

1 – соединитель; 2 – соединение по ОСТ 1 01032-82; 3 – рукав металлический экранирующий и защитный по ОСТ 1 14300-83; 4 – жгут

Черт. 33

Исполнение 2

Остальное – см. черт. 33

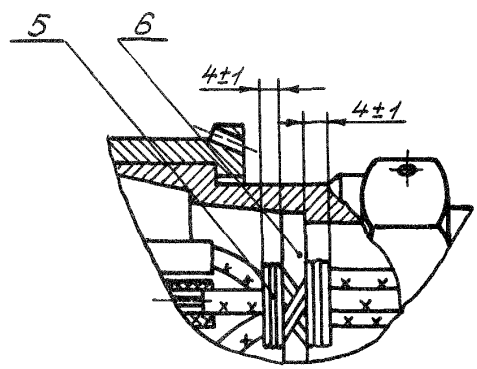

5 – бандаж; 6 – фиксатор по ОСТ 1 11858-74

Черт. 34

Инв. № дубликата
Инв. № подлинника
5033
№ изм. 1
№ изв. 10856

Тип 18

Исполнение 1

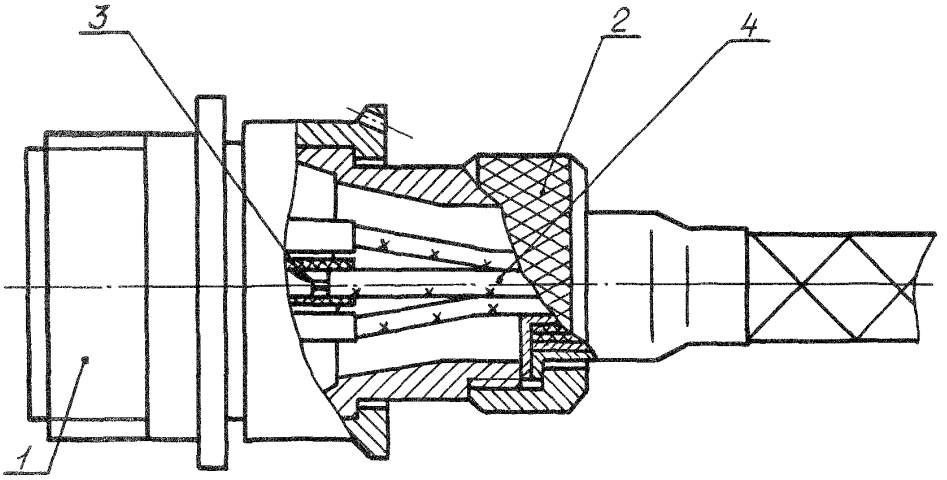

1 – соединитель; 2 – рукав защитный по ОСТ 1 10592-81; 3 – соединение по ОСТ 1 01032-82; 4 – жгут

Черт. 35

Исполнение 2

Остальное – см. черт. 35

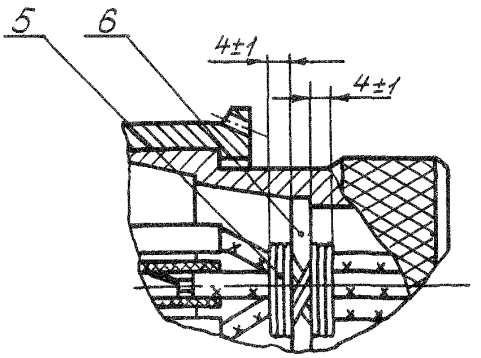

5 – бандаж; 6 – фиксатор по ОСТ 1 11858-74

Черт. 36

№ изм
№ изв
5033
Инв № дубликата
Инв. № подлинника

Тип 19

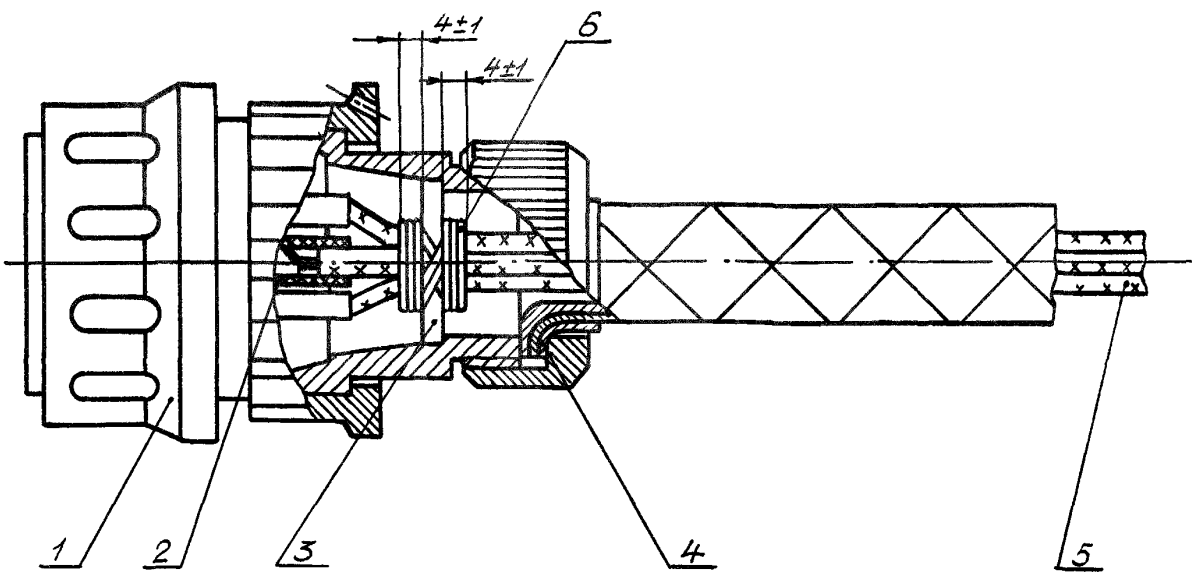

1 – соединитель; 2 – соединение по ОСТ 1 01032-82; 3 – фиксатор по ОСТ 1 11858-74; 4 – заделка экранируюшей плетенки в футорки по ОСТ 1 12864-77; 5 – жгут; 6 – бандаж

Черт. 37

Тип 20

Исполнение 1

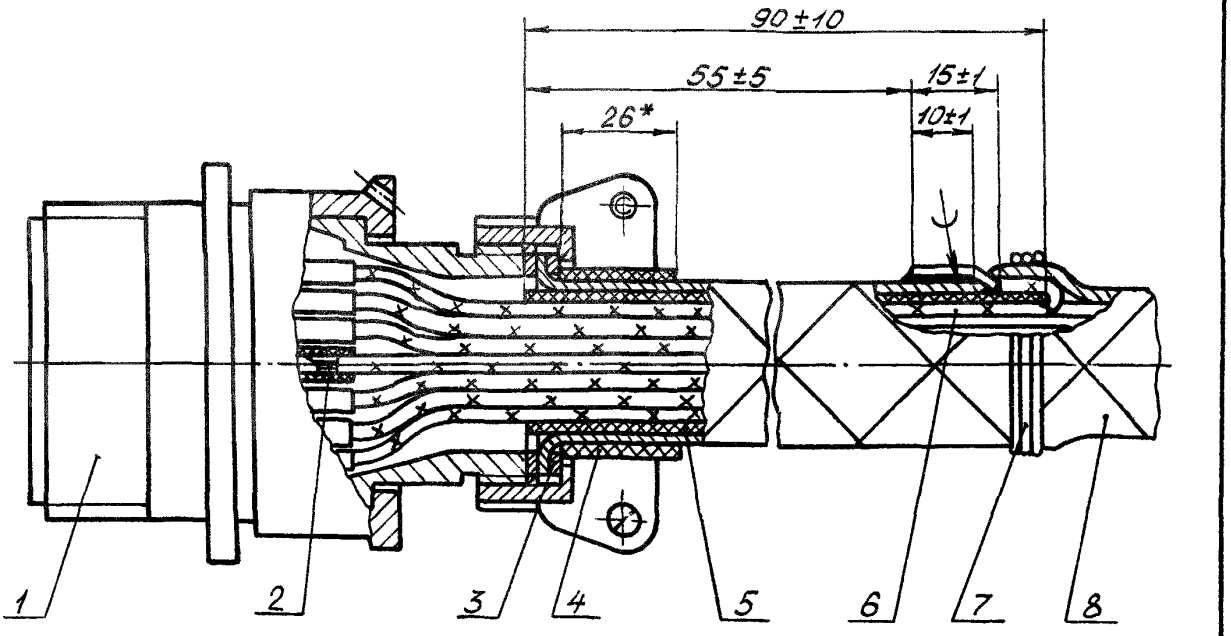

1 – соединитель; 2 – соединение по ОСТ 1 01032-82; 3 – заделка экранируюшей плетенки в шайбы по ОСТ 1 12865-77; 4 – прокладка; 5 – защита 2-ОСТ 1 03856-79 или 3-ОСТ 1 03856-79; 6 – вывод металлизации; 7 – бандаж; 8 – жгут

Черт. 38

*Размер для справок.

Инв. № дубликата 5033
Инв. № подлинника
№ изм. 1
№ изв. 10856

Исполнение 2

Остальное – см. черт. 38

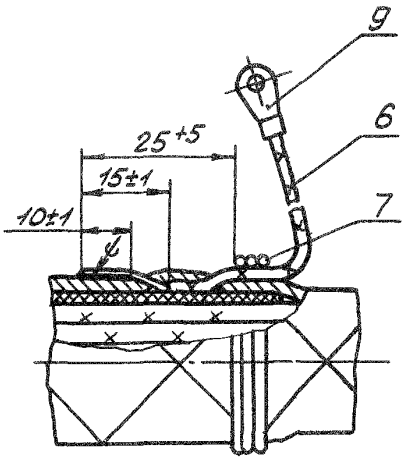

9 – наконечник по ОСТ 1 12320-78

Черт. 39

Исполнение 3

Остальное – см. черт. 38

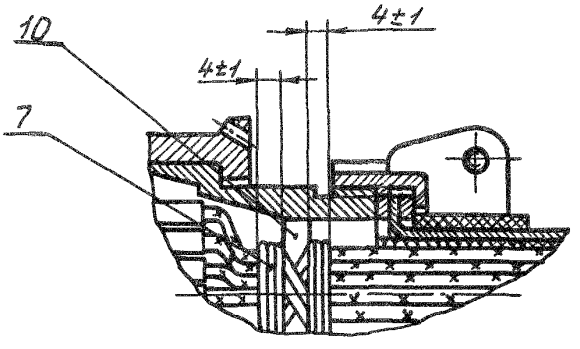

10 – фиксатор по ОСТ 1 11858-74

Черт. 40

№ изм. | № изв. | 5033 | Инв. № дубликата | Инв. № подлинника

Тип 21

Исполнение 1

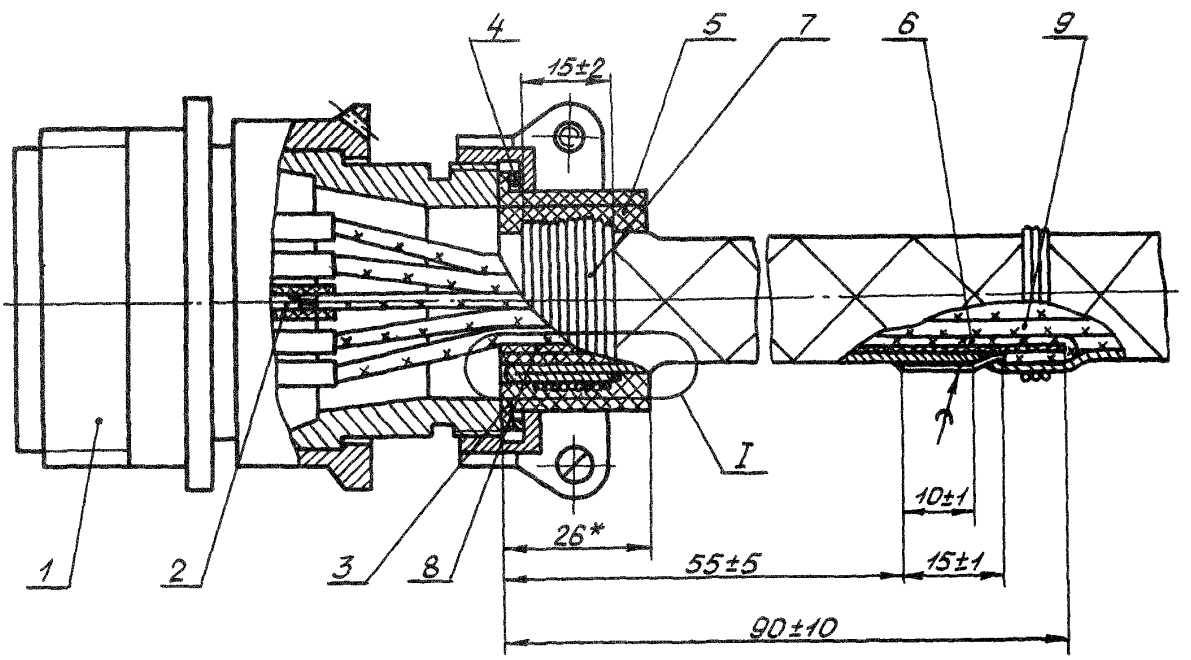

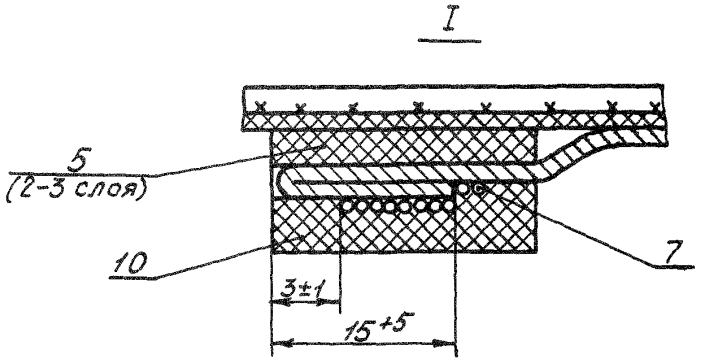

1 – соединитель; 2 – соединение по ОСТ 1 01032-82; 3 – втулка резиновая из комплекта соединителя или по ОСТ 1 11862-74; 4 – шайба из комплекта соединителя или по ОСТ 1 11865-74; 5, 10 – прокладка; 6 – вывод металлизации; 7 – бандаж; 8 – защита 2-ОСТ 1 03856-79 или 3-ОСТ 1 03856-79; 9 – жгут

Черт. 41

*Размер для справок.

Инв. № дубликата | Инв. № подлинника | 5033 | № изм. | № изв. | 10856 | 1

Исполнение 2

Остальное - см. черт. 41

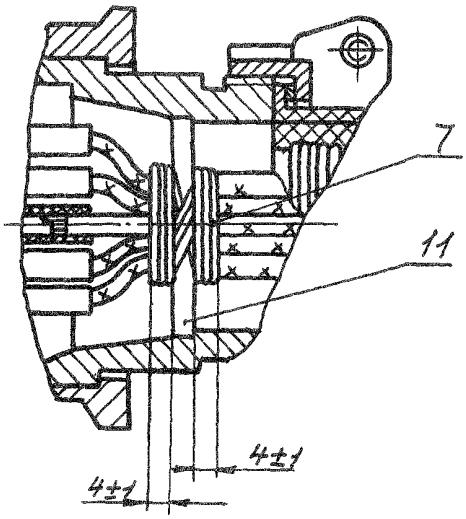

11 - фиксатор по ОСТ 1 11858-74

Черт. 42

Тип 22

Исполнение 1

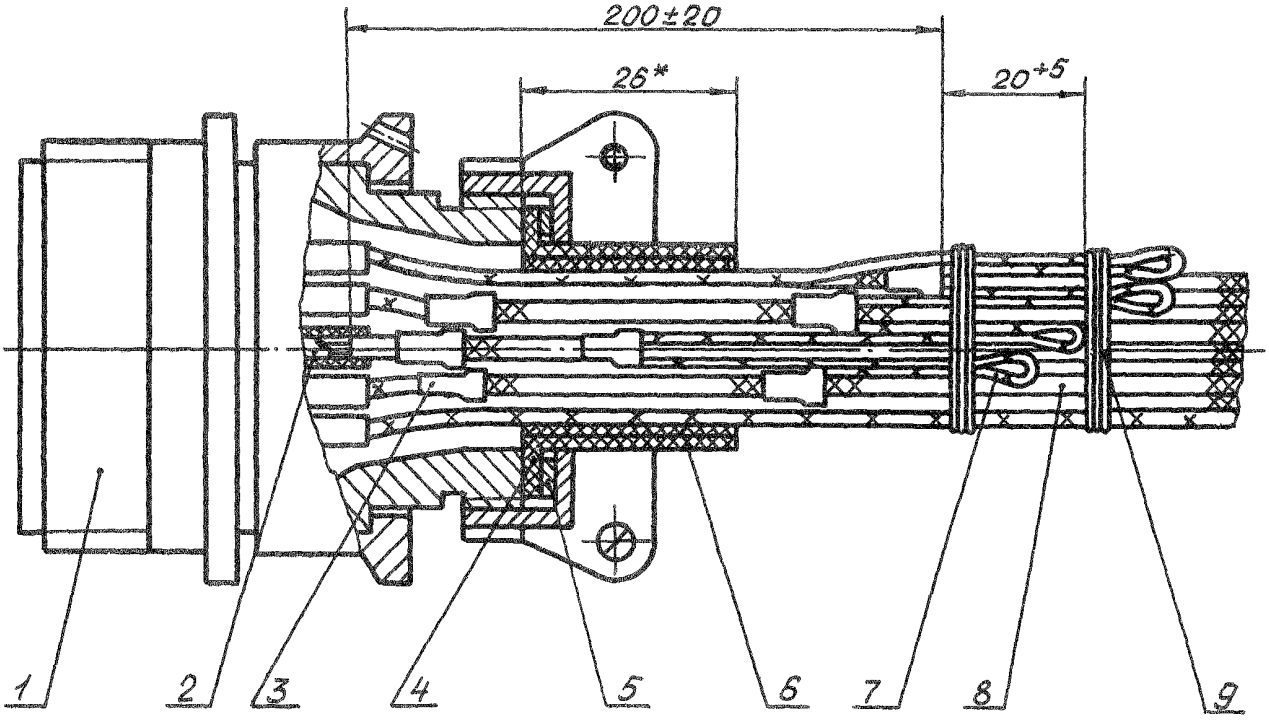

1 - соединитель; 2 - соединение по ОСТ 1 01032-82; 3 - заделка экранов по ОСТ 1 03584-78; 4 - втулка резиновая из комплекта соединителя или по ОСТ 1 11862-74; 5 - шайба из комплекта соединителя или по ОСТ 1 11865-74; 6 - прокладка; 7 - вывод металлизации; 8 - бандаж; 9 - жгут

Черт. 43

*Размер для справок.

Инв. № дубликата
Инв. № подлинника
5033
№ изм. 1
№ изв. 10856

Исполнение 2

Остальное – см. черт. 43

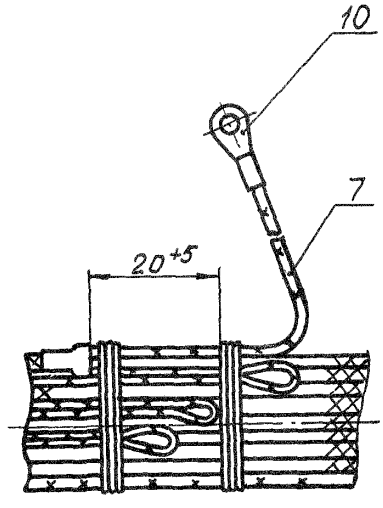

10 – наконечник по ОСТ 1 12320-78

Черт. 44

Исполнение 3

Остальное – см. черт. 43

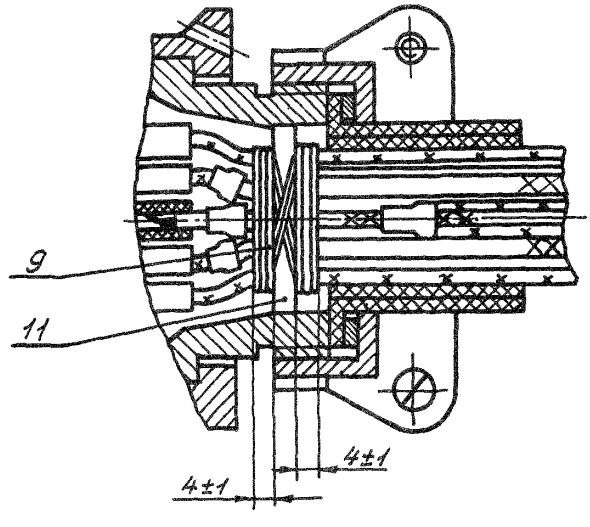

11 – фиксатор по ОСТ 1 11858-74

Черт. 45

Инв. № дубликата
Инв. № подлинника
5033
№ изм.
№ изв.

Тип 23

Исполнение 1

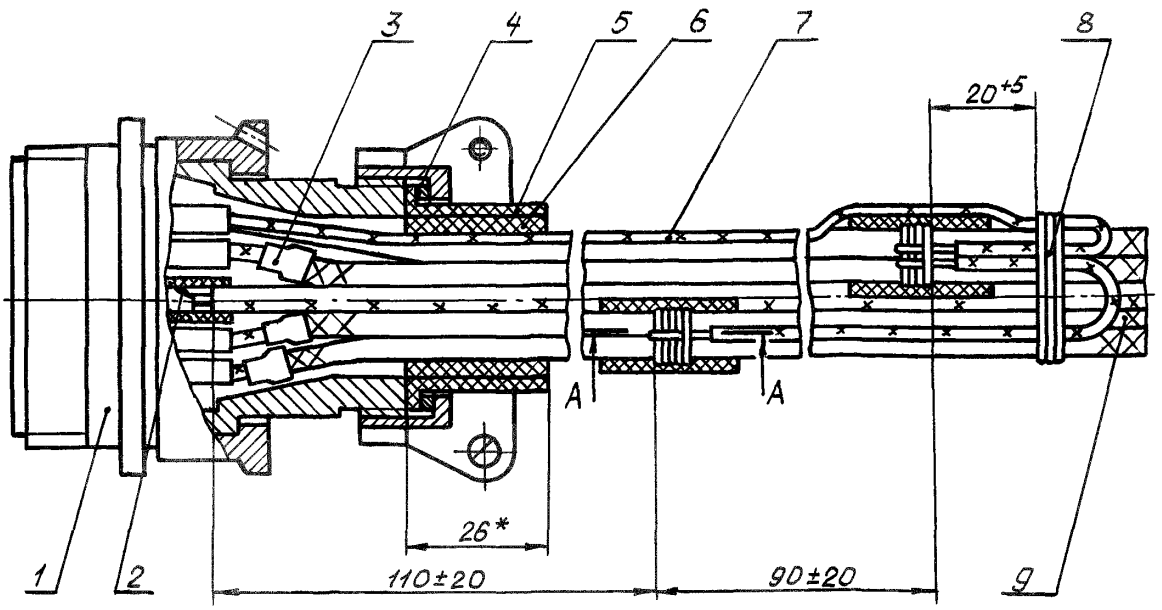

А-А

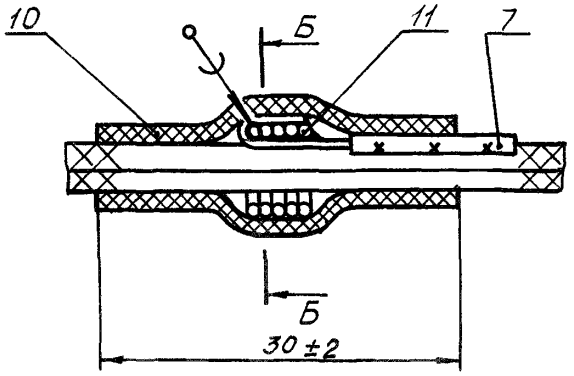

Б-Б

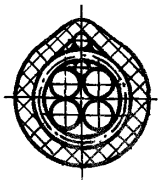

1 – соединитель; 2 – соединение по ОСТ 1 01032-82; 3 – заделка экранов по ОСТ 1 03584-78; 4 – шайба из комплекта соединителя или по ОСТ 1 11865-74; 5 – втулка резиновая из комплекта соединителя или по ОСТ 1 11862-74; 6 – прокладка; 7 – вывод металлизации; 8 – бандаж; 9 – жгут; 10 – трубка защитная; 11 – бандаж проволочный (4–6 витков)

Черт. 46

*Размер для справок.

Инв. № дубликата
Инв. № подлинника
5033
№ изм. 1
№ изв. 10856

Исполнение 2

Остальное - см. черт. 46

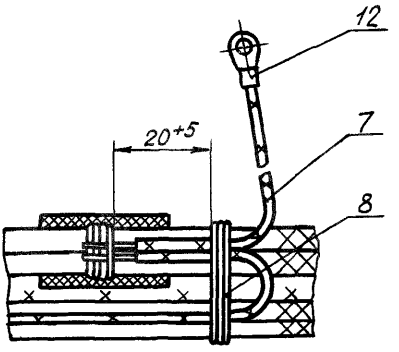

12 - наконечник по ОСТ 1 12320-78

Черт. 47

Тип 24

Исполнение 1

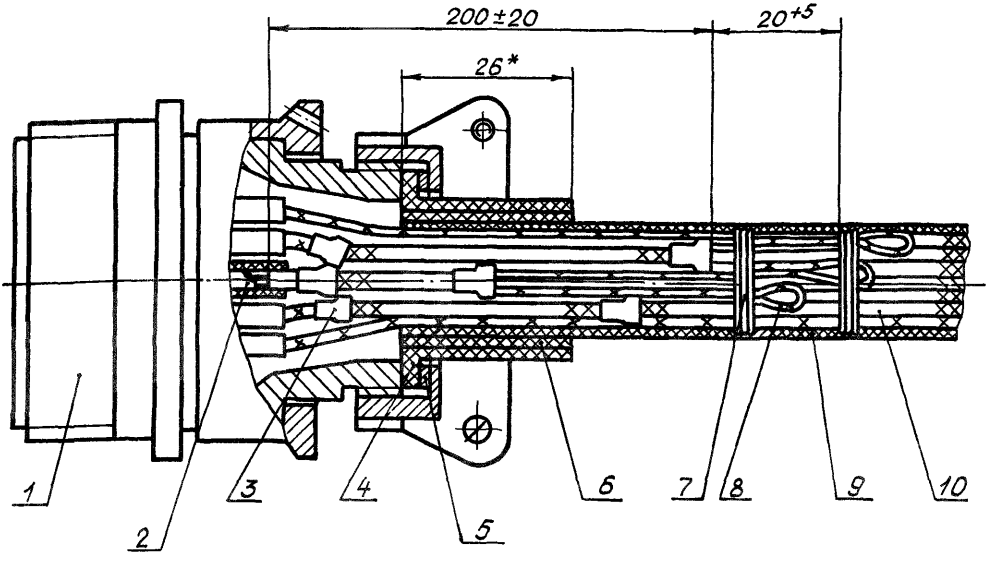

1 - соединитель; 2 - соединение по ОСТ 1 01032-82; 3 - заделка экранов по ОСТ 1 03584-78; 4 - втулка резиновая из комплекта соединителя или по ОСТ 1 11862-74; 5 - шайба из комплекта соединителя или по ОСТ 1 11865-74; 6 - прокладка; 7 - бандаж; 8 - вывод металлизации; 9 - защита по ОСТ 1 03856-79; 10 - жгут

Черт. 48

*Размер для справок.

Инв. № дубликата
Инв. № подлинника
5033
№ изм. 10856
№ изв. 1

Исполнение 2

Остальное – см. черт. 48

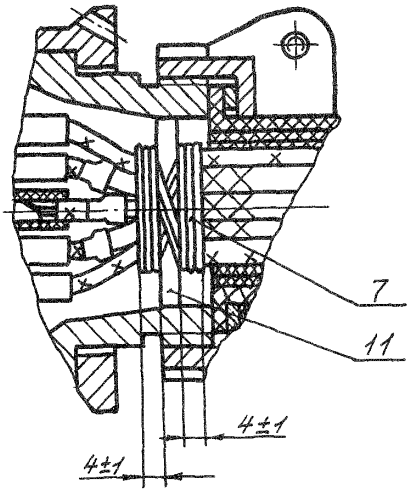

11 – фиксатор по
ОСТ 1 11858-74

Черт. 49

Тип 25

Исполнение 1

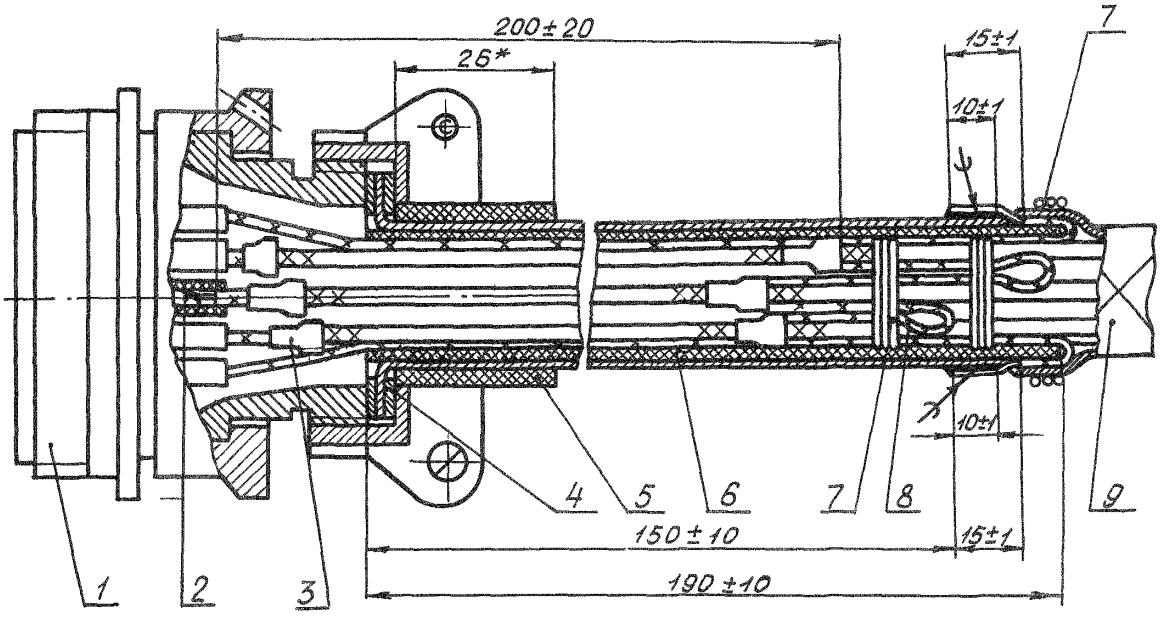

1 – соединитель; 2 – соединение по ОСТ 1 01032-82; 3 – заделка экранов по ОСТ 1 03584-78; 4 – заделка экранирующей плетенки в шайбы по ОСТ 1 12865-77; 5 – прокладка; 6 – защита 2-ОСТ 1 03856-79 или 3-ОСТ 1 03856-79; 7 – бандаж; 8 – вывод металлизации; 9 – жгут

Черт. 50

*Размер для справок.

№ изм. 1
№ изв. 10856
5033
Инв. № дубликата
Инв. № подлинника

Исполнение 2

Остальное – см. черт. 50

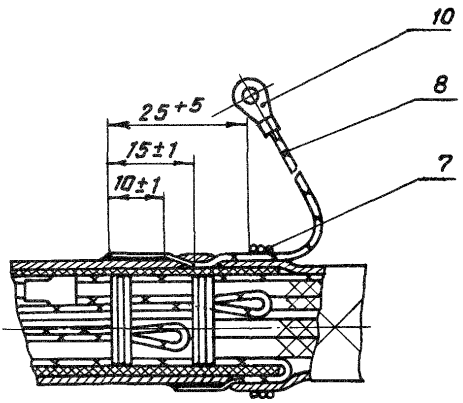

10 – наконечник по ОСТ 1 12320-78

Черт. 51

Исполнение 3

Остальное – см. черт. 50

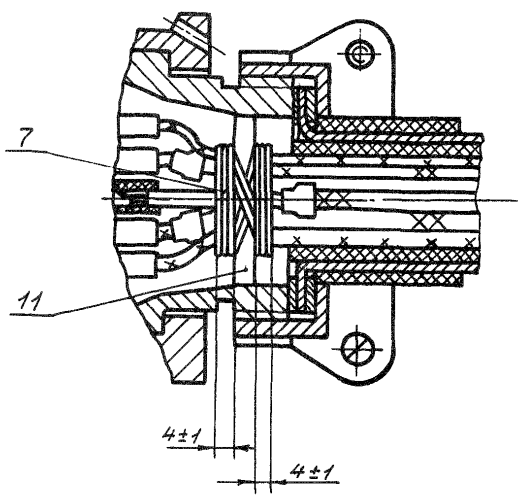

11 – фиксатор по ОСТ 1 11858-74

Черт. 52

№ изм. № изв. 5033 Инв. № дубликата Инв. № подлинника

Тип 26

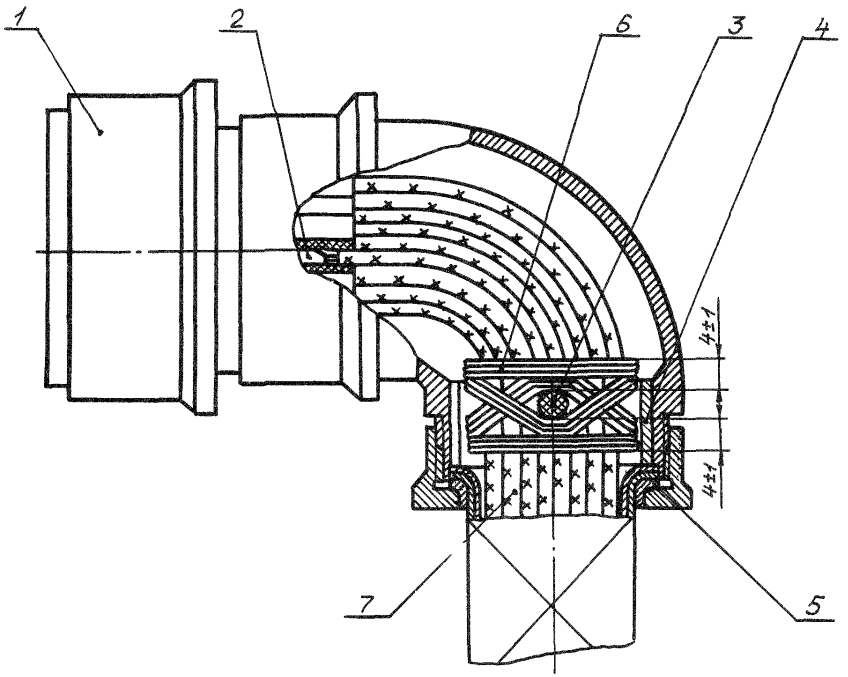

1 – соединитель; 2 – соединение по ОСТ 1 01032-82; 3 – фиксатор по ОСТ 1 11858-74; 4 – втулка по ОСТ 1 11861-74; 5 – заделка экранирующей плетенки в футорки по ОСТ 1 12864-77; 6 – бандаж; 7 – жгут

Черт. 53

Инв. № дубликата
Инв. № подлинника
5033
№ изм.
№ изв.

Тип 27

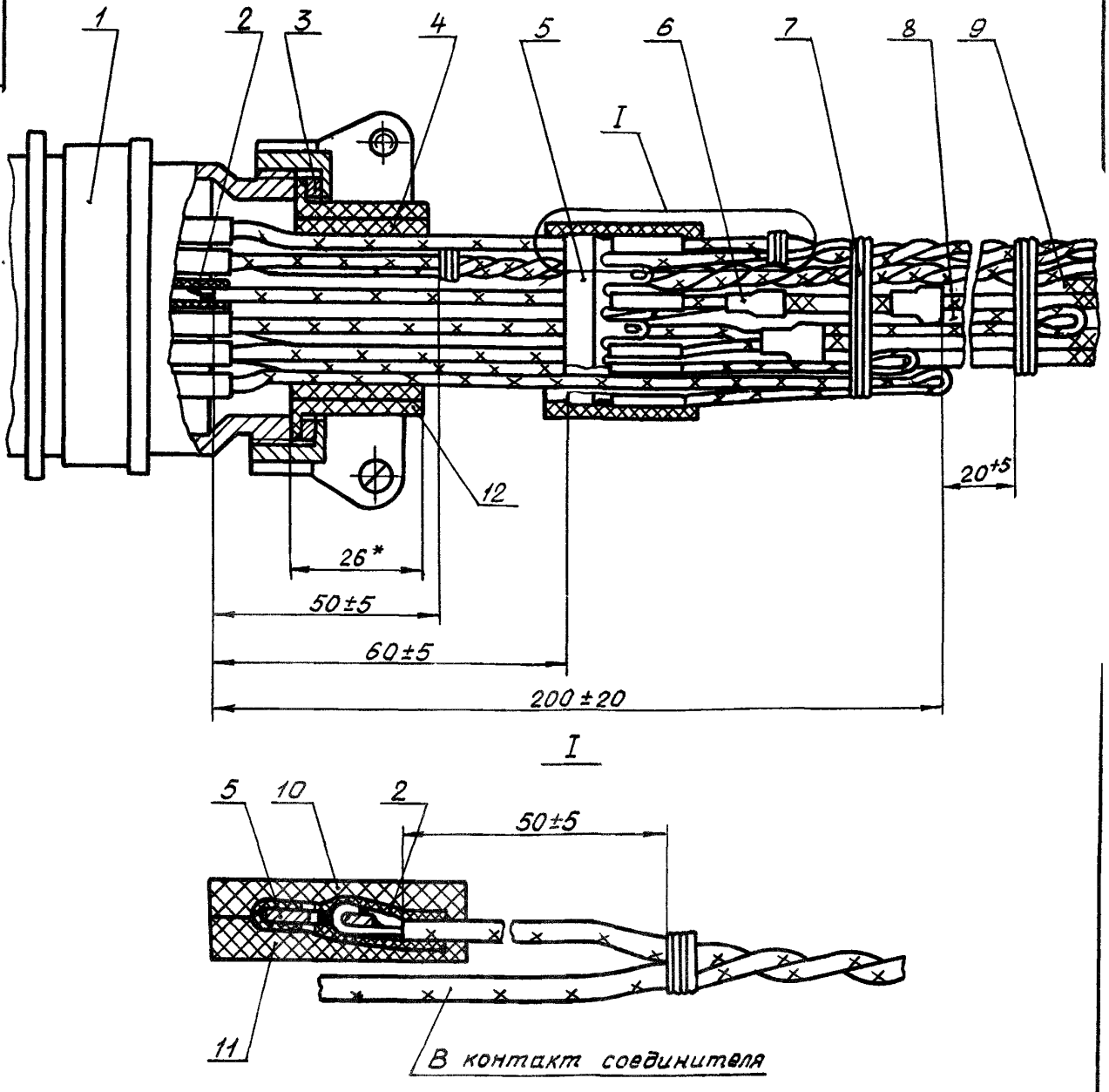

1 – соединитель; 2 – соединение по ОСТ 1 01032-82; 3 – шайба из комплекта соединителя или по ОСТ 1 11865-74; 4 – прокладка; 5 – пластина клеммная по ОСТ 1 14291-83; 6 – заделка экранов по ОСТ 1 03584-78; 7 – бандаж; 8 – вывод металлизации; 9 – жгут; 10, 11 – лента ЛЭТСАР по ТУ 38 103171-80 (2–3 слоя); 12 – втулка резиновая из комплекта соединителя или по ОСТ 1 11862-74

Черт. 54

*Размер для справок.

№ изм. 1
№ изв. 10856
Инв. № дубликата
Инв. № подлинника 5033

Тип 28

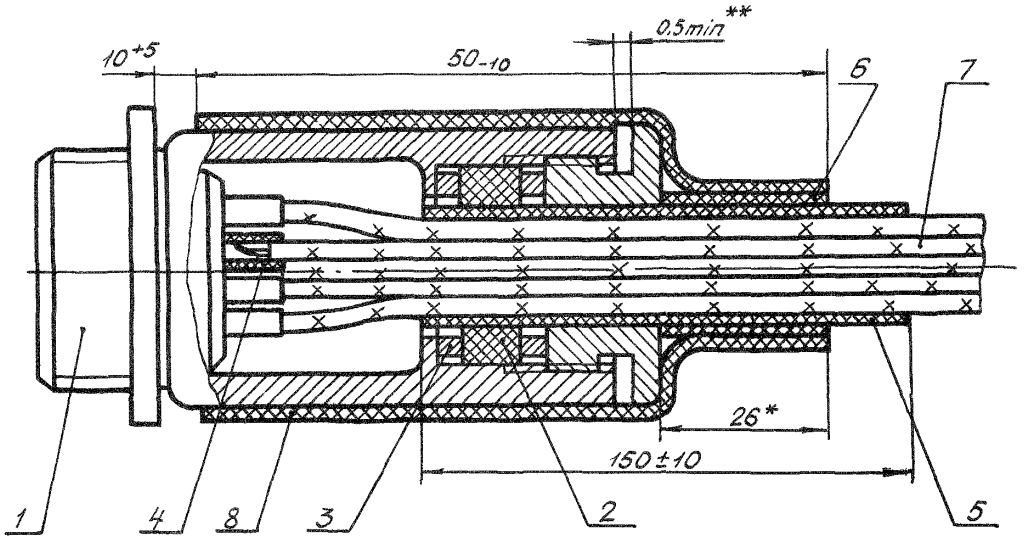

1 – соединитель; 2 – втулка по ОСТ 1 11863-74; 3 – шайба по ОСТ 1 11866-74; 4 – соединение по ОСТ 1 01032-82; 5, 8 – трубка защитная; 6 – прокладка; 7 – жгут

Черт. 55

Тип 29

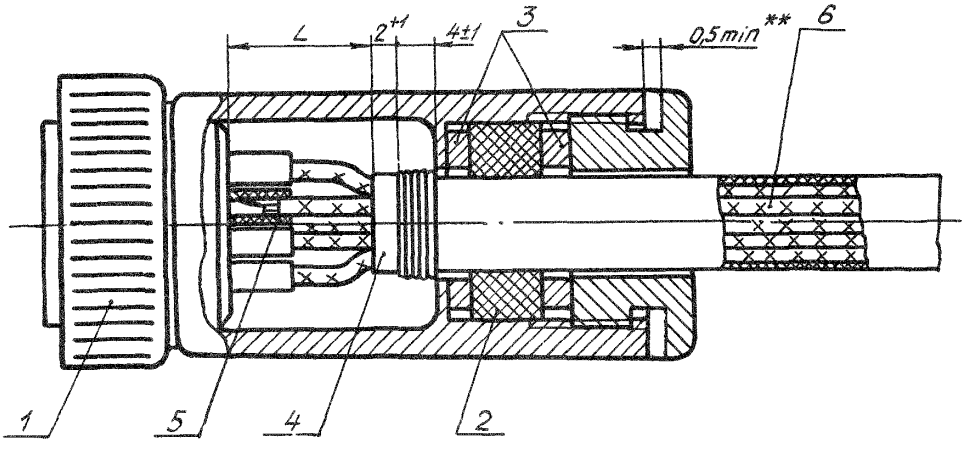

1 – соединитель; 2 – втулка по ОСТ 1 11863-74; 3 – шайба по ОСТ 1 11866-74; 4 – защита 2-ОСТ 1 03856-79; 5 – соединение по ОСТ 1 01032-82; 6 – жгут

Черт. 56

*Размер для справок.

**Размер обеспеч. инстр.

№ изм. 1
№ изв. 10856
Инв. № дубликата
Инв. № подлинника 5033

Таблица 1

мм

Условный размер корпуса соединителя	L	
	Номин.	Пред. откл.
10	10	±1
12		
14		
18	12	
22	14	
27	15	±2

Тип 30

Исполнение 1

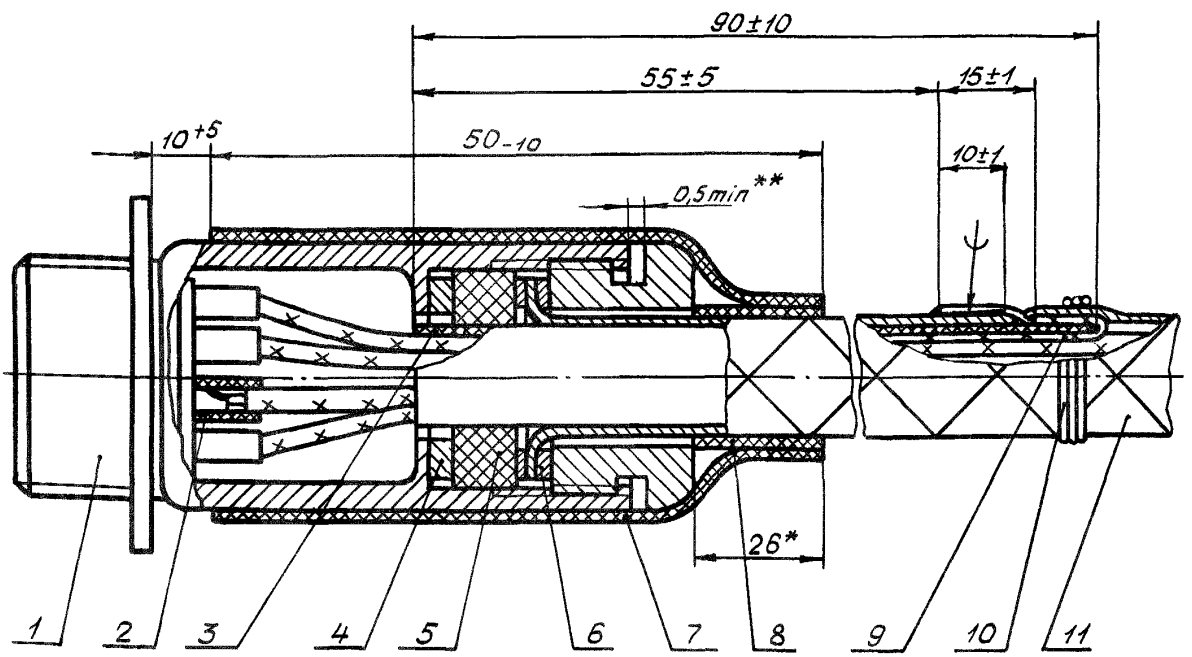

1 – соединитель; 2 – соединение по ОСТ 1 01032-82; 3 – защита 2-ОСТ 1 03856-79 или 3-ОСТ 1 03856-79; 4 – шайба по ОСТ 1 11866-74; 5 – втулка по ОСТ 1 11863-74; 6 – заделка экранирующей плетенки в шайбы по ОСТ 1 12865-77; 7 – трубка защитная; 8 – прокладка; 9 – вывод металлизации; 10 – бандаж; 11 – жгут

Черт. 57

*Размер для справок.

**Размер обеспеч. инстр.

Инв. № дубликата | Инв. № подлинника | 5033 | № изм. 1 | № изв. 10856

Исполнение 2

Остальное – см. черт. 57

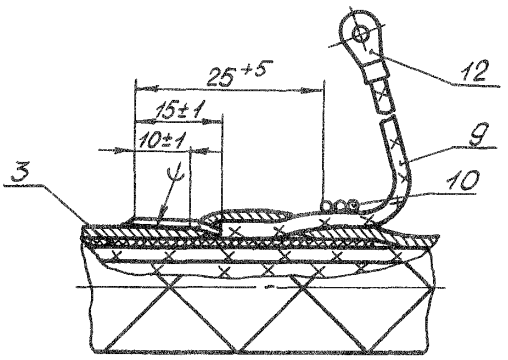

12 – наконечник по ОСТ 1 12320-78

Черт. 58

Тип 31

Исполнение 1

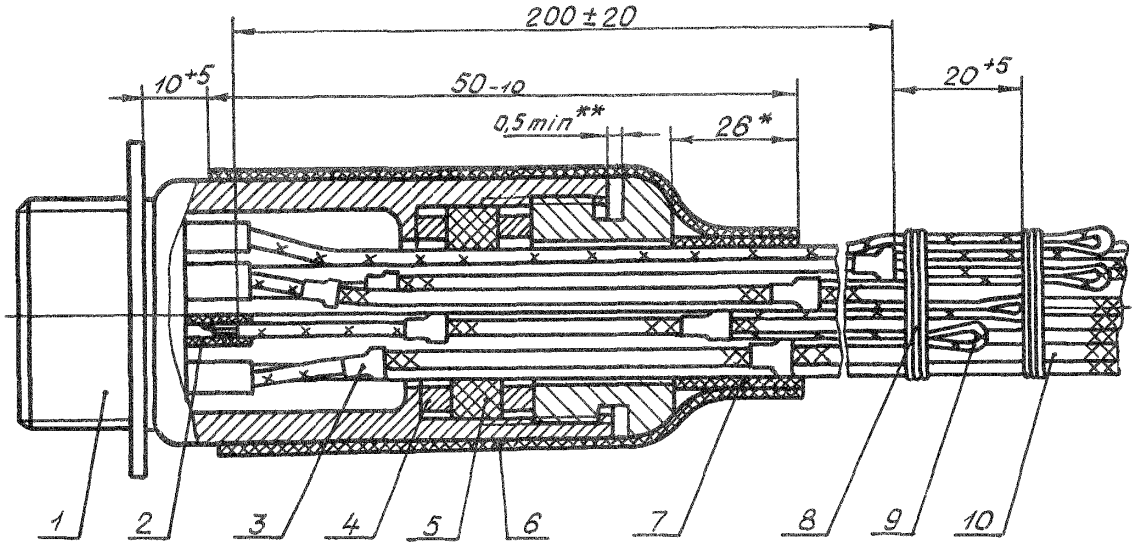

1 – соединитель; 2 – соединение по ОСТ 1 01032-82; 3 – заделка экранов по ОСТ 1 03584-78; 4 – шайба по ОСТ 1 11866-74; 5 – втулка по ОСТ 1 11863-74; 6 – трубка защитная; 7 – прокладка; 8 – бандаж; 9 – вывод металлизации; 10 – жгут

Черт. 59

*Размер для справок.
**Размер обеспеч. инстр.

Инв. № дубликата | Инв. № подлинника | 5033 | № изм. 1 | № изв. 10856

Исполнение 2

Остальное - см. черт. 59

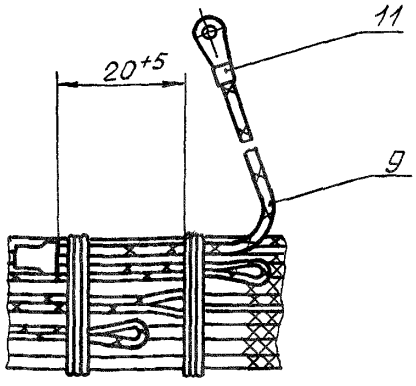

11 - наконечник по ОСТ 1 12320-78

Черт. 60

Тип 32

Исполнение 1

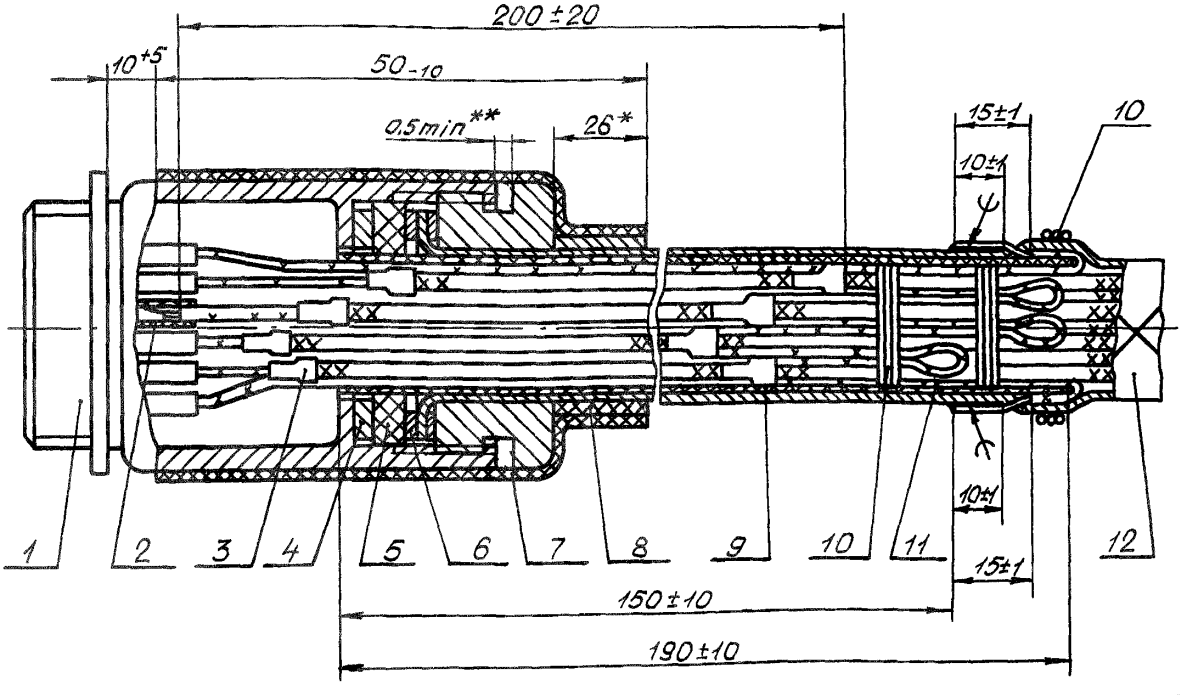

1 - соединитель; 2 - соединение по ОСТ 1 01032-82; 3 - заделка экранов по ОСТ 1 03584-78; 4 - шайба по ОСТ 1 11866-74; 5 - втулка по ОСТ 1 11863-74; 6 - заделка экранирующей плетенки в шайбы по ОСТ 1 12865-77; 7 - трубка защитная; 8 - прокладка; 9 - защита 2-ОСТ 1 03856-79 или 3-ОСТ 1 03856-79; 10 - бандаж; 11 - вывод металлизации; 12 - жгут

Черт. 61

*Размер для справок.

**Размер обеспеч. инстр.

Инв. № дубликата 5033
Инв. № подлинника
№ изм. 1
№ изв. 10856

Исполнение 2

Остальное - см. черт. 61

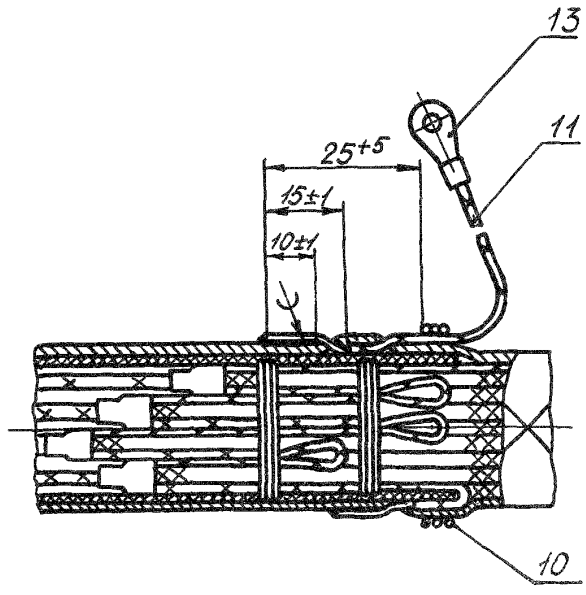

13 - наконечник по ОСТ 1 12320-78

Черт. 62

*Размер для справок.

Инв. № дубликата
Инв. № подлинника
5033
№ изм.
№ изв.

Тип 33

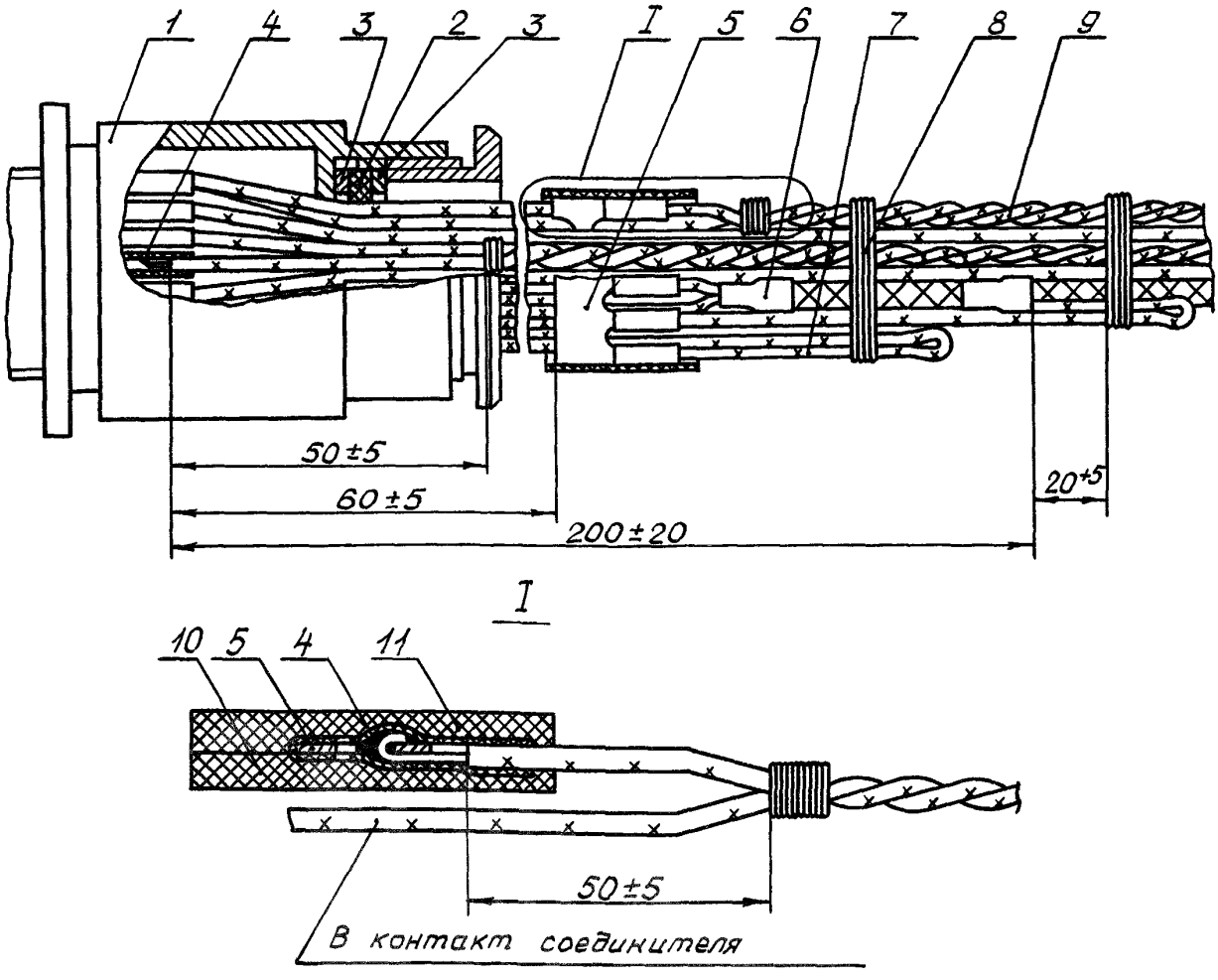

1 - соединитель; 2 - втулка по ОСТ 1 11863-74; 3 - шайба по ОСТ 1 11866-74; 4 - соединение по ОСТ 1 01032-82; 5 - пластина клеммная по ОСТ 1 14291-83; 6 - заделка экранов по ОСТ 1 03584-78; 7 - вывод металлизации; 8 - бандаж; 9 - жгут; 10, 11 - лента ЛЭТСАР по ТУ 38 103171-80 (2-3 слоя)

Черт. 63

Инв. № дубликата 5033
Инв. № подлинника
№ изм. 1
№ изв. 10856

Тип 34

Исполнение 1

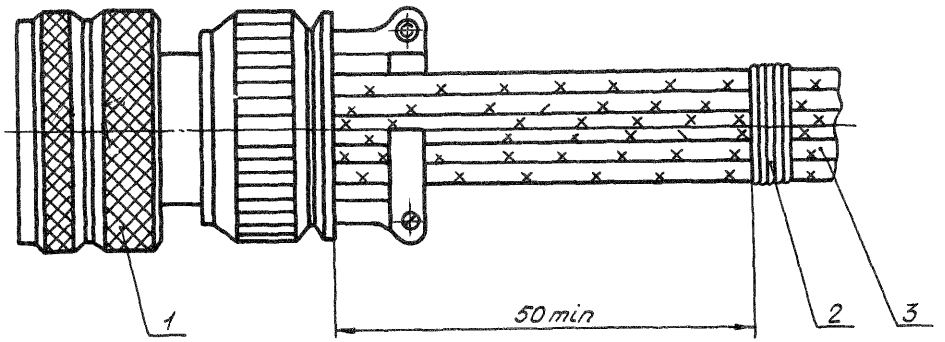

1 – соединитель; 2 – бандаж; 3 – жгут

Черт. 64

Исполнение 2

Остальное – см. черт. 64

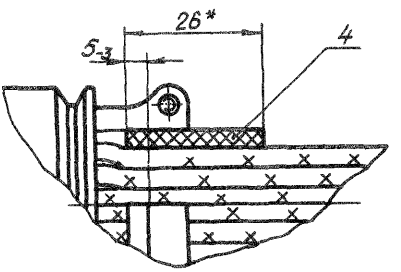

4 – прокладка

Черт. 65

*Размер для справок.

Инв. № дубликата
Инв. № подлинника 5033
№ изм. 1
№ изв. 10856

Тип 35

Исполнение 1

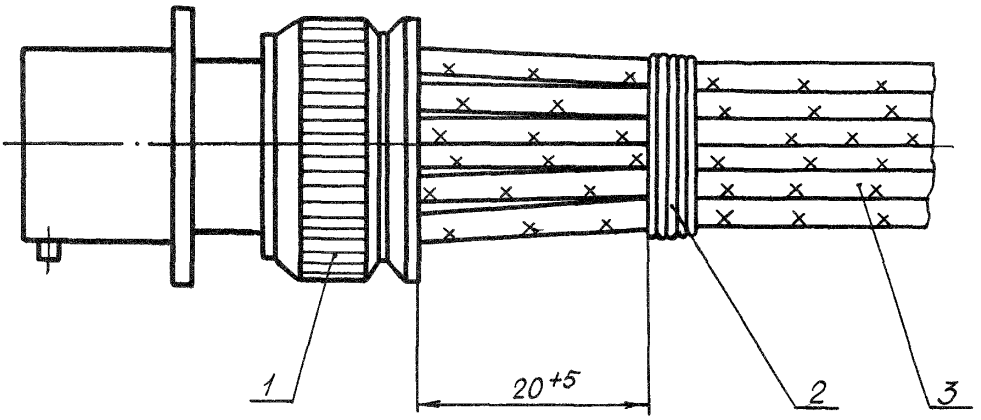

1 – соединитель; 2 – бандаж; 3 – жгут

Черт. 66

Исполнение 2

Остальное – см. черт. 66

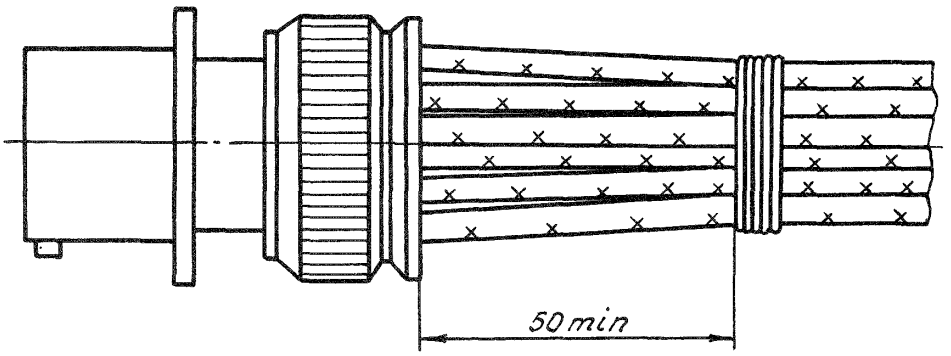

Черт. 67

№ взам. № изв. 5033 Инв. № дубликата Инв. № подлинника

Тип 36

Исполнение 1

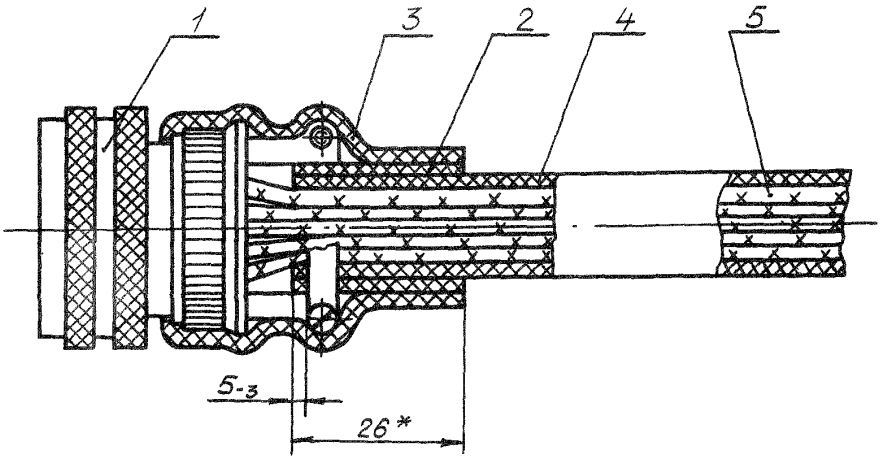

1 – соединитель; 2 – прокладка; 3 – трубка защитная;
4 – защита 3-ОСТ 1 03856-79; 5 – жгут

Черт. 68

Исполнение 2

Остальное – см. черт. 68

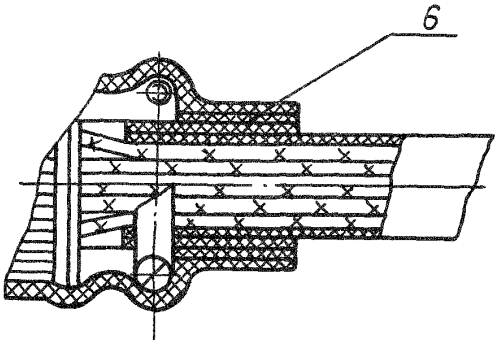

6 – прокладка

Черт. 69

*Размер для справок.

№ изм. 1
№ изв. 10856
5033
Инв. № дубликата
Инв. № подлинника

Тип 37

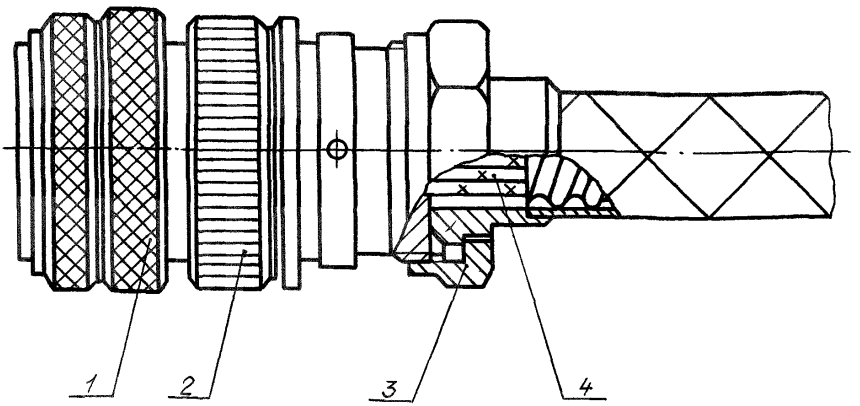

1 - соединитель; 2 - кожух соединителя по ГЕО 364.239ТУ и ГЕО 364.241ТУ (доработанный по п. 2.32); 3 - рукав металлический экранирующий и защитный по ОСТ 1 14300-83; 4 - жгут

Черт. 70

Тип 38

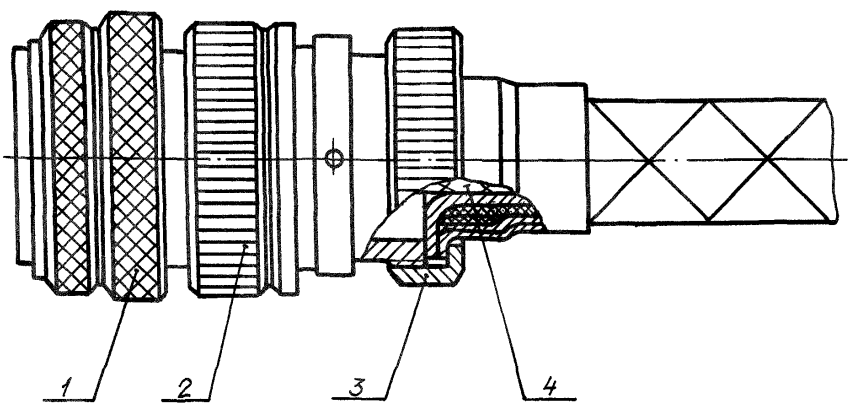

1 - соединитель; 2 - кожух соединителя по ГЕО 364.239ТУ и ГЕО 364.241ТУ (доработанный по п. 2.32); 3 - рукав второпластовый по ОСТ 1 10592-81; 4 - жгут

Черт. 71

№ изм. 1
№ изв. 10856
Инв. № дубликата 5033
Инв. № подлинника

Тип 39

Исполнение 1

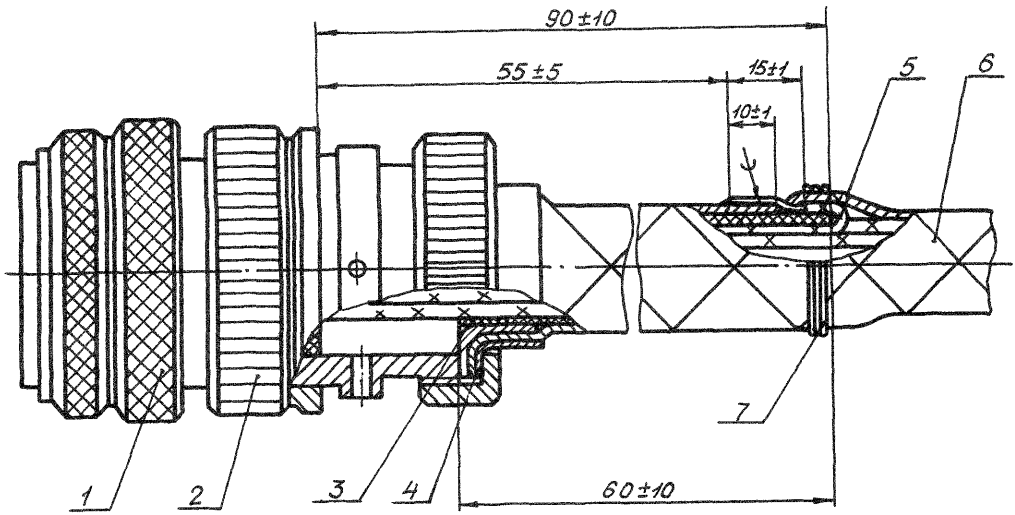

1 – соединитель; 2 – кожух соединителя по ГЕО 364.239ТУ и ГЕО 364.241ТУ (доработанный по п. 2.32); 3 – защита 2-ОСТ 1 03856-79 или 3-ОСТ 1 03856-79; 4 – заделка экранирующей плетенки в футорки по ОСТ 1 12864-77; 5 – вывод металлизации; 6 – жгут; 7 – бандаж

Черт. 72

Исполнение 2

Остальное – см. черт. 72

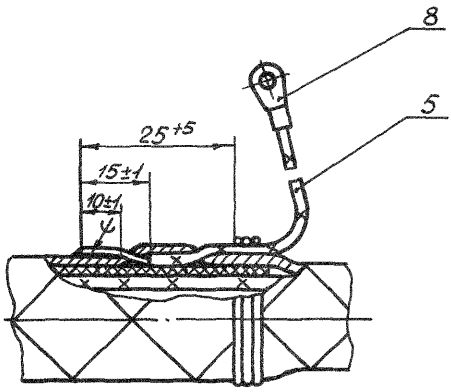

8 – наконечник по ОСТ 1 12320-78

Черт. 73

№ изм. 1
№ изв. 10856
Инв. № дубликата
Инв. № подлинника 5033

Тип 40

Исполнение 1

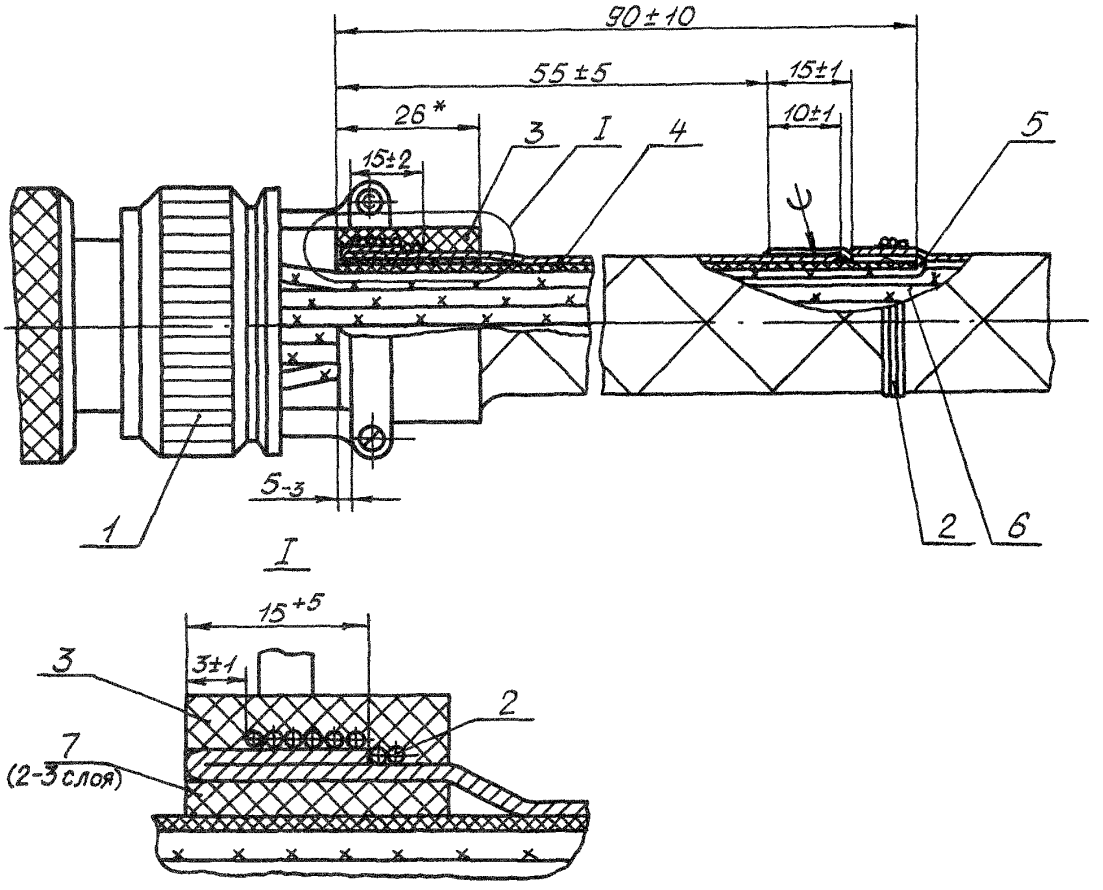

1 – соединитель; 2 – бандаж; 3, 7 – прокладка; 4 – защита 2-ОСТ 1 03856-79 или 3-ОСТ 1 03856-79; 5 – вывод металлизации; 6 – жгут

Черт. 74

Исполнение 2

Остальное – см. черт. 74

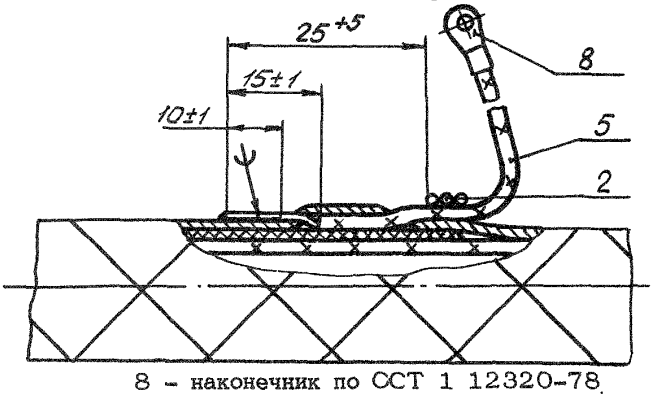

8 – наконечник по ССТ 1 12320-78

Черт. 75

*Размер для справок.

Инв. № дубликата
Инв. № подлинника
5033
№ изм.
1
№ изв.
10856

Тип 41

Исполнение 1

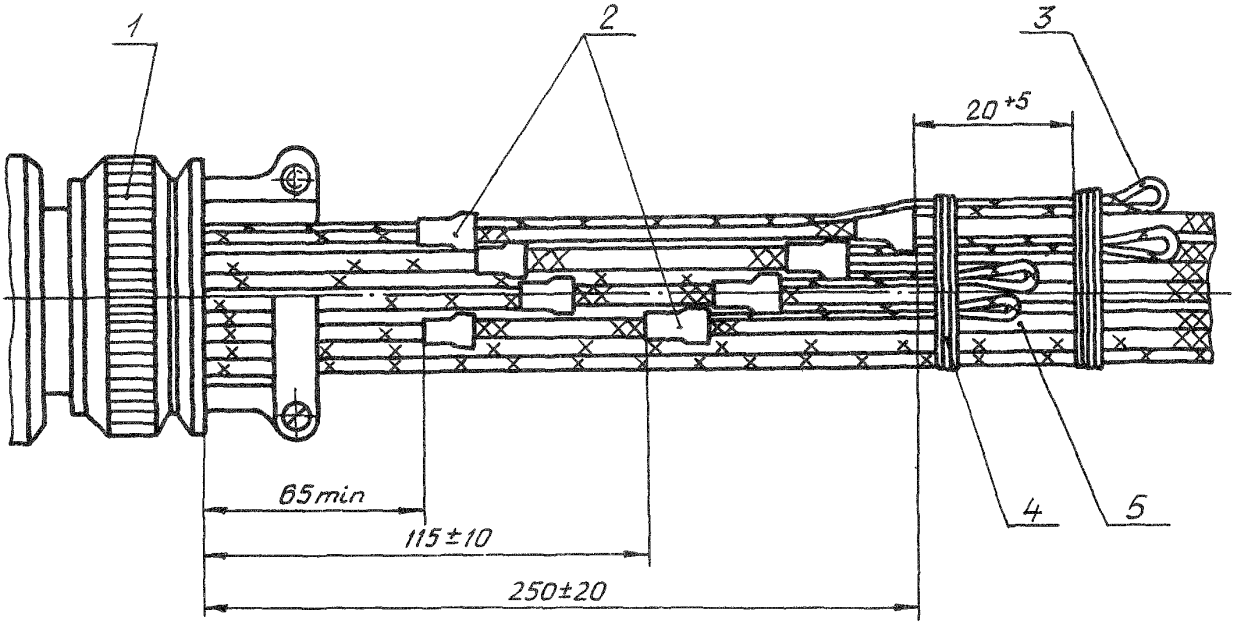

1 – соединитель; 2 – заделка экранов по ОСТ 1 03584-78; 3 – вывод металлизации; 4 – бандаж; 5 – жгут

Черт. 76

Исполнение 2

Остальное – см. черт. 76

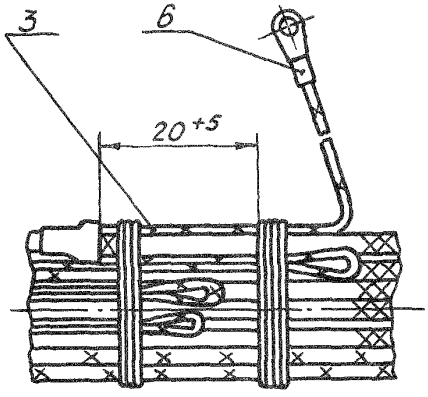

6 – наконечник по ОСТ 1 12320-78

Черт. 77

№ изм. 1
№ изв. 10856
Инв. № дубликата
Инв. № подлинника 5033

Исполнение 3

Остальное – см. черт. 76

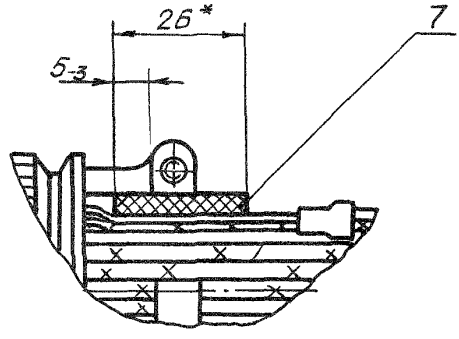

7 – прокладка

Черт. 78

Исполнение 4

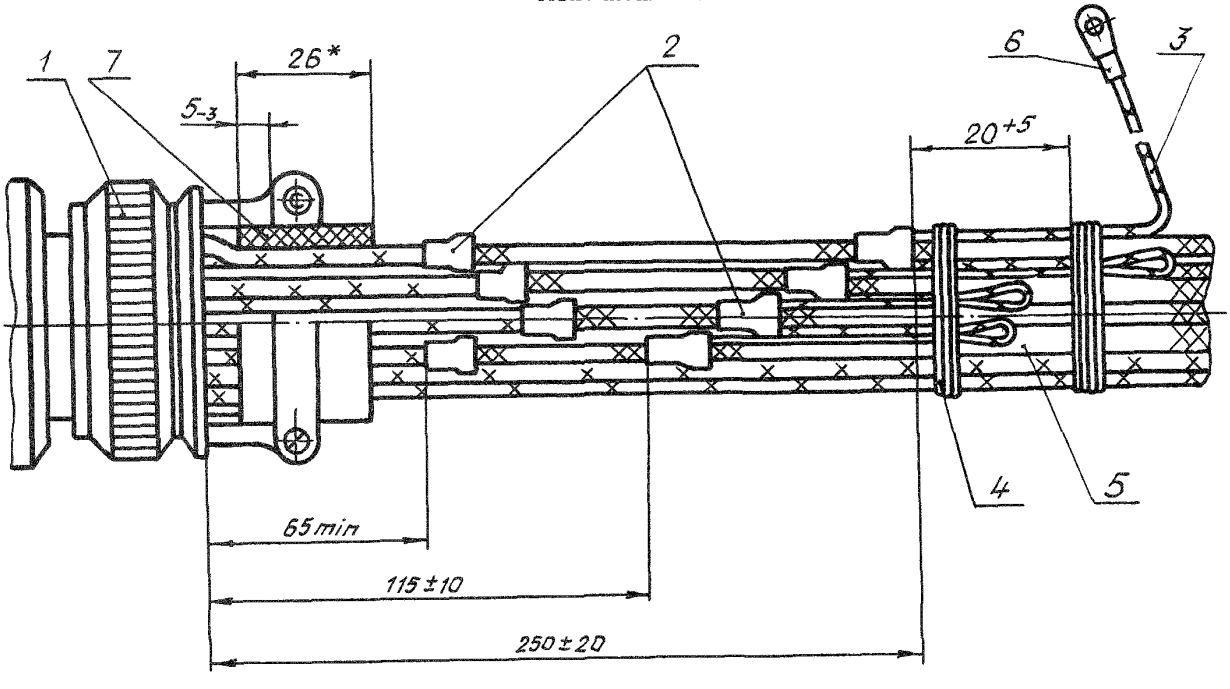

1 – соединитель; 2 – заделка экранов по ОСТ 1 03584-78; 3 – вывод металлизации; 4 – бандаж; 5 – жгут; 6 – наконечник по ОСТ 1 12320-78; 7 – прокладка

Черт. 79

*Размер для справок.

Инв. № дубликата 5033
Инв. № подлинника
№ изм. 1
№ изв. 10856

Тип 42

Исполнение 1

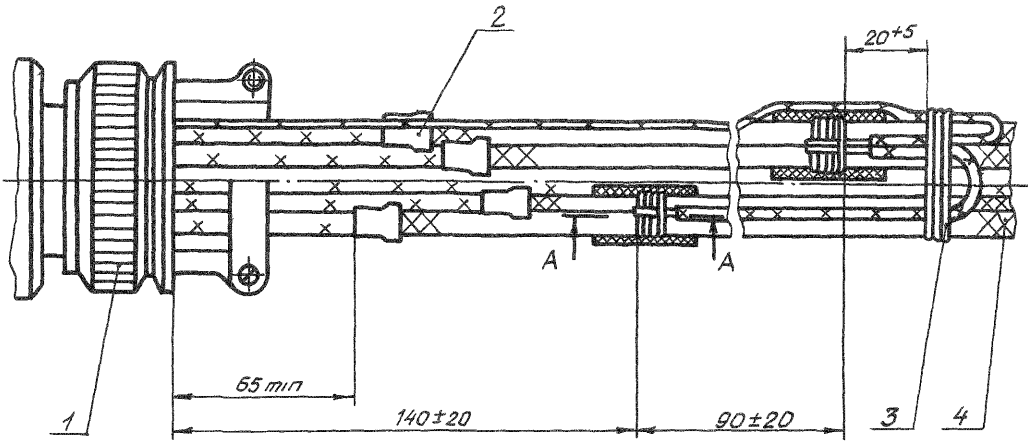

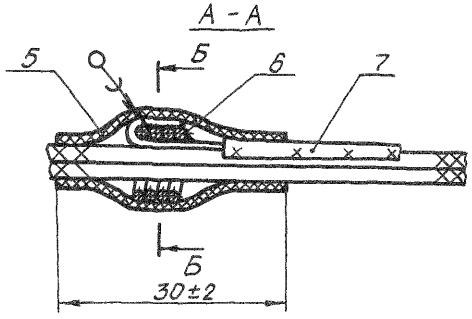

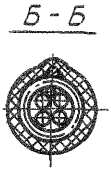

1 – соединитель; 2 – заделка экранов по ОСТ 1 03584-78; 3 – бандаж; 4 – жгут; 5 – трубка защитная; 6 – бандаж проволочный (4–6 витков); 7 – вывод металлизации;

Черт. 80

Исполнение 2

Остальное – см. черт. 80

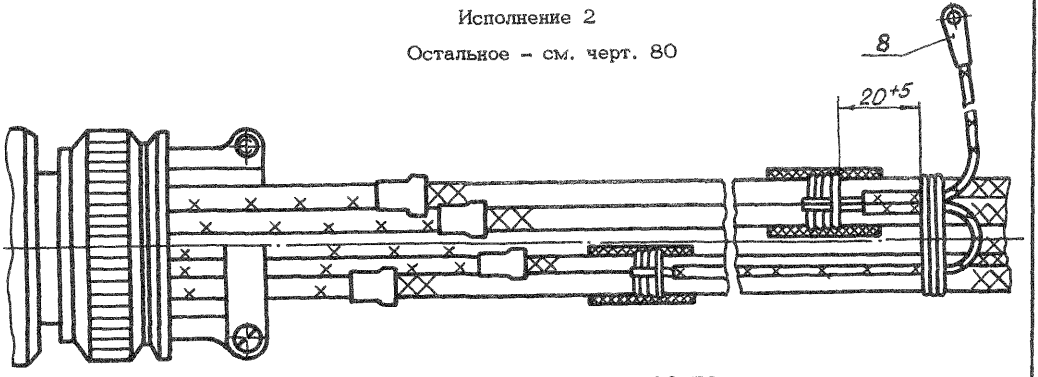

8 – наконечник по ОСТ 1 12320-78

Черт. 81

№ изм. 1
№ изв. 10856
Инв. № дубликата 5033
Инв. № подлинника

Исполнение 3

Остальное – см. черт. 80

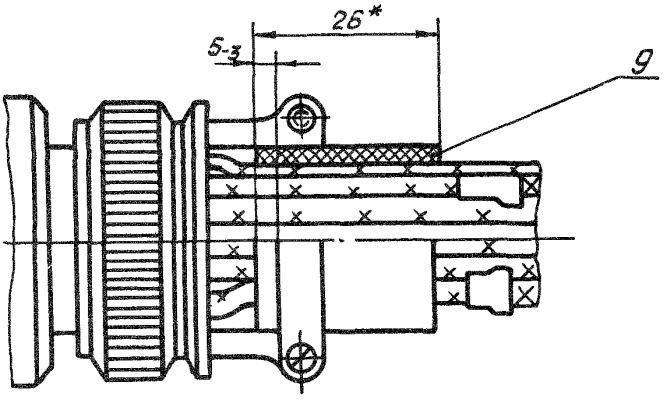

9 – прокладка

Черт. 82

*Размер для справок.

Инв. № дубликата
Инв. № подлинника
5033
№ изм. 1
№ изв. 10856

Исполнение 4

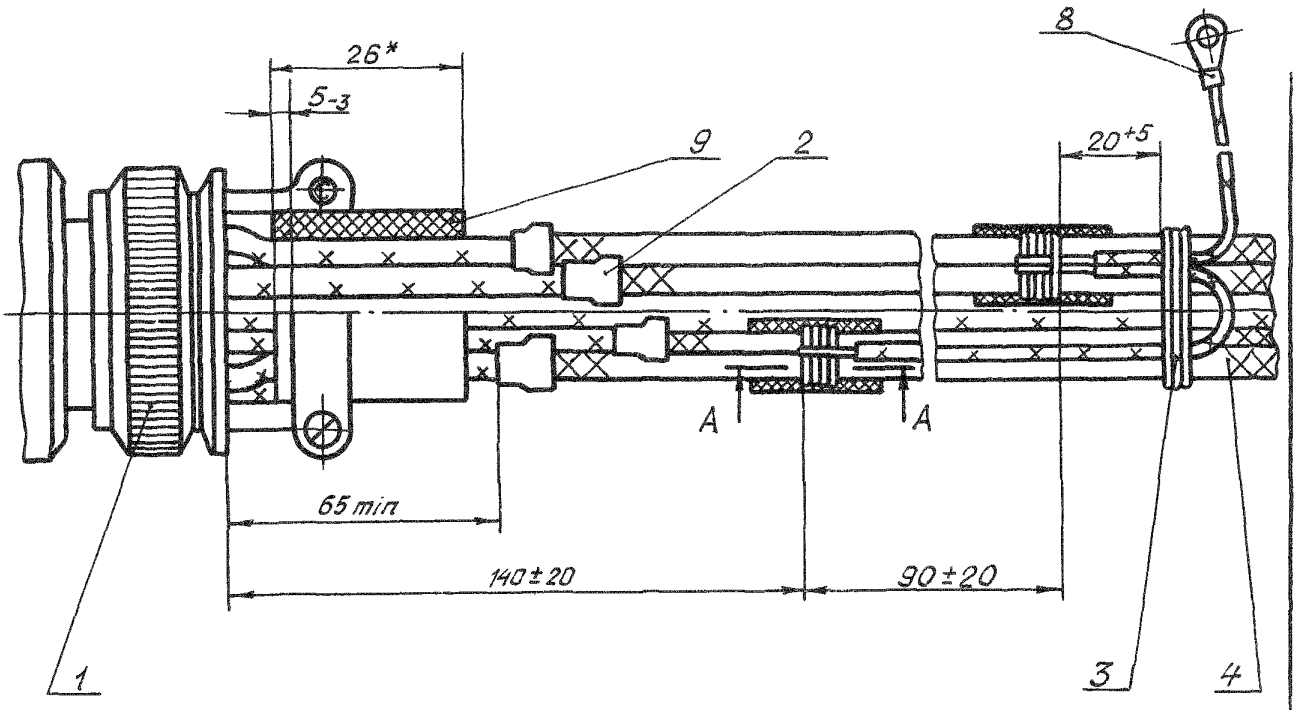

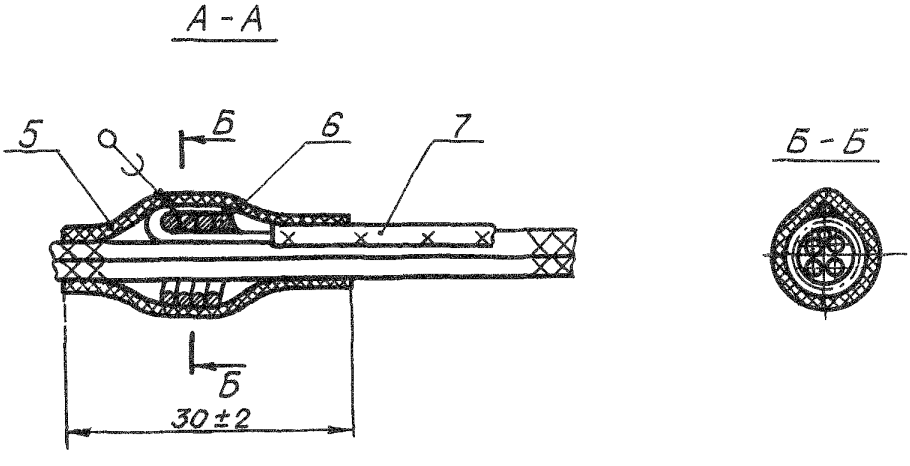

1 – соединитель; 2 – заделка экранов по ОСТ 1 03584-78; 3 – бандаж; 4 – жгут; 5 – трубка защитная; 6 – бандаж проволочный (4–6 витков); 7 – вывод металлизации; 8 – наконечник по ОСТ 1 12320-78; 9 – прокладка

Черт. 83

*Размер для справок.

№ изм. 1
№ изв. 10856
Инв. № дубликата
Инв. № подлинника 5033

Тип 43

Исполнение 1

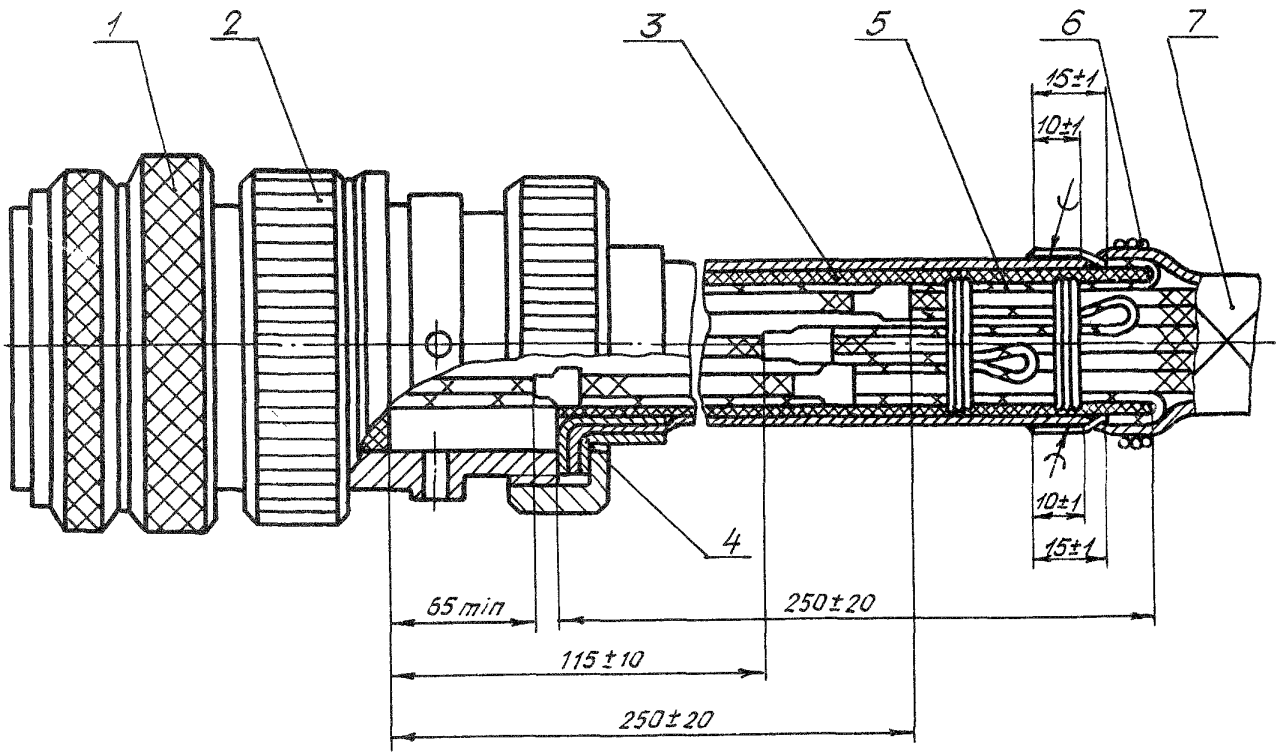

1 - соединитель; 2 - кожух соединителя по ГЕО 364.239ТУ и ГЕО 364.241ТУ (доработанный); 3 - защита 2-ОСТ 1 03856-79 или 3-ОСТ 1 03856-79; 4 - заделка экранирующей плетенки в футорки по ОСТ 1 12864-77; 5 - вывод металлизации; 6 - бандаж; 7 - жгут

Черт. 84

Исполнение 2

Остальное - см. черт. 84

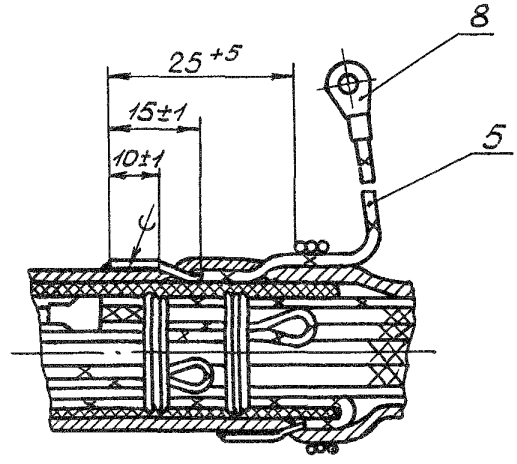

8 - наконечник по ОСТ 1 12320-78

Черт. 85

Инв. № дубликата
Инв. № подлинника
5033
№ изм. 1
№ изв. 10856

Тип 44

Исполнение 1

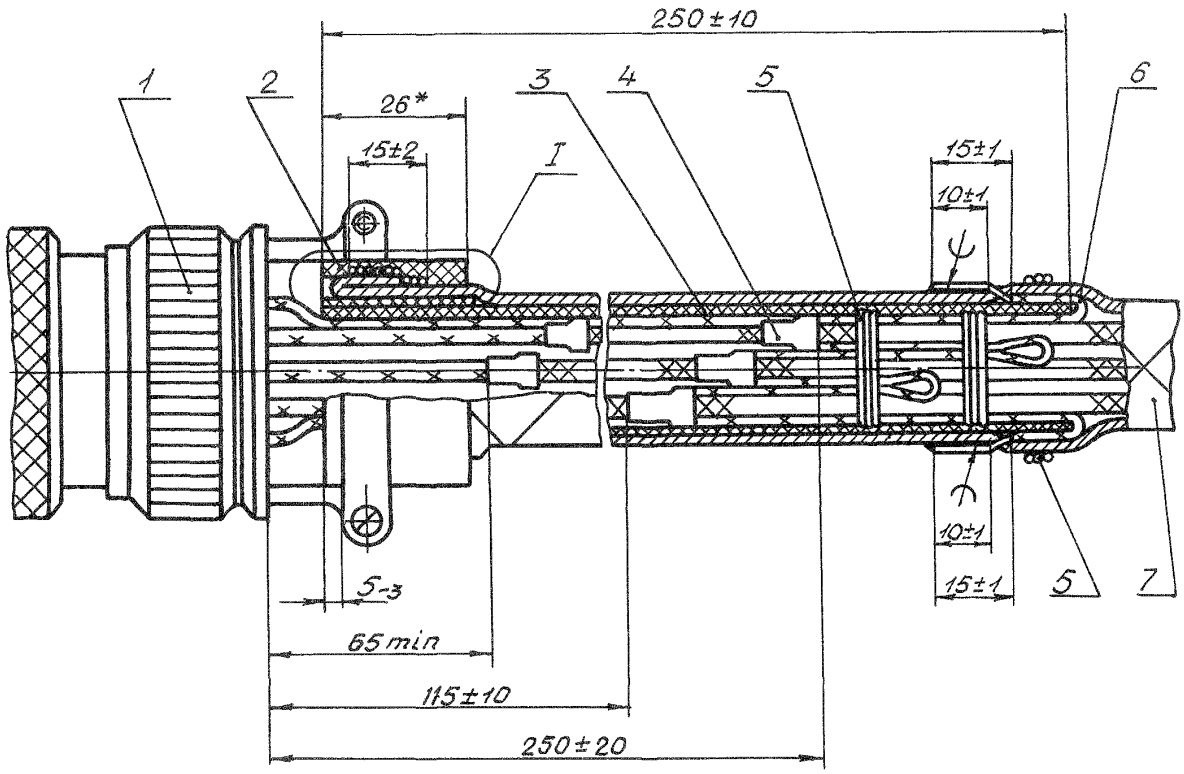

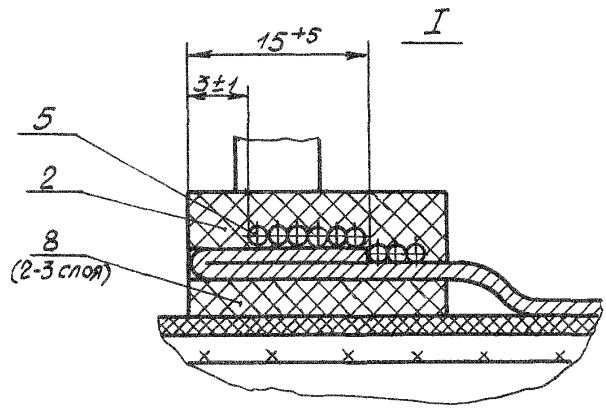

1 – соединитель; 2, 8 – прокладка; 3 – защита 2-ОСТ 1 03856-79 или 3-ОСТ 1 03856-79; 4 – заделка экранов по ОСТ 1 03584-78; 5 – бандаж; 6 – вывод металлизации; 7 – жгут

Черт. 86

*Размер для справок.

Инв. № дубликата | 5033
Инв. № подлинника
№ изм. 1 | № изв. 10856

Исполнение 2

Остальное – см. черт. 86

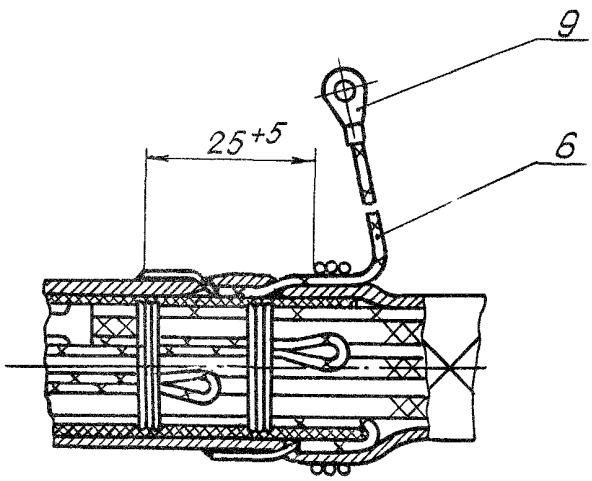

9 – наконечник по ОСТ 1 12320-78

Черт. 87

Тип 45

Исполнение 1

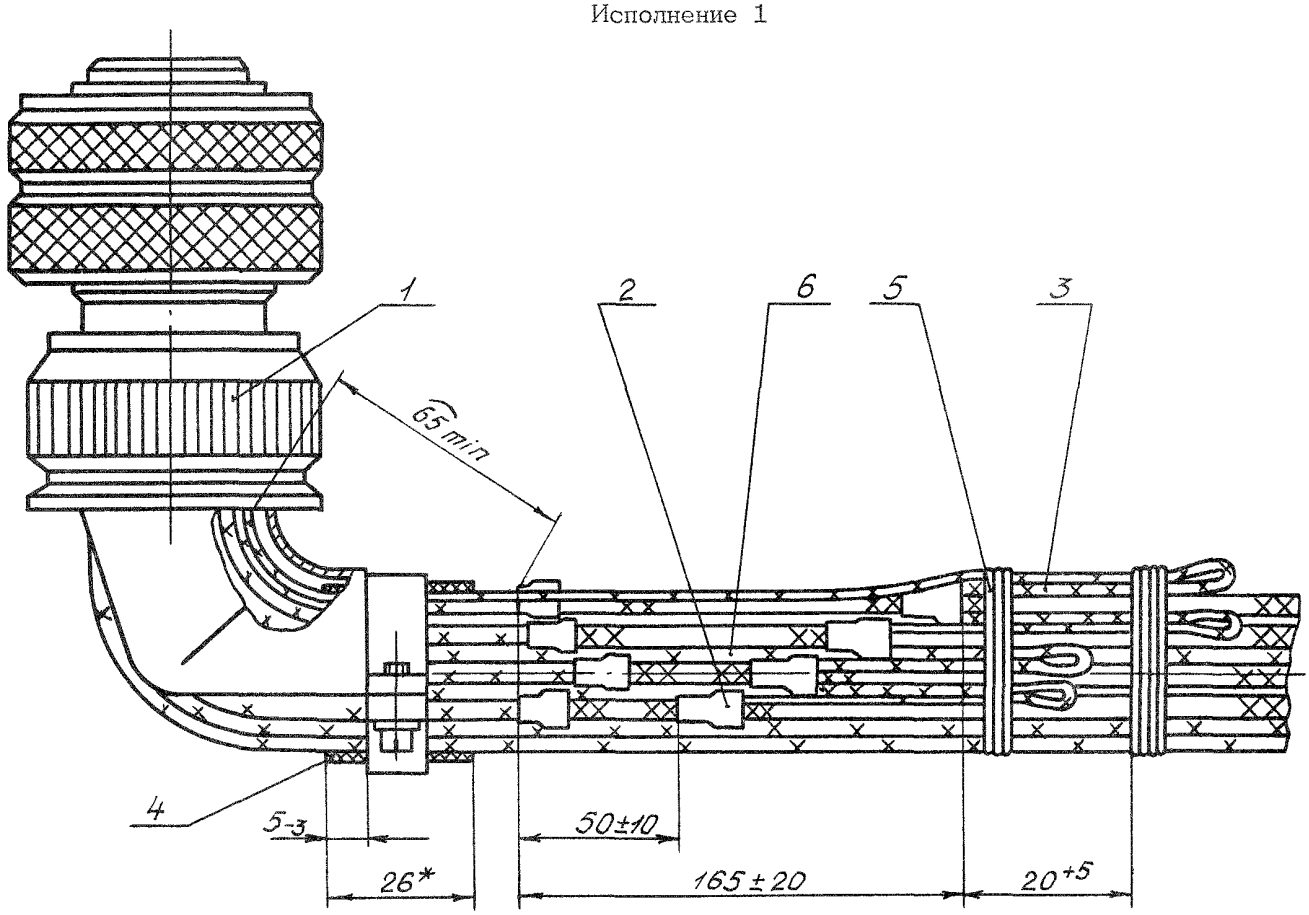

1 – соединитель; 2 – заделка экранов по ОСТ 1 03584-78; 3 – вывод металлизации; 4 – прокладка; 5 – бандаж; 6 – жгут

Черт. 88

*Размер для справок.

№ изм. 1
№ изв. 10856
Инв. № дубликата 5033
Инв. № подлинника

Исполнение 2

Остальное – см. черт. 88

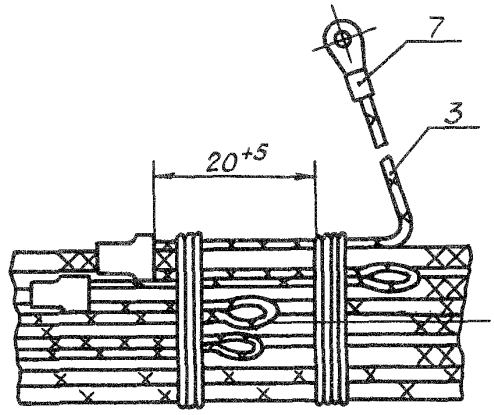

7 – наконечник по ССТ 1 12320-78

Черт. 89

№ изм.
№ изв.
5033
Инв. № дубликата
Инв. № подлинника

Тип 46

Исполнение 1

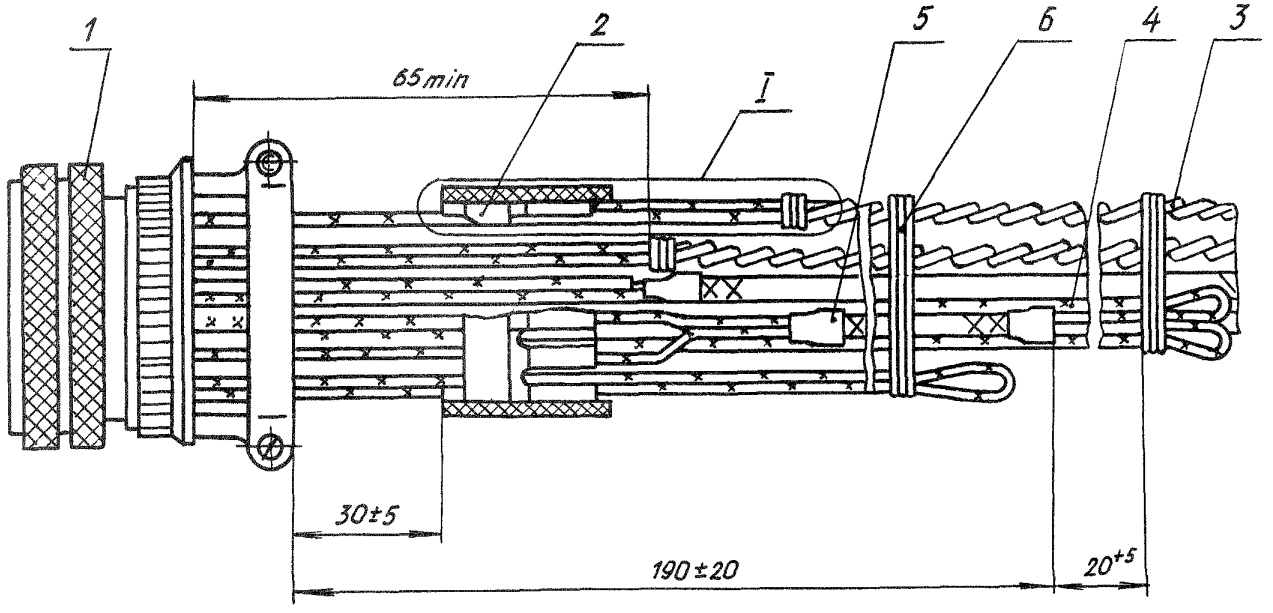

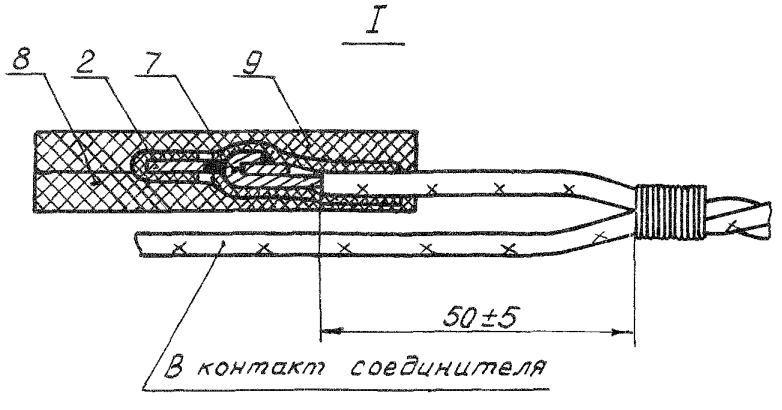

1 – соединитель; 2 – пластина клеммная по ОСТ 1 14291-83; 3 – жгут; 4 – вывод металлизации; 5 – заделка экранов по ОСТ 1 03584-78; 6 – бандаж; 7 – соединение по ОСТ 1 01032-82; 8, 9 – лента ЛЭТСАР по ТУ 38 103171-80 (2-3 слоя)

Черт. 90

№ изм. 1
№ изв. 10856
Инв. № дубликата
Инв. № подлинника 5033

Исполнение 2

Остальное – см. черт. 90

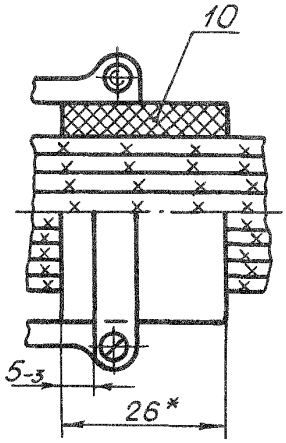

10 – прокладка

Черт. 91

Тип 47

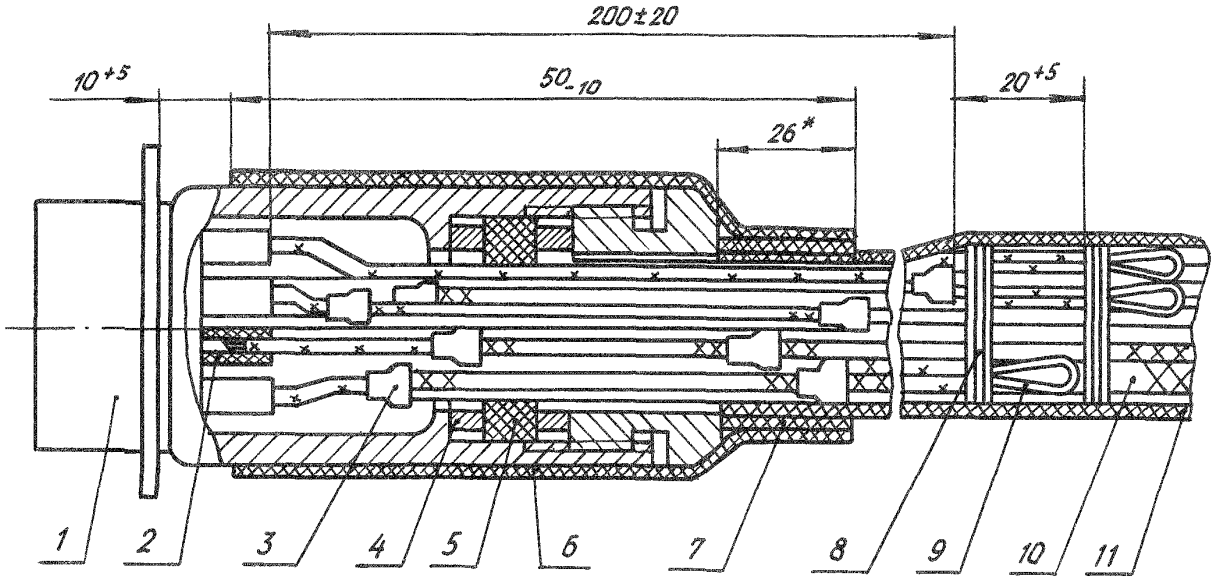

1 – соединитель; 2 – соединение по ОСТ 1 01032-82; 3 – заделка экранов по ОСТ 1 03584-78; 4 – шайба по ОСТ 1 11866-74; 5 – втулка по ОСТ 1 11863-74; 6 – трубка защитная; 7 – прокладка; 8 – бандаж; 9 – вывод металлизации; 10 – жгут; 11 – защита по ОСТ 1 03856-79

Черт. 92

*Размер для справок.

Инв. № дубликата 5033
Инв. № подлинника
№ изм. 1
№ изв. 10856

Тип 48

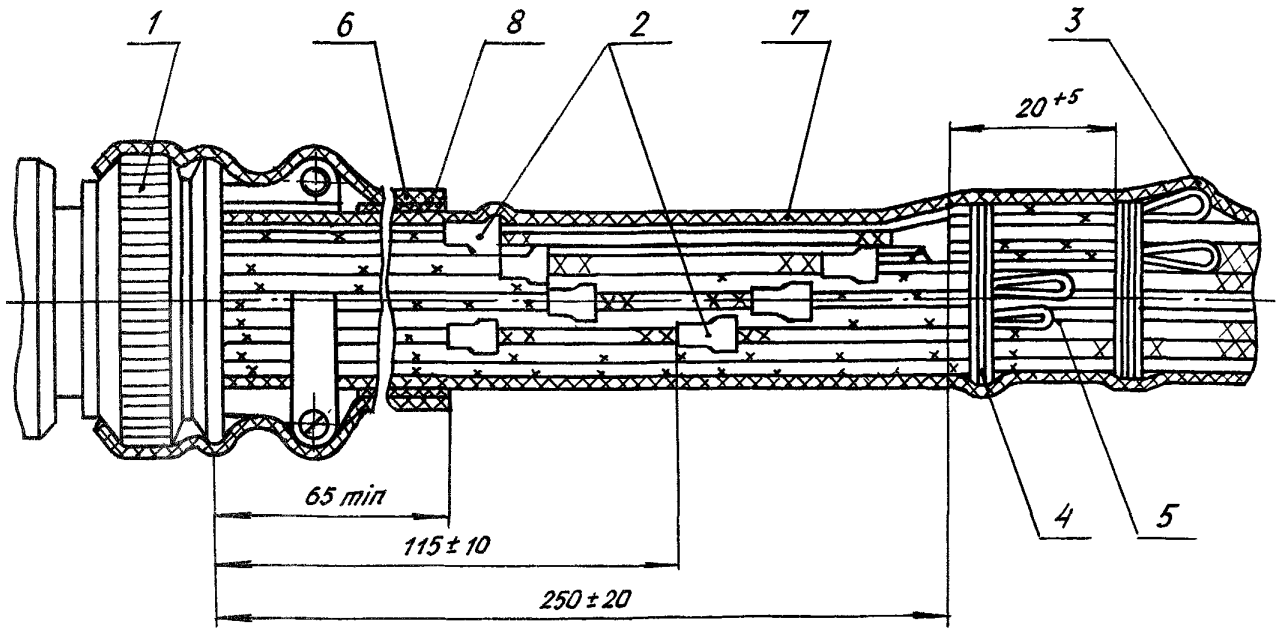

1 – соединитель; 2 – заделка экранов по ОСТ 1 03584-78; 3 – вывод металлизации; 4 – бандаж; 5 – жгут; 6 – трубка защитная; 7 – защита по ОСТ 1 03856-79; 8 – прокладка

Черт. 93

2. ТЕХНИЧЕСКИЕ ТРЕБОВАНИЯ

2.1. Заделки в соединители должны производиться в соответствии с требованиями настоящего стандарта по рабочим чертежам, утвержденным в установленном порядке.

2.2. Заделки в соединители предназначены для работы в различных климатических условиях в диапазоне температур в зависимости от соединителя, марки провода и применяемых материалов. Заделки в соединители в условиях капельного попадания масел, топлива, гидрожидкостей с применением прокладки из резины 51-1434 НТА, ИРП-1375 НТА, ИРП-1353 НТА работоспособны длительное время, с применением прокладки из ленты ЛЭТСАР – не более 2 ч.

2.3. Заделка изоляции и оплетки на концах электрических проводов – по ОСТ 1 03584-78.

2.4. Вязка, защита и бандаж – по ОСТ 1 03856-79.

2.5. Соединения проводов с контактами соединителей – по ОСТ 1 01032-82.

2.6. Заделка проводов в контакты соединителей методом обжатия – по ОСТ 1 03867-77.

Инв. № дубликата 5033
Инв № подлинника
№ изм. 1 10856
№ изв.

2.7. Маркировка проводов, жгутов, кабелей и соединителей – по ОСТ 1 00031-79.

2.8. Заделка экранирующих плетенок в футорки – по ОСТ 1 12864-77, в шайбы – по ОСТ 1 12865-77.

2.9. Заделка защитных фторопластовых рукавов – по ОСТ 1 10592-81.

2.10. Заделка в наконечники металлических экранирующих и защитных рукавов – по ОСТ 1 14300-83.

2.11. Заделка радиочастотных коаксиальных кабелей в контакт низкочастотных электрических соединителей – по ОСТ 1 03678-83.

2.12. Требования к экранированию и металлизации проводов, жгутов и кабелей – по ОСТ 1 01025-82.

2.13. Соединение проводов с контактами соединителей при последующей герметизации производить по ОСТ 1 00912-78.

2.14. В электрические соединители СНЦ22, СНЦ23, ОНЦ-СГ-1 заделываются провода с монолитной гладкой и ровной поверхностью изоляции и жилой, состоящей из нескольких проволок, имеющих гальваническое покрытие, в соответствии с табл. 2.

Таблица 2

Тип соединителя	Диаметр контакта, мм	Площадь сечения жилы провода (кабеля), мм^2	Диаметр провода (кабеля) по изоляции, мм
СНЦ23	1,0	0,20-0,75	1,20-2,10
ОНЦ-СГ-1	1,5	0,75-1,50	1,80-2,70
СНЦ23	2,0	2,50-4,00	2,80-4,30
СНЦ22	1,0	0,12-0,35	0,85-1,45

На провода, имеющие диаметр по изоляции, меньший указанного в табл. 2, необходимо установить термоусаживающуюся трубку Радпласт Т-2 ТУ 6-19-299-86 длиной 35 мм, обеспечивающую увеличение диаметра провода до размеров, указанных в табл. 2.

2.15. Заделки в угловые соединители аналогичны заделкам в прямые соединители.

Заделки экранов проводов должны производиться за зоной изгиба проводов.

Обрезка проводов при заделке в угловые соединители должна производиться по шаблону.

№ изм. 1
№ изв. 10856
Инв. № дубликата 5033
Инв. № подлинника

2.16. При затяжке прижима соединителей ШР, СШР, 2РТ, 2РТТ между прижимом и гайкой на винты устанавливать распорные втулки по ОСТ 1 11113-73. Длина втулок выбирается таким образом, чтобы обеспечить плотное обжатие жгута и исключить выползание резиновой втулки из гайки. Допускается вместо втулок устанавливать шайбы по ОСТ 1 34509-80 или ОСТ 1 34505-80.

2.17. При закреплении жгута от механических воздействий в соединителях, имеющих прижим, обмотку жгута прокладочным материалом производить до заполнения отверстия хомута. Допускается утяжка прокладочного материала на 10-15 %.

Провода, выходящие из резинового изолятора соединителя типа СНЦ с обоймой прямым и угловым кожухом, должны иметь плавный изгиб радиусом не менее двух диаметров проводов жгута.

2.18. Петли, переплетения, повивы проводов внутри корпуса соединителей, а также в месте закрепления жгута прижимами не допускаются.

2.19. При подсоединении вывода металлизации от экранов проводов, радиочастотных коаксиальных кабелей и экранирующей плетенки экранированного жгута к контактам соединителей необходимо использовать контакты, предусмотренные для этой цели в схеме электрических соединений.

Длина вывода металлизации (провода) отрабатывается на изделии при установке соединителя. Допускается установка на вывод металлизации (провод) защитной трубки Радпласт Т-2 ТУ 6-19-299-86.

В заделках типов 8-14, 20-25, 27, 30-48 для вывода металлизации применять любой монтажный или бортовой провод площадью сечения жилы не менее 0,20 $мм^2$, соответствующий условиям эксплуатации жгута.

Заделка вывода металлизации (провода) в наконечник - по ОСТ 1 03816-78.

2.20. В заделках типов 10, 12, 13, 22, 24, 25, 31, 32, 41, 43-45, 47, 48 соединение вывода металлизации с экранами проводов производить последовательно от провода к проводу. Выводы металлизации (провода) экранов проводов располагать в шахматном порядке по длине жгутов в пределах размеров, указанных на соответствующих чертежах.

2.21. Пайку вывода металлизации (провода) к экранирующей плетенке производить припоем в соответствии с ОСТ 1 01032-82.

2.22. При пайке вывода металлизации (провода) в заделках типов 8, 9, 13, 20, 21, 25, 30, 32, 39, 40, 43, 44 допускается потемнение изоляции вывода металлизации (провода) и защитной трубки, а в заделках типов 11, 23, 42 - потемнение изоляции проводов, и след от экранирующей оплетки (сетка).

№ изм. 1
№ изв. 10856
Инв. № дубликата
Инв № подлинника 5033

2.23. При заделке жгутов в соединители 2РТТ, 2РМ, 2РМД резиновую втулку из комплекта соединителей обрезать до длины, равной (26±2) мм.

В заделках типов 1-3, 9-12, 14 для соединителей ШР, СШР и 2РТ резиновые втулки выбираются по ОСТ 1 11862-74, шайбы - по ОСТ 1 11865-74.

2.24. При заделке в соединители 2РТТ по типам 1-4, 6-13 с применением фиксатора в резиновом кожухе из комплекта соединителя необходимо сделать два отверстия под установку фиксатора.

2.25. При наличии в негерметичных частях соединителей ШР, СШР, 2РТ, 2РТТ, 2РМ, 2РМД, РС и МР-1 свободных контактов к ним необходимо припаять отрезки (длиной 150-300 мм) того же провода, который используется при монтаже.

Свободные концы проводов заделать по ОСТ 1 03584-78 с последующей бандажировкой к жгуту.

2.26. В соединители СНЦ22, СНЦ23, ОНЦ-СГ-1 должны быть вставлены все контакты.

В свободные отверстия в резиновом изоляторе, в которые не вставлены провода, необходимо установить пробки ПУ по ГЕО.364.241ТО.

2.27. При заделке жгутов в соединители РС, МР-1 при необходимости допускается на жгут наматывать ленту ЛЭТСАР под резиновую втулку по ОСТ 1 11863-74 и в месте выхода жгута из соединителя, обеспечив разность диаметров жгута и корпуса соединителя 3-4 мм.

Рекомендуется при установке кожуха использовать тарированные ключи с усилием, указанным в АВО.364.010 ТО.

2.28. В заделках типов 11, 23, 42 для подпайки вывода металлизации (провода) количество объединяемых экранированных проводов не должно быть более четырех.

2.29. В заделках типов 14 и 27 при наличии свободного места допускается устанавливать клеммную пластину по ОСТ 1 14291-83 внутри корпуса соединителя.

В заделках типов 14, 27, 33 и 46 к клеммной пластине по ОСТ 1 14291-83 допускается соединение минусовых проводов сигнальных цепей с выводом их на контакт соединителя или на корпус изделия по согласованию с заказчиком.

2.30. Выбор деталей монтажа соединителей должен производиться в зависимости от условного размера корпуса соединителя в соответствии с табл. 1, 2, 3 и 4 рекомендуемого приложения.

Инв. № дубликата 5033
Инв. № подлинника
№ изм. 1 № изв. 10856

2.31. Выбор материалов для заделки жгутов (кабелей) в соединители должен производиться в соответствии с табл. 3.

Таблица 3

Тип заделки	Наименование детали	Наименование и марка материала	Обозначение документа	Диапазон рабочей температуры, °С
1-3, 8-16, 20-25, 27, 28, 30-32, 34, 36, 40-42, 44-46, 47, 48	Прокладка	Лента электроизоляционная термостойкая самослипающаяся резиновая радиационной вулканизации ЛЭТСАР	ТУ 38 103171-80	От -50 до +250
		Пластина из резиновой смеси ИРП-1338 НТА ТУ 38 005 1166-98	ТУ38 1051959-90	От -60 до +250
		Пластина из резиновой смеси 51-1434 НТА ТУ 38 005 1166-98		От -55 до +200
		Пластина из резиновой смеси ИРП-1375 НТА ТУ 38 005 1166-98		От -55 до +125
		Пластина из резиновой смеси ИРП-1353 НТА ТУ 38 005 1166-98		От -60 до +150
11, 23, 42	Трубка защитная	Трубки радиационно-модифицированные термоусаживающиеся, Радпласт Т-2	ТУ 6-19-299-86	От -60 до +135
28, 30, 31, 32, 36, 47, 48		Трубки радиационно-модифицированные термоусаживающиеся, Радпласт Т-3	ТУ 6-19-637-87	
11, 23, 42, 47, 48	Бандаж проволочный	Проволока ММ-0,32	ТУ 16.К71-087-90	От -60 до +200

Примечания: 1. Толщина пластин из резиновых смесей (1±0,25) мм, ширина - (26±2) мм.

2. Проволоку ММ-0,32 ТУ 16.К71-087-90 оловянировать оловом О2.

№ изм. 1 3 4
№ изв. 10856 12584 13090
5033
Инв. № дубликата
Инв № подлинника

2.32. Для заделок в соединители типов 37-39, 43 на рифленой части обоймы кожуха соединителя по ГЕО.364.239ТУ и ГЕО.364.241ТУ нарезать резьбу d_1 в соответствии с табл. 4.

Покрытие поверхности после нарезания резьбы - Хим.Окс.*

Таблица 4

Размеры, мм

Условный размер корпуса соединителя d	Диаметр резьбы d_1
	Поле допуска резьбы 6g
14	М14х1
18	М18х1
22	М22х1
24	М24х1
27	М27х1
30	М30х1
33	М33х1
36	М36х1
39	М39х1

2.33. Заделки жгутов в соединители типов СНЦ22, СНЦ23 и ОНЦ-СГ-1 без установки прокладки под хомут соединителя являются предпочтительными, при этом после выхода из частей соединителя жгут на участке 100-200 мм должен быть жестко закреплен к неподвижной части изделия.

Пример записи в технической документации заделки жгутов (кабелей) бортовой электрической сети летательных аппаратов, приборов и агрегатов в низковольтный низкочастотный цилиндрический соединитель типа 1 исполнения 2:

Заделка 1-2-ОСТ 1 04013-83

То же, типа 4:

Заделка 4-ОСТ 1 04013-83

*По действующему в отрасли документу.

Инв. № дубликата
Инв. № подлинника
5033
№ изм. 1
№ изв. 10856

ПРИЛОЖЕНИЕ

Рекомендуемое

ДЕТАЛИ МОНТАЖА, ПРИМЕНЯЕМЫЕ ДЛЯ ЗАДЕЛКИ ЖГУТОВ (КАБЕЛЕЙ)

1. Детали монтажа, применяемые для заделки жгутов (кабелей) в соединители ШР, СШР, 2РТ и 2РТТ, приведены в табл. 1.

Таблица 1

Условный размер корпуса соединителя, мм	Тип заделки								
	1-4, 6-10, 12, 13	5	5	1-3, 9-12, 14	7	6	4, 5	8, 13	14
	Наименование								
	Фиксатор		Футорка	Втулка резиновая	Шайба	Рукав металлический экранирующий и защитный	Рукав защитный*	Заделки экранирующих плетенок в футорки	Заделки экранирующих плетенок в шайбы	Пластина клеммная
	Обозначение								
12	2-ОСТ 1 11858-74	3-ОСТ 1 11858-74	1-ОСТ 1 11860-74	1-ОСТ 1 11862-74	2-ОСТ 1 11865-74	-	-	2-ОСТ 1 12864-77	2-ОСТ 1 12865-77	-
16	8-ОСТ 1 11858-74	9-ОСТ 1 11858-74	2-ОСТ 1 11860-74	2-ОСТ 1 11862-74	5-ОСТ 1 11865-74	-	12-ОСТ 1 10592-81 18-ОСТ 1 10592-81	4-ОСТ 1 12864-77 8-ОСТ 1 12864-77	4-ОСТ 1 12865-77	-
20	19-ОСТ 1 11858-74		3-ОСТ 1 11860-74	4-ОСТ 1 11862-74	8-ОСТ 1 11865-74	1-12-ОСТ 1 14300-83 1-15-ОСТ 1 14300-83 2-12-ОСТ 1 14300-83 2-15-ОСТ 1 14300-83	18-ОСТ 1 10592-81 37-ОСТ 1 10592-81 63-ОСТ 1 10592-81 89-ОСТ 1 10592-81 94-ОСТ 1 10592-81 115-ОСТ 1 10592-81 120-ОСТ 1 10592-81 121-ОСТ 1 10592-81	6-ОСТ 1 12864-77 14-ОСТ 1 12864-77 19-ОСТ 1 12864-77 28-ОСТ 1 12864-77	5-ОСТ 1 12865-77 9-ОСТ 1 12865-77	1-ОСТ 1 14291-83

*Исполнения и группы рукавов условно не обозначены.

№ изм. 1
№ изв. 10856
Инв. № дубликата 5033
Инв. № подлинника

Продолжение табл. 1

Условный размер корпуса соединителя, мм	Тип заделки								
	1-4,6-10, 12, 13	5	5	1-3, 9-12, 14	7	6	4, 5	8, 13	14
	Наименование								
	Фиксатор		Футорка	Втулка резиновая	Шайба	Рукав металлический экранирующий и защитный	Рукав защитный*	Заделки экранирующих плетенок в футорки	Заделки экранирующих плетенок в шайбы	Пластина клеммная
	Сбозначение								
28 32	22-ОСТ 1 11858-74		4-ОСТ 1 11860-74	7-ОСТ 1 11862-74	12-ОСТ 1 11865-74	1-27-ОСТ 1 14300-83 1-35-ОСТ 1 14300-83 2-27-ОСТ 1 14300-83 2-35-ОСТ 1 14300-83	94-ОСТ 1 10592-81 106-ОСТ 1 10592-81 120-ОСТ 1 10592-81 136-ОСТ 1 10592-81 137-ОСТ 1 10592-81 162-ОСТ 1 10592-81 163-ОСТ 1 10592-81 165-ОСТ 1 10592-81 166-ОСТ 1 10592-81 190-ОСТ 1 10592-81 191-ОСТ 1 10592-81 193-ОСТ 1 10592-81 194-ОСТ 1 10592-81 212-ОСТ 1 10592-81 213-ОСТ 1 10592-81 215-ОСТ 1 10592-81 216-ОСТ 1 10592-81 217-ОСТ 1 10592-81	15-ОСТ 1 12864-77 21-ОСТ 1 12864-77 30-ОСТ 1 12864-77 38-ОСТ 1 12864-77 46-ОСТ 1 12864-77	8-ОСТ 1 12865-77 15-ОСТ 1 12865-77 20-ОСТ 1 12865-77	2-ОСТ 1 14291-83
36	20-ОСТ 1 11858-74	21-ОСТ 1 11858-74	5-ОСТ 1 11860-74	8-ОСТ 1 11862-74	13-ОСТ 1 11865-74	1-36-ОСТ 1 14300-83 1-41-ОСТ 1 14300-83 2-36-ОСТ 1 14300-83 2-39-ОСТ 1 14300-83	121-ОСТ 1 10592-81 137-ОСТ 1 10592-81 138-ОСТ 1 10592-81 163-ОСТ 1 10592-81 167-ОСТ 1 10592-81 169-ОСТ 1 10592-81 170-ОСТ 1 10592-81 191-ОСТ 1 10592-81 195-ОСТ 1 10592-81 197-ОСТ 1 10592-81 198-ОСТ 1 10592-81 213-ОСТ 1 10592-81 218-ОСТ 1 10592-81	22-ОСТ 1 12864-77 31-ОСТ 1 12864-77 39-ОСТ 1 12864-77 47-ОСТ 1 12864-77 51-ОСТ 1 12864-77	11-ОСТ 1 12865-77 22-ОСТ 1 12865-77	3-ОСТ 1 14291-83

*Исполнения и группы рукавов условно не обозначены.

Инв. № дубликата 5033
Инв. № подлинника
№ изм. 1
№ изв. 10856

Продолжение табл. 1

Условный размер корпуса соединителя, мм	Тип заделки									
	1-4, 6-10 12, 13	5	5	1-3, 9-12, 14		7	6	4, 5	8, 13	14
	Наименование									
	Фиксатор		Футорка	Втулка резиновая	Шайба	Рукав металлический экранирующий и защитный	Рукав защитный*	Заделки экранирующих плетенок в футорки	Заделки экранирующих плетенок в шайбы	Пластина клеммная
	Обозначение									
36	20-ОСТ 1 11858-74	21-ОСТ 1 11858-74	5-ОСТ 1 11860-74	8-ОСТ 1 11862-74	13-ОСТ 1 11865-74		220-ОСТ 1 10592-81 221-ОСТ 1 10592-81 222-ОСТ 1 10592-81			3-ОСТ 1 14291-83
40	23-ОСТ 1 11858-74		6-ОСТ 1 11860-74	9-ОСТ 1 11862-74	14-ОСТ 1 11865-74	-	165-ОСТ 1 10592-81 169-ОСТ 1 10592-81 174-ОСТ 1 10592-81 175-ОСТ 1 10592-81 193-ОСТ 1 10592-81 197-ОСТ 1 10592-81 202-ОСТ 1 10592-81 203-ОСТ 1 10592-81 215-ОСТ 1 10592-81 220-ОСТ 1 10592-81 227-ОСТ 1 10592-81 228-ОСТ 1 10592-81 229-ОСТ 1 10592-81 237-ОСТ 1 10592-81 238-ОСТ 1 10592-81 239-ОСТ 1 10592-81	32-ОСТ 1 12864-77 40-ОСТ 1 12864-77 48-ОСТ 1 12864-77 52-ОСТ 1 12864-77 56-ОСТ 1 12864-77	16-ОСТ 1 12865-77 23-ОСТ 1 12865-77 25-ОСТ 1 12865-77	4-ОСТ 1 14291-83
48	24-ОСТ 1 11858-74	25-ОСТ 1 11858-74	7-ОСТ 1 11860-74	11-ОСТ 1 11862-74	16-ОСТ 1 11865-74	1-44-ОСТ 1 14300-83 1-45-ОСТ 1 14300-83 2-44-ОСТ 1 14300-83 2-45-ОСТ 1 14300-83	166-ОСТ 1 10592-81 170-ОСТ 1 10592-81 175-ОСТ 1 10592-81 176-ОСТ 1 10592-81 194-ОСТ 1 10592-81 198-ОСТ 1 10592-81	41-ОСТ 1 12864-77 49-ОСТ 1 12864-77 53-ОСТ 1 12864-77 57-ОСТ 1 12864-77 60-ОСТ 1 12864-77	21-ОСТ 1 12865-77 27-ОСТ 1 12865-77	5-ОСТ 1 14291-83

*Исполнения и группы рукавов условно не обозначены.

№ изм. 1
№ изв. 10856
5033
Инв. № дубликата
Инв. № подлинника

Продолжение табл. 1

Условный размер корпуса соединителя, мм	Тип заделки								
	1-4, 6-10 12, 13	5	5	1-3, 9-12, 14	7	6	4, 5	8, 13	14
	Наименование								
	Фиксатор		Футорка	Втулка резиновая	Шайба	Рукав металлический экранирующий и защитный	Рукав защитный*	Заделки экранирующих плетенок в футорки	Заделки экранирующих плетенок в шайбы	Пластина клеммная
	Обозначение									
48	24-ОСТ 1 11858-74	25-ОСТ 1 11858-74	7-ОСТ 1 11860-74	11-ОСТ 1 11862-74	16-ОСТ 1 11865-74		203-ОСТ 1 10592-81 204-ОСТ 1 10592-81 216-ОСТ 1 10592-81 221-ОСТ 1 10592-81 228-ОСТ 1 10592-81 230-ОСТ 1 10592-81 231-ОСТ 1 10592-81 238-ОСТ 1 10592-81 240-ОСТ 1 10592-81 241-ОСТ 1 10592-81			5-ОСТ 1 14291-83
55	26-ОСТ 1 11858-74		8-ОСТ 1 11860-74	13-ОСТ 1 11862-74	17-ОСТ 1 11865-74	1-48-ОСТ 1 14300-83 2-50-ОСТ 1 14300-83	217-ОСТ 1 10592-81 222-ОСТ 1 10592-81 229-ОСТ 1 10592-81 231-ОСТ 1 10592-81 232-ОСТ 1 10592-81 239-ОСТ 1 10592-81 241-ОСТ 1 10592-81 242-ОСТ 1 10592-81 243-ОСТ 1 10592-81 244-ОСТ 1 10592-81	54-ОСТ 1 12864-77 58-ОСТ 1 12864-77 61-ОСТ 1 12864-77 63-ОСТ 1 12864-77 65-ОСТ 1 12864-77 67-ОСТ 1 12864-77	26-ОСТ 1 12865-77 29-ОСТ 1 12865-77 31-ОСТ 1 12865-77	6-ОСТ 1 14291-83
60	27-ОСТ 1 11858-74		9-ОСТ 1 11860-74	15-ОСТ 1 11862-74	18-ОСТ 1 11865-74	-	244-ОСТ 1 10592-81 245-ОСТ 1 10592-81	59-ОСТ 1 12864-77 62-ОСТ 1 12864-77 64-ОСТ 1 12864-77 66-ОСТ 1 12864-77 68-ОСТ 1 12864-77 69-ОСТ 1 12864-77	28-ОСТ 1 12865-77 30-ОСТ 1 12865-77 32-ОСТ 1 12865-77	7-ОСТ 1 14291-83

*Исполнения и группы рукавов условно не обозначены.

Инв. № дубликата 5033
Инв. № подлинника
№ изм. 1
№ изв. 10856

2. Детали монтажа, применяемые для заделки жгутов (кабелей) в соединители 2РМ и 2РМД, приведены в табл. 2.

Таблица 2

Условный размер корпуса соединителя, мм	Тип заделки								
	15-22, 24,25	26	26	15, 16, 21-24, 27	17	18	19,26	20,25	27
	Наименование								
	Фиксатор		Втулка	Втулка резиновая	Шайба	Рукав металлический экранирующий и защитный	Рукав защитный*	Заделки экранирующих плетенок в футорки	Заделки экранирующих плетенок в шайбы	Пластина клеммная
	Обозначение									
14	-	-	-	1-ОСТ 1 11862-74	-	-	-	1-ОСТ 1 12864-77	1-ОСТ 1 12865-77	-
18	-	-	-	2-ОСТ 1 11862-74	-	-	1-ОСТ 1 10592-81 4-ОСТ 1 10592-81 6-ОСТ 1 10592-81 8-ОСТ 1 10592-81 10-ОСТ 1 10592-81	7-ОСТ 1 12864-77	3-ОСТ 1 12865-77	1-ОСТ 1 14291-83
22	4-ОСТ 1 11858-74	1-ОСТ 1 11858-74	-	3-ОСТ 1 11862-74	-	1-3-ОСТ 1 14300-83 2-3-ОСТ 1 14300-83	4-ОСТ 1 10592-81 20-ОСТ 1 10592-81 22-ОСТ 1 10592-81 24-ОСТ 1 10592-81 26-ОСТ 1 10592-81 40-ОСТ 1 10592-81 42-ОСТ 1 10592-81 44-ОСТ 1 10592-81 46-ОСТ 1 10592-81 48-ОСТ 1 10592-81	10-ОСТ 1 12864-77 16-ОСТ 1 12864-77	6-ОСТ 1 12865-77	1-ОСТ 1 14291-83

*Исполнения и группы рукавов условно не обозначены.

№ изм. 1 | № изв. 10856

Инв. № подл. | Подпись и дата | Взам. инв. № 5033

Продолжение табл. 2

Условный размер корпуса соединителя, мм	Тип заделки								
	15-22, 24, 25	26	26	15, 16, 21-24, 27	17	18	19, 26	20, 25	27
	Наименование								
	Фиксатор		Втулка	Втулка резиновая	Шайба	Рукав металлический экранирующий и защитный	Рукав защитный*	Заделки экранирующих плетенок в футорки	Заделки экранирующих плетенок в шайбы	Пластина клеммная
	Обозначение								
24	6-ОСТ 1 11858-74	5-ОСТ 1 11858-74	1-ОСТ 1 11861-74	4-ОСТ 1 11862-74	8-ОСТ 1 11865-74	1-6-ОСТ 1 14300-83 2-6-ОСТ 1 14300-83 3-3-ОСТ 1 14300-83	6-ОСТ 1 10592-81 22-ОСТ 1 10592-81 28-ОСТ 1 10592-81 30-ОСТ 1 10592-81 32-ОСТ 1 10592-81 42-ОСТ 1 10592-81 50-ОСТ 1 10592-81 52-ОСТ 1 10592-81 54-ОСТ 1 10592-81 56-ОСТ 1 10592-81 72-ОСТ 1 10592-81 74-ОСТ 1 10592-81 76-ОСТ 1 10592-81 78-ОСТ 1 10592-81 79-ОСТ 1 10592-81	13-ОСТ 1 12864-77 18-ОСТ 1 12864-77	7-ОСТ 1 12865-77	2-ОСТ 1 14291-83
27	10-ОСТ 1 11858-74	7-ОСТ 1 11858-74	2-ОСТ 1 11861-74	5-ОСТ 1 11862-74	10-ОСТ 1 11865-74	1-9-ОСТ 1 14300-83 1-14-ОСТ 1 14300-83 2-9-ОСТ 1 14300-83 2-14-ОСТ 1 14300-83 3-8-ОСТ 1 14300-83 3-15-ОСТ 1 14300-83	8-ОСТ 1 10592-81 24-ОСТ 1 10592-81 30-ОСТ 1 10592-81 34-ОСТ 1 10592-81 36-ОСТ 1 10592-81 44-ОСТ 1 10592-81 52-ОСТ 1 10592-81 58-ОСТ 1 10592-81 60-ОСТ 1 10592-81 62-ОСТ 1 10592-81 74-ОСТ 1 10592-81 82-ОСТ 1 10592-81 84-ОСТ 1 10592-81 86-ОСТ 1 10592-81	20-ОСТ 1 12864-77 29-ОСТ 1 12864-77	10-ОСТ 1 12865-77	3-ОСТ 1 14291-83

*Исполнения и группы рукавов условно не обозначены.

Инв. № дубликата 5083
Инв. № подлинника 10856
№ изм. 1
№ изв.

Продолжение табл. 2

Условный размер корпуса соединителя, мм	Тип заделки								
	15-22, 24, 25	26	26	15, 16, 21-24, 27	17	18	19, 26	20, 25	27
	Наименование								
	Фиксатор		Втулка	Втулка резиновая	Шайба	Рукав металлический экранирующий и защитный	Рукав защитный*	Заделки экранирующих плетенок в футорки	Заделки экранирующих плетенок в шайбы	Пластина клеммная
	Обозначение									
27							87-ОСТ 1 10592-81 107-ОСТ 1 10592-81 109-ОСТ 1 10592-81 111-ОСТ 1 10592-81 112-ОСТ 1 10592-81			
30	11-ОСТ 1 11858-74	10-ОСТ 1 11858-74	3-ОСТ 1 11861-74	6-ОСТ 1 11862-74	11-ОСТ 1 11865-74	1-13-ОСТ 1 14300-83 1-20-ОСТ 1 14300-83 1-23-ОСТ 1 14300-83 1-28-ОСТ 1 14300-83 2-13-ОСТ 1 14300-83 2-20-ОСТ 1 14300-83 2-23-ОСТ 1 14300-83 2-28-ОСТ 1 14300-83 3-12-ОСТ 1 14300-83 3-18-ОСТ 1 14300-83	10-ОСТ 1 10592-81 26-ОСТ 1 10592-81 32-ОСТ 1 10592-81 36-ОСТ 1 10592-81 39-ОСТ 1 10592-81 46-ОСТ 1 10592-81 54-ОСТ 1 10592-81 60-ОСТ 1 10592-81 67-ОСТ 1 10592-81 69-ОСТ 1 10592-81 76-ОСТ 1 10592-81 84-ОСТ 1 10592-81 95-ОСТ 1 10592-81 97-ОСТ 1 10592-81 98-ОСТ 1 10592-81 109-ОСТ 1 10592-81 122-ОСТ 1 10592-81 124-ОСТ 1 10592-81 125-ОСТ 1 10592-81 139-ОСТ 1 10592-81 141-ОСТ 1 10592-81 142-ОСТ 1 10592-81 145-ОСТ 1 10592-81	23-ОСТ 1 12864-77 33-ОСТ 1 12864-77	12-ОСТ 1 12865-77	4-ОСТ 1 14291-83

*Исполнения и группы рукавов условно не обозначены.

№ изм. 1
№ изв. 10856
Инв. № дубликата
Инв. № подлинника 5033

Продолжение табл. 2

Условный размер корпуса соединителя, мм	Тип заделки								
	15-22, 24, 25	26	26	15, 16, 21-24, 27	17	18	19, 26	20, 25	27
	Наименование								
	Фиксатор		Втулка	Втулка резиновая	Шайба	Рукав металлический экранирующий и защитный	Рукав защитный*	Заделки экранирующих плетенок в футорки	Заделки экранирующих плетенок в шайбы	Пластина клеммная
	Обозначение									
33, 36	13-ОСТ 1 11858-74	12-ОСТ 1 11858-74	4-ОСТ 1 11861-74	7-ОСТ 1 11862-74	12-ОСТ 1 11865-74	3-24-ОСТ 1 14300-83	48-ОСТ 1 10592-81 56-ОСТ 1 10592-81 62-ОСТ 1 10592-81 69-ОСТ 1 10592-81 71-ОСТ 1 10592-81 78-ОСТ 1 10592-81 86-ОСТ 1 10592-81 97-ОСТ 1 10592-81 101-ОСТ 1 10592-81 102-ОСТ 1 10592-81 111-ОСТ 1 10592-81 124-ОСТ 1 10592-81 129-ОСТ 1 10592-81 130-ОСТ 1 10592-81 141-ОСТ 1 10592-81 149-ОСТ 1 10592-81 150-ОСТ 1 10592-81 153-ОСТ 1 10592-81 177-ОСТ 1 10592-81 178-ОСТ 1 10592-81 181-ОСТ 1 10592-81	24-ОСТ 1 12864-77 34-ОСТ 1 12864-77 42-ОСТ 1 12864-77	13-ОСТ 1 12865-77 17-ОСТ 1 12865-77	5-ОСТ 1 14291-83
39	15-ОСТ 1 11858-74	14-ОСТ 1 11858-74	5-ОСТ 1 11861-74	8-ОСТ 1 11862-74	24-ОСТ 1 11865-74	-	79-ОСТ 1 10592-81 87-ОСТ 1 10592-81 98-ОСТ 1 10592-81 102-ОСТ 1 10592-81 104-ОСТ 1 10592-81 112-ОСТ 1 10592-81 125-ОСТ 1 10592-81 130-ОСТ 1 10592-81	27-ОСТ 1 12864-77 37-ОСТ 1 12864-77 45-ОСТ 1 12864-77	14-ОСТ 1 12865-77 19-ОСТ 1 12865-77	6-ОСТ 1 14291-83

*Исполнения и группы рукавов условно не обозначены.

Инв. № дубликата 5033
Инв. № подлинника
№ изм. 1
№ изв. 10856

Продолжение табл. 2

Условный размер корпуса соединителя, мм	Тип заделки									
	15-22, 24, 25	26	26	15, 16, 21-24, 27		17	18	19, 26	20, 25	27
	Наименование									
	Фиксатор		Втулка	Втулка резиновая	Шайба	Рукав металлический экранирующий и защитный	Рукав защитный*	Заделки экранирующих плетенок в футорки	Заделки экранирующих плетенок в шайбы	Пластина клеммная
	Обозначение									
39						-	133-ОСТ 1 10592-81 142-ОСТ 1 10592-81 150-ОСТ 1 10592-81 156-ОСТ 1 10592-81 159-ОСТ 1 10592-81 178-ОСТ 1 10592-81 184-ОСТ 1 10592-81 187-ОСТ 1 10592-81 205-ОСТ 1 10592-81 208-ОСТ 1 10592-81			
42	18-ОСТ 1 11858-74	16-ОСТ 1 11858-74	6-ОСТ 1 11861-74	10-ОСТ 1 11862-74	15-ОСТ 1 11865-74		145-ОСТ 1 10592-81 153-ОСТ 1 10592-81 159-ОСТ 1 10592-81 171-ОСТ 1 10592-81 181-ОСТ 1 10592-81 187-ОСТ 1 10592-81 199-ОСТ 1 10592-81 208-ОСТ 1 10592-81 223-ОСТ 1 10592-81 233-ОСТ 1 10592-81	43-ОСТ 1 12864-77 50-ОСТ 1 12864-77 55-ОСТ 1 12864-77	18-ОСТ 1 12865-77 24-ОСТ 1 12865-77	7-ОСТ 1 14291-83
45		-	-							

*Исполнения и группы рукавов условно не обозначены.

Инв. № дубликата | Инв. № подлинника | 5033 | № изм | № изв

3. Детали монтажа, применяемые для заделки жгутов (кабелей) в соединители РС и МР-1, приведены в табл. 3.

Таблица 3

Условный размер корпуса соединителя, мм	Количество контактов		Тип заделки			
	Соединитель		28-33		30, 32	33
	РС	МР-1	Наименование			
			Втулка	Шайба	Заделки экранирующих плетенок в шайбы	Пластина клеммная
			Обозначение			
10	4	10	1-ОСТ 1 11863-74	1-ОСТ 1 11866-74	33-ОСТ 1 12865-77	1-ОСТ 1 14291-83
12	7	19	2-ОСТ 1 11863-74	3-ОСТ 1 11866-74	34-ОСТ 1 12865-77	2-ОСТ 1 14291-83
14	10	30	3-ОСТ 1 11863-74	4-ОСТ 1 11866-74	35-ОСТ 1 12865-77	4-ОСТ 1 14291-83
18	19	50	4-ОСТ 1 11863-74	6-ОСТ 1 11866-74	36-ОСТ 1 12865-77	5-ОСТ 1 14291-83
22	32	76	5-ОСТ 1 11863-74	7-ОСТ 1 11866-74	37-ОСТ 1 12865-77	5-ОСТ 1 14291-83
27	50	102	6-ОСТ 1 11863-74	9-ОСТ 1 11866-74	38-ОСТ 1 12865-77	6-ОСТ 1 14291-83

4. Детали монтажа, применяемые для заделки жгутов (кабелей) в соединители СНЦ22, СНЦ23, ОНЦ-СГ-1, приведены в табл. 4.

Таблица 4

Условный размер корпуса соединителя, мм	Тип заделки			
	37	38	39, 43	46
	Наименование			
	Рукав металлический экранирующий и защитный	Рукав защитный*	Заделки экранирующих плетенок в футорки	Пластина клеммная
	Обозначение			
10	-	-	1-ОСТ 1 12864-77	-
12	-	-	-	1-ОСТ 1 14291-83
14	-	1-ОСТ 1 10592-81 4-ОСТ 1 10592-81 8-ОСТ 1 10592-81 10-ОСТ 1 10592-81	7-ОСТ 1 12864-77	1-ОСТ 1 14291-83
18	1-3-ОСТ 1 14300-83 2-3-ОСТ 1 14300-83	4-ОСТ 1 10592-81 8-ОСТ 1 10592-81 10-ОСТ 1 10592-81 20-ОСТ 1 10592-81 24-ОСТ 1 10592-81 26-ОСТ 1 10592-81 40-ОСТ 1 10592-81 44-ОСТ 1 10592-81 46-ОСТ 1 10592-81 48-ОСТ 1 10592-81	10-ОСТ 1 12864-77 16-ОСТ 1 12864-77	2-ОСТ 1 14291-83

*Исполнения и группы рукавов условно не обозначены.

Продолжение табл. 4

Условный размер корпуса соединителя, мм	Тип заделки			
	37	38	39, 43	46
	Наименование			
	Рукав металлический экранирующий и защитный	Рукав защитный*	Заделки экранирующих плетенок в футорки	Пластина клеммная
	Обозначение			
22	1-9-ОСТ 1 14300-83 1-14-ОСТ 1 14300-83 2-9-ОСТ 1 14300-83 2-14-ОСТ 1 14300-83 3-8-ОСТ 1 14300-83 3-15-ОСТ 1 14300-83	8-ОСТ 1 10592-81 24-ОСТ 1 10592-81 34-ОСТ 1 10592-81 36-ОСТ 1 10592-81 44-ОСТ 1 10592-81 58-ОСТ 1 10592-81 60-ОСТ 1 10592-81 62-ОСТ 1 10592-81 82-ОСТ 1 10592-81 84-ОСТ 1 10592-81 86-ОСТ 1 10592-81 87-ОСТ 1 10592-81 107-ОСТ 1 10592-81 109-ОСТ 1 10592-81 111-ОСТ 1 10592-81 112-ОСТ 1 10592-81	20-ОСТ 1 12864-77 29-ОСТ 1 12864-77	3-ОСТ 1 14291-83

*Исполнения и группы рукавов условно не обозначены.

Продолжение табл. 4

Условный размер корпуса соединителя, мм	Тип заделки			
	37	38	39, 43	46
	Наименование			
	Рукав металлический экранирующий и защитный	Рукав защитный*	Заделки экранирующих плетенок в футорки	Пластина клеммная
	Обозначение			
24	1-13-ОСТ 1 14300-83 1-20-ОСТ 1 14300-83 2-13-ОСТ 1 14300-83 2-20-ОСТ 1 14300-83 3-12-ОСТ 1 14300-83 3-18-ОСТ 1 14300-83	10-ОСТ 1 10592-81 26-ОСТ 1 10592-81 36-ОСТ 1 10592-81 39-ОСТ 1 10592-81 46-ОСТ 1 10592-81 60-ОСТ 1 10592-81 67-ОСТ 1 10592-81 69-ОСТ 1 10592-81 84-ОСТ 1 10592-81 95-ОСТ 1 10592-81 97-ОСТ 1 10592-81 98-ОСТ 1 10592-81 109-ОСТ 1 10592-81 122-ОСТ 1 10592-81 124-ОСТ 1 10592-81 125-ОСТ 1 10592-81 139-ОСТ 1 10592-81	23-ОСТ 1 12864-77 33-ОСТ 1 12864-77	3-ОСТ 1 14291-83

*Исполнения и группы рукавов условно не обозначены.

Продолжение табл. 4

Условный размер корпуса соединителя, мм	Тип заделки			
	37	38	39, 43	46
	Наименование			
	Рукав металлический экранирующий и защитный	Рукав защитный*	Заделки экранирующих плетенок в футорки	Пластина клеммная
	Обозначение			
24		141-ОСТ 1 10592-81 142-ОСТ 1 10592-81 145-ОСТ 1 10592-81		
27	3-24-ОСТ 1 14300-83	48-ОСТ 1 10592-81 62-ОСТ 1 10592-81 69-ОСТ 1 10592-81 71-ОСТ 1 10592-81 86-ОСТ 1 10592-81 97-ОСТ 1 10592-81 101-ОСТ 1 10592-81 102-ОСТ 1 10592-81 111-ОСТ 1 10592-81 124-ОСТ 1 10592-81 129-ОСТ 1 10592-81 130-ОСТ 1 10592-81 141-ОСТ 1 10592-81 149-ОСТ 1 10592-81 150-ОСТ 1 10592-81	24-ОСТ 1 12864-77 34-ОСТ 1 12864-77 42-ОСТ 1 12864-77	4-ОСТ 1 14291-83

*Исполнения и группы рукавов условно не обозначены.

Продолжение табл. 4

Условный размер корпуса соединителя, мм	Тип заделки			
	37	38	39, 43	46
	Наименование			
	Рукав металлический экранирующий и защитный	Рукав защитный*	Заделки экранирующих плетенок в футорки	Пластина клеммная
	Обозначение			
27		153-ОСТ 1 10592-81 177-ОСТ 1 10592-81 178-ОСТ 1 10592-81 181-ОСТ 1 10592-81		
30	-	87-ОСТ 1 10592-81 98-ОСТ 1 10592-81 102-ОСТ 1 10592-81 104-ОСТ 1 10592-81 112-ОСТ 1 10592-81 125-ОСТ 1 10592-81 130-ОСТ 1 10592-81 133-ОСТ 1 10592-81 142-ОСТ 1 10592-81 150-ОСТ 1 10592-81 156-ОСТ 1 10592-81 159-ОСТ 1 10592-81 178-ОСТ 1 10592-81 184-ОСТ 1 10592-81	27-ОСТ 1 12864-77 37-ОСТ 1 12864-77 45-ОСТ 1 12864-77	4-ОСТ 1 14291-83

*Исполнения и группы рукавов условно не обозначены.

Продолжение табл. 4

Условный размер корпуса соединителя, мм	Тип заделки			
	37	38	39, 43	46
	Наименование			
	Рукав металлический экранирующий и защитный	Рукав защитный*	Заделки экранирующих плетенок в футорки	Пластина клеммная
	Обозначение			
30		187-ОСТ 1 10592-81 205-ОСТ 1 10592-81 208-ОСТ 1 10592-81		
33	-	246-ОСТ 1 10592-81 247-ОСТ 1 10592-81 248-ОСТ 1 10592-81 249-ОСТ 1 10592-81 250-ОСТ 1 10592-81 251-ОСТ 1 10592-81 252-ОСТ 1 10592-81 253-ОСТ 1 10592-81 254-ОСТ 1 10592-81 261-ОСТ 1 10592-81 262-ОСТ 1 10592-81 263-ОСТ 1 10592-81 269-ОСТ 1 10592-81 270-ОСТ 1 10592-81	-	5-ОСТ 1 14291-83

*Исполнения и группы рукавов условно не обозначены.

Продолжение табл. 4

Условный размер корпуса соединителя, мм	Тип заделки			
	37	38	39, 43	46
	Наименование			
	Рукав металлический экранирующий и защитный	Рукав защитный*	Заделки экранирующих плетенок в футорки	Пластина клеммная
	Обозначение			
36	-	145-ОСТ 1 10592-81 153-ОСТ 1 10592-81 159-ОСТ 1 10592-81 171-ОСТ 1 10592-81 181-ОСТ 1 10592-81 187-ОСТ 1 10592-81 199-ОСТ 1 10592-81 208-ОСТ 1 10592-81 223-ОСТ 1 10592-81 233-ОСТ 1 10592-81	43-ОСТ 1 12864-77 50-ОСТ 1 12864-77 55-ОСТ 1 12864-77	6-ОСТ 1 14291-83
39	-	255-ОСТ 1 10592-81 256-ОСТ 1 10592-81 257-ОСТ 1 10592-81 258-ОСТ 1 10592-81 260-ОСТ 1 10592-81 264-ОСТ 1 10592-81	-	7-ОСТ 1 14291-83

* Исполнения и группы рукавов условно не обозначены.

Продолжение табл. 4

Условный размер корпуса соединителя, мм	Тип заделки			
	37	38	39, 43	46
	Наименование			
	Рукав металлический экранирующий и защитный	Рукав защитный*	Заделки экранирующих плетенок в футорки	Пластина клеммная
	Обозначение			
39		265-ОСТ 1 10592-81 266-ОСТ 1 10592-81 267-ОСТ 1 10592-81 268-ОСТ 1 10592-81 272-ОСТ 1 10592-81 273-ОСТ 1 10592-81 274-ОСТ 1 10592-81 275-ОСТ 1 10592-81 276-ОСТ 1 10592-81		

* Исполнения и группы рукавов условно не обозначены.

ЛИСТ РЕГИСТРАЦИИ ИЗМЕНЕНИЙ

№ изм.	Номера страниц				Номер "Изв. об изм."	Подпись	Дата	Срок введения изменения
	измененных	замененных	новых	аннулированных				
Переиздан с учетом изменений 1,2,3,4.								

Инв. № дубликата
Инв. № подлинника
5033

ИЗВЕЩЕНИЕ ОБ ИЗМЕНЕНИИ № 12584

ЗАДЕЛКИ ЖГУТОВ (КАБЕЛЕЙ) БОРТОВОЙ ЭЛЕКТРИЧЕСКОЙ СЕТИ ЛЕТАТЕЛЬНЫХ АППАРАТОВ, ПРИБОРОВ И АГРЕГАТОВ В НИЗКОВОЛЬТНЫЕ НИЗКОЧАСТОТНЫЕ ЦИЛИНДРИЧЕСКИЕ СОЕДИНИТЕЛИ
Типы, основные размеры и технические требования

ОСТ 1 04013-83
Группа Е77

Листов 1 | Лист

Дата введения
1999-07-01

ИЗМЕНЕНИЕ № 3

1. Первая страница:

- под обозначением стандарта исключить текст: "Проверено в 1988 г. Срок действия продлен до 01.01.99";
- заменить слова: "срок действия установлен с" на "Дата введения";
- исключить слова: "до 1 января 1989 г.";
- исключить текст: "Несоблюдение стандарта преследуется по закону".

2. Пункт 2.31. Заменить ссылку: ОСТ 38.05347-84 на ТУ 38 1051959-90, ГОСТ 2112-79 на ТУ 16.К71-087-90 (в двух местах).

Приложение- переизданные страницы 1 и 66 ОСТ 1 04013-83 с внесенными изменениями.

Инвентарный №

Причина изменения	Указание о заделе
Приведение в соответствие с действующей НТД	-

ИЗВЕЩЕНИЕ ОБ ИЗМЕНЕНИИ № 13090		
ЗАДЕЛКИ ЖГУТОВ (КАБЕЛЕЙ) БОРТОВОЙ ЭЛЕКТРИЧЕСКОЙ СЕТИ ЛЕТАТЕЛЬНЫХ АППАРАТОВ, ПРИБОРОВ И АГРЕГАТОВ В НИЗКОВОЛЬТНЫЕ НИЗКОЧАСТОТНЫЕ ЦИЛИНДРИЧЕСКИЕ СОЕДИНИТЕЛИ Типы, основные размеры и технические требования	ОСТ 1 04013-83 Группа Е77	
	Листов 1	Лист

Дата введения

2005-07-01

ИЗМЕНЕНИЕ № 4

1. Пункт 2.31. Таблица 3.Графа «Наименование и марка материала».

Заменить ссылку: ТУ 005 1166-87 на ТУ 38 005 1166-98 (в четырех местах).

Приложение – переизданные страницы ОСТ 1 04013-83 с внесенными изменениями в количестве 3 листов.

gost.e-ecolog.ru