СССР

ОТРАСЛЕВЫЕ СТАНДАРТЫ

КАНАТЫ ИЗ УГЛЕРОДИСТОЙ И НЕРЖАВЕЮЩЕЙ СТАЛЕЙ С ОБЖАТЫМИ НАКОНЕЧНИКАМИ

ОСТ 1 03796-75 — ОСТ 1 03798-75,
ОСТ 1 12133-75 — ОСТ 1 12139-75
ОСТ 1 00767-75, ОСТ 1 00768-75

Издание официальное

gost.e-ecolog.ru

УДК 629.7-427.4

Группа Д15

ОТРАСЛЕВОЙ СТАНДАРТ

ЗАДЕЛКА КАНАТОВ ИЗ УГЛЕРОДИСТОЙ И НЕРЖАВЕЮЩЕЙ СТАЛЕЙ ОБЖАТИЕМ В УШКОВЫХ, ВИЛЬЧАТЫХ И РЕЗЬБОВЫХ НАКОНЕЧНИКАХ

Размеры

ОСТ 1 03796-75

На 3 страницах

Взамен 107СТ52;
ОСТ 1 03718-74

Проверено в 1984 г.
Срок действия установлен ~~по 01.07.95~~
Без ограничения срока действия (перев. ост-97г)

Распоряжением Министерства от 13 октября 1975 г. № 087-16

срок введения установлен с 1 июля 1976 г.

Несоблюдение стандарта преследуется по закону

Размеры заделки канатов должны соответствовать указанным на чертеже и в таблице.

Издание официальное ГР 4590 от 23.10.75 Перепечатка воспрещена

Инв. № дубликата 2661
Инв. № подлинника
Лит.изм. 1 2
№ изв. 7828 9421

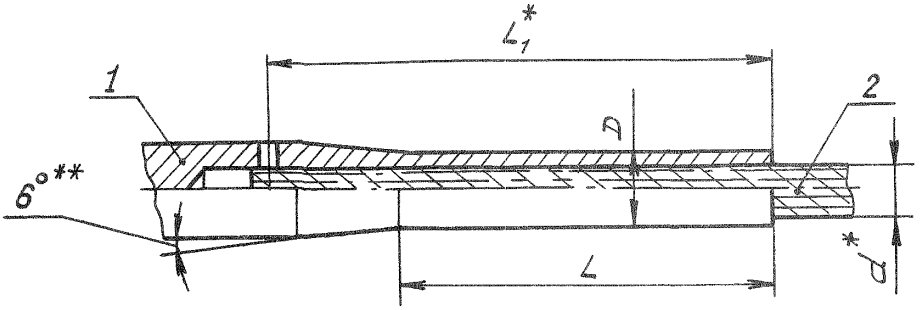

1 – наконечник (ушковый – ОСТ 1 12133-75;
вильчатый – ОСТ 1 12134-75; резьбовой – ОСТ 1 12135-75);
2 – канат (ГОСТ 2172-80)

мм

d	D		L	L_1	
	Номин.	Пред. откл.	Пред. откл. +2	Номин.	Пред. откл.
1,8	3,35	±0,05	20	25,5	±1,5
2,2	3,80			28,5	±2,0
2,5	4,35		25	32,5	
3,2	5,30			34,0	
3,6	5,50	±0,10	30	42,5	±2,5
4,0	6,10		35	49,0	
4,5	7,30		43	55,0	±3,5
5,0	7,50			60,5	
6,0	8,70		45	65,0	
7,5	10,50		55	74,0	±4,5
8,0	11,50		60	85,0	
9,5	13,50		65	89,0	

* Размер для справок.
** Размер обеспеч. инстр.

№ изм. 2
№ изв. 9421
2661
в. № ду ката
Инв. № по ника
gost.e-ecolog.ru