# СССР

# ОТРАСЛЕВЫЕ СТАНДАРТЫ

## КОЛЬЦА ПРУЖИННЫЕ УПОРНЫЕ ПЛОСКИЕ ЭКСЦЕНТРИЧЕСКИЕ ДЛЯ ТЕМПЕРАТУР до 300 °С

ОСТ 1 10788-85 - ОСТ 1 10791-85

ОСТ 1 00585-85

gost.e-ecolog.ru

УДК 621.887.6

Группа Г11

# ОТРАСЛЕВОЙ СТАНДАРТ

## КОЛЬЦА ПРУЖИННЫЕ УПОРНЫЕ ПЛОСКИЕ НАРУЖНЫЕ ЭКСЦЕНТРИЧЕСКИЕ ДЛЯ ТЕМПЕРАТУР до 300 °С

Конструкция и размеры

ОСТ 1 10788-85
ОСТ 1 10789-85

На 14 страницах

Взамен ОСТ 1 10788-72
ОСТ 1 10789-72

ОКП 75 9450

Распоряжением Министерства от 28 марта 1985 г. № 298-65
срок действия установлен с 1 января 1986 г.
~~до 1 января 1997 г.~~
Без ограничения срока действия
(перечень ОСТ - 1999г.)

1. Настоящие стандарты распространяются на пружинные упорные плоские наружные эксцентрические кольца (в дальнейшем изложении – кольца), применяемые для фиксации деталей на валах до 200 °С из стали 60С2А-Т-С и до 300 °С из стали 30Х13.

Издание официальное ГР 8354848, 8354855 от 04.07.85

Перепечатка воспрещена

Изм. 1 2
№ изв. 11115 12156
Инв № дубликата
Инв № подлинника
5321

2 . Конструкция и размеры колец должны соответствовать указанным на чертеже и в таблице.

Rz100 (V)

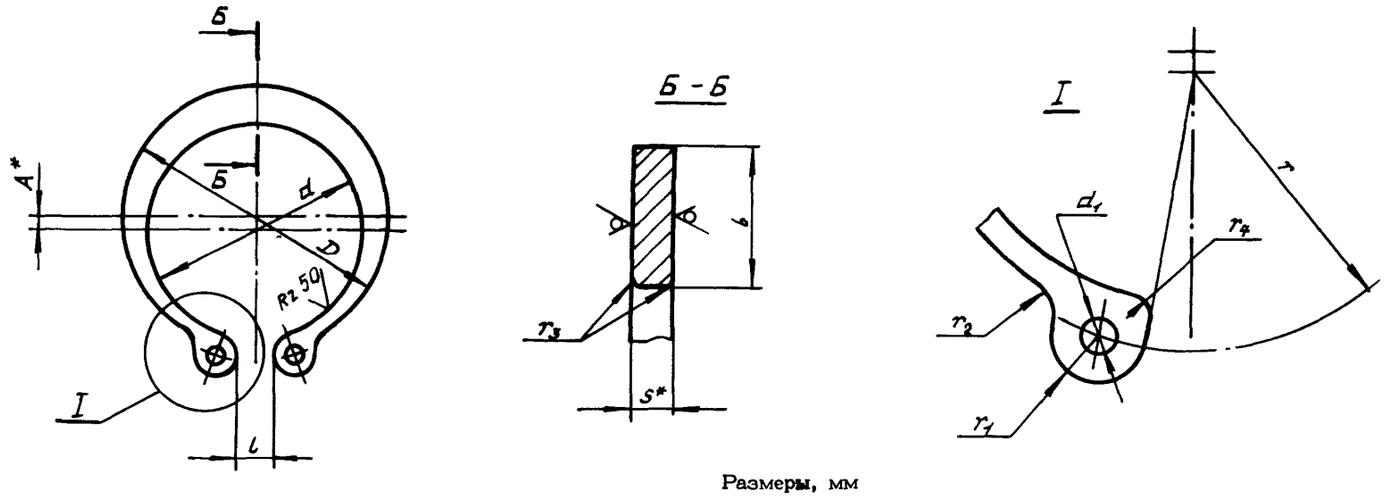


Размеры, мм

| Диаметр вала* | D | | d | | $d_1$ | | b | | l | | r | | $r_1$ ±0,2 | $r_2$ ±0,5 | $r_3$, не более | $r_4$ | S | A | Масса 1000 шт., кг |
|---|---|---|---|---|---|---|---|---|---|---|---|---|---|---|---|---|---|---|---|
| | Номин. | Пред. откл. | Номин. | Пред. откл. | Номин. | Пред. откл. | Номин. | Пред. откл. | Номин. | Пред. откл. | Номин. | Пред. откл. | | | | | | | |
| 10 | 11,3 | | 9,2 | +0,10 | 1,5 | | 1,20 | | 2,0 | | 6,6 | | 1,6 | 1,5 | | | | 0,15 | 0,490 |
| 12 | 13,5 | | 11,0 | | | | 1,40 | | | | 7,6 | | | | | | | | 0,520 |
| 13 | 14,5 | -0,24 | 11,9 | | | | 1,50 | ±0,15 | | | 8,1 | | | 2,0 | | | 1,0; 0,5** | 0,20 | 0,550 |
| 14 | 15,6 | | 12,9 | | 1,7 | | 1,60 | | | | 8,6 | -0,36 | 1,8 | | | | | 0,25 | 0,600 |
| 15 | 16,8 | | 13,8 | +0,12 | | | 1,70 | | | | 9,1 | | | | | | | | 0,639 |
| 16 | 18,0 | | 14,7 | | | | 2,10 | | | | 9,6 | | | | | | | | 1,043 |
| 17 | 19,1 | | 15,7 | | | | | ±0,20 | | | 10,1 | | | | | | | | 1,058 |
| 18 | 20,0 | -0,28 | 16,5 | | | | 2,15 | | | | 10,6 | | | 2,5 | | | 1,2; 0,5** | 0,45 | 1,117 |
| 19 | 21,0 | | 17,5 | | | | | | | | 11,1 | | | | | | | | 1,447 |
| 20 | 22,0 | | 18,2 | | | | 2,30 | | | | 11,5 | | 2,0 | | | | | | 1,665 |
| 22 | 25,0 | | 20,2 | | | | 3,10 | | | | 12,5 | | | | | | | 0,70 | 1,885 |
| 24 | 27,5 | -0,52 | 22,1 | +0,14 | 2,0 | | 3,60 | | | | 13,6 | -0,43 | | | | | | 0,90 | 2,004 |
| 25 | 28,5 | | 23,1 | | | | | | | | 14,1 | | 2,5 | | | | | | 2,684 |
| 26 | 30,0 | | 24,0 | | | | 4,00 | ±0,30 | | | 14,6 | | | 3,0 | | | | | 2,782 |
| 28 | 31,8 | | 25,8 | | | | | | | | 15,5 | | | | | | 1,2 | 1,00 | 2,892 |
| 30 | 33,8 | -0,62 | 27,8 | +0,28 | | | | | | | 16,5 | | | | | | | | 3,102 |
| 32 | 36,1 | | 29,5 | | | | 4,40 | | | | 18,0 | | 3,0 | | | 2 | | 1,10 | 3,342 |
| 34 | 38,0 | | 31,4 | +0,34 | 2,5 | | | | | | 19,0 | -0,52 | | | | | | | 3,552 |
| | | | | | | | | | 3,0 | +0,40 | | | | | 0,2 | 1 | | | |

* Размер для справок.

** В технически обоснованных случаях.

Инв. № подл. | 5321 | Взам. инв. № | 11115 | 12156 | Подпись и дата

Продолжение

Размеры, мм

| Диаметр вала* | D | | d | | $d_1$ | | b | | l | | r | | $r_1$ ±0,2 | $r_2$ ±0,5 | $r_3$, не более | $r_4$ | S | A | Масса 1000 шт., кг |
|---|---|---|---|---|---|---|---|---|---|---|---|---|---|---|---|---|---|---|---|
| | Номин. | Пред. откл. | Номин. | Пред. откл. | Номин. | Пред. откл. | Номин. | Пред. откл. | Номин. | Пред. откл. | Номин. | Пред. откл. | | | | | | | |
| 35 | 39,6 | −0,62 | 32,2 | +0,34 | 2,5 | +0,40 | 4,90 | ±0,30 | 6,0 | +0,48 | 19,4 | −0,52 | 3,0 | 3,0 | 0,3 | 2 | 1,7 | 1,20 | 6,300 |
| 36 | 40,6 | | 33,0 | +0,62 | | | | | | | 19,8 | | | | | | | | 6,563 |
| 38 | 42,6 | | 35,0 | | | | | | | | 20,8 | | | | | | | | 6,963 |
| 40 | 44,7 | | 36,5 | | | | 5,50 | | | | 22,1 | | 3,5 | | | | | 1,40 | 7,267 |
| 42 | 46,7 | | 38,5 | | | | | | | | 23,1 | | | | | | | | 7,567 |
| 45 | 49,7 | | 41,5 | | | | | | | | 24,6 | | | | | | | | 8,067 |
| 48 | 52,7 | −0,74 | 44,5 | | | | | | | | 26,1 | | | | | | | | 8,767 |
| 50 | 54,8 | | 45,8 | | | | 6,00 | | | | 27,0 | | 4,0 | 4,0 | | | 2,0 | 1,50 | 12,994 |
| 52 | 56,8 | | 47,8 | | | | | | | | 28,0 | | | | | | | | 13,494 |
| 55 | 59,8 | | 50,8 | +0,74 | | | | | | | 29,5 | | | | | | | | 14,294 |
| 58 | 63,4 | | 53,8 | | | | 6,50 | ±0,36 | | | 31,4 | −0,62 | | | | | | 1,70 | 15,094 |
| 60 | 65,4 | | 55,8 | | | | | | | | 32,4 | | | | | | | | 15,494 |
| 65 | 70,4 | | 60,8 | | | | | | | | 34,9 | | | | 0,4 | | 2,5 | | 20,445 |
| 70 | 76,2 | | 65,6 | | 3,0 | | 7,00 | | | | 37,5 | | 4,5 | | | | | | 26,683 |
| 75 | 82,6 | −0,87 | 70,6 | | | | 8,00 | | | | 40,8 | | | | | | | 2,00 | 28,614 |
| 80 | 87,0 | | 75,0 | | | | | | | | 43,0 | | | | | | | | 34,914 |
| 85 | 91,5 | | 79,5 | | | | | | | | 45,3 | | | | | | | | 37,114 |
| 90 | 98,1 | | 84,5 | | | | 9,00 | | | | 48,3 | | 5,0 | | | | 3,0 | 2,20 | 47,615 |
| 95 | 103,1 | | 89,5 | | | | | | | | 50,8 | −0,74 | | | | | | | 49,607 |
| 100 | 108,1 | | 94,5 | | | | | | 8,0 | +0,58 | 53,3 | | | | | | | | 50,671 |
| 105 | 113,0 | | 98,0 | +0,87 | | | 10,00 | | | | 55,5 | | 5,5 | | 0,5 | 3 | | 2,50 | 66,871 |
| 110 | 118,0 | | 103,0 | | | | | | | | 58,0 | | | | | | | | 70,071 |
| 115 | 123,0 | −1,00 | 108,0 | | | | | | | | 60,5 | | | | | | | | 73,270 |
| 120 | 128,0 | | 113,0 | | | | | | | | 63,0 | | | | | | | | 76,570 |
| 125 | 134,8 | | 118,0 | | 3,5 | +0,48 | 11,20 | ±0,43 | | | 66,1 | | 6,0 | 5,0 | | | | 2,80 | 79,825 |
| 130 | 139,3 | | 122,5 | | | | | | | | 68,3 | | | | | | | | 92,325 |
| 135 | 144,3 | | 127,5 | | | | | | | | 70,8 | | | | | | | | 95,925 |
| 140 | 149,3 | | 132,5 | | | | | | | | 73,3 | | | | | | | | 101,925 |
| 150 | 159,3 | | 142,5 | +1,00 | | | | | | | 78,4 | | | | | | | | 106,675 |
| 160 | 171,1 | | 152,5 | | | | 12,40 | | | | 84,5 | −0,87 | 6,5 | | | | | 3,10 | 113,675 |
| 170 | 180,6 | −1,15 | 162,0 | | | | | | | | 88,8 | | | | | | | | 120,875 |
| 180 | 190,6 | | 172,0 | | | | | | | | 93,8 | | | | | | | | 127,870 |
| 190 | 200,6 | | 182,0 | +1,15 | | | | | | | 98,8 | | | | | | | | 134,960 |
| 200 | 210,6 | | 192,0 | | | | | | | | 103,8 | | | | | | | | 142,070 |

*Размер для справок.

| № изм. | 1 |
|---|---|
| № изв. | 11115 |
| Инв. № дубликата | |
| Инв. № подлинника | 5321 |

3. Материал:

- сталь 60С2А-Т-С ГОСТ 2283-79. Допустимая замена - сталь 60С2А;
- сталь 30Х13 ТУ 14-1-2186-77; ГОСТ 4986-79.

4. Термическая обработка*:

- колец из стали 60С2А-Т-С: 45,5...49,5 $HRC_э$;
- колец из стали 30Х13: 45,5...51,5 $HRC_э$.

Группа контроля 4 ОСТ 1 00021-78.

5. Неуказанные предельные отклонения размеров, формы и расположения поверхностей - по ОСТ 1 00022-80.

6. Покрытие*:

- колец из стали 60С2А-Т-С:

работающих в среде воздуха - Кд9. хлористоаммонийный. фос. окс. гфж или Кд9. цианистый без свободного циана. фос. окс. гфж;

работающих в среде топлива и масел - Хим. фос. окс. гфж;

- колец из стали 30Х13 - Хим. Пас. или Хим. Пас. гфж.

7. Кромки колец толщиной до 1,7 мм должны быть скруглены радиусом от 0,1 до 0,3 мм; колец толщиной более 1,7 мм - радиусом от 0,1 до 0,4 мм.

Допускается радиусы притупления острых кромок заменять фасками с углом $45^{\circ}$, вписывающимися в соответствующие им радиусы.

8. Маркировать обозначение и клеймить окончательную приемку на бирке. Допускается маркировать кольца партиями на таре-упаковке.

9. Конструкция и размеры канавок для установки колец указаны в обязательном приложении 1.

10. Технические условия - по ОСТ 1 00585-85.

11. Коды ОКП наружных колец приведены в обязательном приложении 2.

12. Для обозначения покрытий колец из стали 60С2А-Т-С приняты коды:

1 - с кадмиевым покрытием;

2 - с оксидным фосфатированием.

Пример наименования и обозначения пружинного упорного плоского наружного эксцентрического кольца для диаметра вала 16 мм, толщиной $S$ = 1,2 мм, из стали 60С2А-Т-С с кадмиевым покрытием:

Кольцо 16-1,2-1 ОСТ 1 10788-85

То же, из стали 60С2А-Т-С с оксидным фосфатированием:

Кольцо 16-1,2-2 ОСТ 1 10788-85

То же, из стали 30Х13:

Кольцо 16-1,2 ОСТ 1 10789-85

---

*По действующему в отрасли документу.

№ изм | 1 | 2
№ изв | 11115 | 12156
Инв № дубликата
Инв № подлинника | 5321

ПРИЛОЖЕНИЕ 1

Обязательное

## КАНАВКИ ДЛЯ ПРУЖИННЫХ УПОРНЫХ ПЛОСКИХ НАРУЖНЫХ ЭКСЦЕНТРИЧЕСКИХ КОЛЕЦ И ИХ УСТАНОВКА

1. Конструкция и размеры канавок на валах для установки колец должны соответствовать указанным на черт. 1 и в таблице.

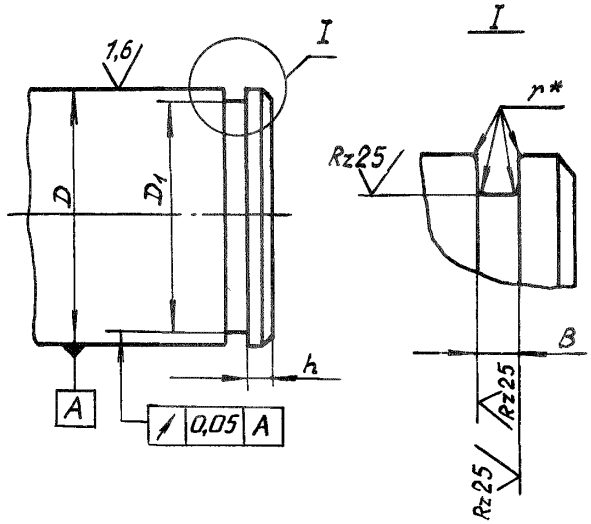


Черт. 1

2. Установка колец на валах должна соответствовать указанной на черт. 2. Установочный размер $D_2$ приведен в таблице.

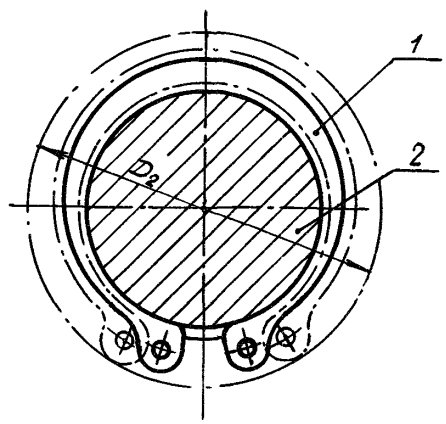


1 – кольцо; 2 – вал

Черт. 2

*Размер обеспеч. инстр.

№ изм 1
№ изв 11115
Инв. № дубликата
Инв. № подлинника 5321

Размеры, мм

| $D$ | $D_1$ | | $B$ | | $r$, не более | $h$, не менее | $D_2$, не менее | Осевое* усилие, Н (кгс) |
|---|---|---|---|---|---|---|---|---|
| | Номин. | Пред. откл. | Номин. | Пред. откл. | | | | |
| 10 | 9,5 | -0,10 | 1,2; 0,7** | +0,25 | 0,1 | 0,75 | 18,0 | 1920 (196) |
| 12 | 11,3 | -0,12 | | | | 1,10 | 20,6 | 3322 (339) |
| 13 | 12,2 | | | | | 1,20 | 21,7 | 3880 (396) |
| 14 | 13,2 | | | | | | 22,7 | 4185 (427) |
| 15 | 14,1 | | | | | 1,40 | 23,7 | 5027 (513) |
| 16 | 15,0 | | 1,4; 0,7** | | | 1,50 | 24,8 | 5958 (608) |
| 17 | 16,0 | | | | | | 25,9 | 6340 (647) |
| 18 | 16,8 | | | | | 1,80 | 27,6 | 7987 (815) |
| 19 | 17,8 | | | | | | 28,5 | 8682 (886) |
| 20 | 18,6 | -0,14 | | | | 2,10 | 29,6 | 10427 (1064) |
| 22 | 20,6 | | 1,4 | | | | 31,6 | 11466 (1170) |
| 24 | 22,5 | | | | | 2,30 | 33,9 | 13406 (1368) |
| 25 | 23,5 | | | | | | 36,5 | 13975 (1426) |
| 26 | 24,5 | -0,28 | | | | | 37,2 | 14553 (1485) |
| 28 | 26,5 | | | | | | 39,2 | 15710 (1603) |
| 30 | 28,5 | | | | | | 41,2 | 16865 (1721) |
| 32 | 30,2 | -0,34 | | | | 2,70 | 45,5 | 21511 (2195) |
| 34 | 32,2 | | | | | | 47,6 | 21912 (2236) |
| 35 | 33,0 | | 1,9 | | 0,2 | 3,00 | 48,6 | 26117 (2665) |
| 36 | 34,0 | | | | | | 49,6 | 26891 (2744) |
| 38 | 36,0 | | | | | | 51,6 | 28420 (2900) |
| 40 | 37,5 | | | | | 3,80 | 55,7 | 38200 (3898) |
| 42 | 39,5 | | | | | | 57,7 | 39180 (3998) |
| 45 | 42,5 | | | | | | 60,7 | 42062 (4292) |
| 48 | 45,5 | | | | | | 63,7 | 47588 (4856) |
| 50 | 47,0 | | 2,2 | | | 4,50 | 67,2 | 55889 (5703) |
| 52 | 49,0 | | | | | | 69,2 | 58192 (5938) |
| 55 | 52,0 | -0,40 | | | | | 72,2 | 61651 (6291) |
| 58 | 55,0 | | | | | | 76,2 | 65111 (6644) |
| 60 | 57,0 | | | | | | 78,2 | 67414 (6879) |

*Осевое усилие для справок (расчетное).

**Для колец толщиной $S$ =0,5 мм.

№ изм. 1
№ изв. 11115
Инв. № дубликата
Инв. № подлинника 5321

Продолжение

Размеры, мм

| $D$ | $D_1$ | | $B$ | | $r$, не более | $h$, не менее | $D_2$, не менее | Осевое* усилие, Н (кгс) |
|---|---|---|---|---|---|---|---|---|
| | Номин. | Пред. откл. | Номин. | Пред. откл. | | | | |
| 65 | 62,0 | -0,40 | 2,8 | +0,25 | 0,3 | 4,50 | 83,2 | 73176 (7467) |
| 70 | 67,0 | | | | | | 89,6 | 78939 (8055) |
| 75 | 72,0 | | | | | | 96,2 | 84701 (8643) |
| 80 | 76,5 | | | | | 5,30 | 101,2 | 105252 (10740) |
| 85 | 81,5 | -0,46 | | | | | 106,2 | 111974 (11426) |
| 90 | 86,5 | | 3,4 | +0,30 | | | 113,2 | 118678 (12110) |
| 95 | 91,5 | | | | | | 118,2 | 125420 (12798) |
| 100 | 96,5 | | | | | | 123,2 | 132496 (13520) |
| 105 | 100,0 | | | | 0,4 | 7,50 | 130,2 | 199920 (20400) |
| 110 | 105,0 | | | | | | 135,2 | 206486 (21070) |
| 115 | 110,0 | | | | | | 140,2 | 216090 (22050) |
| 120 | 115,0 | | | | | | 145,2 | 218540 (22300) |
| 125 | 120,0 | | | | | | 152,4 | 235200 (24000) |
| 130 | 125,0 | -0,53 | | | | | 157,3 | 245000 (25000) |
| 135 | 130,0 | | | | | | 162,3 | 254800 (26000) |
| 140 | 135,0 | | | | | | 167,3 | 264502 (26990) |
| 150 | 145,0 | | | | | | 177,7 | 282828 (28860) |
| 160 | 155,0 | | | | | | 189,9 | 301938 (30810) |
| 170 | 165,0 | | | | | | 200,0 | 321440 (32800) |
| 180 | 175,0 | | | | | | 210,0 | 340060 (34700) |
| 190 | 185,0 | -0,60 | | | | | 220,0 | 360444 (36780) |
| 200 | 195,0 | | | | | | 230,0 | 379358 (38710) |

*Осевое усилие для справок (расчетное).

3. Предельные отклонения на размер $D$:

для $D$ = 10 мм -0,030 мм;

для $D$ = 12 ÷ 18 мм -0,035 мм;

для $D$ = 19 ÷ 20 мм -0,045 мм.

№ изм. 1
№ изв. 11115
Инв. № дубликата
Инв. № подлинника 5221

ПРИЛОЖЕНИЕ 2
Обязательное

## КОДЫ ОКП НАРУЖНЫХ КОЛЕЦ

1. Коды ОКП приведены в таблице.

| Обозначение кольца | Код ОКП |
|---|---|
| 10-0,5-1-ОСТ 1 10788-85 | 75 9451 1001 09 |
| 12-0,5-1-ОСТ 1 10788-85 | 75 9451 1002 08 |
| 13-0,5-1-ОСТ 1 10788-85 | 75 9451 1003 07 |
| 14-0,5-1-ОСТ 1 10788-85 | 75 9451 1004 06 |
| 15-0,5-1-ОСТ 1 10788-85 | 75 9451 1005 05 |
| 16-0,5-1-ОСТ 1 10788-85 | 75 9451 1006 04 |
| 17-0,5-1-ОСТ 1 10788-85 | 75 9451 1007 03 |
| 18-0,5-1-ОСТ 1 10788-85 | 75 9451 1008 02 |
| 19-0,5-1-ОСТ 1 10788-85 | 75 9451 1009 01 |
| 20-0,5-1-ОСТ 1 10788-85 | 75 9451 1010 08 |
| 10-1,0-1-ОСТ 1 10788-85 | 75 9451 1011 07 |
| 12-1,0-1-ОСТ 1 10788-85 | 75 9451 1012 06 |
| 13-1,0-1-ОСТ 1 10788-85 | 75 9451 1013 05 |
| 14-1,0-1-ОСТ 1 10788-85 | 75 9451 1014 04 |
| 15-1,0-1-ОСТ 1 10788-85 | 75 9451 1015 03 |
| 16-1,2-1-ОСТ 1 10788-85 | 75 9451 1016 02 |
| 17-1,2-1-ОСТ 1 10788-85 | 75 9451 1017 01 |
| 18-1,2-1-ОСТ 1 10788-85 | 75 9451 1018 00 |
| 19-1,2-1-ОСТ 1 10788-85 | 75 9451 1019 10 |
| 20-1,2-1-ОСТ 1 10788-85 | 75 9451 1020 06 |
| 22-1,2-1-ОСТ 1 10788-85 | 75 9451 1021 05 |
| 24-1,2-1-ОСТ 1 10788-85 | 75 9451 1022 04 |
| 25-1,2-1-ОСТ 1 10788-85 | 75 9451 1023 03 |
| 26-1,2-1-ОСТ 1 10788-85 | 75 9451 1024 02 |
| 28-1,2-1-ОСТ 1 10788-85 | 75 9451 1025 01 |
| 30-1,2-1-ОСТ 1 10788-85 | 75 9451 1026 00 |
| 32-1,2-1-ОСТ 1 10788-85 | 75 9451 1027 10 |
| 34-1,2-1-ОСТ 1 10788-85 | 75 9451 1028 09 |
| 35-1,7-1-ОСТ 1 10788-85 | 75 9451 1029 08 |
| 36-1,7-1-ОСТ 1 10788-85 | 75 9451 1030 04 |
| 38-1,7-1-ОСТ 1 10788-85 | 75 9451 1031 03 |
| 40-1,7-1-ОСТ 1 10788-85 | 75 9451 1032 02 |

№ изм. | № изв.
Инв. № дубликата | Инв. № подлинника | 5321

Продолжение

| Обозначение кольца | Код ОКП |
|---|---|
| 42-1,7-1-ОСТ 1 10788-85 | 75 9451 1033 01 |
| 45-1,7-1-ОСТ 1 10788-85 | 75 9451 1034 00 |
| 48-1,7-1-ОСТ 1 10788-85 | 75 9451 1035 10 |
| 50-2,0-1-ОСТ 1 10788-85 | 75 9451 1036 09 |
| 52-2,0-1-ОСТ 1 10788-85 | 75 9451 1037 08 |
| 55-2,0-1-ОСТ 1 10788-85 | 75 9451 1038 07 |
| 58-2,0-1-ОСТ 1 10788-85 | 75 9451 1039 06 |
| 60-2,0-1-ОСТ 1 10788-85 | 75 9451 1040 02 |
| 65-2,5-1-ОСТ 1 10788-85 | 75 9451 1041 01 |
| 70-2,5-1-ОСТ 1 10788-85 | 75 9451 1042 00 |
| 75-2,5-1-ОСТ 1 10788-85 | 75 9451 1043 10 |
| 80-2,5-1-ОСТ 1 10788-85 | 75 9451 1044 09 |
| 85-2,5-1-ОСТ 1 10788-85 | 75 9451 1045 08 |
| 90-3,0-1-ОСТ 1 10788-85 | 75 9451 1046 07 |
| 95-3,0-1-ОСТ 1 10788-85 | 75 9451 1047 06 |
| 100-3,0-1-ОСТ 1 10788-85 | 75 9451 1048 05 |
| 105-3,0-1-ОСТ 1 10788-85 | 75 9451 1049 04 |
| 110-3,0-1-ОСТ 1 10788-85 | 75 9451 1050 00 |
| 115-3,0-1-ОСТ 1 10788-85 | 75 9451 1051 10 |
| 120-3,0-1-ОСТ 1 10788-85 | 75 9451 1052 09 |
| 125-3,0-1-ОСТ 1 10788-85 | 75 9451 1053 08 |
| 130-3,0-1-ОСТ 1 10788-85 | 75 9451 1054 07 |
| 135-3,0-1-ОСТ 1 10788-85 | 75 9451 1055 06 |
| 140-3,0-1-ОСТ 1 10788-85 | 75 9451 1056 05 |
| 150-3,0-1-ОСТ 1 10788-85 | 75 9451 1057 04 |
| 160-3,0-1-ОСТ 1 10788-85 | 75 9451 1058 03 |
| 170-3,0-1-ОСТ 1 10788-85 | 75 9451 1059 02 |
| 180-3,0-1-ОСТ 1 10788-85 | 75 9451 1060 09 |
| 190-3,0-1-ОСТ 1 10788-85 | 75 9451 1061 08 |
| 200-3,0-1-ОСТ 1 10788-85 | 75 9451 1062 07 |
| 10-0,5-2-ОСТ 1 10788-85 | 75 9451 1063 06 |
| 12-0,5-2-ОСТ 1 10788-85 | 75 9451 1064 05 |
| 13-0,5-2-ОСТ 1 10788-85 | 75 9451 1065 04 |
| 14-0,5-2-ОСТ 1 10788-85 | 75 9451 1066 03 |
| 15-0,5-2-ОСТ 1 10788-85 | 75 9451 1067 02 |
| 16-0,5-2-ОСТ 1 10788-85 | 75 9451 1068 01 |
| 17-0,5-2-ОСТ 1 10788-85 | 75 9451 1069 00 |

№ изм
№ изв
Инв. № дубликата
5321
Инв. № подлинника

Продолжение

| Обозначение кольца | Код ОКП |
|---|---|
| 18-0,5-2-ОСТ 1 10788-85 | 75 9451 1070 07 |
| 19-0,5-2-ОСТ 1 10788-85 | 75 9451 1071 06 |
| 20-0,5-2-ОСТ 1 10788-85 | 75 9451 1072 05 |
| 10-1,0-2-ОСТ 1 10788-85 | 75 9451 1073 04 |
| 12-1,0-2-ОСТ 1 10788-85 | 75 9451 1074 03 |
| 13-1,0-2-ОСТ 1 10788-85 | 75 9451 1075 02 |
| 14-1,0-2-ОСТ 1 10788-85 | 75 9451 1076 01 |
| 15-1,0-2-ОСТ 1 10788-85 | 75 9451 1077 00 |
| 16-1,2-2-ОСТ 1 10788-85 | 75 9451 1078 10 |
| 17-1,2-2-ОСТ 1 10788-85 | 75 9451 1079 09 |
| 18-1,2-2-ОСТ 1 10788-85 | 75 9451 1080 05 |
| 19-1,2-2-ОСТ 1 10788-85 | 75 9451 1081 04 |
| 20-1,2-2-ОСТ 1 10788-85 | 75 9451 1082 03 |
| 22-1,2-2-ОСТ 1 10788-85 | 75 9451 1083 02 |
| 24-1,2-2-ОСТ 1 10788-85 | 75 9451 1084 01 |
| 25-1,2-2-ОСТ 1 10788-85 | 75 9451 1085 00 |
| 26-1,2-2-ОСТ 1 10788-85 | 75 9451 1086 10 |
| 28-1,2-2-ОСТ 1 10788-85 | 75 9451 1087 09 |
| 30-1,2-2-ОСТ 1 10788-85 | 75 9451 1088 08 |
| 32-1,2-2-ОСТ 1 10788-85 | 75 9451 1089 07 |
| 34-1,2-2-ОСТ 1 10788-85 | 75 9451 1090 03 |
| 35-1,7-2-ОСТ 1 10788-85 | 75 9451 1091 02 |
| 36-1,7-2-ОСТ 1 10788-85 | 75 9451 1092 01 |
| 38-1,7-2-ОСТ 1 10788-85 | 75 9451 1093 00 |
| 40-1,7-2-ОСТ 1 10788-85 | 75 9451 1094 10 |
| 42-1,7-2-ОСТ 1 10788-85 | 75 9451 1095 09 |
| 45-1,7-2-ОСТ 1 10788-85 | 75 9451 1096 08 |
| 48-1,7-2-ОСТ 1 10788-85 | 75 9451 1097 07 |
| 50-2,0-2-ОСТ 1 10788-85 | 75 9451 1098 06 |
| 52-2,0-2-ОСТ 1 10788-85 | 75 9451 1099 05 |
| 55-2,0-2-ОСТ 1 10788-85 | 75 9451 1100 07 |
| 58-2,0-2-ОСТ 1 10788-85 | 75 9451 1101 06 |
| 60-2,0-2-ОСТ 1 17088-85 | 75 9451 1102 05 |
| 65-2,5-2-ОСТ 1 10788-85 | 75 9451 1103 04 |
| 70-2,5-2-ОСТ 1 10788-85 | 75 9451 1104 03 |
| 75-2,5-2-ОСТ 1 10788-85 | 75 9451 1105 02 |

№ изм. | № изв.
Инв. № дубликата | Инв. № подлинника | 5321

Продолжение

| Обозначение кольца | Код ОКП |
|---|---|
| 80-2,5-2-ОСТ 1 10788-85 | 75 9451 1106 01 |
| 85-2,5-2-ОСТ 1 10788-85 | 75 9451 1107 00 |
| 90-3,0-2-ОСТ 1 10788-85 | 75 9451 1108 10 |
| 95-3,0-2-ОСТ 1 10788-85 | 75 9451 1109 09 |
| 100-3,0-2-ОСТ 1 10788-85 | 75 9451 1110 05 |
| 105-3,0-2-ОСТ 1 10788-85 | 75 9451 1111 04 |
| 110-3,0-2-ОСТ 1 10788-85 | 75 9451 1112 03 |
| 115-3,0-2-ОСТ 1 10788-85 | 75 9451 1113 02 |
| 120-3,0-2-ОСТ 1 10788-85 | 75 9451 1114 01 |
| 125-3,0-2-ОСТ 1 10788-85 | 75 9451 1115 00 |
| 130-3,0-2-ОСТ 1 10788-85 | 75 9451 1116 10 |
| 135-3,0-2-ОСТ 1 10788-85 | 75 9451 1117 09 |
| 140-3,0-2-ОСТ 1 10788-85 | 75 9451 1118 08 |
| 150-3,0-2-ОСТ 1 10788-85 | 75 9451 1119 07 |
| 160-3,0-2-ОСТ 1 10788-85 | 75 9451 1120 03 |
| 170-3,0-2-ОСТ 1 10788-85 | 75 9451 1121 02 |
| 180-3,0-2-ОСТ 1 10788-85 | 75 9451 1122 01 |
| 190-3,0-2-ОСТ 1 10788-85 | 75 9451 1123 00 |
| 200-3,0-2-ОСТ 1 10788-85 | 75 9451 1124 10 |
| 10-0,5-ОСТ 1 10789-85 | 75 9451 2001 05 |
| 12-0,5-ОСТ 1 10789-85 | 75 9451 2002 04 |
| 13-0,5-ОСТ 1 10789-85 | 75 9451 2003 03 |
| 14-0,5-ОСТ 1 10789-85 | 75 9451 2004 02 |
| 15-0,5-ОСТ 1 10789-85 | 75 9451 2005 01 |
| 16-0,5-ОСТ 1 10789-85 | 75 9451 2006 00 |
| 17-0,5-ОСТ 1 10789-85 | 75 9451 2007-10 |
| 18-0,5-ОСТ 1 10789-85 | 75 9451 2008 09 |
| 19-0,5-ОСТ 1 10789-85 | 75 9451 2009 08 |
| 20-0,5-ОСТ 1 10789-85 | 75 9451 2010 04 |
| 10-1,0-ОСТ 1 10789-85 | 75 9451 2011 03 |
| 12-1,0-ОСТ 1 10789-85 | 75 9451 2012 02 |
| 13-1,0-ОСТ 1 10789-85 | 75 9451 2013 01 |
| 14-1,0-ОСТ 1 10789-85 | 75 9451 2014 00 |
| 15-1,0-ОСТ 1 10789-85 | 75 9451 2015 10 |
| 16-1,2-ОСТ 1 10789-85 | 75 9451 2016 09 |
| 17-1,2-ОСТ 1 10789-85 | 75 9451 2017 08 |
| 18-1,2-ОСТ 1 10789-85 | 75 9451 2018 07 |

№ изм. № изв.
Инв. № дубликата 5321
Инв. № подлинника

Продолжение

| Обозначение кольца | Код ОКП |
|---|---|
| 19-1,2-ОСТ 1 10789-85 | 75 9451 2019 06 |
| 20-1,2-ОСТ 1 10789-85 | 75 9451 2020 02 |
| 22-1,2-ОСТ 1 10789-85 | 75 9451 2021 01 |
| 24-1,2-ОСТ 1 10789-85 | 75 9451 2022 00 |
| 25-1,2-ОСТ 1 10789-85 | 75 9451 2023 10 |
| 26-1,2-ОСТ 1 10789-85 | 75 9451 2024 09 |
| 28-1,2-ОСТ 1 10789-85 | 75 9451 2025 08 |
| 30-1,2-ОСТ 1 10789-85 | 75 9451 2026 07 |
| 32-1,2-ОСТ 1 10789-85 | 75 9451 2027 06 |
| 34-1,2-ОСТ 1 10789-85 | 75 9451 2028 05 |
| 35-1,7-ОСТ 1 10789-85 | 75 9451 2029 04 |
| 36-1,7-ОСТ 1 10789-85 | 75 9451 2030 00 |
| 38-1,7-ОСТ 1 10789-85 | 75 9451 2031 10 |
| 40-1,7-ОСТ 1 10789-85 | 75 9451 2032 09 |
| 42-1,7-ОСТ 1 10789-85 | 75 9451 2033 08 |
| 45-1,7-ОСТ 1 10789-85 | 75 9451 2034 07 |
| 48-1,7-ОСТ 1 10789-85 | 75 9451 2035 06 |
| 50-2,0-ОСТ 1 10789-85 | 75 9451 2036 05 |
| 52-2,0-ОСТ 1 10789-85 | 75 9451 2037 04 |
| 55-2,0-ОСТ 1 10789-85 | 75 9451 2038 03 |
| 58-2,0-ОСТ 1 10789-85 | 75 9451 2039 02 |
| 60-2,0-ОСТ 1 10789-85 | 75 9451 2040 09 |
| 65-2,5-ОСТ 1 10789-85 | 75 9451 2041 08 |
| 70-2,5-ОСТ 1 10789-85 | 75 9451 2042 07 |
| 75-2,5-ОСТ 1 10789-85 | 75 9451 2043 06 |
| 80-2,5-ОСТ 1 10789-85 | 75 9451 2044 05 |
| 85-2,5-ОСТ 1 10789-85 | 75 9451 2045 04 |
| 90-3,0-ОСТ 1 10789-85 | 75 9451 2046 03 |
| 95-3,0-ОСТ 1 10789-85 | 75 9451 2047 02 |
| 100-3,0-ОСТ 1 10789-85 | 75 9451 2048 01 |
| 105-3,0-ОСТ 1 10789-85 | 75 9451 2049 00 |
| 110-3,0-ОСТ 1 10789-85 | 75 9451 2050 07 |
| 115-3,0-ОСТ 1 10789-85 | 75 9451 2051 06 |

№ изм. № изв.
Инв. № дубликата 5321
Инв. № подлинника

Продолжение

| Обозначение кольца | Код ОКП |
|---|---|
| 120-3,0-ОСТ 1 10789-85 | 75 9451 2052 05 |
| 125-3,0-ОСТ 1 10789-85 | 75 9451 2053 04 |
| 130-3,0-ОСТ 1 10789-85 | 75 9451 2054 03 |
| 135-3,0-ОСТ 1 10789-85 | 75 9451 2055 02 |
| 140-3,0-ОСТ 1 10789-85 | 75 9451 2056 01 |
| 150-3,0-ОСТ 1 10789-85 | 75 9451 2057 00 |
| 160-3,0-ОСТ 1 10789-85 | 75 9451 2058 10 |
| 170-3,0-ОСТ 1 10789-85 | 75 9451 2059 09 |
| 180-3,0-ОСТ 1 10789-85 | 75 9451 2060 05 |
| 190-3,0-ОСТ 1 10789-85 | 75 9451 2061 04 |
| 200-3,0-ОСТ 1 10789-85 | 75 9451 2062 03 |

№ изм. № изв.
Инв. № дубликата
Инв. № подлинника
5321

## ЛИСТ РЕГИСТРАЦИИ ИЗМЕНЕНИЙ

| № изм. | Номера страниц | | | | Номер "Изв. об изм." | Подпись | Дата | Срок введения изменения |
|---|---|---|---|---|---|---|---|---|
| | изме-ненных | заме-ненных | новых | анну-лиро-ванных | | | | |
| б | 1 | – | – | – | 12721 | [illegible] | 29.02.00 | 20.05.99 |

Инв. № дубли

Инв. № подлин а

5321

gost.e-ecolog.ru