УДК 621.643.4:62-238.23

Группа Г-18

# ОТРАСЛЕВОЙ СТАНДАРТ

ОСТ 1 10427-71
ОСТ 1 10428-71

## ГАЙКИ ОБЖИМНЫЕ
## Конструкция и размеры

На 4 страницах

Взамен 6565А; 6566А

Распоряжением Министерства от 18 февраля 1972 г. № 087-16

срок введения установлен с 1/IX 1972 г.

Несоблюдение стандарта преследуется по закону

ИЗДЕЛИЕ ПО ОСТ 1 10427-71, ОСТ 1 10428-71 ВЗАИМОЗАМЕНЯЕМО С ИЗДЕЛИЕМ ПО ОТРАСЛЕВОЙ НОРМАЛИ 6565А, 6566А

1. Настоящий стандарт распространяется на гайки обжимные, предназначенные для соединения трубопроводов по внутреннему конусу.

Издание официальное ★

Перепечатка воспрещена

Инв. № дубликата 454
Инв. № подлинника
Лит. изм. 1 2
№ изв. 6324 7658

gost.e-ecolog.ru

2.Конструкция и размеры обжимных гаек должны соответствовать указанным на чертеже и в таблице.

▽5 (▽)

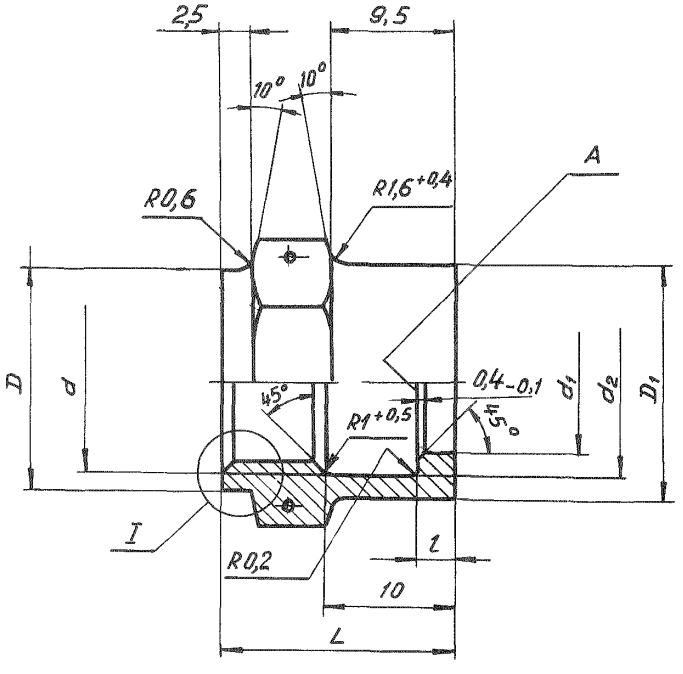


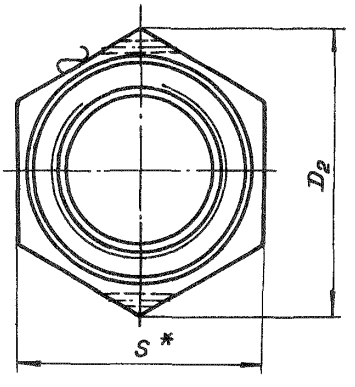


I

Для гайки из стали марки 30ХГСА

Для гайки из стали марки 13Х11Н2В2МФ-Ш

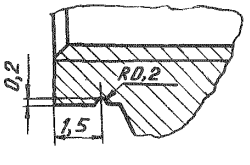


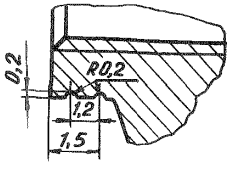


Размеры в мм

| Наружный диаметр труб $D_н$ | Применяемость | $D$ | $D_1$ Пред. откл. по $C_4$ | $D_2$ | $d$ | $d_1$ Пред. откл. по $A_4$ | $d_2$ | $L$ | $l$ | $S$ | Масса 100 шт., кг |
|---|---|---|---|---|---|---|---|---|---|---|---|
| 6 | | 17 | 18,1 | 21,9 | М14х1,5 | 11,0 | 14,7 | 18 | 3,0 | 19 | 1,70 |
| 8 | | 19 | 20,1 | 25,4 | М16х1,5 | 13,0 | 16,7 | | | 22 | 2,08 |
| 10 | | 21 | 21,8 | 27,7 | М18х1,5 | 15,0 | 18,7 | | | 24 | 2,23 |
| 12 | | 23 | 23,8 | 31,2 | М20х1,5 | 17,0 | 20,7 | | | 27 | 2,55 |
| 14 | | 25 | 25,7 | | М22х1,5 | 19,0 | 22,7 | | | | 2,41 |

*Размер для справок.

Инв. № дубликата | Инв. № подлинника | 454 | Лит. изм. 2 | № изв. 7558

Продолжение табл.

| Наружный диаметр труб $D_н$ | Применяемость | $D$ | $D_1$ Пред. откл. по $C_4$ | $D_2$ | $d$ | $d_1$ Пред.. откл. по $A_4$ | $d_2$ | $L$ | $l$ | $S$ | Масса 100 шт., кг |
|---|---|---|---|---|---|---|---|---|---|---|---|
| 16 | | 27 | 27,7 | 34,6 | М24х1,5 | 21,0 | 24,7 | 19 | 3,0 | 30 | 3,09 |
| 18 | | 30 | 31,2 | 36,9 | М27х1,5 | 24,0 | 28,2 | | | 32 | 3,41 |
| 20 | | 33 | 35,0 | 41,6 | М30х1,5 | 27,5 | 32,0 | 20 | | 36 | 4,73 |
| 22 | | 36 | 37,0 | 47,4 | М33х1,5 | 29,5 | 34,0 | | 3,5 | 41 | 6,02 |
| 25 | | 39 | 40,0 | | М36х1,5 | 32,5 | 37,0 | 21 | | | 5,64 |
| 28 | | 42 | 42,8 | 53,1 | М39х1,5 | 35,5 | 40,0 | | | 46 | 6,66 |
| 30 | | | 44,2 | | | 36,5 | 41,0 | | | | 7,30 |

Пример условного обозначения обжимной гайки к трубопроводу с $D_н$ 6 мм из стали марки 30ХГСА:

Гайка обжимная 6-ОСТ 1 10427-71

То же, их стали марки 13Х11Н2В2МФ-Ш:

Гайка обжимная 6-ОСТ 1 10428-71

3. Материал: сталь марок 30ХГСА и 13Х11Н2В2МФ-Ш.

4. Покрытие:

Кд6.Хим.Оксфос* - для гаек из стали марки 30ХГСА;

Ср* - для гаек из стали марки 13Х11Н2В2МФ-Ш.

5. Резьба - по ОСТ 1 00105-73, поле допуска 5Н6Н.

6. Фаски резьбы - по ОСТ 1 00010-71.

7. Отверстия для контровки - по 182АТ-2.

8. Неуказанные предельные отклонения размеров - по 722АТ.

9. Неперпендикулярность поверхности А к оси среднего диаметра резьбы - не более 0,07 мм.

10. Радиальное биение поверхностей $d_1$ и $D_1$ относительно среднего диаметра резьбы для гаек с наружным диаметром трубы $D_н$ до 12 мм - не более 0,1 мм, свыше 12 мм - не более 0,15 мм.

11. Маркировать и клеймить - по ОСТ 1 00531-71.

12. Технические условия - по ОСТ 1 00531-71.

---

* По действующему отраслевому документу.

Инв. № дубликата | Инв. № подлинника | 454 | Лит.изм. | 1 | 2 | № изв. | 6324 | 7558

## ЛИСТ РЕГИСТРАЦИИ ИЗМЕНЕНИЙ

| № изм. | Номера страниц | | | | Номер "Изв. об изм." | Подпись | Дата | Срок введения изменения |
|---|---|---|---|---|---|---|---|---|
| | Измененных | Замененных | Новых | Аннулированных | | | | |
| 2 | 1,2,3 | — | 4 | — | 7558 | Шабу- | 11.1.79 | 1.07.79 |

gost.e-ecolog.ru