УДК 621.643.4.063 Группа Г-18

ОТРАСЛЕВОЙ СТАНДАРТ

ОСТ 1 10423-71
ОСТ 1 10424-71

КРЕСТОВИНЫ ПЕРЕХОДНЫЕ
Конструкция и размеры

На 5 страницах

Взамен 6561А, 6562А

Распоряжением Министерства от 18 февраля 1972 г. № 087-16

срок введения установлен с 1/1Х 1972 г.

Несоблюдение стандарта преследуется по закону

ИЗДЕЛИЕ ПО ОСТ 1 10423-71, ОСТ 1 10424-71 ВЗАИМОЗАМЕНЯЕМО С ИЗДЕЛИЕМ ПО ОТРАСЛЕВОЙ НОРМАЛИ 6561А, 6562А

1. Настоящий стандарт распространяется на крестовины переходные, предназначенные для соединения трубопроводов по внутреннему конусу с обжимными гайками.

Издание официальное ★

Перепечатка воспрещена

gost.e-ecolog.ru

Лит.изм.	1	2
№ изв.	6324	7557

Инв. № дубликата	Инв. № подлинника	452

2. Конструкция и размеры переходных крестовин должны соответствовать указанным на чертеже и в таблице.

▽4 (▽)

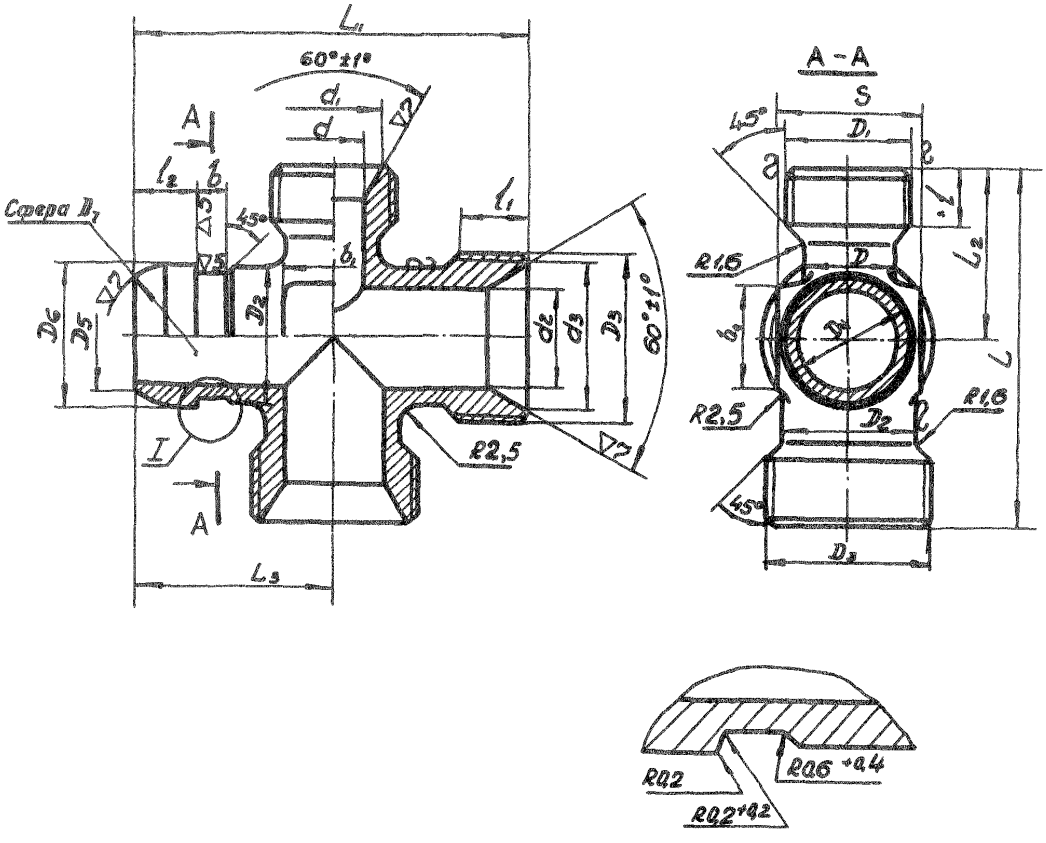

Инв. № дубликата
Инв. № подлинника
452
Лит. изм.
№ изв.

Размеры в мм

Наружный диаметр труб $D_н$	Наружный диаметр труб $D_{н_1}$	Применяемость	D	D_1	D_2	D_3	D_4 Пред. откл. по C_4	D_5	D_6 Пред. откл. по C_4	D_7 Пред. откл. $\pm 0{,}2$	d	d_1	d_2	d_3	L	L_1	L_2	L_3	t	t_1	t_2	b	b_1	S	Масса 100 шт., кг
6	8		9	M14x1,5	11	M16x1,5	10,0	7,5	13,0	13,5	4	11	6	13	45	48	22	25	9	9	9,5	6	7	14	5,73
	10				13	M18x1,5	12,0	9,5	15,0	15,5			8	15		52	24	27			10,0		9		6,73
8			11	M16x1,5							6	13													6,98
	12				15	M20x1,5	14,0	11,5	17,0	17,5			10	17	48	55		28					10	17	8,10
	14				17	M22x1,5	16,0	13,5	19,0	19,5			12	19	50		25	30					13	19	9,06
	16				19	M24x1,5	18,0	15,5	21,0	21,5			14	21	55	60	26	32		11	10,5	7	15	22	11,93
	18				22	M27x1,5	20,5	17,5	24,0	24,5			16	24	58	65	28	33					17	24	14,90
10	12		13	M18x1,5	15	M20x1,5	14,0	11,5	17,0	17,5	8	15	10	17	48	55	24	28	9	9	10,0	6	10	17	8,32
	14				17	M22x1,5	16,0	13,5	19,0	19,5			12	19	50		25	30					13	19	9,29
	16				19	M24x1,5	18,0	15,5	21,0	21,5			14	21	55	60	26	32		11		7	15	22	11,50
	18				22	M27x1,5	20,5	17,5	24,0	24,5			16	24	58	65	28	33					17	24	17,71
12	14		15	M20x1,5	17	M22x1,5	16,0	13,5	19,0	19,5	10	17	12	19	50	55	25	30		9		6	13	19	9,51
	16				19	M24x1,5	18,0	15,5	21,0	21,5			14	21	55	60	26	32		11		7	15	22	11,68
	18				22	M27x1,5	20,5	17,5	24,0	24,5			16	24	58	65	28	33					17	24	15,07
14	16		17	M22x1,5	19	M24x1,5	18,0	15,5	21,0	21,5	12	19	14	21	55	60	26	32			10,5		15	22	11,96
	18				22	M27x1,5	20,5	17,5	24,0	24,5			16	24	58	65	28	33					17	24	14,63
	20				24	M30x1,5	23,5	21,5	27,5	28,0			18	27	60	68	30	35		11			18	27	18,30
16	18		19	M24x1,5	22	M27x1,5	20,5	17,5	24,0	24,5	14	21	16	24		65		30	11				17	24	16,02
	20				24	M30x1,5	23,5	21,5	27,5	28,0			18	27	62	68	32	35					18	27	18,74
18			22	M27x1,5							16	24													19,36
	22				26	M33x1,5	25,5	23,0	29,5	30,5			20	29	65	72	33	36		12					23,60
20			24	M30x1,5							18	27													24,06
	25				29	M36x1,5	31,5	25,0	32,5	33,0			23	32	70	75	34	38		13	11,5		22	30	28,00
22	28		26	M33x1,5	32	M39x1,5	32,5	28,0	35,5	36,0	20	29	26	35	75	80	36	40	12				25	32	32,17

Пример условного обозначения переходной крестовины к трубопроводам с D_H 12 мм и D_{H_1} 18 мм из стали марки 30ХГСА:

Крестовина переходная 12-18-ОСТ 1 10423-71

То же, из стали марки 13Х11Н2В2МФ-Ш:

Крестовина переходная 12-18-ОСТ 1 10424-71

3. Материал: штамповка из стали марок 30ХГСА, 13Х11Н2В2МФ-Ш.

4. Термическая обработка:

крестовины из стали марки 30ХГСА - калить, $\sigma_в = 100 \pm 10$ кгс/мм^2;

крестовины из стали марки 13Х11Н2В2МФ-Ш - калить $\sigma_в = 95^{+10}_{-5}$ кгс/мм^2.

Инв. № дубликата | 452
Инв. № подлинника
Лит. изм. | 2 | 7557
№ изв.

5. Покрытие:

Кд9.Хим.Оксфос* – для крестовин из стали марки 30ХГСА;

Хим.Пас* – для крестовин из стали марки 13Х11Н2В2МФ-Ш.

6. Резьба – по ОСТ 1 00105-73, поле допуска 6е.

7. Фаски резьбы – по ОСТ 1 00010-71.

8. Неуказанные предельные отклонения размеров – по 722АТ.

9. Предельные отклонения размеров необрабатываемых поверхностей – по ОСТ 1 41187-72, класс точности 5.

10. Радиальное биение конусных поверхностей относительно среднего диаметра соответствующих резьб – не более 0,1 мм.

11. Радиальное биение сферы D_7 относительно поверхности D_4 – не более 0,08.

12. Маркировать и клеймить – по ОСТ 1 00531-71.

13. Технические условия – по ОСТ 1 00531-71.

---

* По действующему отраслевому документу.

Инв. № дубликата 452
Инв. № подлинника
Лит. изм. 1 2
№ изв. 6324 7557

ЛИСТ РЕГИСТРАЦИИ ИЗМЕНЕНИЙ

№ изм.	Номера страниц				Номер "Изв. об изм."	Подпись	Дата	Срок введения изменения
	Измененных	Замененных	Новых	Аннулированных				
2	1,3,4	–	5	–	7557	Шабц –	11.1.79	1.07.79

gost.e-ecolog.ru