УДК 621.643.4.063

Группа Г-18

ОТРАСЛЕВОЙ СТАНДАРТ

ОСТ 1 10421-71
ОСТ 1 10422-71

КРЕСТОВИНЫ ПЕРЕХОДНЫЕ
Конструкция и размеры

На 5 страницах

Взамен 6559А, 6560А

Распоряжением Министерства от 18 февраля 1972 г. № 087-16

срок введения установлен с 1/1X 1972 г.

Несоблюдение стандарта преследуется по закону

ИЗДЕЛИЕ ПО ОСТ 1 10421-71, ОСТ 1 10422-71 ВЗАИМОЗАМЕНЯЕМО С ИЗДЕЛИЕМ ПО ОТРАСЛЕВОЙ НОРМАЛИ 6559А, 6560А

1. Настоящий стандарт распространяется на крестовины переходные, предназначенные для соединения трубопроводов по внутреннему конусу с обжимными гайками

Издание официальное ★

Перепечатка воспрещена

Инв № дубликата | Инв № подлинника | 451 | № изв | 6324 | 7557 | 1 | 2

gost.e-ecolog.ru

2. Конструкция и размеры переходных крестовин должны соответствовать указанным на чертеже и в таблице.

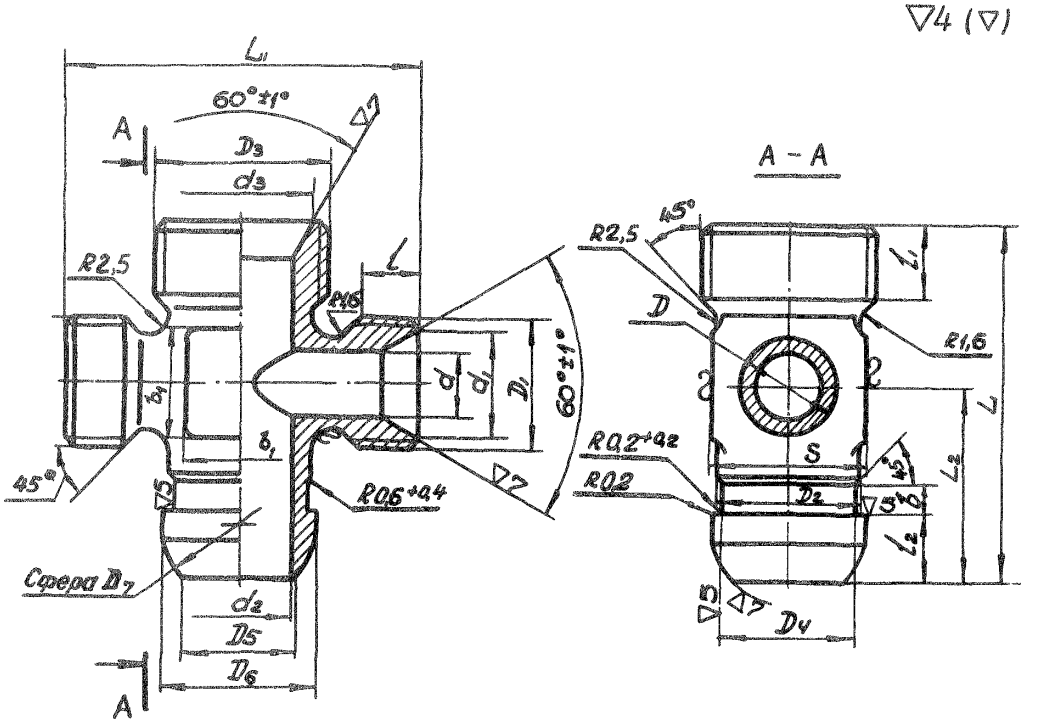

Инв. № дубликата
Инв. № подлинника
451
Взам. инв. №
№ изв.

Размеры в мм

Наружный диаметр труб $D_н$	Наружный диаметр труб $D_{н_1}$	Применяемость	D	D_1	D_2	D_3	D_4 Пред. откл. по C_4	D_5	D_6 Пред. откл. По C_4	D_7 Пред. откл. $\pm 0,2$	d	d_1	d_2	d_3	L	L_1	L_2	t	t_1	t_2	b	b_1	S	Масса 100 шт., кг
6	8		9	M14x1,5	11	M16x1,5	10,0	7,5	13,0	13,5	4	11	6	13	45	42	24	9	9	9,5	6	7	14	5,89
	10				13	M18x1,5	12,0	9,5	15,0	15,5			8	15		45	25					9		5,86
8			11	M16x1,5							6	13			48		26			10,0				6,46
	12				15	M20x1,5	14,0	11,5	17,0	17,5			10	17		48						10	17	7,16
	14				17	M22x1,5	16,0	13,5	19,0	19,5			12	19	50	50	27			10,5		13	19	7,72
10	12		13	M18x1,5	15	M20x1,5	14,0	11,5	17,0	17,5	8	15	10	17		48				10,0		10	17	7,75
	14				17	M22x1,5	16,0	13,5	19,0	19,5			12	19		50						13	19	8,36
	16				19	M24x1,5	18,0	15,5	21,0	21,5			14	21	52	52	28		11		7	15	22	9,27
12	14		15	M20x1,5	17	M22x1,5	16,0	13,5	19,0	19,5	10	17	12	19		50			9		6	13	19	11,72
	16				19	M24x1,5	18,0	15,5	21,0	21,5			14	21	55	52	30					15	22	9,83
	18				22	M27x1,5	20,5	17,5	24,0	24,5			16	24		55				10,5		17	24	11,67
14	16		17	M22x1,5	19	M24x1,5	18,0	15,5	21,0	21,5	12	19	14	21	58	52					7	15	22	9,80
	18				22	M27x1,5	20,5	17,5	24,0	24,5			16	24		55			11			17	24	12,19
	20				24	M30x1,5	23,5	21,5	27,5	28,0			18	27		58						18	27	13,04
16	18		19	M24x1,5	22	M27x1,5	20,5	17,5	24,0	24,5	14	21	16	24	60		32					17	24	14,39
	20				24	M30x1,5	23,5	21,5	27,5	28,0			18	27		62					7	18	27	15,95
18			22	M27x1,5							16	24			62		33							14,48
	22				26	M33x1,5	25,5	23,0	29,5	30,5			20	29	65	65			12					20,21
20			24	M30x1,5							18	27			68		35							21,09
	25				29	M36x1,5	28,5	25,0	32,5	33,0			23	32		68			13	11,5		22	30	24,03
22	28		26	M33x1,5	32	M39x1,5	31,5	28,0	35,5	36,0	20	29	26	35	70	72	36	12				25	32	28,44

Пример условного обозначения переходной крестовины к трубопроводам с $D_н$ 12 мм и $D_{н_1}$ 18 мм из стали марки 30ХГСА:

Крестовина переходная 12-18-ОСТ 1 10421-71

То же, из стали марки 13Х11Н2В2МФ-Ш:

Крестовина переходная 12-18-ОСТ 1 10422-71

3. Материал: штамповка из стали марок 30ХГСА, 13Х11Н2В2МФ-Ш.

4. Термическая обработка:

крестовины из стали марки 30ХГСА - калить, $\sigma_в$ 100 ± 10 кгс/мм^2;

крестовины из стали марки 13Х11Н2В2МФ-Ш - калить, $\sigma_в = 95^{+10}_{-5}$ кгс/мм^2.

5. Покрытие:

Кд9.Хим.Оксфос* - для крестовин из стали марки 30ХГСА;

Хим.Пас* - для крестовин из стали марки 13Х11Н2В2МФ-Ш.

* По действующему отраслевому документу.

Инв. № дубликата | Инв. № подлинника | 451
Лит. изм. | № изв. | 2 | 7557

6. Резьба – по ОСТ 1 00105-73, поле допуска 6е.

7. Фаски резьбы – по ОСТ 1 00010-71.

8. Неуказанные предельные отклонения размеров – по 722АТ.

9. Предельные отклонения размеров необрабатываемых поверхностей – по ОСТ 1 41187-72, класс точности 5.

10. Радиальное биение конусных поверхностей относительно среднего диаметра соответствующих резьб – не более 0,1 мм.

11. Радиальное биение сферы D_7 относительно поверхности D_2 – не более 0,08

12. Маркировать и клеймить – по ОСТ 1 00531-71.

13. Технические условия – по ОСТ 1 00531-71.

Инв. № дубликата
Инв. № подлинника 451
№ изв. 6324
Лит.изм. 1

ЛИСТ РЕГИСТРАЦИИ ИЗМЕНЕНИЙ

№ изм.	Номера страниц				Номер "Изв. об изм."	Подпись	Дата	Срок введения изменения
	Измененных	Замененных	Новых	Аннулированных				
2	1,3	–	5	–	7557	Шабац	11.1.79	1.07.79

gost.e-ecolog.ru