УДК 621.643.4.063

Группа Г-18

ОТРАСЛЕВОЙ СТАНДАРТ

ОСТ 1 10417-71
ОСТ 1 10418-71

КРЕСТОВИНЫ ПРОХОДНЫЕ
Конструкция и размеры

На 4 страницах

Взамен 6555А, 6556А

Лит.изм. 1 2
№ изв. 6324 7557

Распоряжением Министерства от 18 февраля 1972 г. № 087-16

срок введения установлен с 1/1X 1972 г.

Несоблюдение стандарта преследуется по закону

ИЗДЕЛИЕ ПО ОСТ 1 10417-71, ОСТ 1 10418-71 ВЗАИМОЗАМЕНЯЕМО С ИЗДЕЛИЕМ ПО ОТРАСЛЕВОЙ НОРМАЛИ 6555А, 6556А

1. Настоящий стандарт распространяется на крестовины проходные, предназначенные для соединения трубопроводов по внутреннему конусу с обжимными гайками.

Инв. № дубликата
Инв. № подлинника 449

Издание официальное ★

Перепечатка воспрещена

gost.e-ecolog.ru

2. Конструкция и размеры проходных крестовин должны соответствовать указанным на чертеже и в таблице.

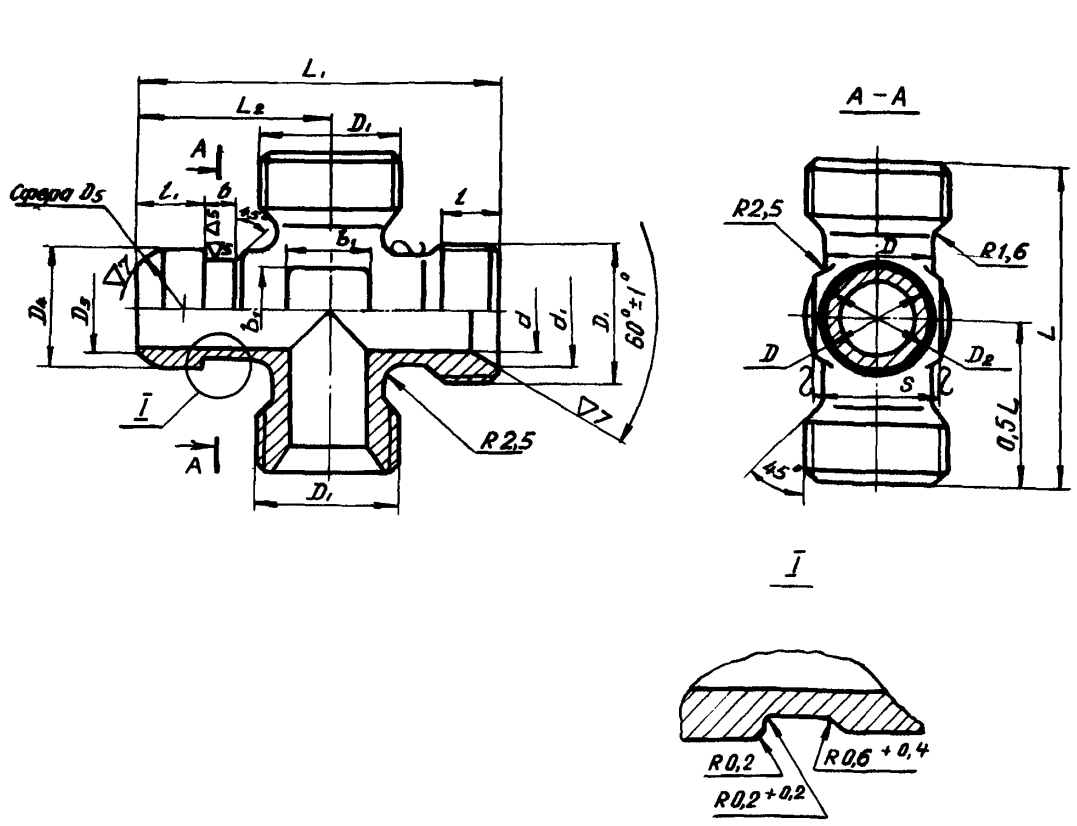

Размеры в мм

Наружный диаметр труб $D_н$	Применяемость	D	D_1	D_2 Пред. откл. по C_4	D_3	D_4 Пред. откл. по C_4	D_5 Пред. откл. ±0,2	d	d_1	L	L_1	L_2 Пред. откл. ±0,4	l	l_1	b	b_1	S	Масса 100 шт. кг
6		9	M14x1,5	8,0	5,5	11,0	11,5	4	11,0	42	45	24	9	9,5	6	5	12	4,20
8		11	M16x1,5	10,0	7,5	13,0	13,5	6	13,0		48	25				7	14	5,28
10		13	M18x1,5	12,0	9,5	15,0	15,5	8	15,0	45	50	27		10,0		9		6,47
12		15	M20x1,5	14,0	11,5	17,0	17,5	10	17,0	48	52	28				10	17	7,90
14		17	M22x1,5	16,0	13,5	19,0	19,5	12	19,0	50	56	30				13	19	9,38
16		19	M24x1,5	18,0	15,5	21,0	21,5	14	21,0	55	60	32	11	10,5	7	15	22	10,99
18		22	M27x1,5	20,5	17,5	24,0	24,5	16	24,0	58	62	33				17	24	13,10
20		24	M30x1,5	23,5	21,5	27,5	28,5	18	27,0	62	65	35				18	27	15,47
22		26	M33x1,5	25,5	23,0	29,5	30,5	20	29,0	68	70	36	12					18,48
25		29	M36x1,5	28,5	25,0	32,5	33,0	23	32,0	72	75	38	13	11,5		22	30	24,33
28		32	M39x1,5	31,5	28,0	35,5	36,0	26	35,0	75	78	40				25	32	29,24
30		34		32,5	29,5	36,5	38,0	28	35,5							28	36	32,55

Пример условного обозначения проходной крестовины к трубопроводу с $D_н$ 14 мм из стали марки 30ХГСА:

Крестовина проходная 14–ОСТ 1 10417-71

То же, из стали марки 13Х11Н2В2МФ–Ш:

Крестовина проходная 14–ОСТ 1 10418-71

3. Материал: штамповка из стали марок 30ХГСА, 13Х11Н2В2МФ–Ш.

4. Термическая обработка:

крестовины из стали марки 30ХГСА – калить, $\sigma_в = 100 \pm 10$ кгс/мм^2;

крестовины из стали марки 13Х11Н2В2МФ–Ш – калить, $\sigma_в = 95^{+10}_{-5}$ кгс/мм^2.

5. Покрытие:

Кд9.Хим.Оксфос* – для крестовин из стали марки 30ХГСА;

Хим.Пас* – для крестовин из стали марки 13Х11Н2В2МФ–Ш.

6. Резьба – по ОСТ 1 00105-73, поле допуска 6е.

7. Фаски резьбы – по ОСТ 1 00010-71.

---

* По действующему отраслевому документу.

8. Неуказанные предельные отклонения размеров – по 722АТ.

9. Предельные отклонения размеров необрабатываемых поверхностей – по ОСТ 1 41187-72, класс точности 5.

10. Радиальное биение конусных поверхностей относительно среднего диаметра резьбы – не более 0,1 мм.

11. Радиальное биение сферы D_7 относительно поверхности D_2 – не более 0,08.

12. Маркировать и клеймить – по ОСТ 1 00531-71.

13. Технические условия – по ОСТ 1 00531-71.

Инв. № дубликата
Инв. № подлинника 449
№ изв. 6324
Лит. изм. 1

ЛИСТ РЕГИСТРАЦИИ ИЗМЕНЕНИЙ

№ изм.	Номера страниц				Номер "Изв. об изм."	Подпись	Дата	Срок введения изменения
	Измененных	Замененных	Новых	Аннулированных				
2	1,2	–	4	–	7557	Шабр–	11.1.79	1.07.79

gost.e-ecolog.ru