УДК 621.643.4.063

Группа Г-18

ОТРАСЛЕВОЙ СТАНДАРТ

ОСТ 1 10413-71
ОСТ 1 10414-71

ТРОЙНИКИ ПЕРЕХОДНЫЕ
Конструкция и размеры

На 4 страницах

Взамен 6551А, 6552А

Распоряжением Министерства от 18 февраля 1972 г. № 087-16

срок введения установлен с 1/IX 1972 г.

Несоблюдение стандарта преследуется по закону

ИЗДЕЛИЕ ПО ОСТ 1 10413-71, ОСТ 1 10414-71 ВЗАИМОЗАМЕНЯЕМО С ИЗДЕЛИЕМ ПО ОТРАСЛЕВОЙ НОРМАЛИ 6551А, 6552А

1. Настоящий стандарт распространяется на тройники переходные, предназначенные для соединения трубопроводов по внутреннему конусу с обжимными гайками.

Издание официальное

★

Перепечатка воспрещена

gost.e-ecolog.ru

Инв. № дубликата | Инв. № подлинника | 447 | № изв. | 6324 | 7557 | Лит. изм. | 1 | 2

2. Конструкция и размеры переходных тройников должны соответствовать указанным на чертеже и в таблице.

▽4 (▽)

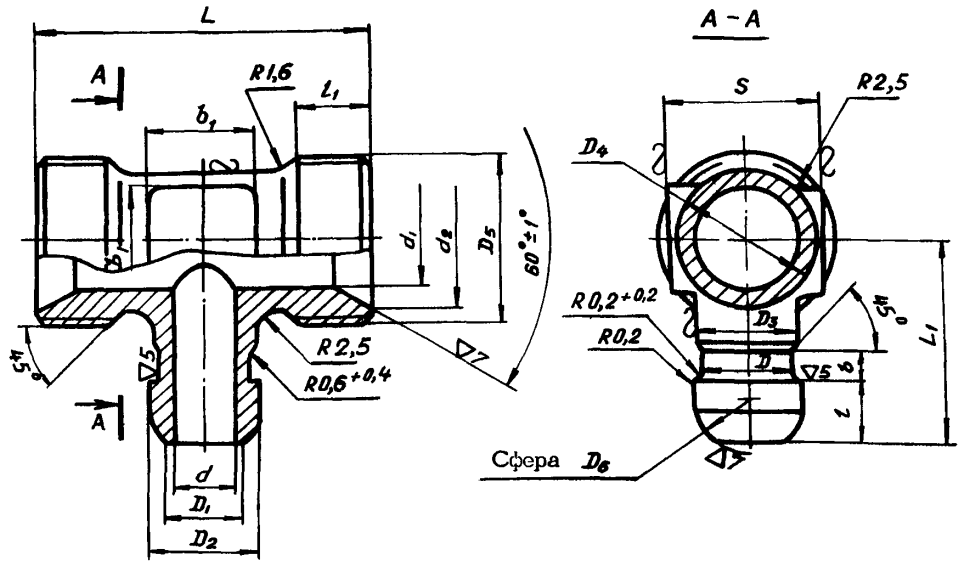

Размеры в мм

Наружный диаметр труб $D_н$	Наружный диаметр труб $D_{н_1}$	Применяемость	D Пред. откл. по C_4	D_1	D_2 Пред. откл. по C_4	D_3	D_4	D_5	D_6 Пред. откл. +0,2	d	d_1	d_2	L	L_1	l	l_1	b	b_1	S	Масса 100 шт., кг
6	8		8,0	5,5	11,0	9	11	M16x1,5	11,5	4	6	13		25				7		4,28
	10						13	M18x1,5			8	15		26				9	14	4,98
8	12		10,0	7,5	13,0	11	15	M20x1,5	13 5	6	10	17	42	27	95	9		10	17	5,31 6,01
	14						17	M22x1,5			12	19		28				13	19	6,71
	16						19	M24x1,5			14	21	48	30		11		15	22	8,11
10	12		12,0	9,5	15,0	13	15	M20x1,5	15,5	8	10	17	45	28	10,0	9	6	10	17	6,34
	14						17	M22x1,5			12	19						13	19	7,12
	16						19	M24x1,5			14	21	50	30		11		15	22	8,76
12	14		14,0	11,5	17,0	15	17	M22x1,5	17,5	10	12	19	48			9		13	19	7,56
	16						19	M24x1,5			14	21	52			11		15	22	9,21
	18						22	M27x1,5			16	24		32				17	24	11,30
14	16		16,0	13,5	19,0	17	19	M24x1,5	19,5	12	14	21		30	10,5			15	22	9,65
	18						22	M27x1,5			16	24		32				17	24	11,75
	20						24	M30x1,5			18	27		34				18	27	13,31
16	18		18,0	15,5	21,0	19	22	M27x1,5	21,5	14	16	24	55	33			7	17	24	12,16
	20						24	M30x1,5			18	27		35				18	27	13,72
18			20,5	17,5	24,0	22			24,5	16			58							14,67
	22						26	M33x1,5			20	29	60	36		12				18,41
20			24,0	21,5	27,5	24			28,0	18			65							19,38
	25						29	M36x1,5			23	32		38		13		22	30	22,19
22	28		26,0	23,0	29,5	26	32	M39x1,5	30,5	20	26	35	70	40				25	32	25,56

Пример условного обозначения переходного тройника к трубопроводам с $D_н$ 12 мм и $D_{н_1}$ 18 мм из стали марки 30ХГСА:

Тройник переходной 12–18–ОСТ 1 10413–71

То же, из стали марки 13Х11Н2В2МФ–Ш:

Тройник переходной 12–18–ОСТ 1 10414–71

3. Материал: штамповка из стали марок 30ХГСА, 13Х11Н2В2МФ–Ш.

4. Термическая обработка:

тройники из стали марки 30ХГСА – калить, $\sigma_в = 100^{+10}_{-10}$ кгс/мм^2;

тройники из стали марки 13Х11Н2В2МФ–Ш – калить, $\sigma_в = 95^{+10}_{-5}$ кгс/мм^2.

5. Покрытие:

Кд9.Хим.Оксфос* - для тройников из стали марки 30ХГСА;

Хим.Пас* - для тройников из стали марки 13Х11Н2В2МФ-Ш.

6. Резьба - по ОСТ 1 00105-73, поле допуска 6е.

7. Фаски резьбы - по ОСТ 1 00010-71.

8. Неуказанные предельные отклонения размеров - по 722АТ.

9. Предельные отклонения размеров необрабатываемых поверхностей - по ОСТ 1 41187-72, класс точности 5.

10. Радиальное биение конусных поверхностей относительно среднего диаметра соответствующих резьб - не более 0,1 мм.

11. Радиальное биение сферы $D_б$ относительно поверхности D - не более 0,08 мм.

12. Маркировать и клеймить - по ОСТ 1 00531-71.

13. Технические условия - по ОСТ 1 00531-71.

---

* По действующему отраслевому документу.

Инв. № дубликата | Инв. № подлинника 447 | Лит.изм. 1 2 | № изв. 6324 7557

ЛИСТ РЕГИСТРАЦИИ ИЗМЕНЕНИЙ

№ изм.	Номера страниц				Номер "Изв. об изм."	Подпись	Дата	Срок введения изменения
	Измененных	Замененных	Новых	Аннулированных				
2	1,2,3	–	4	–	7557	Шабц-	11.1.79	1.07.79

gost.e-ecolog.ru