УДК 621.643.4.063 Группа Г-18

ОТРАСЛЕВОЙ СТАНДАРТ

ОСТ 1 10411-71, ОСТ 1 10412-71

ТРОЙНИКИ ПЕРЕХОДНЫЕ

Конструкция и размеры

На 5 страницах

Взамен 6549А, 6550А

Распоряжением Министерства от 18 февраля 1972 г. № 087-16

срок введения установлен с 1/1X 1972 г.

Несоблюдение стандарта преследуется по закону

ИЗДЕЛИЕ ПО ОСТ 1 10411-71, ОСТ 1 10412-71 ВЗАИМОЗАМЕНЯЕМО С ИЗДЕЛИЕМ ПО ОТРАСЛЕВОЙ НОРМАЛИ 6549А, 6550А

1. Настоящий стандарт распространяется на тройники переходные, предназначенные для соединения трубопроводов по внутреннему конусу с обжимными гайками.

Издание официальное

Перепечатка воспрещена

Лит.изм. 1 2
№ изв. 6324 7557
Инв. № дубликата 446
Инв. № подлинника

gost.e-ecolog.ru

2. Конструкция и размеры переходных тройников должны соответствовать указанным на чертеже и в таблице.

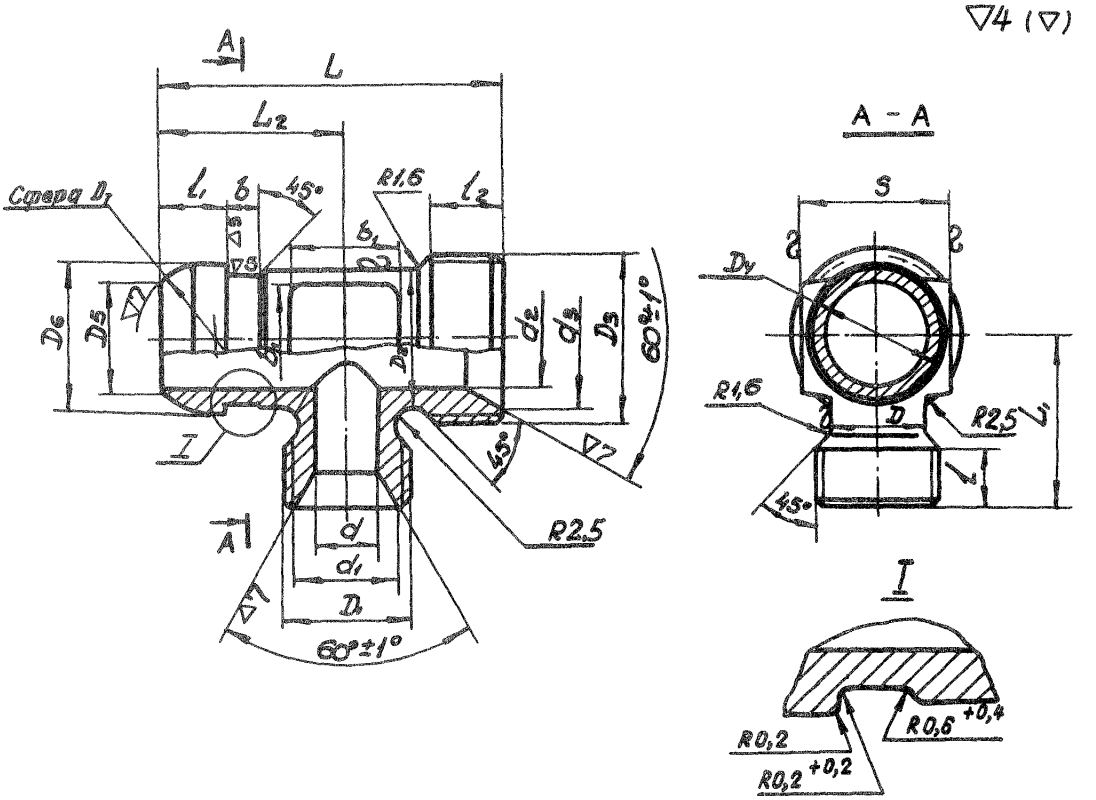

Инв. № дубликата
Инв. № подлинника
446
Лит.изм.
№ изв.

Размеры в мм

Наружный диаметр труб $D_н$	Наружный диаметр труб $D_{н_1}$	Применяемость	D	D_1	D_2	D_3	D_4 Пред. откл. по C_4	D_5	D_6 Пред.откл. по C_4	D_7 Пред.откл. $\pm$0,2	d	d_1	d_2	d_3	L	L_1	L_2	t	t_1	t_2	b	b_1	S	Масса 100 шт., кг
6	8		9	M14x1,5	11	M16x1,5	10,0	7,5	13,0	13,5	4	11	6	13	45	22	24	9	9,5	9	6	7	14	4,13
	10				13	M18x1,5	12,0	9,5	15,0	15,5			8	15			25					9		4,86
8											6	13			48		26		10,0					5,17
	12		11	M16x1,5	15	M20x1,5	14,0	11,5	17,0	17,5			10	17		24						10	17	5,84
	14				17	M22x1,5	16,0	13,5	19,0	19,5			12	19	50	25	27		10,5			13	19	6,45
	16				19	M24x1,5	18,0	15,5	21,0	21,5			14	21	52	26				11	7	15	22	7,55
10	12		13	M18x1,5	15	M20x1,5	14,0	11,5	17,0	17,5	8	15	10	17	50	24			10,0	9	6	10	17	6,23
	14				17	M22x1,5	16,0	13,5	19,0	19,5			12	19		25		9				13	19	6,91
	16				19	M24x1,5	18,0	15,5	21,0	21,5			14	21	52	26	28			11	7	15	22	8,02
12	14		15	M20x1,5	17	M22x1,5	16,0	13,5	19,0	19,5	10	17	12	19		25				9	6	13	19	7,38
	16				19	M24x1,5	18,0	15,5	21,0	21,5			14	21	55	26	30			11	7	15	22	8,26
	18				22	M27x1,5	20,5	17,5	24,0	24,5			16	24		27						17	24	10,54
14	16		17	M22x1,5	19	M24x1,5	18,0	15,5	21,0	21,5	12	19	14	21	58	26			10,5			15	22	8,65
	18				22	M27x1,5	20,5	17,5	24,0	24,5			16	24		27						17	24	11,01
	20				24	M30x1,5	23,5	21,5	27,5	28,0			18	27		30						18	27	12,99
16	18		19	M24x1,5	22	M27x1,5	20,5	17,5	24,0	24,5	14	21	16	24	60	29	32					17	24	11,94
	20				24	M30x1,5	23,5	21,5	27,5	28,0			18	27		32						18	27	13,92
18			22	M27x1,5							16	24			62		33	11						15,40
	22				26	M33x1,5	25,5	23,0	29,5	30,5			20	29	65	33				12				17,68
20			24	M30x1,5							18	27			68		35							18,77
	25				29	M36x1,5	28,5	25,0	32,5	33,0			23	32		34			11,5	13		22	30	21,22
22	28		26	M33x1,5	32	M39x1,5	31,5	28,0	35,5	36,0	20	29	26	35	70	36	36	12				25	32	24,42

Пример условного обозначения переходного тройника к трубопроводам $D_н$ 12 мм и $D_{н_1}$ 18 мм из стали марки 30ХГСА:

Тройник переходной 12-18-ОСТ 1 10411-71

То же, из стали марки 13Х11Н2В2МФ-Ш:

Тройник переходной 12-18-ОСТ 1 10412-71

3. Материал: штамповка из стали марок 30ХГСА, 13Х11Н2В2МФ-Ш.

4. Термическая обработка:

тройники из стали марки 30ХГСА - калить, $\sigma_в = 100 \pm 10$ кгс/мм^2;

тройники из стали марки 13Х11Н2В2МФ-Ш - калить, $\sigma_в = 95^{+10}_{-5}$ кгс/мм^2.

Инв. № дубликата | Инв. № подлинника | 446

Лит. изм. | № изв. | 2 | 7557

5. Покрытие:

Кд9.Хим Оксфос* – для тройников из стали марки 30ХГСА;

Хим.Пас* – для тройников из стали марки 13Х11Н2В2МФ-Ш.

6. Резьба – по ОСТ 1 00105-73, поле допуска 6е.

7. Фаски резьбы – по ОСТ 1 00010-71.

8. Неуказанные предельные отклонения размеров – по 722АТ.

9. Предельные отклонения размеров необрабатываемых поверхностеи – по ОСТ 1 41187-72, класс точности 5.

10. Радиальное биение конусных поверхностей относительно среднего диаметра соответствующих резьб – не более 0,1 мм.

11. Радиальное биение сферы D_7 относительно поверхности D_4 – не более 0,08 мм.

12. Маркировать и клеймить – по ОСТ 1 10411-71.

13. Технические условия – по ОСТ 1 10412-71.

---

* По действующему отраслевому документу.

Инв. № дубликата | 446
Инв. № подлинника
Лит изм | 1 | 2
№ изв | 6324 | 7557

ЛИСТ РЕГИСТРАЦИИ ИЗМЕНЕНИЙ

№ изм.	Номера страниц				Номер "Изв. об изм."	Подпись	Дата	Срок введения изменения
	Измененных	Замененных	Новых	Аннулированных				
2	1,3,4	—	5	—	7557	Шабр-	11.1.79	1.07.79

gost.e-ecolog.ru