УДК 621.643.4.063

Группа Г-18

ОТРАСЛЕВОЙ СТАНДАРТ

ОСТ 1 10389-71
ОСТ 1 10390-71

ТРОЙНИКИ ПЕРЕХОДНЫЕ В СБОРЕ

Конструкция и размеры

На 4 страницах

Взамен 6527А, 6528А

Инт.изм. 1
№ изв. 7555

Распоряжением Министерства от 18 февраля 1972 г. № 087-16

срок введения установлен с 1/IX 1972 г.

Несоблюдение стандарта преследуется по закону

ИЗДЕЛИЕ ПО ОСТ 1 10389-71, ОСТ 1 10390-71 ВЗАИМОЗАМЕНЯЕМО С ИЗДЕЛИЕМ ПО ОТРАСЛЕВОЙ НОРМАЛИ 6527А, 6528А

1. Настоящий стандарт распространяется на тройники переходные в сборе, предназначенные для соединения трубопроводов по внутреннему конусу с обжимными гайками.

№ дубликата
№ подлинника
435

Издание официальное ★

Перепечатка воспрещена

gost.e-ecolog.ru

2. Конструкция и размеры переходных тройников в сборе должны соответствовать указанным на чертеже и в таблице.

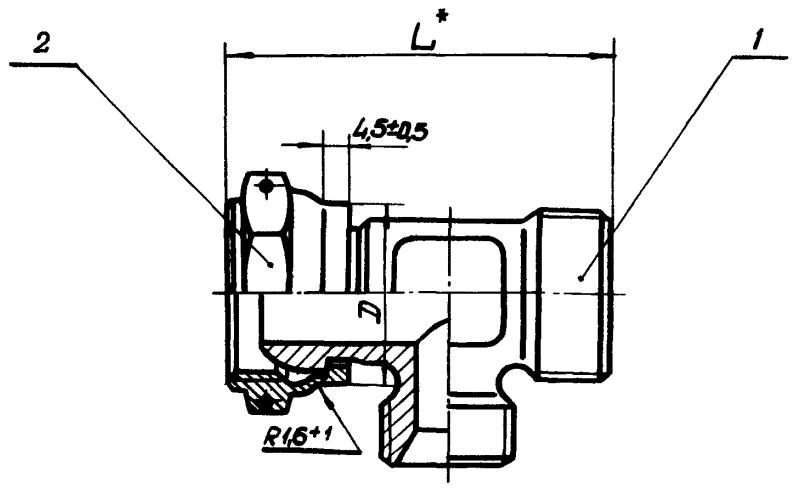

Размеры в мм

Наружный диаметр труб		Обозначение тройника переходного в сборе	Применяемость	D Пред. откл. +0,2 −0,1	L	Поз. 1 Тройник переходной	Поз. 2 Гайка обжимная	Масса 100 шт., кг
D_H	D_{H_1}					Количество		
						1	1	
						Обозначение		
6	8	6-8-ОСТ 1 10389-71		17,6	50,5	6-8-ОСТ 1 10411-71	8-ОСТ 1 10427-71	6,21
		6-8-ОСТ 1 10390-71				6-8-ОСТ 1 10412-71	8-ОСТ 1 10428-71	
	10	6-10-ОСТ 1 10389-71		19,3	50,0	6-10-ОСТ 1 10411-71	10-ОСТ 1 10427-71	7,09
		6-10-ОСТ 1 10390-71				6-10-ОСТ 1 10412-71	10-ОСТ 1 10428-71	
8		8-10-ОСТ 1 10389-71			53,0	8-10-ОСТ 1 10411-71	10-ОСТ 1 10427-71	7,40
		8-10-ОСТ 1 10390-71				8-10-ОСТ 1 10412-71	10-ОСТ 1 10428-71	
	12	8-12-ОСТ 1 10389-71		21,3		8-12-ОСТ 1 10411-71	12-ОСТ 1 10427-71	8,39
		8-12-ОСТ 1 10390-71				8-12-ОСТ 1 10412-71	12-ОСТ 1 10428-71	
	14	8-14-ОСТ 1 10389-71		23,2	54,5	8-14-ОСТ 1 10411-71	14-ОСТ 1 10427-71	8,86
		8-14-ОСТ 1 10390-71				8-14-ОСТ 1 10412-71	14-ОСТ 1 10428-71	
	16	8-16-ОСТ 1 10389-71		25,2	57,5	8-16-ОСТ 1 10411-71	16-ОСТ 1 10427-71	10,64
		8-16-ОСТ 1 10390-71				8-16-ОСТ 1 10412-71	16-ОСТ 1 10428-71	
10	12	10-12-ОСТ 1 10389-71		21,3	55,0	10-12-ОСТ 1 10411-71	12-ОСТ 1 10427-71	8,78
		10-12-ОСТ 1 10390-71				10-12-ОСТ 1 10412-71	12-ОСТ 1 10428-71	
	14	10-14-ОСТ 1 10389-71		23,2	56,5	10-14-ОСТ 1 10411-71	14-ОСТ 1 10427-71	9,32
		10-14-ОСТ 1 10390-71				10-14-ОСТ 1 10412-71	14-ОСТ 1 10428-71	
	16	10-16-ОСТ 1 10389-71		25,2	57,5	10-16-ОСТ 1 10411-71	16-ОСТ 1 10427-71	11,11
		10-16-ОСТ 1 10390-71				10-16-ОСТ 1 10412-71	16-ОСТ 1 10428-71	
12	14	12-14-ОСТ 1 10389-71		23,2	56,5	12-14-ОСТ 1 10411-71	14-ОСТ 1 10427-71	9,79
		12-14-ОСТ 1 10390-71				12-14-ОСТ 1 10412-71	14-ОСТ 1 10428-71	
	16	12-16-ОСТ 1 10389-71		25,2	60,5	12-16-ОСТ 1 10411-71	16-ОСТ 1 10427-71	11,35
		12-16-ОСТ 1 10390-71				12-16-ОСТ 1 10412-71	16-ОСТ 1 10428-71	
	18	12-18-ОСТ 1 10389-71		28,2	60,0	12-18-ОСТ 1 10411-71	18-ОСТ 1 10427-71	13,95
		12-18-ОСТ 1 10390-71				12-18-ОСТ 1 10412-71	18-ОСТ 1 10428-71	
14	16	14-16-ОСТ 1 10389-71		25,2	63,5	14-16-ОСТ 1 10411-71	16-ОСТ 1 10427-71	11,74
		14-16-ОСТ 1 10390-71				14-16-ОСТ 1 10412-71	16-ОСТ 1 10428-71	
	18	14-18-ОСТ 1 10389-71		28,2	63,0	14-18-ОСТ 1 10411-71	18-ОСТ 1 10427-71	14,42
		14-18-ОСТ 1 10390-71				14-18-ОСТ 1 10412-71	18-ОСТ 1 10428-71	
	20	14-20-ОСТ 1 10389-71		31,7	64,0	14-20-ОСТ 1 10411-71	20-ОСТ 1 10427-71	17,72
		14-20-ОСТ 1 10390-71				14-20-ОСТ 1 10412-71	20-ОСТ 1 10428-71	
16	18	16-18-ОСТ 1 10389-71		28,2	65,0	16-18-ОСТ 1 10411-71	18-ОСТ 1 10427-71	15,35
		16-18-ОСТ 1 10390-71				16-18-ОСТ 1 10412-71	18-ОСТ 1 10428-71	
	20	16-20-ОСТ 1 10389-71		31,7	66,0	16-20-ОСТ 1 10411-71	20-ОСТ 1 10427-71	18,65
		16-20-ОСТ 1 10390-71				16-20-ОСТ 1 10412-71	20-ОСТ 1 10428-71	

* Размер для справок.

Продолжение табл.

Размеры в мм

Наружный диаметр труб $D_н$	Наружный диаметр труб $D_{н_1}$	Обозначение тройника переходного в сборе	Применяемость	D Пред. откл. +0,2 −0,1	L	Поз. 1 Тройник переходной	Поз. 2 Гайка обжимная	Масса 100 шт., кг
						Количество		
						1	1	
						Обозначение		
18	20	18-20-ОСТ 1 10389-71		31,7	68,0	18-20-ОСТ 1 10411-71	20-ОСТ 1 10427-71	20,13
		18-20-ОСТ 1 10390-71				18-20-ОСТ 1 10412-71	20-ОСТ 1 10428-71	
	22	18-22-ОСТ 1 10389-71		33,7	71,0	18-22-ОСТ 1 10411-71	22-ОСТ 1 10427-71	24,79
		18-22-ОСТ 1 10390-71				18-22-ОСТ 1 10412-71	22-ОСТ 1 10428-71	
20		20-22-ОСТ 1 10389-71			74,0	20-22-ОСТ 1 10411-71	22-ОСТ 1 10427-71	27,24
		20-22-ОСТ 1 10390-71				20-22-ОСТ 1 10412-71	22-ОСТ 1 10428-71	
	25	20-25-ОСТ 1 10389-71		36,7		20-25-ОСТ 1 10411-71	25-ОСТ 1 10427-71	30,06
		20-25-ОСТ 1 10390-71				20-25-ОСТ 1 10412-71	25-ОСТ 1 10428-71	
22	28	22-28-ОСТ 1 10389-71		39,5	76,0	22-28-ОСТ 1 10411-71	28-ОСТ 1 10427-71	31,08
		22-28-ОСТ 1 10390-71				22-28-ОСТ 1 10412-71	28-ОСТ 1 10428-71	

Пример условного обозначения переходного тройника в сборе к трубопроводам с $D_н$ 12 мм и $D_{н_1}$ 18 мм из стали марки 30ХГСА:

Тройник переходной 12-18-ОСТ 1 10389-71

То же, из стали марки 13Х11Н2В2МФ-Ш:

Тройник переходной 12-18-ОСТ 1 10390-71

3. Гайку (поз. 2) обжать, обеспечив свободное вращение.

4. Технические условия – по ОСТ 1 00531-71.

ЛИСТ РЕГИСТРАЦИИ ИЗМЕНЕНИЙ

№ изм.	Номера страниц				Номер "Изв. об изм."	Подпись	Дата	Срок введения изменения
	Измененных	Замененных	Новых	Аннулированных				
1	1, 3	–	4	–	7555	[illegible]	11.1.79	1.07.79

gost.e-ecolog.ru